НАРОДНЫЙ КОМИССАРИАТ ПО ПРОСВЕЩЕНИЮ

Пролетарии всех стран, соединяйтесь!

Russia (1918 – (R.S.F.S.R.)) Narodnyĭ komissariat po prosvesheheniiu

Narodnoe prosveshchenie.

НАРОДНОЕ ПРОСВЕЩЕНИЕ

ВОПРОСЫ
ПОЛИТИКИ И ОРГАНИЗАЦИИ
НАРОДНОГО ПРОСВЕЩЕНИЯ

ЯНВАРЬ

№ 1

ЕЖЕМЕСЯЧНЫЙ ЖУРНАЛ НАРКОМПРОСА РСФСР

ГОСУДАРСТВЕННОЕ ИЗДАТЕЛЬСТВО
МОСКВА — 1927 — ЛЕНИНГРАД

ОГЛАВЛЕНИЕ

Стр.

ГОДОВЩИНА СМЕРТИ В. И. ЛЕНИНА.

А. Луначарский.—Учитель народных масс 3

ПЛАНИРОВАНИЕ НАРОДНОГО ОБРАЗОВАНИЯ.

М. Эпштейн.—Основные черты производственнпго плана Главсоцвоса на 1926/27 г. 5

МАССОВАЯ ШКОЛА.

С. Шацкий.—Опыт увязки формальных навыков с комплексными темами . . 13
Б. Есипов.—О ходе работ над программами для школ 1-й ступени 19
„ Методическое совещание при Главсоцвосе 24
И. Векслер.—По школам Ленинграда 28

ОБЩЕСТВЕННО-НЕОБХОДИМАЯ РАБОТА ШКОЛЫ.

П. Кудряшов. — К вопросу об увязке общественной работы с учебной 38

ШКОЛА КРЕСТЬЯНСКОЙ МОЛОДЕЖИ.

П. Руднев, В. Разлетов.—Строительство школ крестьянской молодежи . . . 48
В. Б—н.—Школы крестьянской молодежи в 1925/26 году 60

ПОВЫШЕНИЕ КВАЛИФИКАЦИИ РАБОТНИКОВ ПРОСВЕЩЕНИЯ.

Фридман.—О программах по повышению квалификации работников соцвоса 73

ВЫСШАЯ ШКОЛА.

А. Абиндер.—Бюджет времени и условия жизни студенчества в РСФСР . . 78
Н. Березовский.—К вопросу об учете работы в педвузах 91
А. Кондратьев.—Итоги приема на рабфаки в 1926 г. 97

РАБОЧЕЕ ОБРАЗОВАНИЕ.

А. Донников.—Рабочее образование в системе народного образования . . . 103

МАТЕРИАЛЬНАЯ БАЗА НАРОДНОГО ОБРАЗОВАНИЯ.

А. Васильев.—Бюджет Наркомпроса в 1926/27 году 106

ПРОСВЕЩЕНИЕ НАЦМЕН.

А. Блинников.—Новая письменность у народностей нерусского языка . . . 113

М. А. Ившин 119

ЗА ГРАНИЦЕЙ.

М. Штейнгауз.—Комплекс и навыки в австрийской народной школе . . . 120
И. Богданов.—Среднее образование в Польше 131
В. Федяевская.—Среди американских педагогических журналов 136

ПРОСВЕЩЕНСКАЯ ПЕЧАТЬ.

А. Радченко.—Работа наших местных педагогических журналов 139

БИБЛИОГРАФИЯ.

С. Доброхотов.—Комплекс и формальные навыки (Обзор литературы) . . . 147
В. Чарнолуский. Бюллетени просвещения 152

ГОСУДАРСТВЕННОЕ ИЗДАТЕЛЬСТВО
МОСКВА

БИБЛИОТЕКА ПЕДАГОГА
НОВИНКИ

Бернштейн, М. и Бухгольц, Н. Домашний труд и школа. Ц. 85 к.

Бутин, Н. Из опыта краеведческой работы сельской школы.

Бюджет времени школьника. Сборник статей. Под ред. М. С. Бернштейна и Н. А. Рыбникова. С пред. В. Н. Шульгина. Стр. 116. Ц. 1 р. 35 к.

Детские дома. Практика работы. По материалам ЛГОНО. Сборник. Составили: З. И. Лилина, В. А. Мичурин, А. Л. Меленевский, А. М. Рябцев и С. И. Якимюк. Стр. 102. Ц. 1 р.

Лабораторный план в коммунистической школе. Сборник статей под ред. Е. Л. Брюнелли.
Выпуск II. История. Стр. 78. Ц. 60 к.
Выпуск III. Математика. Стр. 110. Ц. 1 р. 50 к.
Выпуск IV. Русский язык.

Лемберг, Р. Г. Практические учительские работы. 1-й год обучения.

Морозов, М. и Тихеева, Е. Счет в жизни маленьких детей. Изд. 2-е, дополн. Ц. 85 к.

Натали, В. Ф. Биология в современной школе I и II ступени. Стр. 104. Ц. 85 к.

Педагогическое образование. Сборник, под ред. Г. И. Левина и Р. Г. Лемберг. Ц. 1 р. 25 к.

Подъяпольский, Н. Лесохозяйственный уклон в школе. Методическое руководство для школ лесного района СССР. Под ред. проф. В. В. Гориневского. Стр. 87. Ц. 90 к.

Половое развитие ребенка и его изучение. Сборник. Ред. Н. А. Рыбникова.

Практика комплексного преподавания. Материалы к программам четвертого года обучения. Сборник, составленный преподавателями Ленингр. Педагог. Техникума имени К. Д. Ушинского. Под ред. Г. Н. Васильева, И. Н. Кавуна и М. Н. Николаевского. Стр. 138. Ц. 1 р. 20 к.

Райков, Б. Е. и др. Исследовательский метод в педагогической работе. Изд. 3-е. Стр. 54. Ц. 30 к.

Челюсткин, И. А. Методы работы в трудовой школе. Изд. 3-е, перераб. и дополн. Ц. 80 к.

Продажа во всех отделениях и магазинах Госиздата

ВЫХОДИТ ИЗ ПЕЧАТИ:

Беркут, В., Гостев, И., Гофнер, М. и Попперек, Г.

РАБОЧАЯ КНИГА ПО МАТЕМАТИКЕ. ч. I.

для рабфаков и школ II ступени

ЗАКАЗЫ НАПРАВЛЯТЬ в ТОРГОВЫЙ СЕКТОР ГОСУДАРСТВЕННОГО ИЗДАТЕЛЬСТВА, Москва, Биржевая площадь, Ленинград, проспект 25 Октября, 28 и во все отделения, магазины и филиалы ТОРГСЕКТОРА

ГОСУДАРСТВЕННОЕ ИЗДАТЕЛЬСТВО
МОСКВА

РАБОЧАЯ БИБЛИОТЕКА ПО ЛИТЕРАТУРЕ

ДЛЯ ШКОЛ II СТУПЕНИ

Под редакцией проф. **В. М. Фриче**

„РАБОЧАЯ БИБЛИОТЕКА ПО ЛИТЕРАТУРЕ"

преследует две задачи — служит пособием при изучении обществоведения,—дает преподавателю возможность ознакомить учащихся с развитием литературы, как „искусства".

К каждому произведению приложен **обстоятельный** комментарий.

Выпуск I. Поэзия первобытного общества и родового строя. Стр. 76. Ц. 35 к.
„ II. Литература эпохи феодализма. Стр. 102. Ц. 50 к.
„ III. **Дж. Боккаччьо.** Избранные новеллы. Стр. 72. Ц. 35 к.
„ IV. **Шекспир.** „Венецианский купец". „Кориолан". Стр. 302. Ц. 1 р. 10 к.
„ V. „Дон-Кихот" **Сервантеса** и „Лазарильо из Тормес". Стр. 141. Ц. 60 к.
„ VI. **Лопе де Вега.** „Фуэнте Овехуна". Стр. 60. Ц. 30 к.
„ VII. **Мольер.** „Мещанин в дворянстве". **Бомарше.** „Женитьба Фигаро". Стр. 119. Ц. 55 к.
„ VIII. **Шиллер.** „Коварство и любовь". Стр. 165. Ц. 70 к.
„ IX. **Диккенс.** „Колокола". Стр. 109. Ц. 50 к.
„ X. **Золя.** „Деньги". Стр. 135. Ц. 60 к.
„ XI. **Ферсхофен.** „Волк Фенрис". Ц. 50 к.
„ XII. **Дж. Лондон.** Рассказы.
„ XIII. **Пьер Амп.** „Шампанское". Стр. 169. Ц. 60 к.
„ XV. Социальная и революционная поэзия Америки и Европы. Ц. 45 к.

ЗАКАЗЫ НАПРАВЛЯТЬ

В ТОРГОВЫЙ СЕКТОР ГОСУДАРСТВЕННОГО ИЗДАТЕЛЬСТВА Москва, Биржевая площадь, Ленинград, проспект 25 Октября, 28, и во все отделения, магазины и филиалы Торгсектора Госиздата

МОСКВА, 9, ГОСИЗДАТ, „КНИГА ПОЧТОЙ" и
ЛЕНИНГРАД, ГОСИЗДАТ, „КНИГА ПОЧТОЙ"

высылают книги наложенным платежом немедленно по получении заказа. При высылке денег вперед пересылка бесплатно.

Приложение к „Народному Просвещению" № 1 за 1928 г.

УКАЗАТЕЛЬ К ЖУРНАЛУ „НАРОДНОЕ ПРОСВЕЩЕНИЕ" ЗА 1927 ГОД.

АППАРАТ НАРОДНОГО ОБРАЗОВАНИЯ.

М. Дойников. — К вопросу о рационализации работы аппарата по народному образованию (из опыта работы в Гдовском уоно Ленинградской губ.), № 6.
И. Заколодкин. — Развитие структуры Наркомпроса и его местных органов за 10 лет, № 11—12.
П. Каган. — Управление народным образованием в СССР, № 2.
В. Касаткин. — Реорганизация отделов народного образования и задачи Организационно-планового управления Наркомпроса на 1927/28 год, № 11 — 12.
Б. Маковский. — Реорганизация центрального аппарата Наркомпроса, № 7.
А. Розин. — Сокращение аппаратов отделов народного образования, № 11—12.

БЕГЛЫЕ ЗАМЕТКИ.

С. Фридман. — На современные педагогические темы, № 8 — 9.

ВСЕОБЩЕЕ НАЧАЛЬНОЕ ОБУЧЕНИЕ.

И. Богданов. — Всесоюзная школьная перепись, № 8 — 9.
Всеобщее начальное обучение в стране и задачи Комсомола (Пост. бюро ЦК ВЛКСМ), № 5.
П. Григорьев. — Важный шаг, № 3.
П. Григорьев. — Система контрольных цифр всеобщего начального обучения, № 5.
П. Григорьев. — Место второгодников и переростков в планах введения всеобщего обучения, № 8 — 9.
А. Пчелко. — К вопросу о переводе учащихся в старшие группы, № 5.
Замнаркомпрос УССР Я. Ряппо. — Социальное воспитание детей и всеобщее обучение на Украине, № 8 — 9.
Л. Скаткин. — К вопросу о построении волостной сети культурно-просветительных учреждений и их взаимной связи, № 8 — 9.

ВОСПОМИНАНИЯ (к 10-летию Октября).

О. Аникст. — Пути профессионального образования, № 10.
К. Бендриков. — Осколки прошлого, № 10.
Мих. Воронков. — У колыбели советского ОНО, № 10.
П. Григорьев. — Из первых лет работы Наркомпроса, № 10.
Б. Есипов. — Путь к революционизированию школы, № 10.
М. Зарецкий. — Как зародился фабзавуч на Украине, № 10.
С. Кан. — Страничка прошлого. Документ Октября, № 10.
З. Лилина. — Десять лет назад, № 10.
А. Луначарский. — Как мы заняли министерство народного просвещения, № 10.
А. Толстов. — На работе по организации трудовой школы, № 10.
Г. Ульянов. — Маленькие заметки о большом деле, № 10.

ВЫСШАЯ ШКОЛА.

А. Абиндер. — Бюджет времени и условия жизни студенчества в РСФСР, № 1.
А. Абиндер. — Итоги приема в вузы РСФСР в 1927 году, № 11 — 12.
Проф. Б. Беккер. — Производственная практика студентов вузов в 1926 г., № 4.
Т. Болотский. — Научные работники высших учебных заведений на 1/VI 1926 г., № 2.
И. Векслер. — К вопросу о школе II ст. и о приемных испытаниях в вузы, № 11 — 12.

А. Каменский. — Предварительные итоги производственной практики 1925 — 1926 г., № 3.
А. Луначарский. — Состояние высшего образования и перспективы его развития, № 2.
К. И. Львов. — Из опыта занятий со студентами по курсу „организация народного образования“, № 3.
Н. Федоров. — Анализ учебных планов агрономических, землеустроительных, сельскохозяйственных, инженерных и лесных вузов, №№ 4 и 5.
В. Чаплиев. — Ускоренная подготовка в вузы, № 8 — 9.

ДЕТСКИЕ ДОМА.

И. Драпкина. — Больше внимания работникам СПОН, № 4.
Н. Ильин. — Школы и специальные классы для трудно-воспитуемых детей, № 4.
Н. Корст. — Педагог в детском доме, № 7.
Е. Угарова. — К вопросу об опорных учреждениях СПОН, № 4.
М. Эпштейн. — О состоянии детдомов и об очередных мероприятиях по улучшению их положения, № 7.

ДЕТСКОЕ КОММУНИСТИЧЕСКОЕ ДВИЖЕНИЕ.

Е. Кулишер. — Из практики увязки работы пионерорганизаций школ, № 6.

ДЕТИ О ШКОЛЕ.

Е. Магидович. — Школа на страницах детских газет, № 7.

ДОШКОЛЬНОЕ ВОСПИТАНИЕ.

М. Виленская. — Ближайшие задачи дошкольной работы, № 5.

ЗА ГРАНИЦЕЙ.

Австрия:

М. Штейнгауз. — Комплекс и навыки в австрийской школе, №№ 1 и 2.

Англия:

З. Худницкая. — Англия, № 10.

Америка:

И. Богданов. — Бюджет Соединенных штатов по народному образованию, № 3.
В. Федяевская. — Среди американских педагогических журналов, № 1.
З. Худницкая. — Винетка-план, № 7.

Германия:

М. — Радиовуз в Германии, № 4.
И. Перель. — К вопросу об организации народного образования в Германии, №№ 5 и 6.
И. Перель. — К вопросу о материальном положении студенчества в Германии, № 11—12.
А. Пескин. — Профессиональное образование в Германии, №№ 8—9 и 11—12.

Дания:

З. Худницкая. — Высшая школа в Дании, № 3.

Италия:

Лабриола. — Начальное образование и всеобщее обучение в Италии, №№ 4 и 7

Персия:

Х. — Начальное образование в Персии, № 4.

Польша:

И. Богданов. — Среднее образование в Польше, № 1.

Франция:

Е. Кулишер. — Из жизни французской школы, № 3.

Швейцария:

М. Штейнгауз. — Международная конференция в Локарно по вопросу нового воспитания, № 11—12.

Запад и мы.

С. З. — Иокои Мицухаси, № 3.
Е. Кулишер. — Франция, № 10.
З. Худницкая. — Северо-американские штаты, № 10.
М. Штейнгауз. — Выставка советской трудовой школы в Копенгагене, № 6.
М. Штейнгауз. — „Советская трудовая школа“ в Гамбурге, № 8 — 9 и 10.
М. Штейнгауз. — Выставка „Советская трудовая школа“ в Риге, № 11 — 12.

ИНСПЕКЦИЯ НАРОДНОГО ПРОСВЕЩЕНИЯ.

М. Бойцов. — Методы инспектирования школы, №№ 4 и 5.
А. Г. Вигдоров. — 1-я областная конференция инспекторов по народному образованию Средневолжского района в г. Самаре, № 8 — 9.
А. Еголин. — Инспекция за пять лет, № 7.
В. Енютин. — Повышение квалификации инспекции по народному просвещению, № 7.
М. Зарецкий. — Об изучении свободного расписания в школе, № 5.
М. Зарецкий. — Об оценке учителя, № 8 — 9.
П. И. Каган. — К вопросу о методологии инспекторского обследования и о методике инспекторской работы, № 5.
Н. Костромин. — Центральные курсы для областных и губернских инспекторов, № 6.
А. Мельников. — Отделы народного образования или инспектура просвещения, № 5.
А. Розин. — Из записной книжки инспектора, № 11—12.
Соколов. — Метод научного инспектирования школьной работы, № 11—12.
Д. Шварц. — Организационные вопросы инспекции народного просвещения, № 7.
В. Яковлева. — Очередные задачи народного просвещения и инспекция, № 7.

КРЕСТЬЯНЕ О ШКОЛЕ.

М. Темкин. — Что думает крестьянство и казачество Донокруга о школе, №№ 7 и 8 — 9.
В. Чарнолуский. — Культурные расходы в крестьянских бюджетах, № 7.
Н. Чехов. — В центральном доме крестьянина, № 6.

ЛЕНИН В. И. И НАРОДНОЕ ПРОСВЕЩЕНИЕ.

Н. К. Крупская. — Речь на торжественном заседании, № 11 — 12.
А. В. Луначарский. — Учитель народных масс, № 1.

ЛИКВИДАЦИЯ НЕГРАМОТНОСТИ.

Д. Бондарев. — Новый этап ликвидации неграмотности, № 5.
Д. Бондарев. — Ликвидация неграмотности на пороге десятилетия Октябрьской революции, № 10.
Я. Ряппо. — Ликвидация неграмотности на Украине, № 5.

МАТЕРИАЛЬНАЯ БАЗА НАРОДНОГО ОБРАЗОВАНИЯ.

А. Васильев. — Бюджет Наркомпроса в 1926 — 27 году, №№ 1, 3 и 4.
С. Дроздов. — Периодические прибавки учителям начальной и повышенной школы соцвоса, № 8 — 9.
В. Завадье. — О нормах амортизации школьного оборудования, № 4.
В. Завадье. — О нормах необходимой площади для различных типов школ, № 6.
М. Леонтьев. — Расходы на начальную школу в Советском союзе, № 11—12.
М. Минц. — Основные вопросы финансирования народного образования по местным бюджетам, № 11—12.
Л. Цинман. — Ответ тов. Мещерякову В. Н., № 11—12.
Н. Д. Яковлев. — К вопросу об учете основного капитала госбюджетных учреждений Наркомпроса, № 8 — 9.

МЕТОДИЧЕСКАЯ РАБОТА.

Б. Есипов. — Методическое совещание при Главсоцвосе, № 1.
И. Заколодкин. — К вопросу о системе методической работы на местах, № 7.
Н. Чехов. — О методической работе учителя в школе, № 2.

НАУКА ЗА ДЕСЯТЬ ЛЕТ.

Б. С. — Пути и достижения науки за 10 лет, № 10.
К. Б. — Что дала советская наука за последние 10 лет, № 10.

А. Кондратьев. — К итогам выпускной проверки знаний на рабфаках в 1925—1926 году, № 3.
А. Кондратьев. — Об увеличении срока обучения на рабфаках, № 11—12.
А. Самарин. — О приеме на рабфаки, № 5.

СЕЛЬСКОХОЗЯЙСТВЕННОЕ ОБРАЗОВАНИЕ.

И. А. Каиров. — О системе массовой сельскохозяйственной школы и перспективах ее развития, №№ 3 и 4.

СЕТЬ КУЛЬТУРНОПРОСВЕТИТЕЛЬНЫХ УЧРЕЖДЕНИЙ.

И. Богданов. — Развитие сети культурнопросветительных учреждений в РСФСР в послереволюционный период, № 10.

В СОЮЗНЫХ РЕСПУБЛИКАХ.

Д. Авксентьевский. — Аульная школа в Казакстане, № 5.
А. Иоаннисиани. — В Абхазии, № 11—12.
Я. Ряппо (замнаркомпрос УССР). — Ликвидация неграмотности на Украине, № 5.
Я. Ряппо (замнаркомпрос УССР). — Социальное воспитание детей и всеобщее обучение на Украине, № 8 — 9.

СЪЕЗДЫ, СОВЕЩАНИЯ И КОНФЕРЕНЦИИ.

З. Лилина. — Экскурсия-конференция детских библиотекарей, № 3.
А. В. Луначарский. — Итоги всесоюзного съезда работников науки, № 2.
Н. Мамуна. — Экскурсия-конференция преподавателей иностранных языков, № 11—12.
А. Подземский. — Совещание заведующих отделами народного образования, № 6.

XIII Всероссийский съезд советов.

Состояние народного образования (доклад А. В. Луначарского), №№ 5 и 6.
XIII Всероссийский съезд советов об общем состоянии народного образования, № 6.

VI всесоюзный съезд работников просвещения.

Народное просвещение в РСФСР (доклад А. В. Луначарского), № 4.
Народное просвещение в УССР (доклад Я. П. Ряппо), № 4.
Э. Лунин. — На всесоюзном съезде работников просвещения, № 4.

Совещание наркомпросов союзных республик.

И. Ходоровский. — О формах увязки между наркомпросами работы по планированию профобразования и о взаимоотношениях наркомпросов отдельных республик с хозяйственными органами (доклад на совещании наркомпросов союзных республик), № 6.

Всесоюзный съезд работниц и крестьянок — членов советов.

Ф. Нюрина. — К итогам съезда работниц и крестьянок, № 11 — 12.
А. Подземский. — Делегатки всесоюзного съезда работниц и крестьянок о недочетах и неразрешенных задачах просветительной работы, № 11 — 12.

УЧЕБНИКИ И ДЕТСКАЯ КНИГА.

Мих. Воронков. — Учебная книга в 1926 г., № 2.
Мих. Воронков. — Довоенная и современная заготовка учебников для массовой школы, № 8—9.
З. Лилина. — К вопросу о качестве методической и детской литературы, № 2.
Список учебников для школ I и II ступени на 1927/28 учебный год, № 3.

ФАБЗАВУЧ.

Б. Маковский. — Рационализация промышленности и фабрично-заводское ученичество, № 11 — 12.

ФЕВРАЛЬСКАЯ РЕВОЛЮЦИЯ (к десятилетию).

К. Бендриков. — Вопросы народного образования при Временном правительстве, №№ 3, 5 и 6.
К. Бендриков. — Журнальная педагогическая публицистика за 1917 г., № 8 — 9.

ШКОЛА.

Школа I ступени.

С. Белоусов. — В школах Рогожско-Симоновского района Москвы, № 2.
Б. Есипов. — Об ульяновских школах, № 8 — 9.
П. Загаровский. — Опыт выделения школьников I ступени, отстающих в работе от коллектива группы, № 3.
А. Иоаннисиани. — С чем начался учебный год, № 2.
М. Лановенко. — Массовая школа в Новохоперском уезде, № 2.
А. Полянский. — Состояние школьного дела на Урале (беседа с завуралонотов. Перелем), № 8 — 9.
М. Темкин. — Увязка производственных планов школ с производственными планами сельсоветов, № 2.
Б. Т-ский. — Народное просвещение в Московской губернии (доклад тов. Алексеева зав. Моно на пленуме Моссовета), № 8 — 9.
М. Штейнгауз. — Выставка „Советская трудовая школа“, № 3.
М. Эпштейн. — К вопросу о летней школе, № 4.
М. Эпштейн. — Начальная школа к десятилетию Октябрьской революции, № 10.

Школа II ступени.

И. Векслер. — По школам Ленинграда, №№ 1 и 2.
И. Векслер. — Итоги обследования школ повышенного типа инспекторами Наркомпроса, № 3.
И. Весклер. — К характеристике состояния повышенного образования в городе, № 7.
И. Весклер. — К вопросу о школе II ступени и о программных испытаниях в вузы, № 11—12,
А. Еголин. — В школах повышенного типа соцвоса Тверской губ., № 2.
Наркомпрос о состоянии школ повышенного образования в республике (Пост. коллегии Наркомпроса по докладу инспекции), № 3.
Я. Панфилов. — Работники и учащиеся II ступени о работе профессионализированного II концептра, № 6.
М. Пистрак. — О профессионализации 2-го концентра школ II ступени, № 2.
Р. Харитонова. — Среднее образование за 10 лет, № 11 — 12.

Программы Гуса.

В. Енютин. — На переходе к программам Гуса, № 11—12.
Б. Есипов. — О ходе работ над программами для школ I ступени, № 1.
Е. Кулишер. — О программах Гуса для школ II ступени, № 2.
М. Пистрак. — Комплексность во II ступени и новые программы, № 6.
М. Пистрак. — Завершенный этап работы над программами единой трудовой школы, № 8 — 9.
М. Пистрак. — Как создавались программы Гуса, № 10.
С. Шацкий. — Опыт увязки формальных навыков с комплексными темами, № 1.

ШКОЛА КРЕСТЬЯНСКОЙ МОЛОДЕЖИ.

Р. М. Берзин. — Школа крестьянской молодежи в системе сельскохозяйственного образования, № 5.
В. Б-н. — Школа крестьянской молодежи в 1925/26 году, № 1.
О плане преобразования деревенских семилеток в школы крестьянской молодежи, № 5.
П. Руднев и В. Разлетов. — Строительство школ крестьянской молодежи, № 1.

ШКОЛА ПОДРОСТКОВ.

Я. Акодис. — О работе с деревенскими подростками, № 11 — 12.

ЮБИЛЕИ.

Д. Б. — К 75-летию со дня смерти Н. В. Гоголя, № 3.
К. Бендриков. — Ник. Влад. Чехов, № 3.
П. С. Коган. — К 35-летнему юбилею М. Горького, № 11 — 12.
Лебедев-Полянский. — А. В. Луначарский, № 10.
А. Луначарский. — В. М. Фриче, № 2.
С. Марголина. — Генрих Песталлоци (к столетию со дня его смерти), № 2.
Покровский. — А. В. Луначарский 10 лет на посту наркома.

БИБЛИОГРАФИЯ.

Вопросы всеобщего обучения. Вып. II (V). Н. Замков, № 5.

С. Дроздов. — Комплекс и формальные навыки (обзор литературы), № 1.

Комиссия по книге Главсоцвоса. — Художественная литература к Октябрю, № 8 — 9.

А. Красновский. — Обзор новейшей литературы по истории педагогики, № 8 — 9.

З. Лилина. — Ориентировочный библиографический указатель методической и педагогической литературы для школ I и II ступени, № 4.

Л. Рождественский. — „Техническое воспитание“, № 8 — 9.

Список художественной детской литературы к комплексным темам программ Гуса, № 2.

В. Чарнолуский. — Бюлетени просвещения, №№ 1, 2, 3, 5 и 6.

В. Чарнолуский. — Новые книги по народному образованию, №№ 7, 8 — 9 и 11—12.

Главлит № А.—6398 П. 11. Гиз № 25563 Тираж 3000 экз.

Типография Госиздата „Красный пролетарий“. Москва, Пименовская, 16.

НАЦМЕНРАБОТА.

А. Блинников. — Новая письменность у народностей нерусского языка, № 1.
М. Бойцов. — По школам Хакассии, № 7.
А. Великославинский. — К вопросу о реорганизации школ нацмен, № 6.
Г. Мансуров. — Просвещение национальностей нерусского языка, № 10.
А. Розин. — Состояние просвещения нацмен, № 8 — 9.
М. Тайтш. — Первая сессия реорганизованного Центросовнацмена, № 8 — 9.
Б. Туманский. — Нацменшкола в Астраханской губернии, № 7.
Б. Туманский. — Основные вопросы нацменшколы, 8 — 9.

НАРКОМПРОС ЗА ДЕСЯТЬ ЛЕТ.

Торжественное заседание. Речи Н. К. Крупской, А. В. Луначарского и М. Н. Покровского, № 11—12.

НЕКРОЛОГИ.

Брюсов В. Я., № 10.
Бонч-Бруевич, № 10.
Войков П. Л., № 6.
Ившин М. А., № 1.
Калинин Ф. И., № 10.
Литкенс Е. А., № 10.
Павлович М. П., № 7.

ОБЗОРЫ.

Б. М. — В коллегии Наркомпроса, №№ 2, 3, 4, 5, 6, 7, 8 — 9, 11 — 12.
А. Подземский. — Музей-выставка по народному просвещению, № 8—9.
Суворов. — Научные залежи, № 11 — 12.

ОБОРОНА СТРАНЫ.

Р. Герчиков. — Народное просвещение и оборона страны, № 8 — 9.
Х. — Конкретные задачи школы в связи с военной опасностью, № 8 — 9.
Н. К. Крупская. — Военная опасность и школа, № 8 — 9.
Опасность войны и задачи школы (Тезисы к учительским съездам, рекомендованные Главсоцвосом НКП), № 7.

ОКТЯБРЬСКАЯ РЕВОЛЮЦИЯ (к десятилетию).

И. Богданов. — Развитие сети культурнопросветительных учрежений в РСФСР в послереволюционный период, № 10.
Д. Бондарев. — Ликвидация неграмотности на пороге десятилетия Октябрьской революции, № 10.
А. Кравченко. — Политпросветработа в деревне к десетилетию Октябрьской революции.
А. Луначарский. — Десятилетие великой революции.
Г. Мансуров. — Просвещение национальностей нерусского языка.
М. Пистрак. — Как создавались программы Гуса.
Р. Харитонова. — Среднее образование за 10 лет, № 11—12.
И. Ходоровский. — Профессиональное образование и строительство социализма.
И. Ходоровский. — Профессиональное образование и строительство социализма, № 10.
В. Яковлева. — К итогам просветительной работы за 10 лет, № 10.
А. Закс. — Теория и практика внешкольной работы и работа института методов школьной работы, № 11—12.
И. Заколодкин. — Развитие структуры Наркомпроса и его местных органов за 10 лет, № 11—12.

Наука и техника.

Б. С. — Пути и достижения науки и техники за 10 лет, № 10.
К. Б. — Что дала советская наука за последние 10 лет, № 10.
КАЛЕНДАРЬ НАРОДНОГО ПРОСВЕЩЕНИЯ. А. Подземский, 10.
(Смотри: „Воспоминания", „Просвещенская печать", „Некрологи", „За границей".)

ПЕДАГОГИЧЕСКОЕ ОБРАЗОВАНИЕ.

Н. Березовский. — К вопросу об учете работы в педвузах, № 1.
С. Гусев. — Анализ педагогической профессии и подготовка педагога, № 8 — 9.
С. Доброхотов. — Педагогическая практика в педтехникуме, № 8 — 9.

А. Евстигнеев-Беляков. — К вопросу о подготовке преподавателей специальных дисциплин для учебных заведений профобра, № 8 — 9.
Иоаннисиани. — На конференции (заметки), № 6.
А. Г. Калашников. — Трудовая подготовка педагога, № 7.
П. Кудряшев. — К вопросу об увязке общественной работы школы с учебной, № 1.
Потемкин. — Итоги Второй всероссийской конференции по педагогическому образованию, № 6.
Потемкин. — Перспективы развертывания сети педагогических техникумов, № 11 — 12.
Б. Т-ский. — К приему в педвузы (из беседы с тов. Челяповым), № 8 — 9.
Н. Н. Чулицкий. — К II Всероссийской конференции по среднему педагогическому образованию, № 5.
С. Шацкий. — Очередные вопросы педагогического образования, № 11—12.

ПЛАНИРОВАНИЕ НАРОДНОГО ОБРАЗОВАНИЯ.

В. Касаткин. — Об основных задачах в области народного образования, № 6.
В. Касаткин. — Об увязке плановой работы между наркомпросами Федерации, № 7.

ПОВЫШЕНИЕ КВАЛИФИКАЦИИ РАБОТНИКОВ СОЦВОСА.

А. Дойников. — Опыт построения опытного плана летних курсов по повышению квалификации работников семилетки фабрично-заводского районо, № 4.
С. Фридман. — Основные задачи повышения квалификации работников соцвоса, № 4.
С. Фридман. — О программах по повышению квалификации работников соцвоса, № 1.
С. Фридман. — О работе заочной консультации и курсов заочного обучения, № 8 — 9.

ПРОСВЕЩЕНСКАЯ ПЕЧАТЬ.

К. Бендриков. — „Народное просвещение" за 10 лет, №№ 10 и 11—12.
А. Иоаннисиани. — „Шлях освіти", № 7.
Э. Лунин. — „Искусство в школе", № 7.
А. Радченко. — Работа наших местных педагогических журналов, №№ 1 и 3.

ПОЛИТПРОСВЕТРАБОТА.

С. Анцирев. — Рабочее образование в советском Манчестере, № 7.
А. Кравченко. — Политпросветработа в деревне к десятилетию Октябрьской революции, № 10.
А. А. Ширямов. — Массовая политпросветработа в деревне, № 7.

ПРОИЗВОДСТВЕННЫЕ ПЛАНЫ НАРКОМПРОСА.

И. Перель. — Основные черты производственного плана Админоргупра Наркомпроса, № 2.
М. Эпштейн. — Основные черты производственного плана Главсоцвоса на 1926/27 год, № 1.

ПРОФТЕХНИЧЕСКОЕ ОБРАЗОВАНИЕ.

О. Аникст. — Профессиональное образование женщин, № 3.
Н. Вихирев. — Среднее профобразование в Северо-Кавказском крае, №№ 4 и 5.
Постановление Совнаркома РСФСР об улучшении постановки среднего и низшего профессионально-технического образования, № 3.
Д. Эпштейн. — Итоги приема в техникумы в 1926 г., № 2.

РАБОЧЕЕ ОБРАЗОВАНИЕ.

А. Донников. — Рабочее образование в системе народного образования, № 1.

РАБФАКИ.

Н. Вихирев. — Рабфаки Северо-кавказского края, № 6.
Н. Вихирев. — Итоги приема на рабфаки в 1927 году, № 11—12.
А. Кондратьев. — Итоги приема на рабфаки в 1926 году, № 1.

III. Форма учетной карточки

Учетная карточка студента.

1. Фамилия
2. Имя
3. Отчество
4. Факультет
5. Отделение
6. Курс
7. Точное (по учебному плану) название дисциплины
8. За какой период сдается работа (за триместр, семестр, за год, за весь курс)
9. Посещаемость занятий по курсу (в %)
10. Количество потраченного студентом на проработку курса времени (в часах): а) в аудиториях и кабинетах . . . . , б) дома . . . .
11. Количество усвоенного студентом материала из проработанного курса (в %)
12. Сколько раз являлся студент для сдачи работы
13. Время сдачи работы (день, мес. и год)
14. Подпись принявшего работу профессора или преподавателя

Примечание 1. Пункты 1—10 заполняются студентом, а 11—14—профессором или преподавателем.

Примечание 2. Качественная оценка работы студента дается на обороте сего следующим образом: профессор или преподаватель подчеркивает пункты, по которым дается квалификация, и против каждого из этих пунктов, в одной из трех граф—соответственно степени квалификации, пишет свою фамилию.

Качественный учет академической работы студента

(Помещается на обороте учетной карточки)

	Среднего качества	Выше среднего	Ниже среднего
1. Общее усвоение курса или отдела			
2. Фактические (реальные) знания			
3. Общее формальное развитие			
4. Умение работать в данной области самостоят. и индив.			
5. Умение работать коллективно			
6. Умение организовать работу			
7. Умение работать по плану			
8. Умение составлять доклады			
9. Умение выступать с докладами			
10. Умение иллюстрировать работу			
11. Активность, инициатива и творчество в работе			
12. Настойчивость, аккуратность и точность в работе			
13. Темп работы			
14. Умение выражать свои мысли графически			
15. „ „ „ „ устно			
16. „ „ „ „ письменно			
17. Грамотность письменных работ			

А. Кондратьев

Итоги приема на рабфаки в 1926 году [1]

I

В 1926 году принято на дневные рабфаки 9 900 чел. и на вечерние рабфаки—3 300 чел. В 1925 г. соответствующие цифры составляли 11 775—по дневным и 3 445—по вечерним рабфакам. Уменьшение приема в 1906 году объясняется неравномерным распределением студентов рабфаков по курсам и меньшим выпуском в 1926 году в сравнении с прошлым годом. Из указанного числа принятых на дневные рабфаки в Москве принято 2 285 чел., в Ленинграде—1 403 и в провинции—6 214.

На вечерние рабфаки Москвы принято 1 740 чел., что составляет почти 53% всего приема. В Ленинграде принято 760 и в провинции—800. Большая цифра приема по Москве объясняется тем, что здесь сосредоточено больше половины всей сети вечерних рабфаков.

Данные о социальном составе приема сравнительно с двумя предшествующими годами следующие:

Принято по дневным рабфакам (в процентах)

	Москва			Ленинград			Провинция			Всего		
	1926 г.	1925 г.	1924 г.	1926 г.	1925 г.	1924 г.	1926 г.	1925 г.	1924 г.	1926 г.	1925 г.	1924 г.
Рабочих	51	51	70	50	44	61	36	42	56	42	45	60
Крестьян	40	44	23	46	52	28	60	55	40	53	51	34
Прочих	9	5	7	4	4	11	4	3	4	5	4	6

Принято по вечерним рабфакам (в процентах)

	Москва			Ленинград			Провинция			Всего		
	1926 г.	1925 г.	1924 г.	1926 г.	1925 г.	1924 г.	1926 г.	1925 г.	1924 г.	1926 г.	1925 г.	1924 г.
Рабочих	77	77	80	84	83	77	75	76	74	78	78	79
Крестьян	8	11	8	6,5	7	12	18	17	17	10,5	11	10
Прочих	15	12	12	9,5	10	11	7	7	9	11,5	11	11

Из этих данных видно, что социальный состав приемов на дневные рабфаки резко изменился за последние два года в сторону увеличения процента приема крестьян и уменьшения процента приема рабочих.

Что касается Москвы и Ленинграда, то здесь мы имеем в текущем году в сравнении с прошлым годом некоторое уменьшение процента приема крестьян, причем в Ленинграде увеличился за этот счет процент

[1] В порядке обсуждения.

приема рабочих, а в Москве—так называемых прочих. Но в провинции процент приема крестьян настолько вырос, что получилось общее повышение процента приема крестьян. На ряде провинциальных рабфаков процент принятых крестьян много выше средней нормы. Так, на рабфак при Казанском государственном университете крестьян принято 82%, на чувашский рабфак—91%, Оренбургский рабфак—75%, на Вятский и Елецкий рабфаки—78%. Это объясняется составом населения районов комплектования указанных рабфаков, а в отношении первых трех—еще тем, что они или целиком или на больший процент комплектуются из нацмен, среди которых рабочих крайне мало. Процент приема рабочих на вечерние рабфаки в общем устойчивый и за этот год почти не изменился. На ряде рабфаков процент принятых рабочих выше среднего. Так, на рабфаках Рогожско-Симоновском и „1 мая" в Москве он равен 100, на ленинском—95%.

Данные о партийном составе приемов следующие:

На дневные рабфаки принято (в процентах)

	Москва			Ленинград			Провинция			Всего		
	1926 г.	1925 г.	1924 г.	1926 г.	1925 г.	1924 г.	1926 г.	1925 г.	1924 г.	1926 г.	1925 г.	1924 г.
Чл. и канд. ВКП(б)	30	30	39	34	28	38	26	26	30	28	27	34
Чл. и канд. ВЛКСМ	45	45	39	50	48	40	50	47	43	49	47	41
Беспарт.	25	25	22	16	24	22	24	27	27	23	26	25

На вечерние рабфаки принято (в процентах)

	Москва			Ленинград			Провинция			Всего		
	1926 г.	1925 г.	1924 г.	1926 г.	1925 г.	1924 г.	1926 г.	1925 г.	1924 г.	1926 г.	1925 г.	1924 г.
Чл. и канд. ВКП(б)	32	48	45	31	52	56	30	52	36	32	47	44
Чл. и канд. ВЛКСМ	38	30	26	48	27	24	44	27	30	42	31	27
Беспарт.	30	22	29	21	21	20	26	21	34	26	22	29

Эти данные указывают на рост комсомольцев, особенно на вечерних рабфаках. Процент членов и кандидатов ВКП(б) в Москве и провинции не изменился за последний год. В Ленинграде мы имеем рост числа членов и кандидатов ВКП(б).

Возрастный состав приемов на рабфаки изменился за последние три года следующим образом (в процентах)

	1926 год		1925 год		1924 год	
	дн.	веч.	дн.	веч.	дн.	веч.
До 18 лет	5,60	1,32	1,60	1,34	1,60	0,79
От 18 „ 20 „	36,60	25,10	33,60	25,40	29,60	22,46
„ 20 „ 25 „	47,20	51,64	50,30	45,83	48,40	46,13
„ 25 „ 30 „	10	20,62	13	23,86	18,40	26,63
свыше 30 „	0,60	1,32	1,50	3,57	2	3,99

Эти данные указывают на значительное омоложение состава рабфаковцев. Сильно вырос процент рабфаковцев до 20 лет и уменьшился процент старше 25 лет. Средний возраст обучающихся на дневных рабфаках ниже обучающихся на вечерних.

Состав приема по полу следующий (в процентах):

	1926 год		1925 год		1924 год	
	дн.	веч.	дн.	веч.	дн.	веч.
Мужчин	83	86	84,45	86	86	87
Женщин	17	14	15,55	14	14	13

Эти данные указывают, что очень небольшой процент женщин на вечерних рабфаках не повышается; на дневных рабфаках процент женщин в приеме текущего года хотя и повысился, но все еще остается очень невысоким.

Предварительная учебная подготовка приема 1926 года характеризуется следующими данными (в процентах):

	Москва		Ленинград		Провинция		Примечание
	дн.	веч.	дн.	веч.	дн.	веч.	
Окончившие школы I ступени	28	32	49	26,2	45	50	В прошлые годы учет производился иначе, поэтому сравнительных данных не приводится.
Меньше II ступ.	10	6	5	0,1	9	7	
Окончивших 7-летки	3	3	2	0,9	5	8	
„ школы ФЗУ . .	4	5	4	6,6	3	13	
„ разн. др. школы .	11	21	13	25	10	9	
Без законченной школьн. подготовки	44	33	27	41,2	28	13	

Эти данные пока не позволяют делать каких-либо твердых выводов. Они указывают на рост в составе приема лиц, имеющих более высокую подготовку, чем школа I ступени. Среди лиц без формальной школьной подготовки имеется много таких, которые фактически подготовлены лучше, чем лица др. категорий. Поэтому высокий процент этих категорий приема не дает возможности делать вывод о качестве их подготовки.

Имеющиеся по этому вопросу нецифровые данные указывают, что учебная подготовка приема текущего года несколько повысилась в сравнении с прошлыми годами.

II

Из данных о результатах приема на рабфаки самыми важными являются данные о социальном составе и предварительной учебной подготовке приема. Данные о социальном составе приемов за последние три

года указывают на непрерывный рост процента приема крестьян и уменьшение процента приема рабочих на рабфаки. В случае сохранения этой тенденции и в дальнейшем процент рабочих, поступающих в вуз, будет сведен к небольшой величине, так как количество рабочих, поступающих в вуз помимо рабфаков, крайне невелико.

Для увеличения процента обучающихся на рабфаках рабочих необходимо принять меры к усилению сети вечерних рабфаков.

Рабфаковцы-вечерники, состоящие на 80% из непорвавших с производством рабочих от станка, являются наиболее ценным в социальном отношении контингентом рабфаковцев. Среди самих рабочих, особенно более квалифицированной их части, замечается огромная тяга на вечерние рабфаки, несмотря на то, что совмещение обучения с работой на производстве крайне тяжело. Между тем сеть вечерних рабфаков очень невелика, и число учащихся на них во всей РСФСР составляет всего 7 000 чел. Нет вечерних рабфаков в целом ряде крупных промышленных центров. Ввиду этого является совершенно необходимым расширение сети вечерних рабфаков и постепенное увеличение числа учащихся на них по крайней мере вдвое. В целях облегчения занятий части учащихся выпускного курса вечерних рабфаков представляется также необходимым отпустить определенное количество стипендий для тех студентов выпускного курса, которые для облегчения занятий уйдут с производства или которые лишатся работы.

Данные о предварительной учебной подготовке приема очень важны потому, что они дают материал для решения вопроса о рациональности установленного порядка приема на рабфаки и о сроке обучения на них. В целях обеспечения возможности отбора на рабфаки наиболее подготовленных была установлена трехкратная в сравнении с числом мест разверстка на рабфаки. Практика показала, что трехкратная разверстка вполне себя оправдала. Но, несмотря на сравнительно лучшую предварительную подготовку нового приема, все рабфаки почти единогласно указывают на то, что все же в три года трудно удовлетворительно пройти курс рабфака. Это обстоятельство необходимо будет учесть, поскольку будет найдено необходимым пересмотреть вопрос о продолжительности обучения на рабфаках.

Данные о составе приема по полу показывают, что процент принимаемых на рабфак женщин крайне мал, несмотря на более снисходительное к ним отношение приемных комиссий.

В дальнейшем необходимо принять меры к тому, чтобы женщины составляли по крайней мере 20% приема.

III

Проведение приема на рабфаки сопровождается ежегодно и на местах и в центре рядом трудностей материального и организационного характера. Из них необходимо обратить внимание на следующие:

1. Прежде всего необходимо отметить трудности, которые возникают на всех рабфаках, а особенно на рабфаках Москвы и Ленинграда, в результате огромного наплыва крестьянской молодежи, добивающейся поступления на рабфаки сверх разверстки. Явление это вполне понятно, если принять во внимание, что на рабфаки стремятся попасть десятки тысяч крестьянской молодежи. Рабфаки же, которые не являются массовой школой и которых очень немного, могут фактически удовлетворить не более 1—2 человек на волость. Получается крайне тяжелое положение. Особенно тяжело положение Наркомпроса, куда ежегодно из разных губерний является, чтобы добиться направления на рабфак без командировки, несколько тысяч человек. Так как Наркомпрос распределяет все места на рабфаки между командирующими организациями и не может оставлять в своем распоряжении запасных мест, то только очень немногие из всей массы могут получить хотя бы не твердое место, а только разрешение участвовать в конкурсе при приеме. Такие разрешения можно давать лишь в очень ограниченном количестве, так как в противном случае трехкратная разверстка при приеме превратилась бы минимум в шестикратную, если не больше, а это сорвало бы прием. В целях смягчения возникающих в связи с этим трудностей необходимо к следующему приему принять меры к широкому оповещению о том, что сверх разверстки на рабфаки невозможно поступить.

2. Большие затруднения ежегодно возникают при проведении приема на рабфаки Москвы и Ленинграда. Здесь, при всех крупных вузах, имеется 21 дневной рабфак с контингентом в 10 000 чел., т.-е. 40% всей сети. Ввиду этого рабфаки эти комплектуются на 50% в масштабе РСФСР и частью даже в масштабе СССР. При трехкратной разверстке это приводит к наплыву в Москву и Ленинград нескольких тысяч приезжих, часто из очень отдаленных местностей. Предоставление всей этой массе материальной помощи и жилища до окончания приема и предоставление общежитий новому приему создает ежегодно очень большие трудности.

Возникает вопрос, насколько необходимо и целесообразно в настоящее время комплектование центральных рабфаков в общереспубликанском масштабе.

По существу дела особых оснований для этого не имеется и представляется более целесообразным вместо этого увеличить комплекты провинциальных рабфаков за счет соответствующего сокращения в течение 2—3 лет сети дневных рабфаков в Москве и Ленинграде, применительно к потребностям комплектования их в местном масштабе. Только для очень немногих центральных рабфаков целесообразно было бы сохранить общереспубликанское комплектование.

3. Большие трудности при приеме в Москве и Ленинграде создает наплыв вне всяких норм и разверстки нацмен, главным образом с Северного Кавказа. Несмотря на неподготовленность большинства нацмен к поступлению на рабфаки, многие из них по политическим соображениям зачислялись на общие рабфаки, или же для них открывались в Москве специальные нац. группы. Опыт, однако, показал, что и по академическим и по другим причинам (климат, жилищные условия) целесообразнее расширить или вновь открыть нацотделения при рабфаках, находящихся в районах расселения соответствующих национальностей. Это должно быть учтено при проведении намеченных изменений в сети рабфаков.

4. Очень большим затруднением для Наркомпроса при проведении приемной кампании является то обстоятельство, что ежегодно после распределения мест на рабфаки между всеми командирующими организациями в Наркомпрос обращается целый ряд новых организаций, добивающихся мест на рабфаки. Так как у Наркомпроса запасных мест не остается, предоставление мест после разверстки приводит к увеличению конкурса и к ряду недоразумений, что крайне затрудняет работу и Наркомпроса и рабфаков. Ввиду этого необходимо: твердо установить число командирующих организаций и после распределения между ними разверстки никаких добавочных мест никому не давать или же оставить в распоряжении Наркомпроса запас мест на рабфаки для удовлетворения непредусмотренных потребностей.

5. Очень большим затруднением для рабфаков в начале каждого года является несовпадение начала бюджетного с началом учебного года

и возможность вследствие этого зачислять на стипендию студентов нового приема только с 1 октября, в то время как занятия начинаются с 1 сентября. Смягчить, а частью и вовсе устранить эти трудности можно путем предоставления рабфакам права выдавать студентам нового приема стипендию за сентябрь (частью или полностью) из остатков стипендиальных сумм, имеющихся к концу года на каждом рабфаке.

6. Большие затруднения при приеме создает трехкратная разверстка, так как приходится отказывать в приеме двум третям из числа прибывших по командировкам, а это крайне затруднительно. Кроме того на рабфаки и местные организации ложатся большие материальные тяготы, так как бо́льшинство командированных на рабфаки не имеет средств для существования в период приема и не имеет средств на обратный проезд. Но, несмотря на эти трудности, все рабфаки единогласно высказываются за сохранение трехкратной разверстки, так как опыт двух лет показал, что она является единственным средством для отбора более подготовленного кадра при приеме. Только для рабфаков с большим районом комплектования должна быть установлена двухкратная или даже более низкая норма разверстки (Сибирь, Урал, Москва и Ленинград в части общереспубликанской разверстки). Что касается самого принципа приема по разверстке, то для дневных рабфаков он должен быть сохранен полностью, так как свободный прием помимо других причин невозможен уже вследствие чрезмерного наплыва желающих поступить на рабфаки.

Для вечерних рабфаков, как показывает частичный опыт, целесообразно для отбора более подготовленных допустить наряду с разверсткой также и прием во вторую очередь по рекомендациям партийных и профессиональных организаций без разверстки мест.

7. Установленное для текущего года время приемной кампании (с 1 августа по 25 сентября), как показал опыт, оказалось слишком длительным, если принять во внимание все указанные выше материальные трудности, связанные с приемом. Ввиду этого представляется целесообразным на будущий год установить срок приема с 15 августа до 1 сентября, причем занятия должны начинаться также с 1 сентября.

Имеется ряд других моментов, создающих затруднения при приеме на рабфаки. Опыт текущего и прошлых годов необходимо учесть при подготовке и проведении приема в будущем году в целях устранения или смягчения ряда трудностей. Но, разумеется, необходимо иметь в виду, что многие трудности вытекают из конкретных условий, при которых протекает прием, и не могут быть устранены, пока не изменятся эти условия.

РАБОЧЕЕ ОБРАЗОВАНИЕ

Донников А. В.

Рабочее образование в системе народного образования [1]

(Из доклада в научно-педагогической секции ГУС)

Тезисы М. Н. Покровского к докладу на съезде зав. ОНО о системе народного образования указывают, что профессионально-техническое (а в том числе и рабочее) образование входит в систему народного образования, как система учреждений, строящихся над семилетней единой трудовой школой. Анализ существующей сети учреждений среднего и низшего профтехнического образования и рабочего образования показывает, что в силу ряда причин эта схема построения системы народного образования еще не осуществлена.

Так, например, в систему рабочего образования, по схеме ГПФ РСФСР, в данный момент входят следующие типы учебных заведений:

А. Для подростков, занятых в предприятиях и состоящих в их броне:

1) школы фабрично-заводского ученичества, 2) школы сельскохозяйственного ученичества, 3) школы конторско-торгового ученичества, 4) школы строительного ученичества, 5) школы транспортного ученичества, 6) школы теоретических занятий для бригадного и индивидуального ученичества [2].

Б. Для взрослых, занятых в производстве:

1) проф.-технические курсы предварительной квалификации, 2) проф.-технические курсы повышения квалификации, 3) проф.-технические курсы мастеров, 4) вечерние рабочие техникумы.

Все эти учебные заведения, согласно решениям Всесоюзного съезда 1924 г. по рабочему образованию, характеризуются двумя признаками:

во-первых, они обслуживают исключительно занятых на производстве подростков и взрослых рабочих и,

во-вторых, они ставят своей задачей подготовку работника с определенной производственной квалификацией.

В силу этого положения в систему рабочего образования и не могут быть включены учебные заведения, хотя и обслуживающие рабочих, занятых на производстве, но не дающие производственной квалификации, соответствующей по специальности работе, которую выполняют учащиеся в свои часы ежедневной работы на предприятии.

Вот почему, между прочим, Главпрофобр после пересмотра сети техникумов и исключил из сети вечерних рабочих техникумов те из них,

---

[1] В порядке обсуждения.

[2] В своем докладе комиссии по рабоч. обр. при научно-пед. секции ГУС я эту школу, согласно утв. СНК РСФСР „Положения о школах раб. подростков", называл „школою при производстве". Этот термин не привился и часто заменяется термином „ВРШ" — вечерняя рабочая школа — о чем см. ниже.

МАТЕРИАЛЬНАЯ БАЗА
НАРОДНОГО ОБРАЗОВАНИЯ

А. Васильев

Государственный бюджет Наркомпроса на 1926—27 год

Государственный бюджет РСФСР на 1926/27 год

Рост бюджета РСФСР за трехлетие 1923/24—1925/26 гг. характеризуется следующими цифрами:

Гос. бюджет РСФСР в тысяч. рубл. [1]	1923/24 г.	1924/25 г.	Увел. в %	1925/26 г.	Увел. в %
Доходы	51.130	229.915	349,7	469.211	104,0
Расходы	191.924	282.946	47,4	461.928	63,3
Дефицит	140.794	53.031	—	—	—
Превышение доходов над расходами	—	—	—	7.283	—

Исключительный рост бюджета РСФСР за последнее трехлетие объясняется, с одной стороны, необычайно быстрым развитием производительных сил народного хозяйства, с другой—постепенным развертыванием системы государственных финансов и наконец теми изменениями, которые за эти годы внесены в бюджетное законодательство в отношении распределения доходных источников между бюджетом Союза и бюджетами союзных республик. 1926/27 бюджетный год открывает новый период. Восстановительный процесс в области народного хозяйства закончился. Начавшийся период реконструкции народного хозяйства предполагает более медленный темп его развития. Развертывание системы государственных финансов в смысле изыскания новых доходных источников в общих чертах также следует считать законченным, и рост бюджета в дальнейшем должен происходить в соответствии с ростом народного хозяйства, т.-е. более медленным темпом по сравнению с предшествующими годами. Изменения в бюджетном законодательстве вызваны стремлением к бездефицитному сбалансированию бюджетов союзных республик. Бюджет РСФСР на 1925/26 г. составлен уже без дефицита и даже

[1] Суммы доходов и расходов показаны в таблице без отчислений в местные средства; за 1923/24 и 1924/25 гг. приведены цифры по исполнению бюджета, за 1925/26 г. показаны назначения по бюджету РСФСР, утвержденному ЦИК СССР.

с некоторым превышением доходов над расходами. Однако некоторые изменения бюджетного законодательства в смысле расширения доходной части республиканских бюджетов еще имеют место при построении бюджета на 1926/27 г. и возможны в последующие годы в целях дальнейшего укрепления бюджетов союзных республик и более полного удовлетворения их нужд.

Проект государственного бюджета РСФСР на 1926/27 г., принятый СНК РСФСР по доходам и расходам в сумме 805.940.558 р., в процессе прохождения через законодательные органы Республики претерпел ряд существенных изменений и окончательно утвержден III-й сессией ВЦИК 18 ноября 1926 г. в следующих суммах:

Общий свод доходов РСФСР

Наименование доходов	Назначено на 1925/26 г.	% к итогу	Назначено на 1926/27 г.	% к итогу	Увелич. в абсолютн. числах	Увелич. в %
1. Прямые налоги . . .	390.436.355	60,3	527.270.000	63,7	+136.833.645	35,1
2. Косв. налоги (по Карельск. АССР) . . .	674.564	0,1	1.700.000	0,2	+ 1.025.436	152,0
3. Пошлины	86.506.500	13,4	88.000.000	10,6	+ 1.493.500	1,7
4. Доходы от госимуществ. и предприятий . . .	157.358.463	24,3	199.000.558	24,0	+41.642.095	26,5
5. Разные доходы . . .	12.541.787	1,9	12.420.000	1,5	— 121.787	1,0
Всего доходов	647.517.669	100	828.390.558	100	+180.872.889	27,9
Всего доходов без отчисл. в местн. средства . . .	469.211.359	—	522.448.058	—	53.236.699	11,4

Общий свод расходов РСФСР

Наименование расходов	Назначено на 1925/26 г.	% к итогу	Назначено на 1926/27 г.	% к итогу	Увелич. в абсолютн. числах	Увелич. в %
1. Необъедин. ведом. . .	219.153.747	34,1	256.973.469	31,0	+ 37.819.722	17,3
2. Объедин. ведом. . . .	65.778.046	10,3	70.156.749	8,5	+ 4.378.703	6,6
3. Автономн. ССР . . .	30.705.145	4,8	38.462.087	4,6	+ 7.756.942	25,3
4. Фонды:						
Резервн. фонд СНК .	21.000.000	3,3	9.635.753	1,2	— 11.364.247	54,1
Субвенц. фонд. . . .	52.242.392	8,1	16.570.000	2,0	— 35.672.392	68,3
Участие Карелии в общесоюзн. расходах .	850.000	0,1	850.000	0,1	—	0,0
Отчисления в местн. бюджет	178.306.310	27,8	305.942.500	36,9	+127.636.190	71,6
Итого по фондам . .	252.398.702	39,3	332.998.253	40,2	+ 80.599.551	31,9
5. Финансирование нар. хоз.	74.146.000	11,5	129.800.000	15,7	+ 55.654.000	75.1
Всего расход. . . .	642.181.640[1]	100	828.390.558	100	+186.208.918	29,0
Всего расх. без отчисл. в местн. средства .	463.875.330	—	522.448.058	—	58.572.728	12,6

[1] Расходная часть бюджета РСФСР на 1925/26 г. утверждена ЦИК СССР в сумме 640.234.474 р. В целях правильного сопоставления бюджетов 1925/26 и 1926/27 гг. в таблице учтены те изменения, которые сделаны на 1926/27 г. в отношении передвижения некоторых расходов из бюджета Союза в бюджет РСФСР и обратно, а также из сметы одного ведомства в смету другого внутри бюджета РСФСР.

Доходная часть бюджета РСФСР на 1926/27 г. исчислена в сумме 828.390.558 р. Увеличение по сравнению с истекшим годом составляет 27,9%. Анализируя рост бюджета РСФСР в текущем году, необходимо прежде всего отметить, что в основу построения бюджета РСФСР на 1926/27 г. был положен новый закон о бюджетных правах Союза и союзных республик, утвержденный СНК СССР 2/VI—1926 г., который оказал значительное влияние на объем доходной части бюджета РСФСР в сторону его расширения. Согласно этому закону отчисления от прямых налогов Союза в бюджеты союзных республик установлены в размере 99% всех поступлений на территории данной республики против 90%, принятых по бюджету 1925/26 г. Сверх того в бюджеты союзных республик вносятся 50% доходов от концессий союзного значения и 100%— от реализации госфондов на территории данной республики. В общем новый закон о бюджетных правах Союза и союзных республик увеличивает объем доходной части бюджета РСФСР на 6,6%; другими словами, если бы в 1926/27 г. бюджет РСФСР был построен на основе законодательства 1925/26 г., то рост бюджета РСФСР по сравнению с истекшим годом составил бы только 20%.

Другим законодательным актом, оказавшим не меньшее влияние на построение бюджета РСФСР на 1926/27 г., является новое Положение о местных финансах, утвержденное ЦИК СССР 25 апреля 1926 г. Это Положение, уточняя разграничение функций государственного и местного бюджетов, во-первых, разгружает расходную часть местных бюджетов путем передачи на госбюджет некоторых расходов, проходивших в 1925/26 г. по местному бюджету, и, во-вторых, увеличивает размер отчислений от государственных налогов и доходов в местные средства. В 1926/27 г. переданы с местного бюджета на госбюджет: содержание мест заключения губернского значения, расходы по хозяйственному обслуживанию техникумов и совпартшкол, содержание больниц губернского значения и содержание бирж труда. Общая сумма расходов, перенесенных с местного бюджета на госбюджет, составляет 11.882 тыс. р. В 1925/26 г. отчисления в местные средства составляли: от сельскохозяйственного налога 42,5%, от промыслового налога 45% и от лесного дохода 30%. Новое Положение о местных финансах устанавливает отчисления от сельскохозяйственного налога в размере 66,6%, от промналога в размере 50% и от лесного дохода в размере 40%. Общая сумма отчислений от государственных налогов и доходов в местные средства по бюджету 1926/27 г. составляет 305.942 тыс. р. против 178.306 тыс. р. в 1925/26 г., что дает увеличение в размере 71,6% при общем росте доходной части бюджета РСФСР на 27,9%. Таким образом новое Положение о местных финансах укрепляет материальную базу местных бюджетов за счет республиканского государственного бюджета. Если исключить из доходной части бюджета РСФСР за 1925/26 и 1926/27 гг. отчисления от государственных налогов и доходов, поступающие в местные средства, то рост оставшейся части бюджета РСФСР, рост так называемого „бюджета нетто" определится в размере 11,4% по сравнению с истекшим годом.

Расходная часть бюджета РСФСР, включая отчисления в местные средства (бюджет брутто), увеличилась по сравнению с истекшим годом на 29%; расходная часть бюджета нетто увеличилась только на 12,6%. Некоторое различие в росте доходной и расходной частей бюджета объясняется наличием свободного резерва по бюджету 1925/26 г., в то время как бюджет на 1926/27 г. сбалансирован без превышения доходов над расходами.

Задачи индустриализации страны потребовали коренного пересмотра всей расходной части бюджета РСФСР на предмет выделения возможно

больших средств на нужды реконструкции народного хозяйства. Перераспределение средств внутри бюджета РСФСР согласно директивам правительства проведено по линии стабилизации зарплаты, сокращения административно-хозяйственных расходов и обеспечения роста социально-культурных расходов наравне с ростом бюджета РСФСР в целом. Общий прирост бюджета нетто составляет 58.572.728 р. Расходы по финансированию народного хозяйства исчислены на 1926/27 год в сумме 129.800.000 р. против 74.146.000 р. в истекшем году. Следовательно увеличение расходов на нужды народного хозяйства составляет 55.654.000 р., т.-е. 95% всего прироста бюджета нетто.

Расходы ведомств, включая АССР, в 1926/27 г. исчислены в сумме 365.592.305 р. против 315.636.938 р., отпущенных по бюджету истекшего года. Увеличение составляет 49.955.367 р., или 15,8%. Приведенные цифры показывают номинальный рост ассигнований по сметам ведомств и нуждаются в некоторых коррективах. Для правильной оценки роста ассигнований по сметам ведомств необходимо учесть следующие моменты: во-первых, в 1926/27 г. принят на госбюджет целый ряд расходов, прежде проходивших по местному бюджету, всего в сумме 11.882 тыс. р.; во-вторых, в бюджет РСФСР на 1926/27 г. включены некоторые расходы, проходившие в истекшем году по бюджету СССР или по сметам спецсредств, в сумме 5.840 тыс. р. Таким образом при сравнении назначений по сметам ведомств за 1925/26 и 1926/27 гг. надо из общей суммы прироста этих назначений исключить 17.722 тыс. р. Реальный прирост ассигнований по сметам ведомств, падающий на развитие сети учреждений и ее качественное улучшение, составляет только 32.233 тыс. р., или 10,2%.

Наконец необходимо отметить, что на рост расходов ведомств в 1926/27 г. оказал значительное влияние пересчет на 12 месяцев фонда зарплаты, отпущенного в середине истекшего года на подтягивание отставших групп и расширение штатов, и увеличение отчислений на соцстрах до 11% от фонда зарплаты вместо 10%. Пересчет зарплаты и увеличение отчислений на соцстрах вызвали увеличение ассигнований по сметам ведомств на 12.883 тыс. р. Выделение значительных ассигнований на нужды народного хозяйства и необходимость увеличения ассигнований по сметам ведомств повели к сокращению субвенционного фонда и резервного фонда СНК. Субвенционный фонд уменьшился с 52.242 тыс р. до 16.570 тыс. р. и резервный фонд СНК—с 21.000 тыс. р. до 9.636 тыс. р. Сокращение резервного фонда СНК по существу падает на помощь местному бюджету, так как в 1925/26 г. из резервного фонда было выделено 13.000 тыс. р. в качестве дотации на покрытие дефицитов по местным бюджетам, а в 1926/27 г, дотация местным бюджетам не предусматривается. Такое сокращение оказалось возможным в связи с увеличением отчислений от госналогов и госдоходов в местные средства и перенесением части расходов с местного бюджета на госбюджет. Сопоставляя все виды помощи местным бюджетам за счет республиканского бюджета, мы получим следующую картину:

Наименование расхода.	1925/26 г.	1926/27 г.
1. Отчисления от госналогов и госдоходов .	178.306.310	305.942.500
2. Субвенционный фонд	52.242.392	16.570.000
3. Дотация	13.000.000	—
4. Расходы, перенесенные на госбюджет . .	—	11.882.400
Итого	243.548.702	334.394.900

Таким образом, несмотря на резкое сокращение субвенционного фонда и полный отказ от дотаций, помощь оказываемая местным бюджетам за счет госбюджета, реально возрастает на 90.847 тыс. р., или на 37,3%, при общем росте бюджета брутто на 29%.

Рост расходов на народное образование по сметам Наркомпросов и их доля в бюджете РСФСР за трехлетие 1924/25—1926/27 гг.

Первое место в бюджете РСФСР по своей абсолютной величине занимают расходы на народное образование. Рост расходов на народное образование и их удельный вес в бюджете РСФСР за трехлетие 1924/25—1926/27 гг. характеризуются следующими цифрами:

Назначено	Общая сумма ассигнований на нар. образование по сметам НКП РСФСР и НКП АССР	Бюджет РСФСР брутто	Бюджет РСФСР нетто	Общая сумма расходов по сметам ведомств РСФСР	Удельн. вес ассигнований на нар. образование в бюдж. брутто	Удельн. вес ассигнований на нар. образование в бюдж. нетто	Удельн. вес ассигнований на нар. образование в общ. сумме ассигнований по сметам ведомств.
На 1924/25 г. . .	76.216.801	363.271.682	278.980.138	220.087.238	21,0	27,3	34,6
„ 1925/26 г. . .	106.881.606	642.181.640	463.875.330	315.636.938	16,6	23,0	33,9
„ 1926/27 г. . .	127.696.496	828.390.558	522.448.058	365.592.305	15,4	24,4	35,0

Приведенные цифры показывают, что удельный вес расходов на народное образование, проходящих по сметам Наркомпросов, в бюджете брутто постепенно падает, снижаясь с 21,0% до 15,4%; другими словами, рост расходов на народное образование из года в год отстает от роста расходов по бюджету РСФСР в целом. Однако эти цифры не показательны, и было бы преждевременно делать отсюда неблагоприятные выводы. Падение удельного веса расходов на народное образование в бюджете брутто объясняется в значительной степени более быстрым ростом отчислений от госналогов и госдоходов в местные средства, а эти отчисления в конечном итоге в значительной части идут на расходы по народному образованию, проводимые по местному бюджету. Для более правильной оценки роста расходов на народное образование их следует сопоставить с общей суммой расходов по бюджету нетто. Удельный вес расходов на народное образование в бюджете нетто в 1924/25 г. составляет 27,3%, в 1925/26 г. снижается до 23,0% и в 1926/27 г. возрастает до 24,4%. Снижение доли расходов на народное образование в 1925/26 г. объясняется, с одной стороны, увеличением субвенционного и резервного фондов, с другой—выделением значительных ассигнований на финансирование народного хозяйства, прежде проходивших по бюджету СССР. В 1926/27 г., несмотря на дальнейший рост ассигнований на нужды народного хозяйства, имеет место некоторое увеличение доли расходов на народное образование; иначе говоря, рост расходов на народное образование (19,5%) опережает рост расходов по бюджету нетто (12,6%). Наконец, если взять для сравнения расходы по сметам ведомств РСФСР.

то окажется, что доля расходов на народное образование в общей сумме расходов ведомств является за последние три года довольно устойчивой, колеблясь от 34,6% до 35,0%.

Расходы на народное образование по сметам Наркомпроса РСФСР и Наркомпросов АССР

Общая сумма расходов на народное образование распределяется между Наркомпросом РСФСР и Наркомпросами АССР следующим образом:

Наименование республик	Назначено на 1924/25 г.	Назначено на 1925/26 г.	Увелич. в %	Назначено на 1926/27 г.	Увелич. в %
1. Башкирская	842.446	1.151.601	—	1.457.357	—
2. Бур.-Монгольская.	153.522	256.326	—	390.68	—
3. Дагестанская	190.918	348.892	—	573.019	—
4. Казакская	2.709.927	3.295.410	—	4.007.350	—
5. Карельская	110.283	154.522	—	267.310	—
6. Крымская	537.616	710.568	—	858.656	—
7. Немцев Поволжья	253.544	344.628	—	478.608	—
8. Татарская	1,085.015	1.963.729	—	2.461.781	—
9. Чувашская	137.672	409.121	—	592.849	—
10. Якутская	272.120	442.143	—	559.944	—
Итого по АССР	6.293.063	9.076.940	44,2	11.647.563	28,3
„ „ НКП РСФСР .	69.923.738	97.804.666	39,9	116.049.933	18,7
Всего . . .	76.216.801	106.881.606	40,2	127.697.496	19,5

Приведенные цифры показывают, что рост расходов на народное образование по АССР составляет в 1925/26 г. 44,2% и в 1926/27 г. 28,3%, в то время как бюджет НКП РСФСР за те же годы увеличивается соответственно на 39,9% и 18,7%. Таким образом рост расходов на народное образование по АССР происходит более быстрым темпом по сравнению с РСФСР, причем это соотношение в 1926/27 г. складывается особенно значительно в пользу АССР.

Бюджет Наркомпроса РСФСР на 1926/27 год

Бюджет НКП РСФСР, как выше указано, утвержден на 1926/27 г. в сумме 116.049.933 р. против 97.804.666 р., назначенных по бюджету истекшего года. Увеличение составляет 18.245.267 р., или 18,7%. Следовательно рост ассигнований по смете НКП РСФСР, значительно

отставая от роста бюджета брутто (29%), почти в такой же мере опережает рост бюджета нетто (12,6%). В связи с неравномерным ростом бюджетов брутто и нетто удельный вес ассигнований по смете НКП РСФСР в бюджете брутто понижается с 15,2% до 14% и в бюджете нетто возрастает с 21,1% до 22,2%.

Однако необходимо отметить, что приведенные цифры показывают только номинальный рост ассигнований по смете НКП РСФСР и ни дают верного представления о размерах реальных достижений в области укрепления материальной базы народного образования. Для правильной оценки этих достижений необходимо исключить из общей суммы прироста бюджета Наркомпроса те ассигнования, которые падают на расходы, проходившие в истекшем году по местному бюджету или по спецсредствам, упраздненным в текущем году.

Во-первых, согласно новому „Положению о местных финансах" в 1926/27 г. переданы с местного бюджета на госбюджет расходы по хозяйственному обслуживанию техникумов и совпартшкол; эти расходы составляют в общей сложности 3.350.049 р.

Во-вторых, с начала 1926/27 бюджетного года прекращены отчисления от промышленности на субсидирование профтехнического образования. В 1925/26 г. за счет фонда субсидирования отпущено на нужды профтехнического образования 8.550 тыс. р. В 1926/27 г. по сметным предположениям ВСНХ ожидается к поступлению 5.600 тыс. р., часть которых составляют отчисления от промышленности за последний квартал 1925/26 г., а часть является недоимкой за предшествующий период. Исходя из предположения, что 15% предполагаемых поступлений от промышленности перейдет как недоимка на 1927/28 г., можно с большей вероятностью считать, что реальные поступления на нужды профтехнического образования за счет отчислений от промышленности составят в текущем году около 4.750 тыс. р., т.-е. уменьшатся по сравнению с истекшим годом на 3.800 тыс. р. Согласно постановлению СНК РСФСР от 25 августа 1926 г. сокращение поступлений по фонду субсидирования должно быть предусмотрено в бюджете НКП путем соответственного увеличения ассигнований на нужды профтехнического образования. Эта компенсация исчислена по бюджету НКП на 1926/27 г. в сумме 3.800 тыс. р.

Наконец из бюджета НКП на 1926/27 г. следует исключить ссуду Госкино в размере 200 тыс. р. на постановку кинокартины к 10-летию Октябрьской революции как расход, не имеющий прямого отношения к нуждам народного образования.

Таким образом, из общей суммы увеличения бюджета НКП в 1926/27 г. следует исключить 7.350.049 р. Реальный прирост ассигнований по бюджету НКП, падающий на расширение сети и ее качественное улучшение, составит 10.895.218 р., или (11,1%), т.-е. окажется несколько выше общего роста ассигнований по сметам ведомств РСФСР, исчисленного по тому же методу (10,2%).

ПРОСВЕЩЕНИЕ НАЦМЕН

А. Блинников

Новая письменность у народностей нерусского языка

За советское время создана письменность у вотяков, мари (черемисов), мордвы, коми (зыряне, пермяки), ойратов, хакассов, калмыков, якутов, ингушей, чеченцев. Якуты, ингуши и чеченцы за основу своего алфавита взяли латинские буквы, все остальные—русские.

И те и другие для обозначения звуков, которые свойственны только речи данной национальности, создали новые буквы из комбинаций букв основного алфавита и различных надстрочных знаков (ä ÿ) или путем изменения начертания букв („*а*"—русское „*ль*" „*ь*"—русское „*сь*").

Вот как записываются слова „Советская власть" на новых письменностях:

На калмыцкой—хӯвин йосн.
На марийской—канаш кыл.
На коми (зырянской)—сӧвет влаьт.
На вотской—кенешо власть.
На ойратской—совет Башкаруу.
На хакасской—совет Басхаруу.
На осетинской—sovetton xicanuad.
На чувашской—канаш власĕ (или совет власĕ).
На мордовской—советской власть.

На языках этих народов печатаются школьные учебники, литература для взрослых, издаются газеты, листовки, обращения.

Этими письменностями пользуются сотни и тысячи человек в частной переписке между собой. Тысячи детей учатся выражать свои мысли этими знаками, научаются понимать мысли других людей, записанные этими знаками. Сотни тысяч взрослых и детей на бумаге увидали с в о и р о д н ы е с л о в а, те слова, которые до советской власти в глазах чиновников считалось позорным даже произносить, не только писать. И рядом с родными словами они увидали новые слова, новые имена, которые принесли им избавление. Советы, Ленин, Октябрьская Революция, коммунистическая партия, — эти слова стали такими же близкими, родными как и свои национальные.

Письменность—цемент для народа

Когда-то создание письменности для народа считалось явлением большой важности. Это было почти гранью между исторической жизнью народа и доисторической. Человеческое слово, которое по русской пословице „выпустишь—не поймаешь",—это слово поймано, „записано пером—не вырубишь топором", по другой пословице.

НАРОДНЫЙ КОМИССАРИАТ ПО ПРОСВЕЩЕНИЮ

Пролетарии всех стран, соединяйтесь!

НАРОДНОЕ ПРОСВЕЩЕНИЕ

ВОПРОСЫ
ПОЛИТИКИ И ОРГАНИЗАЦИИ
НАРОДНОГО ПРОСВЕЩЕНИЯ

ФЕВРАЛЬ
№ 2

ЕЖЕМЕСЯЧНЫЙ ЖУРНАЛ НАРКОМПРОСА РСФСР

ГОСУДАРСТВЕННОЕ ИЗДАТЕЛЬСТВО
МОСКВА — 1927 — ЛЕНИНГРАД

ОГЛАВЛЕНИЕ

СЪЕЗД НАУЧНЫХ РАБОТНИКОВ. Стр.

А. Луначарский.—Итоги всесоюзного съезда научных работников 3

ВЫСШАЯ ШКОЛА.

А. Луначарский.—Состояние высшего образования и перспективы его развития 6

Т. Болотский.—Научные работники высших учебных заведений РСФСР на 1/VI 1926 года 11

ВОПРОСЫ ВСЕОБЩЕГО ОБУЧЕНИЯ.

П. Григорьев.—Очередные организационные мероприятия в деле всеобщего обучения 19

И. Богданов.—Переросники и второгодники при определении охвата детей школой 24

ШКОЛА II СТУПЕНИ.

М. Пистрак.—О профессионализации II-го концентра II-ой ступени 32

Е. Кушнир.—О программах ГУС для школ II-ой ступени 38

И. Векслер.—По школам Ленинграда 42

А. Еголин.—В школах повышенного типа соцвоса Тверской губ. 51

ОРГАНИЗАЦИЯ МЕТОДИЧЕСКОЙ РАБОТЫ.

Н. Чехов.—О методической работе учителя в школе 55

УЧЕБНИКИ И ДЕТСКАЯ КНИГА.

З. Лилина.—К вопросу о качестве учебной методической и детской литературы . 63

М. Воронков.—Учебная книга в 1926 г. 66

ТЕХНИКУМЫ.

Д. Эпштейн.—Итоги приема в техникумы в 1926 году 73

ОРГАНИЗАЦИОННЫЕ ВОПРОСЫ.

И. Перель.—Основные черты производственного плана Админоргупра Наркомпроса 84

П. Каган.—Управление народным образованием в СССР 94

ОБЗОРЫ.

Б. М.—В Коллегии Наркомпроса (за месяц) 112

ГЕНРИХ ПЕСТАЛОЦЦИ.

С. Мартолина 121

В. М. ФРИЧЕ.

А. Луначарский 124

НА МЕСТАХ.

А. Иоаннисиани.—С чем начался учебный год 126

С. Белоусов.—В школах Рогожско-Симоновского района Москвы 128

М. Лановенко.—Массовая школа в Новохоперском уезде 135

ЗА ГРАНИЦЕЙ.

М. Штейнгауз.—Комплекс и навыки в австрийской школе 138

БИБЛИОГРАФИЯ.

Список художественной детской литературы к комплексным темам программ ГУС 149

В. Чарнолуский.—Бюллетени просвещения 153

Годовым подписчикам на журнал „НАРОДНОЕ ПРОСВЕЩЕНИЕ“, внесшим подписную плату за год полностью вперед, высылается с № 2-м бесплатно приложение „Учительский календарь на 1927 год“.

ШКОЛА II СТУПЕНИ

М. Пистрак

О профессионализации II концентра II ступени

Практика мест за два года, прошедших от принятия коллегией НКП постановления о реорганизации II концентра, показала, что профессионализация — жизненный шаг. Взятое направление оправдало себя почти всюду, где были созданы достаточные предпосылки, т.-е., где была соответствующая материальная база, где имелись преподавательские силы, где школа связалась с соответствующими организациями и учреждениями и учла потребности района в рабочей силе данной отрасли труда, где правильно и организованно проводилась практика учащихся. Необходимо здесь же отметить, что далеко не всегда и не всюду эти предпосылки были созданы. Частенько профессионализация проводилась без учета условий и возможностей, без достаточной подготовки, без наличия данных, обеспечивающих успешность работы. В таких случаях мы имеем мало результатов. Да и какие могут быть результаты, когда уклон меняется два раза в год или когда нет ни одного преподавателя по специальным предметам?

Имеющийся опыт (небольшой и за короткий срок) не дает достаточного материала, чтобы практически подкрепить все детали в построении разных уклонов во II концентре. Однако этот опыт вполне достаточен, чтобы выявить наметившиеся отклонения от той принципиальной линии, которая устанавливается постановлением коллегии НКП и подкреплена всероссийским совещанием по II ступени в июле 1925 г. Выкристаллизовываются два таких отклонения. Одно из них можно связать с Ленинградом, другое с Москвой.

Мы будем ниже говорить о московском и ленинградском течениях, поскольку эти течения наиболее ярко выразились как в практике школ этих городов, так и в литературных материалах.

II концентр должен разрешить две задачи: во-первых, дать достаточное общее образование, подготовляя тем самым учащихся для успешного продолжения образования в вузе, во-вторых, — дать одновременно некоторую ориентировку в определенной отрасли труда, достаточную для того, чтобы по окончании школы учащийся мог получить заработок в этой отрасли и в процессе работы достаточно быстро приобрести среднюю квалификацию [1]. Вместе с тем, поскольку профессионализация связывается с практикой учащихся в учреждении, поскольку специальные предметы имеют прикладной характер, где проявляется необходимость использования общего образования, — профессионализация подталкивает

[1] Под термином „средняя" следует понимать: ниже той, какая дается техникумом, но выше той, которую можно за 1—2 года приобрести после семилетки без дальнейшей теоретической подготовки.

„практизацию" нашей школы, усиливает в ней трудовое начало и политехническую основу.

Ленинградская точка зрения перекладывает центр тяжести на первую задачу II концентра, считает профессионализацию временным средством для скорейшего осуществления политехнической школы. Эта точка зрения исходит из того, что активные методы обучения, требования его конкретности, связь с производством и окружающей жизнью, — толкают школу к более углубленному изучению непосредственно доступных явлений жизни, производственного и общественного окружения школы. Профессионализация мыслится только как средство использования окружения, как момент усиления краеведческой работы, ориентирующей учащихся в соответствующих местным условиям окружения отраслях труда.

Такой взгляд на профессионализацию страдает и недооценивает один весьма важный момент. Дело в том, что профессионализирование II концентра имеет целью не только использовать производственное и общественное окружение школы как средство политехнизации школы, как „дидактический материал", но и быть полезным этому окружению, готовя для него нужных работников, нужных не „вообще" для производства, а по конкретным требованиям и хозяйственных и планирующих органов края.

В целевой установке девятилетки (по существу ленинградской точки зрения) момент профессионализации заменяется моментом профориентации, и то лишь постольку, поскольку эта профориентация вытекает из краеведческо-политехнической постановки школы.

Московское течение отрывает организационно II концентр от семилетки, превращая 8-й и 9-й годы в „спецкурсы", готовящие узких специалистов низшей и средней квалификации.

Москва не видит особой нужды для спецкурсов ориентироваться на производственное окружение и мало об этом беспокоится. Для нее важно дать подготовленного узкого специалиста; выбор специальности для данной школы становится в зависимости от двух причин: а) от наличия материальной базы и педагогического персонала, б) от того, имеется ли данная специальность в том списке нужных для Москвы специальностей, который определен (вернее должен быть определен) совместно с хоз. и планирующими органами Москвы. Такая постановка дела приводит:

а) к разрыву между основными методами работы в семилетке и на спецкурсах (что углубляет и организационное отделение II концентра от семилетки);

б) к формальному (без остатков краеведческого подхода) усвоению общеобразовательных знаний на узкой базе данной специальности;

в) к оттеснению общеобразовательных требований на второй план требованиями специализации.

Разница между спецкурсами и техникумом остается только количественная — она вызывается только разной продолжительностью обучения (и материальной базой) техникума и спецкурсов; таким образом спецкурсы представляют собой плохой (ухудшенный) техникум.

Совершенно очевидно, что точка зрения Москвы еще дальше, чем Ленинграда, отходит от основных принципов профессионализации, принятых Наркомпросом. Московское течение должно привести, во-первых, к ухудшению постановки дела в семилетке, поскольку нет влияния старших годов обучения на детский коллектив семилетки, во-вторых, к тенденции объявить семилетку законченной средней школой — это уже имеется, отсюда, в-третьих, к отступлению от принятой в РСФСР системы народного образования с девятилеткой как основной политехнической школой. Превращение спецкурсов в профшколу, а это естествен-

ная их эволюция, отрезает пути для развития девятилетки в основную общеобразовательную школу, которой она по существу остается, если придерживаться профессионализации на принципах Наркомпроса.

Точка зрения Наркомпроса проходит как бы между указанными крайними течениями, больше приближаясь к ленинградскому течению.

По мысли постановлений НКП школа II ступени в ее II концентре остается общеобразовательной и политехнической школой: II концентр не только формально организационно, но и органически (в смысле основной целевой установки методов и производственного краеведения) неразрывно связан с семилеткой. Вместе с тем II концентр должен дать не только самую большую ориентировку какой-либо весьма широкой отрасли труда, но и более или менее углубленную ориентацию в определенной профессии.

Правильная позиция в вопросе профессионализации выдвигает четыре основных условия для ее успешного осуществления:

а) выбор уклона должен отвечать материальной базе и педагогическим силам школы;

б) уклон должен находиться в соответствии с непосредственным производственным (бытовым) окружением школы; выбор уклона должен вместе с тем итти по преимуществу по линии тех областей хозяйственной и государственной деятельности, где квалификации базируются на достаточной общеобразовательной и общественно-политической подготовке;

в) уклон должен быть согласован с требованиями на определенную рабочую силу со стороны хоз. и планирующих органов и со степенью удовлетворения этой рабочей силы со стороны соответствующих учебных заведений;

г) II концентр должен дать настолько подготовленного работника, чтобы окончивший по истечении стажевого года практической работы мог достичь квалификации массового низового работника.

Имеющийся опыт показывает, что на практике больше всего грешат против первого условия; имеющиеся же теоретические уклоны усиливают второе условие, ослабляя третье (Ленинград), или наоборот (Москва).

Разбирая выявившиеся отклонения от правильной и принципиальной линии и намечая конкретные мероприятия для дальнейшего в отношении профессионализации, необходимо учесть и условия момента „сегодняшнего дня“ II ступени. Здесь нужно указать и ответить на одно важное обстоятельство.

Результаты приема в вузы и техникумы за последние два года говорят о том, что исчерпываются кадры рабочих и крестьян, которые, минуя нормальную общеобразовательную школу, могли бы следовать в профучебные заведения. Это повышает удельный вес II ступени как коридора в вуз. Этому же обстоятельству способствует необходимость, с точки зрения хозяйственной целесообразности, омолодить состав вузов, привлекая в них в максимальном количестве детей рабочих и крестьян. Вот почему должен быть сохранен политехнический общеобразовательный минимум знаний, обеспечивающий преемственность при поступлении в вузы. Надо считать кроме того, что II концентр в течение ближайших 2—3 лет будет заполняться теми учащимися, которые пережили наиболее тяжелые годы школьной жизни и следовательно наименее подготовлены. Это обязывает на ближайшее время уделять максимум внимания общеобразовательным дисциплинам.

Следует ли, однако, из этого важного обстоятельства вывод, что можно вообще отказаться от профессионализации? Завести „безуклонный“ уклон? Это кажется очень заманчивым в особенности потому, что учащиеся, оканчивающие школу, почти на 100% стремятся в вуз. Но это при зрелом размышлении совершенно неприемлемо.

Число окончивших II ступень за последние годы превосходит 50.000 (ежегодно). Прием в вузы был около 22.000; из этого числа около половины заполнено окончившими II ступень, т.-е. всего 20% всего числа окончивших. Если учесть то, что, во-первых, развертывание сети повышенного образования пойдет быстрее, чем вузов (здесь намечено для 1927/28 года уменьшение приема на 10%), во-вторых, что непопавшие в вузы в данном году будут увеличивать число кандидатов в будущем (т.-е. конкурс идет между абитуриентами нескольких выпусков из девятилеток); в-третьих, что рабфаки и другие пути в вузы не будут особенно заметно сокращаться, то нужно считать, что 20% не будут нормально преуменьшенным, а 25% будут уже, вероятно, максимальным процентом, попадающим в вузы из выпуска II ступени. Остальная масса в 75% вынуждена будет немедленно искать приложения своих сил, а без минимальной профессиональной подготовки это будет очень нелегко. Школа не может ни под каким видом жертвовать интересами 75% учащихся в пользу 25%, тем более, что „польза“-то от такой жертвы для 20% не больно высокой пробы.

Давление приведенных цифр меньше ощущается школой, чем непосредственное давление учащихся и родителей, полагающих что дело школы—„натаскивание“ к вузовским экзаменам, вынужденно и временно принявшим нежелательный и неприемлемый с точки зрения нашей педагогики характер. Это „вузовское“ давление объясняется, во-первых, безработицей особенно для малоквалифицированного (даже „интеллигентного“) труда, которая не сразу может быть изжита, во-вторых, тем, что пока фактически школа почти не дала и не могла дать никакой ни профориентации, ни специальности,—ведь мы только в самом начале реформы.

Это явление, несомненно, будет ослабевать, поскольку быстро развивающееся народное хозяйство будет предъявлять все бóльший спрос на практических работников средней квалификации. По мере изживания этого явления отпадет и то давление на среднюю школу, которое оказывает на нее население.

По этим причинам совершенно ясно, что не может быть и речи об отказе в какой-либо мере от профессионализации.

Вновь организуемым школам II ступени должен быть обязательно придан определенный профуклон. Что касается наличной сети, то профессионализация должна иметь место только после создания соответствующих условий, оговоренных в неоднократных директивах на этот счет Наркомпроса,—подготовленный педагогический персонал, материальную базу, согласованность с местными организациями, обеспечение практики и т. п.; это диктуется необходимостью учесть то обстоятельство, что то давление, которое производится на школу как со стороны некоторых кругов учительства II ступени, так и части населения в сторону возвращения II ступени на рельсы формально-общеобразовательной школы с единственной установкой на вуз, объясняется главным образом неумелым еще подходом к профессионализации II ступени, несозданием соответствующих предпосылок, что компрометирует самую идею профессионализации, неувязкой уклона с педтехникумами и вузами. Поэтому задача Наркомпроса и ОНО должна заключаться в том, чтобы в срочном порядке создать эти условия с тем, чтобы возможно было в течение ближайших 2—3—5 лет профессионализировать все школы II ступени.

Суммируя сказанное, можно установить следующие требования ко II концентру:

а) школа II ступени должна обеспечить достаточный объем общего образования, настолько широкий, чтобы окончивший II ступень мог успешно продолжать образование в вузе;

б) II концентр должен ориентировать учащихся в определенной специальности (характер их достаточно определен принятыми раньше решениями Наркомпроса) в такой мере, чтобы они (учащиеся) могли по окончании школы быть полезными работниками в данной специальности, могущими скоро и успешно (в течение стажевого года) приобрести на практике определенную, заранее установленную степень квалификации в избранной профессии;

в) девятилетка, как единая политехническая школа, должна оба указанных выше требования сочетать с основным характером (в отношении основной целевой установки методов работы и характера общеобразовательного материала) трудовой школы, как он выявлен в педагогическом направлении научно-педагогической секции ГУС;

г) в частности, в отношении учебных планов необходимо установить следующее соотношение между общеобразовательной и специальной частью: не менее 4/5 времени на общее образование на 8-м году обучения и 2/3 на 9-м году; остальное время — на специальную часть, включая практику, примерно, в размере 1/4 и 1/3 времени на специальную часть.

Необходимо здесь ответить на основной вопрос: можно ли убить сразу двух зайцев? И в вуз подготовить и дать профориентацию? Чтобы ответить на него, следует уяснить себе, почему подготовка в вуз была до сих пор недостаточна.

Здесь три причины. Первая — II ступень находилась в поисках новых путей: программного содержания, методов работы и т. д. Неизбежны были некоторые „издержки производства“, отразившиеся на успешности учащихся. Вторая причина — крайняя необеспеченность школы II ступени и ее учителя. Вторая ступень — самая дешевая школа. Учащийся в среднем в год стоит 35 — 39 р., цифра колеблется от 22 р. до 76 р. (Ленинград), т.-е. в 10 — 15 раз дешевле, чем студент техникума или рабфака.

Третья причина — и самая важная — в том, что окончившие (и оканчивающие в 1927/28 г., пожалуй, до 1932 г.) учащиеся не прошли девятилетней школы, а значительно более короткую. Не раньше 1923 года следует считать начало более или менее „нормальной“ (в кавычках и с восклицательным знаком) работы школы. Следовательно „нормальные“ выпуски мы получим в 1932 году. А пока идут выпуски почти не учившихся в I ступени. В этом, главным образом, причина неуспешности.

Более прочная, чем 2 — 3 года назад, программа, улучшающаяся, правда, медленно, материальная база школы и приближение к нормальной девятилетней продолжительности школы дадут возможность твердо обеспечить необходимый общеобразовательный минимум, достаточный и для вуза, и дать некоторую профподготовку.

Говоря об обеспечении общеобразовательного минимума, достаточного для дальнейшей успешной работы окончившего в вузе, необходимо, однако, оговориться, что подготовка к работе в вузе не решается в зависимости от одних только результатов сдачи конкурсного экзамена при приеме и что мы не отожествляем подготовку к работе в вузе с подготовкой к сдаче конкурсного экзамена при приеме. Несомненно, что конкурсные испытания (особенно в той форме, в какой они проводились) не только педагогически не выдерживают критики и являются только вынужденным временным явлением, но и не в состоянии определить (даже при наименее одиозной их постановке) степени пригодности

экзаменующегося к самостоятельной работе в вузе. Конкурсные испытания, учитывая уровень знаний, не учитывают уровня подготовки к самостоятельной работе, т.-е. важнейшего элемента для вуза.

Все это заставляет высказаться за необходимость изменения системы испытаний в том направлении, чтобы указанный важный момент уменья самостоятельно работать мог быть учтен.

В частности одним из коррективов в этом отношении в существующей системе проверки мог бы быть следующий: при приеме в вуз необходимо при прочих равных условиях отдавать предпочтение окончившим такой профуклон школы, который наиболее соответствует данному вузу. В данном случае данный специальный вуз будет получать студента уже ориентированного в этой специальности и частично уже работавшего и практически.

Вместе с тем необходимо разрешить еще один вопрос, пока неразрешенный, это — вопрос об увязке II ступени с техникумами. Здесь нет единой системы. Программы не рассчитаны так, чтобы по окончании девятилетки учащийся мог, не теряя одного или, еще чаще, двух лет, попасть в техникум.

Для этого необходимо увязать II концентр с техникумами, с тем чтобы:

а) по окончании II концентра учащиеся могли попадать на соответствующий (III) курс техникума, при чем преимущественное право поступления должно быть предоставлено при прочих равных условиях окончившим соответствующий уклон;

б) при этом не пострадала бы целевая установка девятилетней школы в общеобразовательном отношении и были бы сохранены излагаемые здесь принципы профессионализации.

Рассматривая с развиваемой точки зрения разработанные в прошлом году проекты программ для общего, педагогического и кооперативного уклонов, необходимо признать, что в основном своем построении (отвлекаясь от отдельных неудачных программ) эти программы правильно отражают направление профессионализации.

Эти проекты не следует, конечно, считать окончательными; дальнейшая работа над ними должна итти, придерживаясь принципов, которые выше изложены и которые в основном выявлены в программах, в направлении некоторой разгрузки и сжатия специальной части программ, а также отражения в общеобразовательных программах целей и задач уклона.

Сказанное выше суммирует все то, что было высказано на методическом совещании Главсоцвоса. Кроме того, совещание приняло еще несколько пунктов, не требующих комментариев, главные из которых следующие:

а) включить в устав единой трудовой школы профессионализацию II концентра (8-й и 9-й годы);

б) добиться законодательного оформления практики учащихся по уклону на 8-м и 9-м годах обучения;

в) вторично возбудить ходатайство перед Совнаркомом об отпуске стипендиальных сумм для обеспечения беднейших учащихся на профуклонах II ступени;

г) разработать вопрос об оформлении окончания учащимися школы II ступени;

д) установить государственный минимум для поступающих в вузы и техникумы.

Постановления Совещания ликвидируют имевшие место отклонения от основной линии реорганизации и указывают практический путь мероприятий ГСВ в отношении II концентра.

Е. Кушнир

О программах ГУС для школ II ступени

Программы ГУС для I ступени, проверенные на опыте массовой школы, пустили в ней довольно крепкие корни.

За сравнительно короткий срок более или менее четко выявились как достоинства этих программ, так и их недочеты. Учительство школ I ступени, подошедшее вначале с опаской к комплексному преподаванию, убедилось на практике, что целевая установка программ ГУС и метод ее проработки правильны и жизненны.

Указания, идущие от широких учительских масс, касались преимущественно необходимости упрощения и детализации программ и их приспособления к объективным условиям советской школы.

По этому пути пошли ГУС и ГСВ, и многие коррективы с мест были соответствующим образом использованы.

В менее благоприятных условиях протекала работа по проведению в жизнь программ ГУС для II ступени.

Пробить брешь здесь было значительно труднее.

Как условия работы, так и весь педагогический процесс в старших группах нашей школы протекают при более сложной обстановке.

Комплексность преподавания, использование краеведческой базы, связь преподавания с жизнью упираются во II ступени в ряд препятствий, для преодоления которых требуется значительно больше времени, чем в I ступени.

Тут и большая приверженность к традициям старой школы второступенца-педагога, спеца по преподаванию определенных дисциплин, и требования техникума и вуза, и тяга учащихся в вуз, и многое другое.

Все это в значительной мере способствовало тому, что программы, выпущенные впервые ГУС для II ступени, прививались в школе медленнее, чем этого хотелось.

Кроме того строить программы приходилось в известной степени сверху, без должного учета объективных условий, нужных для работы. Естественные в таких случаях ошибки необходимо было, следовательно, учесть.

Каждый опыт в области применения программ ГУС для II ступени нужно было тщательно изучить.

Поэтому ГСВ и ГУС, выпустив в этом году проекты программ для 1-го концентра II ступени, одновременно предприняли кампанию по выявлению отзывов с мест об этих программах. С этой целью ГСВ была разослана на места анкета по основным программам ГУС с просьбой провести ряд совещаний педагогов по рассмотрению программ.

Обращение ГСВ встретило на местах живой отклик. Некоторые соцвосы и отдельные учреждения развили большую работу, организовав вокруг программных вопросов широкие массы учительства.

Особенно много сделали Ленинград, Тула, Северный Кавказ, Москва, Воронеж, Кострома, Владимир, Вятка, Казакстан и Оренбург, где на ряде длительных совещаний были рассмотрены программы и сделаны соответствующие указания по выдвинутым ГСВ вопросам. Некоторые методбюро послали в ГСВ свои проекты программ (Ленинград, Северный Кавказ, Казакстан и др.).

Не менее ценной нужно считать работу отдельных педколлективов и учреждений, как, например: Института методов школьной работы, Педстудии НКП, Лаборатории МОНО, курской и лысковской ОПШ, московских опытных школ, псковской семилетки, отдельных методистов-практиков Смоленска, Саратова и др.

Сводки, составленные по материалам, присланные с мест, дают большой ориентировочный материал для методических комиссий ГСВ и ГУС, работающих сейчас над выработкой окончательной редакции программ для II ступени. По сводке, например, по литературе удалось установить следующее.

Большинством проекты программ по литературе встречены с большим удовлетворением. Ценным в программах признается: их целевая установка и большая самостоятельность в системе учебных занятий по сравнению с программами прошлых лет.

По объему программы признаны обширными. Места считают, что они должны быть до известной степени сокращены.

Со стороны содержания в основном программы принимаются значительным большинством учительства, но изучение отдельных произведений признается трудным по содержанию, не соответствующим уровню развития и подготовке данного возраста; некоторые произведения недостаточно художественны, особенно со стороны содержания. Места не удовлетворены программой для 2-й группы.

Указывается на то, что списки литературных произведений должны быть пересмотрены и со стороны содержания и со стороны объема.

Моменты историзма в литературе местами неодинаково восприняты из объяснительной записки. Одни приняли историзм в литературе как историческую локализацию художественных произведений, другие — в смысле знакомства с произведениями русских писателей в исторической последовательности. Необходимо по вопросу об историзме точнее высказаться в записке по программе.

Моменты социологического анализа большинством принимаются в том толковании, какое дает объяснительная записка.

Большинство, признавая возможной увязку литературы с обществоведением, считает невозможным конкретизировать эту увязку, пока не будет дана более подробная программа по обществоведению.

С удовлетворением констатируется, что в объяснительной записке довольно подробно перечислены виды работ, содействующие литературному образованию. Материалы с мест делают в этом отношении только некоторые добавления.

Сводка материала по природоведению дает возможность установить, что места на 60% удовлетворены программами, 13% мест определенного мнения не высказывают, а 17% новыми программами не удовлетворены.

Места указывают на перегруженность программ, некоторую пестроту их, преобладание в них с.-х. материала, возможность только частичной проработки материала исследовательским методом вследствие основных недостатков школы — слабого оборудования и отсутствия в большинстве городских школ пришкольных участков, недостатков построения учебной сетки, отсутствия необходимых учебников, справочников и пособий, а также затруднительности организаций дальних экскурсий и перегруженности классов.

Слабая подготовка преподавателей-естественников в области агрономии и отсутствие возможности для большинства городских школ опираться на животноводческое хозяйство затрудняют прохождение агрономического материала указанного в программе по естествознанию.

По вопросу о географическом материале большинство учреждений считает возможным динамическую часть программы для 5-го года про-

работать экскурсионным путем, а материал в целом вполне доступным для учащихся данной группы.

Большинство учреждений высказывается за трудность материала исторической геологии. Есть пожелание перенести материал исторической геологии в 6-ю группу, а некоторые рекомендуют перенести его в 7-ю группу с тем, чтобы связать его с курсом эволюционного учения.

Комплексирование географического материала с естествознанием большинство считает затруднительным, в особенности в 6-й и 7-й группах. 65% учреждений высказываются за выделение географии в самостоятельный предмет. Значительная часть анкетного материала подчеркивает необходимость объединения всей темы „Человек" в одном году обучения. Основные затруднения возникают по вопросу о возможности углубления этой темы и времени ее проработки. Указывается, что на 7-м году программа и так перегружена и нецелесообразно туда поместить и эту тему, кроме того в 5-м и 6-м гг. выпадение материала о человеке нарушает причинную зависимость между изучаемыми явлениями. Таким образом определенных указаний на этот счет места не дают.

По вопросу о материале по эволюционной теории, намеченном в 7-й группе, мнения расходятся. Часть учреждений считает, что материал 5-й и 6-й групп в достаточной мере подготовляет учащихся для проработки вопросов по эволюционной теории в 7-й группе. Большинство же учреждений указывает на невозможность углубления этого материала, считая подготовку учащихся в области биологических вопросов недостаточной.

Есть указания на желательность введения краткого систематического курса зоологии и ботаники и вообще на необходимость введения в программу большего материала по зоологии ввиду того, что помещенный в программе материал по животноводству и птицеводству ни в какой степени не является достаточным материалом, на котором можно строить такие вопросы, как естественный подбор, влияние среды на организм, изменчивость и пр. Есть еще ряд мелких указаний относительно желательных перестановок и перепланировок.

Сводка по обществоведению отмечает, что материал по обществоведению в смысле его преемственности вполне доступен для оканчивающих I ступень, а по материалу современности программа включает в себя вопросы, которые по своей жизненности действительно должны быть освещены в сознании оканчивающих семилетку.

При наличии их доступности места считают программы по обществоведению перегруженными в отношении объема и несоответствия их отводимому сеткой времени.

Многообразие материала должно повлечь за собой либо недостаточно тщательную проработку его, либо чрезмерную перегруженность учащихся.

За недостатком времени нельзя будет подвести под материал исторической базы.

Программа перегружена за счет географического материала, повторяемости и общности по содержанию тем смежных групп.

Не весь материал соответствует возрасту и интересам учащихся (указаны трудные темы).

Некоторыми местами отмечается, что материал по своему содержанию не заключает в себе достаточных импульсов для обследований, что курс взят преимущественно на усвоение учащимися минимума фактов, не имеет твердой краеведческой базы и что при его проработке будет доминировать книга.

Указывается на схематичность программ, необходимость их детализации и снабжения методическими указаниями и списками по литературе

как для учащихся, так и для учащих, а также на необходимость более четкого и научного сформулирования отдельных частей.

Значительное большинство мест высказывается в том смысле, что содержание материала прошлого должно определиться материалом, взятым из современности. Таким образом в исторической части курса необходимо останавливать внимание на тех вопросах, освещение которых дает ясное понимание современности.

Исторический материал должен отличаться а) конкретностью — даются факты, яркие эпизоды, обстановка; б) связностью и перспективностью — устанавливается связь между эпизодами, разделенными в пространстве и во времени; устанавливается последовательность событий.

По вопросу, от чего исходить, — от современности к историзму или наоборот, — голоса разбиваются.

По вопросу о необходимости раздельного прохождения исторического материала с выделением для истории отдельных часов высказалось незначительное меньшинство.

Большинство мест стоит за последовательное прохождение курса с таким расчетом, чтобы современность была понята в своих исторических корнях. Есть указания и насчет экономической географии.

Большинство мест считает нужным выделить на экономическую географию отдельные часы, увязав программу с курсом по обществоведению.

Помимо указаний по основным вопросам обществоведения предлагается ряд перестановок, изменений, мелких дополнений.

Сводка по математике заключает в себе ряд указаний, которые послужили основанием для следующих выводов:

1. Пятый год обучения слишком перегружен; от перегрузки не освобожден и 7-й год.

2. Не выявлена целевая установка программ (очевидно ввиду отсутствия объяснительной записки).

3. Неясна глубина проработки, неясны черты фузионизма, неясно, как прорабатывается геометрический материал.

4. Необходимо дать подробную объяснительную и методическую записку, показывающую, как мыслится проработка того или иного вопроса и каким образом приобретаются навыки по математике.

5. Необходимо уточнить и уяснить характер комплексной увязки материала программы с общей темой.

6. Необходимо дать подробные указания о методике развития представлений о функциональной зависимости.

Сводка по физике дала материал для следующих выводов:

1. Программа слишком нагружена. Необходимо ее несколько сократить, в частности 5-й год.

2. Формулировки должны быть полнее и конкретнее.

3. Не проведена в достаточной мере увязка материала из программ физики и математики.

4. Комплексность недостаточно выдержана на 5-м и частично на 6-м годах обучения и страдает искусственностью увязки.

5. Необходимо указать больше конкретного материала, учитывая возможности для выбора в массовой школе (водопровод и отопление возможны только в немногих местах).

6. Необходимо выделить в тексте наиболее важные приложения и приборы, которые должен знать каждый учащийся (термометр, барометр и т. д.).

7. Наряду с программами необходимо дать подробное методическое письмо, по крайней мере для 5-го года, тщательно развивающее методику разработки отдельных тем.

Таким образом, как видно из материалов мест, речь идет о необходимости некоторого сокращения программ, их уточнении, упрощении и большем их приспособлении к реальным условиям работы школы повышенного типа.

Особенно выявлена необходимость снабжения программ соответствующими методическими указаниями и записками, более четко поясняющими основную линию ГСВ и ГУС по некоторым педагогическим вопросам.

Таковыми являются: проблема комплексности преподавания в 1-м концентре II ступени, вопросы об историзме в литературе и в курсе по обществоведению, о фузионизме и некоторые другие.

То обстоятельство, что в распоряжении методических комиссий ГСВ и ГУС имеется сейчас суммированное мнение о программах значительных кадров учительства с мест, дает основание предполагать, что в ближайшем будущем можно будет дать дополнительные материалы, которые полнее, чем раньше, учтут требования и возможности массовой школы II ступени, а стабилизация программ на ближайшее трехлетие, надо полагать, будет способствовать укреплению во II ступени начал новой советской школы, положенных в основу программ ГУС, чего пока в должной мере нельзя констатировать.

И. Векслер

По школам Ленинграда [1]

II.

Уклон школы II ступени

Ленинград стоит на той точке зрения, что школа II ступени не может дать готового работника какой бы то ни было квалификации, что это не ее задача. Общеобразовательная школа должна сохранить свое лицо политехнической школы. Точка зрения Ленинграда — „общеобразовательную школу-девятилетку сохранить, подводя под ее работу производственную базу в целях осуществления принципов политехнизма [2]". „Мы стараемся укрепить позиции политехнической школы, — пишут ленинградские товарищи,— практикуя уклон как ориентацию на хозяйственное окружение, на практицизм, на воспитание умения и навыков исследовательской работы, прилагать знания в быту, в производстве [3]".

Авторы предисловия цитированной книжки говорят об ориентации в профессиях и о получении квалификации „в процессе трудовой деятельности" (после школы. — *И. В.* [4]). Очевидно, что расшифровка положений „ленинградского уклона" сводится к следующим положениям:

1. Из разнообразных видов общественного производства и окружающей трудовой деятельности школа может избрать для себя в качестве политехнической базы круг деятельностей одного порядка (индустриальный ли труд, сельскохозяйственный, культурно-просветительная деятельность или другие виды обслуживающего труда).

2. Политехнизм строится на круге вопросов избранной отрасли труда; учащиеся, с одной стороны, получают теоретическое обоснование данного вида трудовой деятельности, с другой — пробуют себя („получают ориентировку") в различных специальностях данной отрасли труда.

3. В избранной им специальности учащийся получает квалификацию по данной в уклоне отрасли труда лишь после практической работы (стаж) под соответствующим руководством или после дальнейшей подготовки в учебном заведении, имеющем целью воспитать специалиста-профессионала.

По-разному можно относиться к практическому осуществлению Ленинградом своих принципов, но нельзя отказать в принципиальной выдержанности его точки зрения, базирующейся на принципах политехнической трудовой школы.

Ленинград, исходя из своей точки зрения, избегает термина „профессионализация" и пользуется термином „реорганизация II концентра".

Как показало обследование школ, стадии их реорганизации различны. В то время, когда одни школы достаточно широко развернули работу по уклону, организовав практику, организовав общественно-полезную работу на базе уклона, связавшись с учреждениями и организациями,— другие продвинулись меньше в этом направлении: они имеют только в учебной табели уклонные дисциплины, но не осуществляют ни практической работы, ни общественно-полезной, ни с кем и ни с чем в своей работе еще не связаны. Ряд же школ еще не имеют уклона. В работе губоно заметна определенная тенденция к плановой и постепенной реорганизации, избегая нажима и приказа.

1. Школа с индустриальным уклоном

В обследованных школах наиболее полно и четко линия Ленинграда в понимании уклона отражена в работе обследованной 222-й школы с индустриальным уклоном. Эта же школа и наиболее обеспечена для постановки работы.

Взяв в аренду у хозорганов оборудование, учитывая рабочую силу в лице 6 классов переростков (238 человек), которым школа собирается сообщить квалификацию, имея 28 человек производственных рабочих и рассчитывая на рабочую силу учащихся II ступ., проходящих производственное обучение, школа развернула мастерские заводского типа на хозрасчете. Пока замысел школы удается: школа имеет заказчиков, и годовой оборот ее за прошлый год равнялся 92.080 р. 60 к., предполагаемый оборот текущего года—156.000 р.

Мастерские механизированы и обладают серьезным оборудованием, рассчитанным на массовое нормализованное производство. Мастерские построены по заводскому типу—с конторой, складами, цехами (деревообделочным, токарным, слесарным, кузнечным) и мастерскими (швейной, трикотажной и переплетной). В оборудовании производственного значения школа насчитывает фрезерные и револьверные станки, токарные и сверлильные, ленточные пилы, фуговочные станки, трикотажные и швейные машины. Имеет школа оборудование и показательного значения: электромоторы, паровые машины, динамомашины.

Пропускная способность мастерских определяется следующими возможностями для производственной работы учащихся II ступени, помимо работы производственных рабочих и подростков.

---

[1] См. „Народное Просвещение" № 1.

[2] Трудовая школа с уклоном. Сборник материалов Н.-М. совета ЛГОНО под редакцией К. Никонова и Г. Шевлякова. ГИЗ. М.—Л., 1926 г., стр. 6.

[3] Там же.

[4] Там же.

Годовые занятия	Классы	Колич. уч-ся	Колич. недельн. часов работы	Колич. смен	Колич. уч-ся в смене	В каких мастерских
Столярная подготовка . .	I	35	4	2	35	в столярной
Слесарная подготовка . .	II	30	4	2	30	„ слесарной
Медно-паяльн. кузнечн. маст.	III	30	6	2	30	„ кузнеч.-слесарн.
Трикотаж	IV	16	9	3	16	„ токарной
Токарная мастерская . . .		14			14	„ кузнечной „ трикотажной

По учебным планам губоно специальными дисциплинами для школ с индустриальным уклоном являются материаловедение и основы технологии. Школа ввела дополнительную дисциплину — физиология труда. Школа сделала попытку стержневания общего курса 8-го и 9-го годов обучения по трем стрежням программы ГУС, и ее схема имеет довольно стройный вид, но школа только еще пытается строить педагогический процесс в этом направлении: обследование констатировало полную оторванность обществоведческого стержня от этой схемы. Вопросы по организации и экономике промышленности для учащихся остаются и останутся, до изменения программ ЛГОНО, совершенно не освещенными.

В своих сообщениях работники известили нас, что в отдел физики и математики включен целый ряд вопросов техники: элементы сопротивления материалов, пользование техническими таблицами для элементарных расчетов, теплосиловые установки, расчет электродвигателей и т. д. Обследование обнаружило достаточную связь физики с техникой и недостаточную связь с последней математики и химии, в частности вопросы материаловедения в курсе химии III класса недостаточно представлены. Некоторая связь с уклоном намечается по другим разделам естествознания. Преподавание технологии и физиологии проводится чисто словесным путем: никакого оборудования по этим дисциплинам школа еще не имеет. Слабо оборудование и по черчению. Подбор преподавателей этих дисциплин, в силу низкой оплаты, чрезвычайно затруднен.

Школа разработала схему политехнического процесса на индустриально-технической базе. Схема полностью отражает разобранную выше точку зрения Ленинграда на уклон школы:

I класс . . . . . столярные мастерские
II класс . . . . . слесарные мастерские
III класс . . . . . слесарная, кузнечная, трикотажная } мастерские

Основы машиноведения

IV класс: Котельн. отдел [1], Электрич. станц. [1], Паровая машина [1] } Трикотажная [2], Древо-механическая [2], Токарная по металлу [2], Швейная [2]

[1] По условиям оборудования возможна показательная работа.
[2] Возможна производственная работа.

Выбор профессии

1) Металлообрабатывающая промышленность
2) Электро-техническая „
3) Деревообделочная „
4) Текстильная „

В техникум и ВУЗ — переход непосредственно в производство.

Мастерские развернуты второй год, школа над уклоном работает тоже сравнительно недавно. Естественно, что полного соотношения между схемой и действительностью еще нет. В частности: 1) школа не располагает оборудованием для производственной работы в области электротехнической и текстильной промышленности; 2) школа не выдерживает принципа последовательного прохождения учащихся через мастерские, как это намечено в схеме и в предыдущей таблице: учащиеся частично под давлением заказов, частично по собственному стремлению получить квалификацию задерживаются у одного станка. Школа пока не связана со взрослым производством. Но нужно отметить, что масштаб заказов настолько велик, что может не мешать методике политехнического обучения, что же касается остальных указанных недочетов,—школа их понимает и стремится изжить: ставит учащимся требование проходить через все мастерские, завязывает связи с крупным заводом. С целью удовлетворить требования учащихся школа думает последнее полугодие в выпускном классе посвятить работе в определенной, выбранной учащимся мастерской.

Школа остановилась на операционном методе производственного обучения. Пользуясь массовым характером заказов, школа разлагает производство предметов на ряд простых операций и пропускает каждого учащегося через все операции. Правда, и здесь наблюдается задержка отдельных учащихся на отдельных операциях, но школа стремится, чтобы в учетной личной карточке учащегося,—вертикалью которой служит наименование изделий, а горизонталью—наименование операций,—чтобы в этой учетной карточке обозначения чисел часов, затрачиваемых учеником на отдельные операции, шли по диагонали; в некоторых случаях это школе удается. Школа думает, что ей удастся получить равномерное распределение по мастерским и цехам (соответственно задачам производственной работы по каждому году) и тех цифр в сводной ведомости, которые обозначают время, затрачиваемое учащимися на отдельные операции.

Инструктирование учащегося в процессе работы идет двумя путями: 1) при помощи инструкционной карточки, содержащей наименование операций по изготовлению каждого предмета и указания всех сопутствующих операции моментов (орудия, приспособление, инструменты, размер и т. д.); 2) при помощи инструктора, для которого школой проработана инструкция-программа.

Учебно-практическими мастерскими школы организован чрезвычайно тщательный учет работы. О заключительных документах этого учета (учетная личная карточка учащегося и сводная ведомость) говорилось выше. Предварительными документами являются наряды на работы, рассматривающие учеников как рабочую силу. Но школа не вовлекла еще учащихся в работу конторы мастерских по линии бухгалтерии и калькуляции.

Учащиеся любят мастерские, охотно в них работают. Мастерские и уклон в значительной степени определяют устремления учащихся.

Помощь извне школе невелика: оплата инструктора и несколько увеличенные ассигнования на учебную часть (2 р. 92 к. на учащегося против 2 рублей школы—с педуклоном, вот и все, что имеет школа со стороны.

2. Школа с с.-х. и кооперативным уклоном

Обследованная школа с сельскохозяйственным и кооперативным уклоном расположена в центре Ленинграда, и все же школа сочла возможным принять сельскохозяйственный и кооперативный уклон. Толчком послужило то обстоятельство, что школа имела свой совхоз, в котором жила и работала в летнее время в течение ряда лет. Работа по осуществлению уклона шла совершенно бесперебойно до тех пор, пока у школы не был отнят совхоз, что произошло весной 1926 г. Школа оказалась на распутьи перед самым ответственным сезоном своей работы. Но школе удалось завязать связи с опытными сельскохозяйственными станциями и перенести туда свою практическую работу. Юридически эта связь еще никак не оформлена, держится в силу личных отношений, и производственная база школы пока очень непрочна.

У себя внутри школа имеет еще очень скромные возможности для глубокой работы по изучению избранной отрасли труда. Кабинет сельского хозяйства еще в стадии организации, кабинета товароведения еще нет. Школа не имеет собственного клочка земли для постановки опытной работы.

Учебный план школы имеет некоторые отличия по сравнению с другими обследованными уклонными школами: 1) школа переносит практику сельского хозяйства на летний период (летняя школа), а практику по счетоводству и кооперации на вечер (школа продленного дня). Благодаря этому в зимний сезон (осень — зима — весна) школа имеет возможность обратить больше внимания на группу общеобразовательных предметов. Отношение между уклонами и общеобразовательными дисциплинами в этой школе равна 25:56 при длине учебной недели 41 — 40 часов, в то время как у других уклонных школах это отношение колеблется от 18:54 до 23:49 при общей длине учебной недели 36 часов. Включая в школьную табель дневных занятий теоретические занятия по счетоводству, по основам сельского хозяйства и по кооперации, школа выносит практические занятия по этим занятиям на лето или на вечер.

Теоретические занятия по кооперации идут пока в разрезе историческом: проработаны отделы истории кооперации на Западе; в момент обследования прорабатывалась история кооперации в России. Обследование обнаружило отсутствие связи кооперации с обществоведением. Работы Ленина о кооперации не прорабатывались, и преподаватель этого вопроса в своем плане не намечал. Программа же ЛГОНО по обществоведению для IV класса содержит общие формулировки вопросов о кооперации: „Положение кооперации в эпоху гражданской войны“, „Роль кооперации в социалистическом строительстве“. Производственный план преподавателя обществоведения не выделяет вопросов кооперации из общих вопросов („Основы экономической политики СССР“, „Политика в области сельского хозяйства“ и т. д.).

Значительно интереснее поставлен курс энциклопедии сельского хозяйства. Обследование наблюдало два урока по этому предмету—в III и в IV классах. Курсы поставлены вполне научно, имеет место эксперимент, большое внимание уделяется наглядности. Школа добилась чрезвычайно серьезного отношения учащихся к предмету. Вопросы о случке животных, о производителях разбирались классом в высшей степени серьезно и деловито.

Уклон школы отражен в программах и планах по естествознанию. В практической работе уклон школы частично отражается в математике (элементарное земледелие), и в обществоведении. Однако связи обществоведения с уклоном эпизодические, только по линии некоторой проработки обследовательских материалов, накопленных в течение летней работы; в разработке основной части программ обществоведения этой связи нет.

Школа не является новичком в постановке производственной работы учащихся по сельскому хозяйству. В течение шести предыдущих лет школа в своем учхозе проводила летние работы, ориентируясь на подготовку из учащихся низовых работников в области садоводства, огородничества и т. д. „Истекшее лето — первый опыт работы без школьного учхоза. Вся летняя работа проводилась в двух пунктах: IV кл.—на семенной опытной станции в Лужском уезде и II и III кл. — на областной с.-х. опытной станции в Троцком уезде. Работа IV кл. носила по преимуществу научно-технический характер в области сортоиспытания семян; было произведено обследование хозяйства членов с.-х. товарищества „Прогресс—Семеноводство“. II и III кл. работали по преимуществу по постановке вегетационных опытов, по изучению растительности на полях станции, по хронометражу с.-х. работ и по бюджетным обследованиям деревни. Содержание работы учащихся с точки зрения научности и постановки под руководством специалистов станции не оставляет желать ничего лучшего. Учет производственно-практической работы проведен школой вполне удовлетворительно: все работы отражены в соответствующих диаграммах, собран богатый материал для дальнейшей обработки, а работы по хронометражу являются одновременно ценнейшим моментом, приучающим учащихся к постановке самоучета. Нельзя не отметить, однако, некоторой опасности такой постановки производственной практики и зависимости от личных взаимоотношений администрации школы с работниками станций. Столь же ясно преобладание работ по заданиям станции без достаточно полной увязки и согласования с планами и задачами работы самой школы“ [1].

Особенно четко проведена работа учащимися IV класса на Лужской опытной семенной станции. Все учащиеся были разделены на 6 групп, и каждая группа работала по своей теме в продолжение всего лета.

Группы были следующие:

1) группа сортоиспытания злаков . . . . . 5 чел.
2) „ фитопатологии и энтомологии . . . . . 3 „
3) „ селекции злаков . . . . . 4 „
4) „ корнеплодов . . . . . 4 „
5) „ метеорологии . . . . . 7 „
6) 1 человек работал по животноводству.

Всего учащихся ездило на станцию 19 чел.; у некоторых из них были по две темы. В качестве одной из работ на станции была проведена работа по сортоиспытанию культуры „яровая пшеница“.

Весь материал по этой теме собран во время работы, производившейся ребятами на поле сортоиспытания яровых пшениц. Результаты исследования по культуре закреплены в диаграммах, в частности по яровой пшенице изготовлены диаграммы:

---

[1] Из доклада члена обследовательской комиссии т. В. В. Смиренномудренского.

1. % всхожести семян и % повреждения с подсчетом % всхожести.
2. Высев на гектар.
3. Рост яровых пшениц в связи с метеорологическими условиями.
4. Засоренность поля яровых пшениц.
5. Вегетационный период яровых пшениц.
6. Лабораторная и полевая всхожесть.
7. Урожай.
8. План поля.

Все материалы по этому вопросу—диаграммы, изготовленные учащимися, вычисления—свидетельствуют о серьезности проделанной работы. Высоко ставят работу учащихся и работники опытной станции в своих отзывах об их работе.

Лестный отзыв дает об обследовательской работе школы и с.-х. т-во „Прогресс — Семеноводство". Обследование проведено в порядке общественной работы той же группой учащихся IV класса.

Но приходится констатировать, что помощь заинтересованных органов школе в ее работе дальше благодарностей и похвальных отзывов не идет, и материальная база под работой школы еще довольно скромная, хотя расход на 1 учащегося по этой школе, принимая во внимание введенный в школу продленный день, превышает расход по другим обследованным школам.

У нас имеются данные, характеризующие отношение учащихся к уклону школы. Анкеты учащихся этой школы содержат особенно полные ответы. Все заявления учащихся в один голос выражают интерес к практической работе, проведенной на опытной с.-х. станции:

„Практике придаю очень большое значение. Она мне поможет разобраться в вышепоставленном вопросе (сельское хозяйство. — *И. В.*), а кроме того я собираюсь в дальнейшем работать по сельскому хозяйству, где работа этого года мне может очень помочь. Кроме того, я получил вполне ясное представление, в чем именно заключается эта работа"...

„До практики я интересовался вообще сельским хозяйством, но после лета практики заинтересовался животноводством, организацией крупных хозяйств. Думаю по окончании школы работать в совхозе по животноводству"...

„Мне практика дала много: я хорошо узнала работу семенных станций, ближе познакомилась с деревней и получила ряд специальных практических навыков в той области, где я работала и собираюсь работать, а именно—по борьбе с вредителями"...

Таких и подобных этим заявлений в анкетах большинство.

Если описанная выше школа с индустриально-техническим уклоном стремится к ярко выраженному типу политехнической школы, то школа с сельхозуклоном идет скорее по линии профессионализации, при чем круг профессий довольно узок: счетоводство, низовая кооперативная работа, исследовательская работа в области сельского хозяйства. Вопросы машинизации сельского хозяйства и работа в этой области из поля зрения школы ушли. Повидимому, школе необходимо: 1) добиваться возможности проводить практику в крупном машинизированном совхозе, 2) пропускать учащихся через ряд работ в области сельскохозяйственного труда, не задерживаясь на одном виде. А так как в распоряжении школы для практической работы имеется только лето, то реорганизация должна захватить младшие группы II ступени в большей степени, чем это наблюдается теперь. Политехническая схема школы с индустриальным уклоном должна быть как-то приспособлена и к особенностям школы с сельскохозяйственным уклоном.

3. Школа с педуклоном

Обследованная школа с педуклоном также стоит на точке зрения политехнической школы на базе культурно-просветительной трудовой деятельности. Школа считает, что ни в каком случае она не может дать специалиста-работника в области культпросветработы; под эту свою позицию она, вместе с научно методическим советом ЛГОНО, подводит и принципиальные основания:

„Узкая специализация не отвечает потребностям страны. В условиях практической работы (в чем, конечно, цель реформы школы), в условиях широкой культурно-просветительной деятельности, особенно в деревне, нужнее и ценнее человек с более широкими возможностями к культурно-просветительным нуждам" [1].

Но так как окружение школы чисто городское (центр Петроградского района Ленинграда), то школа обращается к другому варианту педуклона:

„Если не всякий из окончивших трудовую школу с педуклоном захочет сделать педагогическую работу своей специальностью, то, вероятно, каждому в жизни придется столкнуться лицом к лицу с педагогическими вопросами. Цель школы с педагогическим уклоном—пробудить внимание и интерес учащихся к вопросам воспитания и тем самым способствовать поднятию культурного уровня страны" [2].

Школа охотно подхватила термин „организатор детства" в применении к своей установке. Это действительно подходит к поставленным ею заданиям, о чем свидетельствует ее план учебной работы по уклону:

	8-й год	9-й год
1. Библиотековедение	1	2
2. Рассказывание	2	—
3. Социальное воспитание	1	2
4. Социальная гигиена	—	2
5. Методика комплексного преподавания (родной язык, математика, естествоведение)	2	3
6. Воспитательная, организаторская практика	—	3
	6	12

Если исключить методику комплексного преподавания из этого плана, то план довольно четко отражает точку зрения, принятую школой. В упрек школе следует поставить отсутствие таких разделов, как практика детского клуба, практика экскурсионной работы пионерработы.

Обследование работы школы убедило, что задача поставленная этой школой, не возбуждая особых сомнений с принципиальной стороны, чрезвычайно отвлеченна для учащихся, ни в каком соответствии не стоит с устремлениями учащихся, а некоторые из учащихся совершенно уклоном не заинтересованы.

Из 39 анкет на вопрос: интересуют ли предметы уклона, 24 отвечают утвердительно, 10 — отрицательно [3], 5 — неопределенно, при чем из 24, ответивших утвердительно, на вопрос: какой бы уклон вы хотели иметь в вашей школе? высказываются за желательность другого уклона (технического, сельскохозяйственного, медицинского) [4] 9 учащихся; осталь-

---

[1] Трудовая школа с уклоном. Сборник материалов н.-м. совета ЛГОНО под редакцией К. Никонова и Г. Шевлякова, стр. 73.
[2] Там же, см. стр. 74.
[3] „Нет", „не совсем", „не особенно", „ни капельки".
[4] Одно заявление — „никакого".

ные или не отвечают на этот вопрос, или заявляют — педагогический. Интересен один ответ, как, кажется, совпадающий с установкой школы:

— „Очень хорошо, что в нашей школе введен этот уклон, так как здесь мы работаем только с детьми и изучаем их психологию, что впоследствии нам, девочкам, будет очень нужно".

Обследование школы обнаружило не вполне удовлетворительную постановку специальных дисциплин. Школа придает большое значение вопросо-ответному методу и широко пользуется им при организации работы по социальному воспитанию, по дидактике (методика комплексного преподавания). Неэкономность этого метода работы при отсутствии руководства на руках у учащихся дает особо остро себя чувствовать. Общее впечатление таково, что ребята из уроков по специальным дисциплинам выносят очень мало; это впечатление подтверждается тем обстоятельством, что ребята не владеют специальной терминологией, речь и педагогическое мышление чрезвычайно примитивны, а так как организованных наблюдений у учащихся нет и выводы строятся на их случайном опыте, то естественно, что выводы очень часто подсказываются учителем. С особой рельефностью „интерес" учащихся к дисциплинам уклона вскрыл урок социальной гигиены. Ребята не только не заинтересованы предметом, но не научились серьезно и с должным уважением относиться к нему. Правда, преподаватель-врач беспомощен в технике педагогической работы, но ироническое отношение учащихся идет значительно дальше личности преподавателя: веселое настроение переходит в хихиканье, когда речь идет о детской присыпке, о приучении ребенка заявлять о своих естественных потребностях и т. д. Пренебрежительная и насмешливая развязность класса [1] в отношении дисциплины заставляет усомниться в правдивости и тех 15 ответов, которые содержали заявление о безусловном интересе к дисциплинам уклона.

В общеобразовательных дисциплинах уклон школы слабо отражен; хотелось бы видеть такое отражение в элементах языковедения (русский язык), в естествознании (рефлексология), в ручном труде (отсутствует).

Педагогическая практика учащихся имеет два направления: а) обследование учреждений, б) непосредственная работа с учащимися младших классов I ступени своей школы.

К обследованиям детских учреждений и культурно-просветительных учреждений школа еще не приступила. Учащиеся благодаря этому не имеют аперцептивной массы для теоретических дисциплин уклона, а это и делает, как указывалось, эти дисциплины для них крайне отвлеченными. Но школа готовится к обследованиям и разработала ряд схем такого обследования.

Школа не ставила перед собою вопрос о систематическом обслуживании культурно-просветительных и детских учреждений в порядке общественно-необходимой работы. Такая работа школы носит эпизодический характер: привели в порядок библиотеку культотдела фабкома в связи с обследованием фабрики, выделили группы ребят в ОДН для работы по ликбезу,—и все. Общественных связей по линии уклона у школы очень недостаточно.

Основная практическая работа проходит в стенах школы. Учащиеся-практиканты работают в библиотеке школы (практика по библиотечной технике), с учащимися I ступени по художественному рассказыванию, по физкультуре, по самоуправлению, по ручному труду; дают в класе А

[1] Преподаватель: — Каким мылом мыть ребенка?
Голос (с места): — Зеленым... (смех)
Другой голос (с места): — Душистым... (смех)

уроки чтения, письма. При проведении практической работы класс делится на группы, и каждая группа ведет свои занятия с соответствующим классом детей. Так, в момент обследования класс IV был разделен на три группы. Одна группа работала с учащимися I ступени по физкультуре, другая работала по ручному труду, третья вела работу с артелями I ступени по самоуправлению. Наиболее квалифицированной следует признать работу по самоуправлению: учащиеся-практиканты имеют в этой работе личный опыт и на его основе недурно ведут инструктивную работу с малышами. Два других вида работы были неудачны: педагогического ручного труда в старших классах школы нет, и учащиеся сами получают лишь инструктивные указания накануне практических занятий, беспомощным оказался и практикант по физкультуре.

Этот же принцип разделения класса практиковался в уроках по выделению звуков (обучение грамоте). Давая возможность привлекать к практической работе больше учащихся, система эта не дает, однако, возможности построить удовлетворительно учет работы: $^2/_3$ учащихся класса имеют возможность высказаться о работе товарища только на основании его же рассказа, и вследствие этого разборы уроков носят характер не глубокой работы и не дают должного эффекта.

Права ли школа в том, что она не ориентируется на воспитание просвещенца-специалиста? При данных условиях права: учащиеся по своим настроениям и развитию не могут быть выпущены в качестве самостоятельных работников ни в одну отрасль просветительной работы. Но и та область общественного труда, на которой школа строит свою политехническую основу, представляет для политехнизма очень шаткую базу. В приведенных выше теоретических положениях школы об общественной значимости педуклона чувствуются те же мотивы, на которых строился так называемый педагогический класс женской гимназии. Но эта тенденция встречает мало сочувствия у теперешней молодежи и, являясь правильной по существу, не находит в том масштабе, в каком она осуществляется школой, общественно-практического оправдания.

А. Еголин

В школах повышенного типа соцвоса Тверской губернии

(Из итогов обследования инспекции Наркомпроса)

I. Программы и планы

Если в школах I ступени производственные планы служат руководящим материалом в повседневной работе, то этого далеко нельзя сказать относительно школ повышенного типа.

Работа над программами и планами еще не стала органической частью общей работы школы повышенного типа.

Хотя вопрос о программах для учительства является одним из самых злободневных, хотя коллективы города с начала года и до сего времени (ноябрь) работу по повышению квалификации свели к работе над программами, тем не менее каждая школа в отдельности, по большей части не прорабатывала своим школьным коллективом вопросов планирования на основе принятых программ.

В школах г. Твери приняты программы в той проработке, которую провели кружки преподавателей по отдельным циклам.

В школах уездов приняты почти без изменений программы НКП 1926 г. или 1925 г. (в исторической части по обществоведению). Частично некоторыми школами используются программы Ленинградского губоно и МОНО.

Некоторые педагоги школ II ступени считают составление производственных планов бюрократической затеей. Но так как ОНО все же требует производственные планы от школы, то каждый педагог по своему предмету (а в одной школе группами преподавателей одного предмета) считал необходимым воспроизвести соответствующую программу НКП 1926 или 1925 года. Чаще это воспроизведение выражалось в простой переписке программы ГУС. Иногда программой и производственным планом в работе школы II ст. служит минимум требований, предъявляемый к поступающим в вузы.

Из обследованных школ в двух случаях (школе № 3 г. Твери и лихославльской семилетке) ведется значительная работа по планированию, — сначала отдельными педагогами, каждым по своему предмету, а потом через согласовывание с другими на поклассных совещаниях.

В лихославльской семилетке составляются рабочие планы с разбивкой материала по дням и часам на месяц вперед. Однако такой прием детального планирования фактического материала на длительное время оказывается не совсем целесообразным: в процессе работы выясняется, что приходится иметь в связи со слабой усвояемостью или по другим основаниям более длительную проработку одной части курса за счет другой.

Рабочие планы имеют вид черновых (личных) тетрадей, а не документов школы, так что, в случае пользования ими на будущий год другим лицом, они будут мало понятными.

Недостатком в работе над программами является позднее их составление: в сентябре, октябре и даже ноябре; к началу занятий в обследованных школах ни программы, ни производственные планы составлены не были.

II. Методы работы

Во всех обследованных школах классная система занятий.

Преобладающим видом работы является беседа с записью проработанного на уроке материала. Запись вызывается отсутствием книг. Занимает она около $^1/_3$ урока (конец). Преподаватели соглашаются с тем, что записи очень много отнимают ценного времени, но в то же время указывают на их неизбежность: „ребята только то и запоминают, что запишем“.

Много недостатков в технике построения беседы. Замечается отсутствие мастерства не только у молодых учителей, но нередко и у опытных, имеющих большой служебный стаж. Всюду приходилось констатировать, что учитель занимается половину или четверть урока с одним учеником, вызванным к доске, почти не обращая внимания на остальных 39 или более, сидящих за партами.

В беседе преподаватель сам формулирует подробно вопросы, а удовлетворяется однословными или двусловными ответами, часто даже в хоровой форме. Мало работы по культуре речи ученика, не прививается этот ценнейший навык ни на уроках языка, ни на уроках иных предметов.

Недостаточно уделяется внимания преподавателей поддержанию интереса и занимательности на уроке, на то, как реагируют учащиеся на прорабатываемый материал.

В результате — эффективность от проработки материала не полная.

Довольно широко развито составление докладов учащимися на данную тему, по вопросам или без них. Проработка материала к докладу ведется или звеньями или индивидуально. В некоторых случаях, по наблюдениям преподавателей, звеньевая проработка материала не дает тех положительных результатов, на которые она рассчитана: часть учащихся звена пассивна, а всю работу ведет докладчик.

Практикуются экскурсии, хотя число их значительно упало по сравнению с прошлым годом.

Редко встречается исследовательско-лабораторная проработка материала. Чаще эта форма работы применяется на занятиях естествоведческого цикла.

Сколько-нибудь широко краеведческий материал не используется. Преподаватели жалуются на трудности нахождения достаточно обработанного материала местного края. Но все же нужно отметить, что и имеющийся краеведческий материал, обработанный при содействии губернских краеведческих организаций, не получил достаточного отражения в работе обследованных школ. Работа школ по изучению местного края идет слабо. Например, К—я школа не разрабатывает собранный ранее материал по истории фабрики и истории революционного движения (с 1898 по 1920 г.); кружок по изучению края, состоявший главным образом из педагогов, в этому году прекратил работу и распался.

Каковы причины низкой постановки методической работы в школах повышенного типа?

Этих причин обследованием установлено несколько. Назовем важнейшие.

Первая та, что вся работа школ повышенного типа в этом году идет под знаком учебы. Толчок этому дан, видимо, фактом установления испытаний при приеме в вузы. Вторая та, что педагоги чрезвычайно мало работают над усовершенствованием педагогического мастерства, над улучшением техники преподавания: ни в по-классных совещаниях, ни в педагогических совещаниях, ни в кружках не ставились и не прорабатывались вопросы методов проработки материала, части курса того или иного предмета.

И третья причина, одна из самых важных, — плохое оборудование учебными пособиями школ повышенного типа. Преподаватели и сами часто осуждают те приемы работы, которые они под давлением жестокой нужды в учебных средствах вынуждены практиковать в школе.

Бедность школы учебными пособиями резко бросается при знакомстве с работой по любому предмету. Достаточно сказать, что из пяти обследованных школ повышенного типа только одна имеет физический, химико-биологический и рисовальный кабинеты, а все остальные — по нескольку физических приборов, чтобы представить размеры этой бедности.

III. Профессионализация

Профессионализация проведена из обследованных всего в одной школе (школа № 3 г. Твери). Другие школы являются чисто общеобразовательными школами. В одной новоторжской школе II ст. уклон проводился в течение двух лет, но с начала этого года школа от него отказалась („разуклонилась“).

В профессионализированной школе II ст. есть ряд моментов, не получивших до настоящего времени своего разрешения. Учащиеся не имеют практики в кооперативах или др. промышленно-экономических учреждениях. Положение с практикой и на будущее время остается неопреде-

ленным. На обращения школы о предоставлении практики учащимся хозорганы отвечали отказом.

Рассмотрение учебных планов школы, ознакомление с учебной постановкой общеобразовательных и специальных дисциплин, беседы с преподавателями и учащимися, — дают право сделать вывод, что профессионализация еще не стала органической частью курса школы II ст.

По существу, вся реорганизация II концентра свелась к введению занятий по 9 ч. в неделю по циклу потребительской кооперации. Учащиеся считают, что „на всякий случай, если не попадешь в вуз, знание счетоводства не мешает".

Главное же устремление ребят направлено на подготовку в вуз.

Не останавливаясь более на моментах профессионализации, отметим лишь основные и общие для многих школ затруднения при проведении реорганизации школ II ст.

1. Неразрешенность вопроса с практикой. И это, несмотря на то, что Тверским губоно, совместно с ГСПС и ГОТ, выработаны „Инструкция" и „Правила" о практикантстве.

2. Недостаточная оплата специалистов, работающих по уклону на втором концентре. Одинаковая ставка с преподавателями общеобразовательных дисциплин не удовлетворит серьезных специалистов.

3. Незаинтересованность учащихся специальными предметами, ввиду их огромного желания попасть в вуз, с одной стороны, а с другой — в силу неясности перспектив в отношении устройства на работу по специальности по окончании школы II ст. по уклону.

4. Недооценка профессионализации педагогами школ повышенного типа.

ОРГАНИЗАЦИЯ МЕТОДИЧЕСКОЙ РАБОТЫ

Н. Чехов

О методической работе учителя в школе[1]

Разница методики новой и старой школы заключается в том, что все методические указания, которые давались прежде в методических руководствах, в учительских семинариях и других педагогических заведениях, касались по преимуществу процессов работы учителя, говорили о том, где нужно учителю стоять, что он должен задавать и как спрашивать, и очень мало касались работы ученика. Новая методика и вся новая школа стремятся построить всю образовательную и школьную работу на работе ученика. Следовательно первое требование, которое предъявляет новая методика к учителю, — это понимание этого вопроса. И этого понимания у нашего учителя сейчас нет. Не было его и у большинства учителей-методистов в прошлом, потому что тогда эта проблема еще не ставилась во всей широте перед ними. Тогда ценили тот или другой метод главным образом по конечным результатам. Дело в том, что одних и тех же результатов можно достигнуть самыми разными путями с различной затратой сил ученика и с различной затратой времени. Ведь менее ста лет назад учили читать „буки, аз, веди", и все, учившиеся таким способом, читать научались и читали хорошо. Пушкин, Гоголь и Лермонтов — все они учились читать этим способом. Оценивая эти методы, Ушинский первый указал, что метод нужно ценить не по результатам, а по тому, что дает самый процесс работы и какое влияние он оказывает на учеников. Вот с этой точки зрения к новому учителю предъявляется целый ряд новых педологических требований. Он должен понимать эту сторону работы и следить за деятельностью ученика. И методическое руководство должно ему в этом помогать двояко: с одной стороны, на основании научно поставленных наблюдений над процессом работы в школе давать указания и выводы и, с другой стороны, давать программу этих наблюдений, программу того, как он должен наблюдать и учитывать то, что происходит во время его урока и во время самостоятельной классной работы учеников. Вот среди этих задач, может быть, первой задачей является определение того, во имя чего ученики исполняют ту или другую работу. В старой школе главным и основным импульсом, во имя которого работали ученики, было исполнение воли учителя.

Ученикам можно было сказать: закройте глаза и высуньте язык, и все исполнили бы это, не зная, что из этого выйдет, но только потому, что велел учитель, и на этом послушании основывалось тогда все преподавание. Если ученик что-нибудь не исполнял, учитель приходил в негодование. Вот вам маленькая картинка из городской школы старого времени. Первая неделя обучения в младшем отделении: ученики сидят

[1] В порядке обсуждения.

ники во всей массе дали 162.305.370 оттисков, да учебники других издательств 11.605.220 оттисков, а всего 173.910.590 оттисков. По расценке ГИЗ эта печатная масса имеет номинал — 11.478.098 р. 94 к., по расценке других издательств — 14.260.668 р. 38 к. Если принять во внимание среднюю скидку с номинала в 30%, то получится, что школа за указанные учебники заплатит по расценке ГИЗ — 8.034.669 р. 26 к., а по расценке других издательств — 9.982.467 р. 86 к.

Другими словами, объединение дела издания учебников в одном крупном издательстве — Государственном — дает возможность школе сэкономить два миллиона рублей за год. Если принять во внимание, что на покупку учебников ежегодно республика (РСФСР) затрачивает до восьми миллионов рублей, то выйдет, что экономия, даваемая Госиздатом, составляет 25% всех ассигнований на учебники. Представляется совершенно излишним после этого опровергать или оспаривать претензии различных издательств, стремящихся параллельно с ГИЗ выпускать из печати учебную литературу. Простой расчет заставляет страну в интересах школы, имеющей пока еще очень ограниченные средства, сохранить заготовку учебников за Государственным Издательством, располагающим наиболее мощными техническими средствами и способным по своим материальным ресурсам издавать учебные книги значительными тиражами. Распыление дела заготовки учебников ввело бы в излишние расходы школу, т.-е. фактически урезало бы на 25% снабжение ее необходимыми пособиями.

ТЕХНИКУМЫ

Д. Эпштейн

Итоги приема в техникумы в 1926 году

Прием в 1926 году впервые был проведен по общим, установленным Наркомпросом для всех техникумов, правилам. Программные требования к поступающим были детально разработаны и установлены ГУС применительно к объему знаний, даваемому семилеткой. Учебные планы и программы техникумов построены на базе этих требований. Этот год был также и первым годом „свободного приема“ без командировок с классовым отбором после испытаний. Поэтому, подводя итоги приема, необходимо особенно внимательно изучить, правильна ли была организация приема, как отразились новые способы комплектования на различных социальных группах, что представляют по своим знаниям поступившие. Материалом для этого являются оценка приема, данная по запросу ГПФ 196 президиумами техникумов, и статистические данные о приеме, поступившие от 282 техникумов.

Контингент приема для всех техникумов был установлен Наркомпросом в 31 235 человек по РСФСР без автономных республик против 31 812 человек, фактически принятых в 1925 г. По учтенным техникумам фактически принято 14 812 человек; установленная же для них норма 15 265 человек — отклонение на 3 процента. Поэтому количество принятых во всех техникумах можно считать равным 30 500—31 000 человек.

I. Уровень подготовки принятых и программы приемных испытаний

Сравнение принятых за последние 3 года по образовательному цензу показывает непрерывное и довольно быстрое возрастание группы окончивших 7- 8- и 9-летку. На эту группу падает из общего числа принятых: в 1924 г.—72,6%, в 1925 г.—77,7%, в 1926 г.—81,6%.

За 2 года (с 1924 до 1926 года) в составе принятых значительно возросла и заняла первое место по численности группа окончивших семилетку. В 1924 году она составляла лишь 17%, в 1926 г. уже 38,7%. Если к ней причислить окончивших подготовительные отделения техникумов, профшколы и школы крестьянской молодежи,то в 1926 г.она составляет 43,8% всего приема. Вторая по численности группа — окончивших девятилетку — стабильна: в 1924 г.—34%, в 1926 г.—36,2%. Резко упало количество поступивших с образованием ниже семилетки: с 20% в 1924 г. до 8,7% в 1926 г. Изменения образовательного ценза поступивших значительнее по отдельным видам образования. (См. таблицу № 1.)

Данные за 1925 г. не приведены, так как вследствие иной группировки они несравнимы с данными 1924 и 1926 гг.

По педагогическим техникумам окончившие семилетку заняли в 1926 г. 51,3% вместо 21%, в 1924 г. и окончившие девятилетку— 21,7% вместо 34%. По индустриальным, фармацевтическим и медицинским техникумам, наоборот, окончившие девятилетку преобладают в приеме над окончившими семилетку.

ТАБЛИЦА № 1

Состав принятых в техникумы в 1924 и 1926 году по образовательному цензу (в процентах)

Виды образования	Подг. отд.		Проф. школы		Раб. фак		Школа кр. мол.		Ниже 7-летки		7-летки		8-летки		9-летки		Прочие	
	1926 г.		1924 г.	1926 г.	1926 г.		1926 г.		1924 г.	1926 г.	1924 г.	1926 г.	1924г.	1926 г.	1924 г.	1926 г.	1924 г.	1926 г.
Педагогическое	2,6		4	1,1	0,3		2,5		22	12,4	21	51,3	10	6,3	34	21,7	9	1,8
Сельскохозяйственное	—		5	4,5	0,5		1,8		25	8,6	17	38,1	13	8,7	30	34,8	10	3
Индустривальное	1,3		10	4,8	6,4		0,3		10	6	13	20,7	9	4,4	44	51,7	14	4,4
Медицинское	—		2	0,3	1,5		0,1		13	6,7	17	34,3	14	5,8	52	49,9	2	1,4
Фармацевтическое	—		—	0,8	1,1		—		—	0,5	—	24,8	—	4	—	57,3	—	11,5
Пром.-экономическое	—		2	1,1	2,9		0,6		12	3,7	22	39,7	8	11,3	49	40	7	0,7
В среднем . . .	1,2		5	2,5	1,9		1,4		20	8,7	17	38,7	10	6,7	34	36,2	14	2,7

Окончившие рабфаки, занимая в последнем приеме лишь 1,9%, довольно большую группу составили в индустриальных техникумах—6,4%.

Интересно сопоставить эти данные с тягой в различные виды техникумов.

О ней можно судить по % принятых в отношении числа подавших заявления: в 1924 г.—49%, в 1925 г.—41%, в 1926 г.—39%.

Процент оставшихся за бортом техникумов продолжает расти. Показательнее этот процесс проследить по видам образования:

Принято из числа подавших заявления (в процентах)

Виды образов.	1924 г.	1925 г.	1926 г.
Педагогическое	58,4	53,3	57
Сельскохоз.	43,4	37,1	39
Индустриальное	40	32,6	25,6
Медицинское	35,5	29,6	43
Фармацевтич.	св. нет	19,1	22,6
Пром.-эконом.	46,6	39,9	38,8

(По худож. образованию в 1926 г. поступило недостаточное количество сведений, поэтому сведения о нем не приводятся.)

Даже по педагогическим техникумам, куда напор наименьший, не принято 43% подавших заявления. Но особенное внимание необходимо обратить на индустриальное образование. Из года в год быстро возрастает % отказов в приеме, и в 1926 году принято в среднем из каждых четырех только один. При этом естественно происходит при приемных испытаниях вытеснение менее подготовленных (окончивших семилетку) лицами с большей подготовкой (окончившими девятилетку). Этим объясняется в приеме 1926 года по индустриальным и фармацевтическим техникумам высокий % окончивших девятилетки. Одновременно возрастает % отказа в приеме из-за провала на вступительных испытаниях. Отказано в приеме по этой причине в отношении к общему числу непринятых: в 1924 г.—24%, в 1925 г.—32,4%, в 1926 г.—51,4%.

По видам образования картина следующая:

Виды образования	1924 г.	1925 г.	1926 г.
Педагогическое	29,5	35,3	44,7
Сельскохоз.	24,4	31,0	43,0
Индустриальное	25,3	32,4	63,8
Медицинское	16,7	24,4	39,5
Фармацевтическое	св. нет	24,2	46,9
Пром.-экономическое . . .	29,3	27,9	42,9

И здесь на первом месте далеко впереди остальных стоит индустриальное образование и следом за ним — фармацевтическое.

Переходя от вопроса о формальном общеобразовательном цензе к вопросу о том, что же в действительности представляют по подготовке поступившие в техникум в текущем году, мы должны напомнить, что к поступавшим были предъявлены установленные ГУС программные требования, ориентировавшиеся на объем знаний, даваемых семилеткой, и на минимум общеобразовательных знаний, необходимый для нормального прохождения курса техникума.

Из 23 индустриальных техникумов, представивших оценку приема по анкете ГПФ, 10 техникумов провели испытания по программам ГУС и заполнили комплект удовлетворительно выдержавшими, 5 снизили требования и 8 приняли с неудовлетворительными отметками. 3 техникума принуждены были объявить дополнительный прием. Все индустриальные техникумы (отбиравшие из четырех одного) жалуются на низкую подготовку поступающих, и лишь несколько учебных заведений отмечают, что прием этого года выше прошлогоднего. Все без исключения указывают на невозможность уменьшения общеобразовательных элементов в программах курса техникумов.

Педагогические техникумы получили значительно худший по подготовке состав, чем индустриальные. Президиумы педтехникумов указывают на низкую подготовку по математике и русскому языку. Приемные требования по этим предметам пришлось снижать. По некоторым предметам (химии, графике) пришлось отказаться от испытаний вовсе за полным незнанием их,

Из 10 медтехникумов, представивших ответ на анкету, 8 считают программы обширными при той подготовке, с которой проходят испытуемые.

Сельскохозяйственные техникумы указывают, что программы непосильны для окончивших семилетки и даже девятилетки, особенно в сельских местностях. Поэтому приемные требования понижались, и принимались лица с одной, двумя и даже тремя неудовлетворительными отметками. Калужский сельскохозяйственный техникум сообщает, что на 103 лица, державших испытания, имеющих подготовку в объеме программ ГУС оказался один.

Суммируя ответы всех техникумов, нужно отметить у значительной части поступивших отсутствие навыков в устной и письменной речи, слабую теоретическую подготовку по математике, неумение применять теорию к решению задач. По обществоведению подготовка поступающих несколько выше, но довольно часто обнаруживается полнейшая безграмотность, особенно окончивших сельские школы. Так, например, на вопрос, что такое Интернационал, ответ — название партии в Германии, профсоюзы — заведуют иностранными сношениями, почтой и телеграфом, трест — пища, комсомол — организованный человек. По физике, химии и графике подготовка очень слабая. Часты случаи отказа держать испытания по этим предметам вследствие незнания их.

В общем результаты приема этого года приводят к выводу, что по крайней мере на ближайшие 2 года необходимо некоторое снижение программных требований и что уменьшение объема общеобразовательных предметов в техникумах недопустимо.

Несколько слов нужно сказать о рабфаковцах. По правилам приема они принимались без испытаний на II курс со сдачей специальных предметов I курса в течение года. По подготовке же значительной части этих рабфаковцев трудно было бы учиться и на первом курсе, так как президиумы рабфаков направляли в техникумы тех, кто не мог быть

выпущен в вузы и не мог быть оставлен на 2-й год, малоспособных, не подвергая их часто даже выпускным испытаниям. От этого в текущем году страдает работа тех техникумов, в которые принято большое количество рабфаковцев. Правильнее было бы принимать рабфаковцев только на первый курс — не беда, если малоуспевающие на III курсе рабфаковцы повторят общеобразовательные предметы на I курсе техникума. Быть может, всего лучше было бы установить комплектование техникумов рабфаковцами, прошедшими успешно первые 2 курса рабфака, но не обладающими, однако, достаточными способностями и прочими качествами, необходимыми для обучения в вузах. Это можно провести, конечно, только после перераспределения учебного материала на рабфаках.

II. Характеристика состава принятых по социальному положению, принадлежности к профсоюзам, партии, комсомолу, по полу, возрасту и национальности

Социальный состав принятых по основным группам в общем стабилен на протяжении трех лет:

	1924 г.	1925 г.	1926 г.
Рабочих и детей рабочих . .	21,5	21,8	21,8
Крестьян и детей крестьян .	36,8	39,6	37,1
Прочих	41,7	38,6	41,1

Наметившийся в 1925 г. рост крестьянской группы сменился незначительным падением — результат более строгого академического отбора.

Попытка в статистическом отчете установить деление крестьян на группы (кулаков, середняков и бедняков) не удалась. В представленных сведениях почти все техникумы относят всех крестьян к середнякам. Единственный способ установить, какие группы крестьян обучаются в техникумах, — изучение этого вопроса в нескольких типичных техникумах. Провести это нужно, так как несомненно, что повышение академических требований к поступающим бьет в первую очередь по бедняцкой части деревни.

Установить изменение удельного веса нетрудовой группы по годам затруднительно в виду несравнимости данных. В 1926 г. группа прочих — 41,1% — складывается из 30,8% служащих и их детей, 3,3% кустарей, ремесленников и их детей и 7% прочих. В последние 7% входят за небольшим исключением дети нетрудовых слоев населения.

Изменение социального положения принятых по видам образования видно из прилагаемой таблицы № 2 (см. стр. 81).

Особенное внимание необходимо обратить на значительное снижение % крестьян в техникумах педагогических—с 55,0 до 48,8—и сельскохозяйственных — с 52,9 до 41,6 — результат новых способов комплектования и жесткого отбора при испытаниях.

Это отразилось, хотя и менее значительно, на рабочей группе: снижение % рабочих по индустриальным техникумам с 38,3 до 35,2, по медицинским — с 28,0 до 24,5, фармацевтическим — с 31,9 до 25,6 и пром.-экономич. с 27,9 до 18,0.

В сумме рабоче-крестьянская группа по всем техникумам снизилась с 61,4% в 1925 г. до 58,9 в 1926 г., т.-е. на 2,5%.

Директива Наркомпроса о том, чтобы эта группа составляла не менее 75% по всем техникумам, кроме индустриальных и пром.-экономических, для которых установлена норма 60%, не могла быть выполнена из-за отсутствия подготовленных кандидатов. Необходимо приложить все усилия, чтобы приблизиться к этим цифрам в приеме 1927 года.

Процент членов и кандидатов ВЛКСМ в приемах последних лет непрерывно растет, % членов и кандидатов ВКП (б) незначителен и в текущем году упал:

Принято:	1924 г.	1925 г.	1926 г.
	в процентах:		
Членов и кандид. ВКП(б) . .	2,1	2,9	2,0
Членов и кандид. ВЛКСМ . .	22,5	30,7	34,2
Беспартийных	75,4	66,4	63,8

Изменение состава по принадлежности к партии и комсомолу по видам образования за 3 года дано в таблице № 3. Относительно большой % партийцев в индустриальных и фармацевтических техникумах, при чем в индустриальных он понизился с 7,5% в 1925 г. до 5,1% в 1926 г. Процент комсомольцев понизился в 1926 г. против 1925 г. по с.-х., индустр. и медицинским техникумам и возрос по педагогическим, фармацевтическим и пром.-экономическим.

По принадлежности к профсоюзам в приеме 1926 г. 14,5% членов союзов и 85,5 нечленов. Сравнить с предыдущими годами невозможно за отсутствием данных. По видам образования имеются значительные отклонения от средних цифр:

Виды образования	Педагогич.	С.-х.	Индустр.	Мед.	Фармац.	Пром.-эк
Членов союзов	7,6	16,5	21,1	15	37,5	17
Нечленов	92,4	83,5	79,9	85	62,5	83

По возрасту состав принятых все время изменяется в сторону повышения удельного веса основной группы—от 15 до 21 года:

Возрастные группы	1924 г.	1925 г.	1926 г.
До 15 лет	9%	2,5%	0,5%
От 15 лет до 21 года	67,5%	82,9%	88,0%
Свыше 21 года	23,5%	14,6%	11,5%

В приеме 1926 года старше 24 лет 3,1%.

И в отношении возраста по отдельным видам образования имеется большое разнообразие. Группа старше 21 года более значительна в индустриальных, медицинских и фармацевтических техникумах, наиболее молодой состав в педагогических техникумах.

Прием 1926 года по возрасту:

Виды образования	до 15 л.	15—18 л.	18—21 г.	21—24 г.	Ст. 24 л.
Педагогическое	1,2	61,6	32	4,5	0,7
Сельскохозяйств.	0,3	43,1	47,4	7,3	1,9
Индустриальное	—	37,8	43,3	11,7	7,2
Медицинское	—	13,7	61,3	18,4	6,6
Фармацевтическое	—	43,5	38,6	16,0	1,9
Пром.-экономическое	0,2	52,8	40,0	4,8	2,2
В среднем .	0,5	46,2	41,8	8,4	3,1

Правила приема предусматривают прием в техникумы лиц в возрасте от 15 до 20 лет. В медицинские, фармацевтические, ветеринарные и художественные техникумы принимаются лица в возрасте до 30 лет. Отклонение от этих правил наибольшее в индустриальных техникумах — сюда идут рабочие с производственным стажем.

Но в общем мы можем констатировать быстро идущий процесс образования однородного по возрасту состава учащихся, смыкающегося непосредственно с трудовой школой. Именно поэтому и в связи с ухудшением социального состава нужно на ближайшие годы разрешить приемным комиссиям при наличии производственного рабочего стажа и академической подготовленности принимать лиц и старше 20 лет.

По полу состав приемов последних 3 лет изменяется незначительно.

	1924 г.	1925 г.	1926 г.
Мужчин	54%	56,1%	53%
Женщин	46%	43,9%	47%

Преимущественно женщины идут в медицинские, фармацевтические и педагогические техникумы. Очень мало женщин в индустриальных и сельскохозяйственных техникумах.

Прием 1926 года по полу:

	Педаг.	С.-х.	Индустр.	Медиц.	Фарм.	Пром.-эк.	В среднем
Мужчин	35	81,3	88,3	2,9	10,9	48	53
Женщин	65	18,7	11,7	97,1	89,1	52	47

Данных о национальном составе принятых в 1924 и 1925 гг. нет. Данные 1926 года еще недостаточно полно разработаны. В последнем приеме русские составляют 85,5%, украинцы 3,2%, евреи 2,1%, немцы 0,3%, и 8,9% падает на все остальные национальности. Наибольший % русских в с.-х. техникумах — 92,6; наименьший в педагогических — 81.

III. Организация приема

Установленные Наркомпросом правила приема и порядок производства испытаний признаются всеми техникумами целесообразными, при чем выдвигается ряд предложений. Мы остановимся на более существенных.

Ряд техникумов считает, что оценка испытуемых должна производиться по трехбальной системе (весьма удовлетворительно, уд. и неуд.) вместо установленной оценки в терминах удовлетворительно и неудовлетворительно.

Вряд ли в этом имеется действительная необходимость — ведь очень много техникумов принимали и с неудовлетворительными отметками. С другой стороны, проведение трехбальной системы означает усиление конкурса и ухудшение социального состава приема.

Работа приемных комиссий была оторвана часто от работы испытательных комиссий. Были случаи (правда немногочисленные), когда результаты испытаний не учитывались приемными комиссиями так, как это требуется правилами. Для обеспечения нормальной работы техникумов необходимо повысить значение результатов испытаний при окончательном отборе, точно выполняя установленные Наркомпросом правила.

При губоно создаются в период приема специальные комиссии для рассмотрения жалоб на действия приемных комиссий техникумов, в некоторых губерниях, в частности Московской, берущие на себя руководство работой местными комиссиями по приему.

При наличии детальных правил приема, установленных норм приема, при организации приемных комиссий в техникумах в составе представителей партийных и профессиональных организаций, — создание такой комиссии ведет только к бюрократической волоките и путанице. Для рассмотрения жалоб, руководства работой техникумов существует аппарат губоно и в его составе губпрофобр, которые и должны следить за всеми беззакониями и их устранять. Одновременно необходимо добиться такого положения, чтобы партийные и профессиональные организации ближе подошли к делу комплектования техникумов и улучшили бы подбор членов приемных комиссий.

По правилам приема испытания производятся за 3 недели до начала занятий. Это крайне неудачный срок: испытания обычно проходят

Таблица № 2

Социальный состав приемов 1924, 1925 и 1926 гг. (в процентах)

Виды образования	Рабочих и детей рабочих			Крестьян и детей крестьян			Прочих				
								1926 г.			
	1924 г.	1925 г.	1926 г.	1924 г.	1925 г.	1926 г.	1924 г.	1925 г.	Служ. и детей служ.	Кустарей и детей кустарей	Прочих
Педагогическое	13,6	15,0	16,3	53,7	55,0	48,8	32,7	30,0	23,4	3,2	8,3
Сельскохозяйств.	12,3	15,1	18,1	53,2	52,9	41,6	34,2	32,0	30,9	2,6	6,8
Индустриальное	34,5	38,3	35,2	19,2	19,9	17,1	46,3	41,8	38,1	4,0	5,6
Медицинское	26,6	28,0	24,5	28,0	39,6	33,0	45,4	22,4	32,8	4,0	5,7
Фармацевтическое	нет св.	31,9	25,6	нет св.	17,1	14,7	нет св.	51,0	52,0	4,8	2,9
Пром.-экономическое	18,0	27,9	18,0	28,6	28,7	34,4	53,4	48,4	37,1	2,3	8,2
Художественно-пром.	26,2	20,0	нет св.	11,5	20,7	нет св.	52,3	59,3	нет св.	нет св.	нет св.
Музыкальное	19,8	17,3	нет св.	11,0	7,5	нет св.	69,2	75,2	нет св.	нет св.	нет св.
Театральное	20,8	32,1	нет св.	13,6	17,0	нет св.	65,6	50,9	нет св.	нет св.	нет св.
В среднем	21,5	21,8	21,8	36,8	39,6	37,1	41,7	38,6	30,8	3,3	7
											41,1

ТАБЛИЦА № 3

Состав приемов 1924, 1925 и 1926 гг. по принадлежности к партии и комсомолу (в процентах)

Виды образования	Членов и кандид. ВКП(б)			Членов и кандид. ВЛКСМ			Беспартийных		
	1924 г.	1925 г.	1926 г.	1924 г.	1925 г.	1926 г.	1924 г.	1925 г.	1926 г.
Педагогическое	1,0	1,5	0,5	22,7	32,4	39,0	76,3	66,1	60,5
Сельскохозяйств.	1,4	1,9	1,9	29,8	36,9	34,7	68,8	61,2	63,4
Индустриальное	2,8	7,5	5,1	25,3	33,2	29,8	71,9	59,3	65,1
Медицинское	0,7	1,2	0,9	19,6	28,1	23,9	79,7	70,7	75,2
Фармацевтическое	нет св.	1,9	3,2	нет св.	24,3	28,5	нет св.	73,8	68,3
Промышленно-эконом.	1,6	2,1	2,6	24,0	32,3	37,6	74,4	65,6	59,8
Художественно-пром.	1,8	2,3	нет св.	10,7	22,7	нет св.	87,5	75,0	нет св.
Музыкальное	1,3	1,3	нет св.	8,0	7,5	нет св.	90,7	91,2	нет св.
Театральное	4,0	2,1	нет св.	13,6	30,9	нет св.	82,4	67,0	нет св.
В среднем	2,1	2,9	2	22,5	30,7	34,2	75,4	66,4	63,8

в несколько дней, после чего народ, в большинстве приезжий, зря болтается в техникуме, часто без средств. Оставив для подачи заявления сроки с 15 июля по 1 августа, нужно испытания проводить так, чтобы срок между окончанием испытаний и началом занятий не превышал 3—4 дней и сами испытания продолжались не более недели. Это вполне возможно, так как прием в техникумы колеблется от 40 до 80 человек (редко больше) и следовательно допущенных к испытанию бывает примерно от 70 до 200 человек.

Прием в техникумы в 1926 г. прошел значительно организованнее, нежели в предыдущие годы, однако и правила приема и программы испытаний нуждаются в переработке в соответствии с опытом. Охват техникумами молодежи, оканчивающей трудовую школу, из года в год падает и при относительно медленном росте сети техникумов вряд ли возрастет в ближайшие годы. При избытке желающих поступить, техникумы не могут, однако, подобрать достаточно подготовленный состав. Социальный состав учащихся техникумов не улучшается. В значительной степени это объясняется плохим материальным положением учащихся техникумов — мало стипендий, размер их низок, общежитий нет или недостаточно, а имеющиеся находятся в плохом состоянии. Но в основном вопрос комплектования техникумов упирается в вопросы улучшения работы трудовой школы и изменения социального состава ее учащихся.

За последний год журналу удалось подобрать постоянный кадр корреспондентов из местных работников. Но нужно отметить, что корреспондентами журнала являются больше работники школ, педтехникумов (лишнее доказательство, что журнал проникает за пределы ОНО в низовые просветительные учреждения). Что касается работников ОНО, то их с трудом удается привлечь к сотрудничеству в журнале. Тем не менее, журнал принимает все меры к тому, чтобы привлечь их в качестве постоянных сотрудников и чтобы на страницах журнала, таким образом, нашли место высказывания ответственных работников ОНО по всем принципиальным вопросам народного образования.

Каждый номер журнала, как и в прошлом году, будет построен таким образом, что охватит ряд актуальных просвещенских вопросов. К концу года должны быть освещены по плану все разделы работы Наркомпроса (массовое образование, школы повышенного типа, техникумы, рабфаки, вузы).

Кроме ответственных работников Наркомпроса и ОНО, к сотрудничеству в журнале предполагается привлечь также научных работников и специалистов по вопросам народного образования.

П. И. Каган

Управление народным образованием в СССР [1]

Очерк первый

Местные аппараты Наркомпроса РСФСР

1. Учреждение отделов народного образования и их компетенция

20 января 1918 г. постановлением народного комиссара по просвещению упразднены должности директоров и инспекторов народных училищ, а равно губернские дирекции и инспекции и их канцелярии; все делопроизводство передано отделам народного образования при местных советах рабочих, солдатских и крестьянских депутатов.

21 января 1918 г. постановлением народного комиссара так же упразднены должности попечителей учебных округов и их помощников, главных и окружных инспекторов и состоящих при них секретарей и помощников секретарей, а равно и попечительские советы и канцелярии при учебных округах; губернским советам рабочих, солдатских и крестьянских депутатов тех городов, где окружное управление имеет местонахождение, поручается, если только при них будет организован отдел народного образования, создать окружную ликвидационную комиссию для упразднения округа.

Этими постановлениями была произведена замена старых бюрократических аппаратов дореволюционного министерства народного просвещения органами местного управления и установлена непосредственная связь между органами губернскими и центральными, но не было устранено многообразие властей и ведомств, управлявших народным образованием.

[1] На очередь дня вновь поставлен вопрос о реорганизации органов, управляющих народным образованием. Не лишено интереса перед обсуждением и пров дением реформе подытожить предшествующий опыт. Настоящая статья и представляет такую попытку.

Началось собирание просвещения и просветительных учреждений в ведение народного комиссариата по просвещению и его местных органов.

Еще до этого было передано все дело воспитания из духовного ведомства.

Декретом от 15 декабря 1917 г. было постановлено: „Передать из духовного ведомства дела воспитания и образования ведению комиссариата по народному просвещению. Передаче подлежат все церковно-приходские (начальные, одноклассные, двухклассные) школы, учительские семинарии, духовные училища и семинарии, женские епархиальные училища, миссионерские школы, академии и все другие, носящие различные названия низшие, средние и высшие школы и учреждения духовного ведомства со штатами, ассигновками, движимыми и недвижимыми имуществами, т.-е. со зданиями, надворными постройками, с земельными участками под зданиями и необходимыми для школ землями с усадьбами (если таковые окажутся), библиотеками и всякого рода пособиями, ценностями, капиталами и ценными бумагами и процентами с них и со всем тем, что предназначалось для вышеозначенных школ и учреждений".

Дело собирания просвещения было формально закончено декретом от 5 июня 1918 г. следующего содержания:

„1. Для преобразования учебно-воспитательного дела, объединения и обновления его на началах новой педагогики и социализма все начальные, средние, высшие, открытые и закрытые, общеобразовательные и специальные учебные заведения (кроме специальных учебных заведений для взрослых, если заведения преследуют исключительно технические цели), а также учреждения дошкольного воспитания и внешкольного образования, казенные, общественные и частные передаются в ведомство Народного комиссариата по просвещению.

2. Все кредиты из казны, отпускаемые ныне по сметам и штатам всех ведомств на нужды народного образования, переносятся в смету Народного комиссариата по просвещению; одновременно Народному комиссариату по просвещению передаются все имущество, инвентарь, здания, надворные постройки, земельные участки под зданиями, земли, усадьбы, библиотеки, всякого рода пособия, ценности, капиталы, ценные бумаги и все, что предназначалось для школ и учреждений всяких наименований, указанных в п. 1".

В действительности этим декретом еще не было закончено объединение всего дела просвещения, и декретом от 24 июня 1919 г. вторично предписывалось: „Незамедлительно передать, на основании декрета от 5 июня 1918 г., № 507, в ведение Народного комиссариата по просвещению все профессионально-технические школы и учреждения, находящиеся до сих пор в ведении других комиссариатов". Но противодействие комиссариатов, имевших в своем ведении профтехнические учебные заведения, чувствовалось главным образом в центре, так как и до революции соответственные министерства местных органов не имели, и таким образом уже после декрета 5 июня 1918 г. на местах существовали отделы народного просвещения как единственные органы советской власти по просвещению, и только кое-где имелись ячейки на транспорте и при губземотделах, которые серьезного значения как органы государственной власти не имели.

2. Структура отделов народного образования

Но если отделы народного образования были единственными органами на местах, то нельзя сказать, чтобы они были „едиными", как не был „единым" и сам Наркомпрос.

Немедленно после преобразования министерства народного просвещения в Народный комиссариат по просвещению был организован ряд

новых отделов (до 17), между которыми не было достаточной организационной и деловой связи.

Создавшееся в Наркомпросе положение достаточно ярко охарактеризовано в докладе т. Литкенса на I съезде завгубоно в сентябре 1921 г.:

„Основные организационные проблемы, которые стояли перед нами в начале этого года, это — отсутствие Наркомпроса как единого органа — прежде всего... У нас был целый ряд ничем не связанных друг с другом отделов, из которых некоторые, например, устраивали съезды, выносили резолюции и вели политику народного образования по двум различным путям. Помимо этого в Наркомпросе были удельные княжества, недоступные руководству комиссариата в целом“ [1].

На местах положение было не лучше.

Общие структурные формы отделов народного образования были указаны декретом от 26 (13) июня 1918 г.

Согласно этому декрету, „руководством делом народного образования, как-то: дошкольного и внешкольного на местах, за исключением высшего, ведают отделы народного образования, соответственно образуемые при исполнительных комитетах областных, губернских, уездных и волостных Советах рабочих и крестьянских депутатов“ (ст. 10).

„Совет народного образования состоит как контрольно-совещательный орган при каждом отделе народного образования“ (ст. 11).

„Волостной отдел народного образования состоит из членов, числом не менее трех, избираемых исполнительным комитетом волостного Совета рабочих и крестьянских депутатов и образующих коллегию“ (ст. 13).

„Уездный отдел народного образования состоит из членов, числом не менее пяти, избираемых исполнительным комитетом уездного Совета рабочих и крестьянских депутатов и образующих коллегию“ (ст. 21).

„Уездный отдел народного образования разделяется на п/отделы: дошкольный и внешкольный, заведывание коими может быть возложено на особо приглашаемых отделом специалистов“ (ст. 22).

„Города с населением не менее 50 000 жителей приравниваются к уезду; их отделы подчиняются непосредственно губернским“ (ст. 24, примеч.).

„Губернский отдел народного образования состоит из членов, числом не менее семи, избираемых исполнительным комитетом губернского Совета рабочих и крестьянских депутатов и образующих коллегию“ (ст. 25).

„Столичные города приравниваются к губернии и подотчетны в иерархическом порядке непосредственно областным отделам“ (ст. 28, примечание).

„Областной отдел народного образования состоит из членов, числом не менее семи, избираемых съездом Советов рабочих и крестьянских депутатов области и образующих коллегию“ (ст. 29).

Более точных указаний относительно структуры и штатов стройной схематически, но весьма сложной по существу системы органов народного образования дано не было, и местные отделы, предоставленные собственному организационному творчеству, более или менее удачно подражали Наркомпросу, и результат получился тот же самый: о „единых“ отделах народного образования можно было говорить лишь в теории, что и отмечено было на съезде зав. губоно рядом работников с мест.

„У нас, в Курске, реорганизация Наркомпроса и его органов была понята как собирание народного просвещения. На самом деле до этого времени губернские отделы народного образования представляли собой

[1] Всероссийский съезд губоно. ГИЗ, 1921 г., стр. 259.

только отделы социального воспитания, а что касается губполитпросветов и губпрофобров, то они чувствовали себя самостоятельными князьками и царьками“. (L. c., стр. 268, речь Нарбекова.) — „Губоно до реорганизации представлял собою орган, который управлял исключительно социальным воспитанием, потому что политпросветительная работа и профессионально-техническая была оторвана и губоно, который по мысли должен быть единым органом народного образования, фактически никогда народного образования в своих руках не имел“. (L. c., стр. 266, речь Бема).

— Получился аппарат, чрезвычайно громоздкий, в котором отдельные части плохо подходили друг к другу и ко всему целому, и в котором были чрезвычайно развиты центробежные силы. Стимулами этих автономистских тенденций, между прочим, было „то, что теперь, при отсутствии строгого плана в хозяйстве, якобы всякий отдельный аппарат может больше вырвать от государственных рессурсов, что отдельным аппаратам легче слизнуть что-нибудь, целому же единому аппарату это не так легко удастся“. (L. c., речь Литкенса, стр. 260.)

Все эти многочисленные отделы, п/отделы, секции и т. п. имели своих штатных работников, правда, штаты их иногда никем не были утверждены, но это последнее обстоятельство нисколько не мешало, а, наоборот, создавало благоприятную почву для разбухания штатов. Сколько было работников в местных органах народного просвещения, в точности неизвестно, но, по самому скромному подсчету, число их доходило в конце 1921 г. до 100 000 человек [1]. Если даже допустить, что у нас в действительности была миллионная армия работников просвещения, как уверяет т. Кораблев, то все-таки окажется, что на 10 работников приходился один работник в канцелярии.

Недаром т. Литкенс заявлял, что „правительство республики в порядке строительства своего аппарата надело на страну тяжелую бюрократическую шапку. Эта шапка не по силам стране, и нам нужно скинуть эту шапку“. (L. c., стр. 259.)

3. Штаты отделов народного образования

— „Новый курс экономической политики привел к необходимости установления твердого бюджета наркоматов, в связи с чем, как это ни печально, пришлось многим ведомствам, в частности и НКП, отказаться от развертывания работы во всей ее полноте и уложиться в рамки скудных по сравнению с заявленными требованиями ассигнований, которые может дать государственная казна“.

— „Не буду трактовать вопроса о раздутости штатов во всех советских аппаратах и учреждениях — об этом много писали и говорили. Постараюсь в кратких чертах познакомить товарищей с результатами работ комиссии ВЦИК (т. Ларина) и НКП в этом направлении. Необходимо было во что бы то ни было сократить миллионную армию работников просвещения, — такой армии государство содержать на свой счет не может. Естественно, встал вопрос о сокращении расходов — и в первую очередь за счет сокращения бюрократического чиновничьего аппарата“.

— „Число сотрудников местных административных аппаратов НКП, насчитывавших по самому скромному подсчету до 100 тысяч человек, доведено до 37 тысяч. Наибольшую экономию дало сокращение состава аппаратов губоно и уоно, для которых взята средняя цифра в 115 и 37 человек сотрудников (вместо 242 и 97). Небольшие по составу, но многочисленные (до 15 000) аппараты волоно комиссией ВЦИК постановлено

[1] Кораблев. — Твердый бюджет и сокращение штатов. „Нар. Просв.“, № 93, стр. 3.

упразднить совершенно, возложив представительство по делам народного просвещения в волостях на одного из членов волисполкома (преимущественно по делам административно-хозяйственного характера), с обязательством для него выполнять непосредственно директивы уоно. Последняя мера дает экономию не менее чем в 25 — 30 тысяч человек".

— „Исходя из указанных средних цифр для губ- и уоно, НКП совместно с Цекпросом даст твердые штаты этих органов, индивидуализируя их соответственно нуждам отдельных губерний. Для этого губернии будут разбиты на группы по признаку развития в них просветработы вообще, развития отдельных частей этой работы и необходимости усилить ту или иную ее область".

— „В настоящее время НКП совместно с Цекпросом заканчивает разверстку штатных работников (вернее—материальные рессурсы для обеспечения их) по губерниям и на-днях разошлет указания на места по вопросу проведения сокращения штатов".

— „Следующим этапом работы будет более детальное фактическое обследование штатов, как управляющих аппаратов НКП, так и его учреждений силами НКП, РКИ, ЦКПроса и Наркомтруда. Результатом этой более длительной работы будет установление твердых штатов и упрощенной конструкции наших органов" [1].

Обещанные в этой статье и на съезде завгубоно твердые штаты местных отделов народного образования так и не были даны, и до конца 1923 года местные органы НКП штатов не имели, а штатный контингент для всех местных управленческих органов определялся суммарно в виде определенного количества платежных единиц, которое распределялось по губерниям Наркомпросом далеко не всегда в полном соответствии с действительным развитием просветительной работы.

Комиссией т. Ларина штатный контингент для местных органов НКП был установлен в 34 510 лиц („Нар. Просв.", № 96, стр. 16).

На I съезде зав. губоно в докладе И. Цветкова „О бюджете и производственном плане Наркомпроса" общий штат Наркомпроса по центральным и местным органам управления определялся в 35 000 человек, и заявлялось, что этот „план, учитывающий крайнюю минимальную потребность РСФСР в культурно-просветительных учреждениях, никаким дальнейшим сокращениям подлежать не может". Однако при пересмотре бюджета на 1922 — 23 г. было внесено по штатам местных отделов народного образования лишь 12 500 платежных единиц.

На 1 апреля 1923 г. числилось уже только 8 732 платежных единицы (считая в том числе органы просвещения НКПС и Цекультстроя).

Наконец, в связи с постановлением СНК от 6 марта 1923 г. о дополнительном сокращении состоящего на госбюджете штатного контингента, вопрос вновь был поднят в Центральной штатной комиссии при Наркомтруде, и для детальной проработки все дело о штатах Наркомпроса, его органов и учреждений было передано в специальную подкомиссию при Культурно-просветительной инспекции НК РКИ.

Эта подкомиссия, работавшая в составе представителей НКП, НКФ, НКТ и Цекпроса под руководством пишущего эти строки, как представителя РКИ, поставила своей задачей составить нормальные штаты местных отделов народного образования, возможно сжатые, но вместе с тем вполне достаточные для продуктивной деятельности с учетом действительного размаха культурно-просветительной работы в данной губернии по различным отраслям деятельности. При установлении штатов

[1] Л. Кораблев. — Твердый бюджет и сокращение штатов. „Народное Просвещение", декабрь, 1921 г., стр. 3 — 4.

были приняты во внимание, с одной стороны, постановления ВЦИК от 28 июня 1923 г. об упрощении аппарата уездных исполкомов, а с другой — последние опубликованные статистические данные по народному образованию на 1 апреля 1923 года.

Подкомиссией были установлены типовые нормальные штаты, а потом индивидуальные штаты для каждой губернии, как видно из следующего расписания штатных должностей губернского (областного) отдела народного образования по работам состоящей при Культурно-просветительной инспекции НК РКИ подкомиссии Центральной штатной комиссии:

Должность	1 гр.	2 гр.	3 гр.	4 гр.	5 гр.		
I. Общий п/отдел							
Завед. отделом	1	1	1	1	1	1	1
„ общ. п/отделом	1	1	—	—	—	—	—
Секретарь	1	1	1	1	1	1	1
Делопроизводителей	2	1	1	1	—	—	1
Регистратор	1	1	1	1	—	—	1
Машинисток	2	2	1	1	1	1	1
Курьер	1	1	1	—	—	—	—
Сторож	1	1	1	1	1	1	1
Информ.-стат.	2	2	2	1	—	1	1
Инспекторов	3	3	2	2	1	1	1
Зав. снабжением	1	1	1	1	1	1	1
Бухгалтер	1	1	1	1	1	1	1
Счетоводов	2	1	1	1	—	1	1
Кассир-арт.	1	1	1	1	—	—	—
Завед. складом	1	1	1	1	—	—	—
Агент	1	—	—	—	—	—	—
Завед. учетом	1	1	1	1	1	1	1
Итого	23	20	17	15	8	10	12
II. П/отдел соцвоса							
Завед. п/отделом	1	1	1	1	1	—	—
Спец. по шк. делу и по школ. дет. домам	2	2	1	1	—	—	—
Спец. по дошк. делу	1	1	1	—	—	—	—
„ „ соц. прав. охр. несоверш. и восп. дефект.	1	1	1	1	1	—	—
Спец. по переподгот.	1	—	—	—	—	—	—
Секрет. метод. бюро	1	1	1	1	1	—	—
Он же по переподг.	—	—	—	—	—	—	—
„ губ. сетевой комиссии	1	1	1	—	—	—	—
Итого	8	7	6	4	3	—	—
III. П/отдел политпросвета							
Завед. п/отделом	1	1	1	1	1	1	—
Спец. по лик. безгр.	1	1	1	1	1	1	—
„ „ агитпроп. раб.	1	—	—	—	—	—	—
„ „ клубн. работе (он же по раб. в деревне)	1	1	1	1	1	—	—
Методист	1	1	1	1	—	—	—
Секретарь	1	1	—	—	—	—	—
Итого	6	5	4	4	3	2	—

Кроме того, сверх штата:							
а) Завед. библ. делом (он же зав. центр. библ-от.)	1	1	1	1	1	—	—
б) Завед. школьно-курсов. раб. (он же зав. губсовпартшк.)	1	1	1	1	1	1	—
в) Зав. худож. работой (на хоз. расчете)	1	1	1	1	1	1	—
Итого	3	3	3	3	3	2	—
IV. П/отдел профобра							
Зав. п/отделом	1	1	1	1	1	—	—
Спец. по пед. образов.	1	1	1	1	—	—	—
„ „ инд.-техн. образов. (он же по раб. образов.)	1	1	1	—	—	—	—
Спец. по с.-х. образов. (или по др., более распр. виду профобразования)	1	1	1	1	1	—	—
Спец. ОПОР	1	1	—	—	—	—	—
„ методист или спец. по др. видам работы	1	—	—	—	—	—	—
Итого	6	5	4	3	2	—	—
V. П/отдел гублит							
Губ. цензор	1	1	1	1		1	
По репертуару	1	1	1	—		—	
Секретарь	1	—	—	—		—	
Итого	3	2	2	1		1	
VI. П/отдел губмузей	По особому списку						
VII. Совнацмен							
Председатель 1 Инспекторов 1—8	по особому списку						

Расписание штатных должностей отделений народного образования общих отделов уисполкомов

Должность	1 гр.	2 гр.	3 гр.	4 гр.	5 гр.
Зав. отделением (он же по соцвосу)	1	1	1	1	1
Спец. по соцвосу	1	1	1	1	1
„ „ политпросв.	1	1	1	1	1
„ „ ликбезгр.	1	1	1		

Примечание. В тех случаях, когда зав. отделением является работником по политпросвету, полагается второй работник по соцвосу.

На основании принятых типовых штатов установлены следующие индивидуальные штаты губернских (обл.) и уездных ОНО на 1/I—1924 г., (см. стр. 102).

Основным критерием при отнесении губернии к той или иной группе был принят размах работы по соцвосу, а это в свою очередь определялось числом школ I ступени.

Число школ I ступени было принято также как определяющий момент при установлении числа уездных инспекторов, и РКИ, проводившая максимальное сокращение технического и канцелярского персонала губернских и уездных отделов народного образования, совершенно иначе отнеслась к „производительному" инспекторскому персоналу, и, по предложению РКИ, была установлена одна должность инспектора на каждые 50 школ I ступени; цифра эта мотивировалась следующим образом: в году насчитывается (в сельской школе) около 150 учебных дней, на двухкратное посещение каждой школы в течение года инспектору необходимо не менее 2 дней, в общем, следовательно, 100 дней и 50 дней на разъезды; рабочий год инспектора принимается равным 250 дням (после исключения 60 дней отпуска и стольких же нерабочих), следовательно, остается еще до 100 дней на руководящую объединяющую работу из уездного или районного центра.

Таким образом число уездных инспекторов является показателем объема работы (по соцвосу), и поэтому вместо числа школ для отнесения губернии к той или иной группе можно руководиться числом уездных инспекторов.

К I группе отнесены губернии с числом уездных инспекторов от 30 и выше (не менее 1 500 школ I ступени), ко второй — от 20 до 29 (от 1 000 до 1 450 школ I ступени), к третьей — от 10 до 19 (от 500 до 950 школ), к четвертой — от 5 до 9 (от 250 до 450 школ), к пятой — остальные.

Некоторые губернии, отличающиеся пролетарским составом населения или экономически сильные и быстро развивающие просветительную работу, по ходатайству Наркомпроса, отнесены к более высоким группам; так, например, Кубано-Черноморская отнесена к 1-й группе вместо 2-й, Донская область и Иваново-Вознесенская губерния отнесены ко 2-й группе вместо 3-й, Новониколаевская и Брянская — к 3-й вместо 4-й.

Некоторые губернии Сибири с редкой сетью и большими расстояниями между школами получили относительно большее число уездных инспекторов.

Подотделы политпросветов получили строго индивидуализированные штаты на основании точных данных о количестве политпросветучреждений разных типов, представленных Главполитпросветом, но, как видно из таблицы, отступления от типовых норм в общем немногочисленны и незначительны.

Подотделы профобра получили типовые штаты по приблизительному подсчету: один работник на 15 учреждений; более точных сведений для индивидуализации штатов Главпрофобром представлено не было.

При установлении штатов совнацмена принято было во внимание число национальностей на территории данной губернии и развитие просветительной работы среди нацменьшинств.

Таким образом при установлении как типовых, так и индивидуальных штатов были учтены с возможной точностью общие и специфические условия каждой губернии, число работников по каждому разделу работы определено соответственно значению этой работы и т. п., и можно поэтому думать, что отделы народного образования получили по этим штатам вполне достаточный для развития максимума работоспособности аппарат.

Но не преувеличены ли эти штаты?

Хотя общая сумма всех работников губоно и уоно по всей РСФСР установлена в 5 259 человек, что в шесть слишком раз меньше цифры, определенной комиссией т. Ларина, и даже в 2 раза ниже контингента, существовавшего к 1 апрелю 1923 года, тем не менее численность аппарата остается все-таки значительной, и позволительно спросить, нельзя ли произвести дальнейшее сжатие аппарата губоно и уоно и какие в этом отношении перспективы?

4. Штаты учебных округов и дирекций народных училищ

Для выяснения вопроса обратимся к рассмотрению штатов довоенных органов быв. министерства народного просвещения,— штатов, развивавшихся очень медленно в течение более столетия (мин. народного просвещения учреждено было в 1802 году) и очень скудных, так как царская Россия достаточно скупо отпускала средства на народное обра-

Штаты губернских (областных) и уездных отделов народного образования на 1-е января 1924 г. по работам состоящей при культурно-просветительной инспекции НК РКИ подкомиссии центр. штатной комиссии

№№ по порядку	Губернии и области	Число уездов	Общий п/отдел	Губинспектора	Соцвос	Политпросвет	Профобр	Совнац	Гублит	Губмузей	Всего по губерн.	Уездн. инсп.	Всего на госбюджете	Уоно	Всего по губ.	Было раб. един. на 1/IV—23 г.
							I группа									
1.	Витебская	7	20	3	8	5	5	8	3	—	52	31	83	28	111	161
2.	Воронежская	12	20	3	8	5	5	1	3	—	45	34	79	48	127	207
3.	Гомельская	9	20	3	8	6	5	9	3	—	54	41	95	36	131	184
4.	Куб.-Черн.	7	20	3	8	6	5	5	3	1	51	23	74	28	102	155
5.	Курская	15	20	3	8	5	5	2	3	—	46	43	89	60	149	229
6.	Нижегородская	13	20	3	8	6	5	5	3	1	51	41	92	52	144	264
7.	Рязанская	14	20	3	8	6	5	1	3	1	47	38	85	56	141	196
8.	Саратовская	12	20	3	8	6	5	8	3	1	54	34	88	48	136	224
9.	Смоленская	12	20	3	8	6	5	5	3	1	51	38	89	48	137	207
10.	Тверская	11	20	3	8	5	5	—	3	1	45	35	80	44	124	161
11.	Тамбовская	7	20	3	8	5	5	2	3	1	47	32	79	28	107	196
12.	Тульская	11	20	3	8	6	5	—	3	—	45	31	76	44	120	196
		130	240	36	96	67	60	46	36	7	588	421	1 009	520	1 529	2 380
							II группа									
13.	[illegible]	13	17	3	7	4	4	—	2	1	38	28	66	52	118	204
14.	Ив.-Вознесенская	7	17	3	7	5	4	—	2	—	38	15	53	28	81	118
15.	Калужская	12	17	3	7	4	4	—	2	1	38	25	63	48	111	184
16.	Орловская	8	17	3	7	5	4	1	2	1	40	25	65	32	97	138
17.	Пензенская	13	17	3	7	5	4	5	2	1	44	21	65	52	117	173
18.	Самарская	6	17	3	7	6	4	8	2	1	48	25	73	24	97	157
19.	Ярославская	10	17	3	7	5	4	—	2	1	39	24	63	40	103	208
		75	136	24	56	39	32	18	17	7	329	182	511	300	811	1 345
							III группа									
20.	Брянская	6	15	2	6	4	4	1	2	—	34	9	43	24	67	115
21.	Вологодская	6	15	2	6	3	4	—	2	1	33	12	45	24	69	107
22.	Вятская	10	15	2	6	5	4	5	2	1	40	17	57	40	97	192
23.	Енисейская	5	15	2	6	4	3	3	2	1	36	18	54	20	74	94
24.	Костромская	7	15	2	6	4	4	—	2	1	34	14	48	28	76	127
25.	Новгородская	6	15	2	6	4	4	3	2	1	37	18	55	24	79	105
26.	Новониколаевская	5	15	2	6	4	4	—	2	—	33	9	42	20	62	94
27.	Омская	6	15	2	6	4	4	4	2	1	38	18	56	24	80	100
28.	Псковская	8	15	2	6	4	4	3	2	1	37	17	54	32	86	138
29.	Симбирская	6	15	2	6	4	4	4	2	1	38	15	53	24	77	122
30.	Томская	6	15	2	6	4	4	4	2	1	38	14	52	24	76	94
31.	Царицынская	6	15	2	6	4	4	4	2	—	37	17	54	24	78	136
32.	Череповецкая	5	15	2	6	3	4	—	2	—	32	15	47	20	67	95
		82	195	26	78	51	51	31	26	9	467	193	660	328	988	1 519

№№ по порядку	Губернии и области	Число уездов	Общий п/отдел	Губинспектора	Соцвос	Политпросвет	Профобр	Совнац	Гублит	Губмузей	Всего по губерн.	Уездн. инсп.	Всего на госбюджете	Уоно	Всего по губ.	Было губ. единиц на 1/IV—23 г.
							IV группа									
34.	Алтайская	3	13	2	4	3	2	2	2	—	28	9	37	12	49	94
35.	Архангельская	7	13	2	4	3	3	1	2	1	29	8	37	28	65	118
36.	Вотская	5	13	2	4	3	3	1	2	—	28	8	36	20	56	107
37.	Иркутская	9	13	2	4	4	3	2	2	1	31	10	41	36	77	122
38.	Марийская обл.	3	12	2	4	2	2	—	2	—	24	6	30	12	42	80
39.	Нем. комм.	14	13	2	4	3	2	—	2	—	26	6	32	14	46	103
40.	Ставр.	5	13	2	4	3	3	3	2	—	30	9	39	20	59	105
41.	Чувашская	4	12	2	4	3	3	1	2	—	27	11	38	16	54	96
		50	102	16	32	24	21	10	16	2	223	67	290	158	448	825
							V группа									
42.	Астраханская	3	11	1	3	3	2	4	2	—	26	4	30	9	39	103
43.	Адыгейская обл.	3	6	—	2	1	1	—	1	—	11	2	13	9	22	25
44.	Зырянская обл.	4	6	1	2	2	1	—	1	—	13	4	17	12	29	70
45.	Калмыцкая обл.	9	5	1	2	2	1	—	1	—	12	3	15	9	24	93
46.	Кабард.-Балк.	5	5	1	2	1	1	—	1	—	11	2	13	10	23	38
47.	Карач.-Чер.	5	5	1	2	1	1	—	1	—	11	2	13	10	23	15
50.	Терская	4	11	1	3	3	3	—	2	1	24	6	30	12	42	116
51.	Чеченская обл.	5	4	1	1	1	1	—	1	—	9	2	11	5	16	—
		42	68	10	22	18	14	5	13	2	152	32	184	85	269	550
							В н е г р у п п									
52.	Московская	17	200	6	84	51	24	—	14	—	379	50	429	68	497	429
53.	Петроградская	9	170	3	28	28	14	12	18	—	273	88	361	36	397	304
54.	Уральская обл.	15	26	7	9	8	8	5	4	1	68	81	149	94	243	562
55.	Мурманская	1	4	—	1	1	1	—	1	—	8	1	9	3	12	35
56.	Гор. Грозный	1	4	—	1	1	1	—	1	—	8	1	9	3	12	—
57.	Гор. Кронштадт	1	4	—	1	1	1	—	1	—	8	1	9	—	9	—
58.	Сибоно	—	14	3	5	4	4	3	—	—	33	—	33	—	33	68
59.	Башресп.	—	—	—	—	—	—	—	—	1	1	—	1	—	1	—
60.	Крымресп.	—	—	—	—	—	—	—	—	4	4	—	4	—	4	—
61.	Татресп.	—	—	—	—	—	—	—	—	2	2	—	2	—	2	—
62.	Туркресп.	—	—	—	—	—	—	—	—	1	1	—	1	—	1	—
63.	Упол. Юго-вос.	—	3	—	—	—	—	—	—	—	3	—	3	—	3	—
		44	425	19	129	94	59	20	39	9	788	222	1 010	204	1 214	1 398
		423	1 166	131	413	293	231	130	147	36	2 547	1 117	3 664	1 595	5 259	7 987

Штаты местных органов мин. нар. просвещения к 1 января 1915 г.

	Попечителей	Пом. попечителей	Окр. инспект.	Правит. канц.	Столонач.	Архитект.	Бухгалт.	Директ. нар. уч.	Инспект. нар. уч.	Делопроизводителей	Итого
I. Петроградский учебный округ											
1. Управление округа . . .	1	1	5	1	5	1	1	—	—	—	15
2. Петроградская губ. . . .	—	—	—	—	—	—	—	1	15	1	17
3. Архангельская „ . . .	—	—	—	—	—	—	—	1	7	1	9
4. Вологодская „ . . .	—	—	—	—	—	—	—	1	15	1	17
5. Новгородская „ . . .	—	—	—	—	—	—	—	1	16	1	18
6. Олонецкая „ . . .	—	—	—	—	—	—	—	1	8	1	10
7. Псковская „ . . .	—	—	—	—	—	—	—	1	7	1	9
Итого	1	1	5	1	5	1	1	6	68	6	95
II. Московский учебный округ											
1. Управление округа . . .	1	1	4	1	5	1	1	—	—	—	14
2. Московская губ.	—	—	—	—	—	—	—	1	18	1	20
3. Владимирская губ. . . .	—	—	—	—	—	—	—	1	15	1	17
4. Калужская	—	—	—	—	—	—	—	1	10	1	12
5. Костромская „ . . .	—	—	—	—	—	—	—	1	13	1	15
6. Нижегородская „ . . .	—	—	—	—	—	—	—	1	14	1	16
7. Орловская „ . . .	—	—	—	—	—	—	—	1	13	1	15
8. Рязанская „ . . .	—	—	—	—	—	—	—	1	13	1	15
9. Смоленская „ . . .	—	—	—	—	—	—	—	1	13	1	15
10. Тверская „ . . .	—	—	—	—	—	—	—	1	20	1	22
11. Тульская „ . . .	—	—	—	—	—	—	—	1	15	1	17
12. Ярославская „ . . .	—	—	—	—	—	—	—	1	7	1	9
Итого	1	1	4	1	5	1	1	11	151	11	187

	Попечителей	Пом. попечителей	Окр. инспект.	Прав. канц.	Столонач.	Архитект.	Бухгалт.	Директ. нар. уч.	Инспект. нар. уч.	Делопроизводителей	Итого
III. Казанский учебный округ											
1. Управление округа . . .	1	1	2	1	4	1	1	—	—	—	11
2. Казанская губ.	—	—	—	—	—	—	—	1	13	1	15
3. Астраханская губ. . . .	—	—	—	—	—	—	—	1	4	1	6
4. Вятская „ . . .	—	—	—	—	—	—	—	1	18	1	20
5. Самарская	—	—	—	—	—	—	—	1	11	1	13
6. Саратовская „ . . .	—	—	—	—	—	—	—	1	14	1	16
7. Симбирская „ . . .	—	—	—	—	—	—	—	1	8	1	10
8. Внутр. Киргизск. орды .	—	—	—	—	—	—	—	—	1	—	1
Итого	1	1	2	1	4	1	1	6	69	6	92
IV. Оренбургский учебный округ											
1. Управление округа . . .	1	—	2	1	2	1	1	—	—	—	8
2. Оренбургская губ. . . .	—	—	—	—	—	—	—	1	7	1	9
3. Пермская „ . . .	—	—	—	—	—	—	—	1	22	1	24
4. Тургайская обл.	—	—	—	—	—	—	—	1	6	1	8
5. Уральская „	—	—	—	—	—	—	—	—	3	—	3
6. Уфимская „	—	—	—	—	—	—	—	1	14	1	16
Итого	1	—	2	1	2	1	1	4	52	4	68
V. Харьковский учебный округ											
1. Управление округа . . .	1	—	3	1	4	1	1	—	—	—	—
2. Харьковская губ.	—	—	—	—	—	—	—	1	15	1	17
3. Воронежская „	—	—	—	—	—	—	—	1	16	1	18
4. Курская	—	—	—	—	—	—	—	1	18	1	20
5. Войска Донск. обл. . .	—	—	—	—	—	—	—	1	16	1	18
6. Пензенская губ.	—	—	—	—	—	—	—	1	9	1	11
7. Тамбовская „	—	—	—	—	—	—	—	1	14	1	16
Итого	1	—	3	1	4	1	1	6	88	6	111

	Попечителей	Пом. попечителей	Окр. инспект.	Прав. канц.	Столонач.	Архитект.	Бухгалт.	Директ. нар. уч.	Инспект. нар. уч.	Делопроизводителей	Итого
VI. Одесский учебный округ											
1. Управление округа . . .	1	—	3	1	3	1	1	—	—	—	10
2. Бессарабская губерния .	—	—	—	—	—	—	—	1	11	1	14
3. Житомирская „ .	—	—	—	—	—	—	—	1	13	1	15
4. Таврическая „ .	—	—	—	—	—	—	—	1	12	1	14
5. Херсонская „ .	—	—	—	—	—	—	—	1	17	1	19
Итого	1	—	3	1	3	1	1	4	53	4	71
VII. Киевский учебный округ											
1. Управление округа . . .	1	1	3	1	5	1	1	—	—	—	13
2. Киевская губ.	—	—	—	—	—	—	—	1	10	1	12
3. Волынская „	—	—	—	—	—	—	—	1	10	1	12
4. Подольская губ.	—	—	—	—	—	—	—	1	7	1	9
5. Полтавская „	—	—	—	—	—	—	—	1	15	1	17
6. Холмская „	—	—	—	—	—	—	—	1	4	1	6
7. Черниговская губ. . . .	—	—	—	—	—	—	—	1	13	1	15
Итого	1	1	3	1	5	1	1	6	59	6	84
VIII. Кавказский учебный округ											
1. Управление округа . . .	1	—	3	1	10	—	—	—	—	—	15
2. Тифлисская губ.	—	—	—	—	—	—	—	1	5	1	7
3. Бакинско-Дагест. губ. . .	—	—	—	—	—	—	—	1	4	1	6
4. Елизаветпольская губ. .	—	—	—	—	—	—	—	1	4	1	6
5. Карская обл.	—	—	—	—	—	—	—	—	2	—	2
6. Кубанская обл.	—	—	—	—	—	—	—	1	10	1	12
7. Ставропольская губ. . .	—	—	—	—	—	—	—	1	5	1	7
8. Кутаисская губ.	—	—	—	—	—	—	—	1	4	1	6
9. Сухумский округ. . . .	—	—	—	—	—	—	—	—	1	—	1
10. Терская область.	—	—	—	—	—	—	—	1	4	1	6
11. Черноморская губ. . . .	—	—	—	—	—	—	—	—	2	—	2
12. Эриванская „ . . .	—	—	—	—	—	—	—	1	2	1	4
Итого	1	—	3	1	10	—	—	8	43	8	74

	Попечителей	Пом. попечителей	Окр. инспект.	Правит. канц.	Столонач.	Архитект.	Бухгалт.	Гл. инспект.	Директ. нар. уч.	Инспект. нар. уч.	Делопроизводит.	Итого
IX. Виленский учебный округ												
1. Управление округа . . .	1	1	3	1	5	1	1	—	—	—	—	13
2. Виленская губ.	—	—	—	—	—	—	—	—	1	7	1	9
3. Витебская „	—	—	—	—	—	—	—	—	1	12	1	14
4. Гродненская губ. . . .	—	—	—	—	—	—	—	—	1	10	1	12
5. Ковенская „	—	—	—	—	—	—	—	—	1	7	1	9
6. Минская „	—	—	—	—	—	—	—	—	1	11	1	12
7. Могилевская „	—	—	—	—	—	—	—	—	1	11	1	12
Итого	1	1	3	1	5	1	1	—	5	58	6	83
X. Рижский учебный округ												
1. Управление округа . . .	1	—	2	1	2	1	1	—	—	—	—	8
2. Лифляндская губ. . . .	—	—	—	—	—	—	—	—	1	17	1	19
3. Курляндская „ . . .	—	—	—	—	—	—	—	—	1	7	1	9
4. Эстляндская „ . . .	—	—	—	—	—	—	—	—	1	6	1	8
Итого	1	—	2	1	2	1	1	—	3	30	3	44
XI. Западно-Сибирский учебный округ												
1. Управление округа . . .	1	—	3	1	2	1	1	—	—	—	—	9
2. Томская губ.	—	—	—	—	—	—	—	—	1	8	1	10
3. Тобольская губ. . . .	—	—	—	—	—	—	—	—	1	11	1	13
4. Акмол. и Семипал. обл. .	—	—	—	—	—	—	—	—	1	7	1	9
Итого	1	—	3	1	2	1	1	—	3	26	3	41
XII. Главное управление учебными заведениями Восточной Сибири												
1. Управл. главн. инспект. .	—	—	—	1	2	—	—	1	—	—	—	4
2. Иркутская губ.	—	—	—	—	—	—	—	—	1	6	1	8
3. Енисейская „	—	—	—	—	—	—	—	—	1	6	1	8
4. Забайкальская обл. . . .	—	—	—	—	—	—	—	—	1	7	1	9
5. Якутская обл.	—	—	—	—	—	—	—	—	—	2	—	2
Итого	—	—	—	1	2	—	—	1	3	21	3	31

	Попечителей	Пом. попечителей	Окр. инспект.	Прав. канц.	Столонач.	Архитект.	Бухгалт.	Гл. инспект.	Директ. нар. уч.	Инспект. нар. уч.	Делопроизводит.	Итого
XIII. Глав. управление гражд. учебными заведениями в Приамурском ген.-губернаторстве												
1. Управление	—	—	1	1	—	—	—	—	—	—	—	2
2. Амурская обл.	—	—	—	—	—	—	—	—	—	—	—	—
3. Приморская обл.	—	—	—	—	—	—	—	—	—	7	—	7
4. Сахалинская „ . . .	—	—	—	—	—	—	—	—	—	—	—	—
Итого . . .	—	—	1	1	—	—	—	—	—	7	—	9
XIV. Глав. управление гражд. учебными заведениями Туркестанского края												
1. Управление	—	—	—	1	2	—	—	1	—	—	—	4
2. Сыр-Дарьинская обл. . .	—	—	—	—	—	—	—	—	1	3	1	5
3. Ферганская обл.	—	—	—	—	—	—	—	—	—	3	—	3
4. Самаркандская обл. . .	—	—	—	—	—	—	—	—	—	2	—	2
5. Закаспийская „ . .	—	—	—	—	—	—	—	—	—	2	—	2
6. Семиреченская „ . .	—	—	—	—	—	—	—	—	—	3	—	3
Итого	—	—	—	1	2	—	—	1	1	13	1	19
XV. Варшавский учебный округ												
1. Управление округа . . .	1	1	3	1	2	—	1	1	—	—	—	10
2. Варшавская губ.	—	—	—	—	—	—	—	—	1	6	1	8
3. Гор. Варшава	—	—	—	—	—	—	—	—	1	4	1	6
4. Калишская губ.	—	—	—	—	—	—	—	—	1	4	1	6
5. Келецкая „	—	—	—	—	—	—	—	—	1	4	1	6
6. Лодзинская „	—	—	—	—	—	—	—	—	1	10	1	12
7. Люблинская „	—	—	—	—	—	—	—	—	1	4	1	6
8. Ломжинская „	—	—	—	—	—	—	—	—	1	2	1	4
9. Полоцкая „	—	—	—	—	—	—	—	—	1	3	1	5
10. Радомская „	—	—	—	—	—	—	—	—	1	3	1	5
11. Сувалкская „	—	—	—	—	—	—	—	—	1	3	1	5
Итого	1	1	3	1	2	—	1	1	10	43	10	73
Всего	—	—	—	—	—	—	—	—	77	781	77	1082

зование вообще, а аппарат был сжат до чрезвычайности: функции его ограничивались по существу исключительно надзором, а руководящей деятельности по развитию, направлению и тем более хозяйственному заведыванию просветительными учреждениями он никогда не осуществлял.

Как известно, до войны местными органами министерства народного просвещения были управления учебных округов и дирекции народных училищ.

Фактические штаты этих органов [1] к началу 1915 г. видны из следующей таблицы (см. 106—107).

(Продолжение следует).

[1] Документов, в которых имелись бы сводки служащих по министерству народного просвещения, не сохранилось и следующие таблицы составлены автором этой статьи по различным материалам: сметам мин. народного просвещения, спискам служащих, адрес-календарям и т. п. Список инспекторов проверен по Денисову „Всеобщее обучение".

ОБЗОРЫ

Б. М.

В коллегии Наркомпроса [1]

(За месяц)

Рабфаки

За истекший месяц коллегия Наркомпроса уделила много внимания вопросам, связанным с работой рабочих факультетов: рационализации учебной жизни, программам рабфаков, итогам приема и выпуска 1926 г.

Главпрофобр выдвинул проект перевода дневных рабфаков на 4-летний курс обучения, который не нашел пока своего окончательного решения. Коллегия выделила специальную комиссию, которой поручено в 3-недельный срок всесторонне изучить материалы Главпрофобра и произвести финансовый расчет этой реформы. Доклад о работе комиссии будет заслушан на одном из ближайших заседаний коллегии.

Результаты выпускных испытаний окончивших рабфаки в 1926 г. дали возможность коллегии констатировать, что введение поверочных выпускных испытаний для оканчивающих, в условиях настоящего момента, оказались полезной мерой в деле качественного отбора наиболее подготовленных для поступления в вуз и что необходимо будет выпускные испытания на рабфаках сохранить и на ближайшее время. Вместе с тем коллегия поручила Главпрофобру согласовать с Государственным ученым советом проект инструкции о порядке проведения выпускных испытаний и принять необходимые меры к внесению унификации в требования, предъявляемые отдельными рабфаками к оканчивающим студентам.

Что касается итогов приема на рабфаки в 1926 г., то ввиду огромного напора крестьянской молодежи, стучащейся в двери этого преимущественно рабочего учебного заведения, коллегия признала необходимым принять меры к тому, чтобы в дальнейшем рабочие составляли не менее 50% приема на дневные рабфаки и не менее 80% — на вечерние рабфаки. Признав необходимым увеличить сеть и контингент вечерних рабфаков, коллегия на ряду с этим решила допустить прием на эти рабфаки и помимо разверстки—по рекомендациям партийных и профессиональных организаций (зачисление без разверстки происходит во 2-ю очередь). Что касается дневных рабфаков, то практиковавшаяся и раньше разверстка мест между определенными командующими организациями остается в силе и в дальнейшем, при чем коллегия предложила Главпрофобру прекратить всякое непосредственное с его стороны командирование на рабфаки. Установив возрастной ценз приема на рабфаки не ниже 18 лет, коллегия признала необходимым принять меры к повышению процента женщин на рабфаках—„хотя бы до 20% состава приема". Коллегия также уделила много внимания вопросам материальной базы рабфаков. В целях смягчения связанных с приемом затруднений решено установить на 1927 г. период приемной кампании с 15 августа до 1 сентября — до фактического начала занятий. Ряд важных постановлений принято, кроме того, по вопросам нацрабфаков и нацотделений на рабфаках.

[1]) В настоящем обзоре освещаются наиболее важные моменты работы коллегии НКП.

Спецкурсы МОНО

Согласно постановлению коллегии Наркомпроса специальной комиссией были обследованы так называемые спецкурсы Московского отдела народного образования. Обследование коснулось Москвы и ограничилось 6 курсами. Результаты обследования, равно и решения коллегии, заслушавшей специальный доклад по обследованию спецкурсов, имеют огромное значение в деле строительства школы повышенного типа, как и вообще в системе народного просвещения, и заслуживают более подробного освещения.

Как известно, Московский отдел народного образования не принял точки зрения НКП по вопросу о профессионализации II концентра школы II ступени. МОНО нашло целесообразным окончательно оторвать II концентр от 7-летки и образовать из 8 и 9 групп самостоятельные учебные заведения, т. н. 2-годичные специальные курсы, целевая установка которых — подготовка специалиста средней и низшей квалификации. Чем руководствовалось МОНО, реорганизуя II концентр в спецкурсы? Основания для реорганизации, если их кратко перечислить, у МОНО были следующие: 1) неприспособленность окончивших II ст. к активному участию в советском строительстве, 2) не все окончившие II ст. имеют возможность поступить в вузы, 3) господство во II ст. книжно-словесного метода работы, 4) оторванность II ст. от окружающей производственной жизни, 5) необходимость снижения возраста учащихся к моменту выбора профессии (с 17 лет до 15 лет) при настоящих экономических условиях страны и 6) недостаточное количество спец. уч. заведений (профшкол, ФЗУ, техникумов), куда могли бы поступить окончившие 7-летку. МОНО, кроме того, полагало, что реорганизация II концентра в той форме, в какой она предлагается Наркомпросом, не дает ничего определенного и будет трудно выполнима на практике, что только при системе спецкурсов возможно будет связаться с производством и заинтересовать хозорганы и т. д.

Не трудно, однако, видеть, что приблизительно те же приведенные выше мотивы побудили Наркомпрос приступить к реорганизации II концентра II ст. В постановлении коллегии Наркомпроса о профессионализации II концентра II ст. так и сказано, что без участия хозяйственных и общественных организаций нельзя провести удовлетворительно профессионализацию II концентра, что необходима увязка школы с окружающей жизнью, что надо решительно бороться с книжно-словесным методом и т. д. Что касается аргумента, что не для всех оканчивающих II ст. открыт доступ в вузы, то он как будто отпадает. В 1926/27 уч. г. в вузы попало около 20% окончивших II ст. С течением времени этот процент будет расти, а, в связи с проверочными испытаниями при поступлении в вузы, школа II ст. приобретает значение одного из главнейших каналов, ведущих в вуз. Таким образом у МОНО не было никаких особых оснований выделять 8 и 9 группы в спецкурсы и оторвать их от 7-летки. Следовательно вопрос надо ставить в такой плоскости: МОНО сделал отступление от общей системы нашего среднего образования и нарушил всю систему социального воспитания в РСФСР, объявив 7-летку предельным типом общеобразовательной политехнической школы.

Оправдала ли жизнь мероприятия МОНО? Данные обследования, зачитанные т. Панфиловым на заседании коллегии, отнюдь не говорят в пользу МОНО.

Создав специальное, вполне самостоятельное управление спецкурсами, МОНО оставил их (за исключением 3 спецкурсов) в тех же зданиях, где помещаются 7-летки. Результатом этого явилось: 1) перегрузка

общего с 7-леткой преподавательского состава общеобразовательных циклов, 2) совсоды спецкурсов, при наличии такого же института в 7-летке, не могли себя выявить, получался параллелизм в работе и дробление сил общих совсодов, 3) организация самостоятельных органов самоуправления учащихся сильно обескровила комсомольский состав 7-летки, взвалив всю работу по 7-летке на пионеров, 4) хроническое безденежье спецкурсов вынуждало заведующих производить расходы на спецкурсы из сумм 7-летки, усугубляя тем финансовый кризис школы и т. д.

Развитие спецкурсов чрезвычайно затрудняется тяжелым материальным положением, обусловленным системой „самоокупаемости“ курсов (курсы получают дотацию от Моссовета в размере около 40% своего бюджета), выражающейся в установлении платности, значительно превышающей нормы, установленной НКП. Подобная „самоокупаемость“ не оправдывает себя ни с точки зрения финансовой, ни с точки зрения классовой. Повышенная плата за обучение является одной из главных причин ухода тех учащихся, родители которых или обременены большой семьей, или получают низкую заработную плату. Анализ динамики социального состава учащихся показывает, что количество детей рабочих на обследованных спецкурсах уменьшилось к началу 1926/27 г. (с 22% на 16%). С другой стороны, вследствие высокой платы за обучение происходит отлив из школы и тех учащихся, родители которых высоко обложены, т.-е. более зажиточной части курсов. Эти учащиеся, конечно, не бросают своего образования, зато они уходят из-под влияния советской педагогики.

Мотивы, определившие целевую установку спецкурсов, привели к тому, что и при построении учебных планов МОНО стремился создать профессиональное учебное заведение, с отведением более значительного количества времени не на общеобразовательные, а на специальные предметы. Действительно, учитывая методы и условия работы учащихся по специальным и общеобразовательным дисциплинам (на живом деле—в 1-м случае, книжно-словесный — во 2-м), когда на работу по специализации отводится не меньше времени, чем на общеобразовательные предметы, приходится уже говорить о профессиональном, к тому еще плохом, учебном заведении. Как результат этого 9-летняя политехническая школа в системе социального воспитания МОНО отсутствует, так что политехническое образование кончается 7-леткой.

Анализ сети спецкурсов показывает, что их число, равно и число учащихся, с 1925/26 уч. г. до 1926/27 уч. г. уменьшилось—с 53 с количеством учащихся в 9.568 до 50 курсов с 8.271 учащ., т.-е. количество учащихся за 1 год уменьшилось приблизительно на 1.300. Из прошедших через квалификационные комиссии 58% присуждена низшая квалификация. Такой значительный процент с низкой квалификацией доказывает, что установка курсов себя не оправдывает, что курсы лишь подводят к специальности. По неполным сведениям, поступившим от 29 курсов (3.500 учащихся) 400 человек поступило на работу. Таким образом самая большая масса окончивших остается вне стен производства.

Тов. Панфилов счел нужным на заседании коллегии отметить и достижения спецкурсов в области проведения практики и в области программно-методической работы, которую провел МОНО совместно с практическими работниками, представителями хозяйственных и общественных организаций. Достижением является и то, что МОНО втянул хозорганизации в строительство спецкурсов. МОНО сумел их использовать в деле выделения средств на организацию вспомогательных учреждений. Наконец к достижениям в области спецкурсов следует отнести дружную работу МОНО в этом деле совместно с московской организацией комсомола.

Попытаемся теперь вкратце изложить контрмотивы МОНО, выдвинутые тт Моночиненковым и Орловым против докладчика. Они сводятся к следующему. 1. Спецкурсы возникли в процессе поисков путей для устройства оканчивающих II ступень; программные вопросы курсов разрешались совместно с работниками курсов. 2. Только наиболее обеспеченная часть рабочих ставит вопрос о вузах. Основная рабочая масса желает строить общеобразовательную школу таким образом, „чтобы она давала людей дела“. 3. На постановку курсов, в смысле подготовки в вуз, влияют двухсменные и даже трехсменные занятия. 4. Вопросы бюджетного порядка, равно как и вопросы о платности („плата высокая“), возбуждались МОНО. Моссовет, однако, неоднократно отказывал спецкурсам в средствах. 5. Понижение процента детей рабочих на курсах связано с материальным положением рабочих, особенно многосемейных. 6. Спецкурсы готовят специалистов низшей и средней квалификации. Есть случаи, когда окончившие поступают на работу на 40 — 50 р. в месяц и через несколько месяцев уже получают 70 — 80 р. Имеются, однако, и случаи сокращения, увольнения оканчивающих спецкурсы и перевода их в низший разряд. 7. В Москве большое количество учащихся школ повышенного типа, и это количество не может быть поглощено ни ФЗУ, ни техникумами, ни вузами. Учащихся надо приспособить к жизни путем спецкурсов. 8. Процент провала при испытаниях в вуз со стороны оканчивающих курсы небольшой. 9. Если правильно разрешить организационные вопросы в смысле единого административного управления, единого совета и самоуправления для I и II концентров, то этим самым отпадут все споры. 10. С организацией спецкурсов стали меньше ругать МОНО за то, что плохо обстоит с повышенной школой.

Выступавшие в прениях тт. Луначарский и Ходоровский указывали на основные противоречия, которые коренятся в самой природе курсов, независимо от постановки дела руководства ими. Спецкурсы хотят вырасти в техникумы, но не станут таковыми потому, что они не могут выполнить тех задач, которые стоят перед техникумами. В то же время они отрываются от общеобразовательной школы и этим ставят в безвыходное положение учащихся, которые на них обучаются и которые стремятся получить высшее образование.

„Когда МОНО повторяет перед нами наши аргументы относительно того, что значительная часть рабочих знает заранее, что их дети в вузы не попадут,—говорит т. Луначарский,—и требует, чтобы им дали, кроме общего образования, какую-нибудь специальность, то это мы сами всегда говорили, но мы предупреждали, что этот путь труден и опасен. Трудность заключается именно в том, что можно либо сделать эти спецкурсы совершенно ненужными, либо, увлекшись ими, совершенно закрыть для школы II ступени выход в вузы...“

„Из специальных курсов, — указывает т. Луначарский, — поступило в высшую школу всего 420 человек. Это цифра скандальная. Наркомпрос дал определенное указание не засорять канала в вузы, МОНО совершенно засорил этот канал“.

Тов. Луначарский резко высказывается против методов финансирования спецкурсов, „живущих на благие даяния всяких меценатов, которые, однако, усыхают и отмирают. МОНО надо более энергично в этом отношении добиваться помощи Моссовета“.

Тов. Эпштейн указывает на то обстоятельство, что МОНО два года путал всю систему народного образования в стране, что, несмотря на невероятную тягу в высшую школу, процент поступающих в вузы из пролетарской столицы, где находится основной кадр рабочей молодежи, ниже, чем из провинции (14% и 21%), что именно в Москве, где налицо

огромный наплыв ищущих работы, меньше всего шансов имеют устроиться на работу окончившие спецкурсы, выпускающие людей преимущественно с низшей квалификацией, — людей обслуживающего труда. В столице, где культурные потребности очень высоки и где специальный состав может скорее попасть в вузы, логично было бы, казалось, скорее итти по пути „безуклонного уклона", а МОНО пошел в совершенно противоположном направлении. За это и получил „пинок от жизни". „Вот почему, — говорит т. Эпштейн, — количество учащихся II ступени в Москве за последний год уменьшилось на тысячу с лишним человек, в то время как по всей стране оно увеличилось. Курс, взятый НКП на профессионализацию II концентра, — курс правильный, между тем как спецкурсы его срывают. Надо, однако, еще раз сказать: не профессионализируйте без предпосылок".

Отметим в заключение выступление представителя ЦК ВЛКСМ. Высказавшись безоговорочно за профессионализацию II концентра, осудив этим самым позицию МОНО, он вместе с тем счел нужным обвинить Наркомпрос в половинчатости, в отсутствии четкой линии в вопросе профессионализации, что могло дать повод МОНО и некоторым другим ОНО отступить от позиции, намеченной Наркомпросом.

В результате прений коллегией была принята следующая резолюция, которую приводим полностью.

1. Констатируя, что МОНО, объявив семилетку основным типом общеобразовательной школы и организовав вместо 8 и 9 групп II ступени 2-годичные специальные курсы, организационно и хозяйственно оторванные от семилетки, сделал принципиальное отступление от существующей системы народного образования РСФСР; что построение учебных планов на спецкурсах, в которых слишком большой процент учебного времени выделяется на специализацию, недостаток оборудования вспомогательных учреждений, необходимых для постановки общего образования, перевод спецкурсов на систему „самоокупаемости" повлекли за собой неустойчивость бюджета специальных курсов и уход менее обеспеченных учащихся с них и привели к фактическому снижению 9-летнего общеобразовательного минимума и к срыву единой трудовой 9-летней политехнической школы в Московской губернии; вместе с тем отмечая, что в области постановки специальной части на курсах МОНО имеет определенные достижения в программно-методической работе, организации практики и связи с заинтересованными кооперативными, хозяйственными и профессиональными организациями, коллегия НКП постановляет:

1. Поставить вопрос перед президиумом Моссовета о пересмотре своего постановления от 29/IX — 1924 г. и об отмене положения МОНО о специальных курсах от 22/VI — 1925 года.

2. Слить спецкурсы в качестве профессионализированного II концентра с той 7-леткой, при которой они находятся.

3. Поручить МОНО совместно с Главпрофобром при восстановлении профессионализированного II концентра II ступени проработать вопрос о целесообразности выделения ряда хорошо оборудованных специальных курсов, которые могут быть в течение ближайших двух лет развернуты в техникумы.

В тех же пунктах, где для развития профессионализации II концентра нет надлежащих условий, где возможно увязать работу повышенной школы соцвоса с работой соответствующего ФЗУ, там разрешить МОНО организовывать семилетку.

Сеть выделенных спецкурсов, проектируемых для развертывания в техникумы, и сеть семилеток, могущих увязать свою работу с ФЗУ, должна быть согласована в течение 1296/27 уч. г. с Главсоцвосом и Главпрофобром.

4. Поручить МОНО с будущего 1927/28 уч. г. перестроить свои учебные планы в соответствии с учебными планами НКП о профессионализированном II концентре II ст.

5. Считать неправильным перевод вторых концентров II ступени на систему „самоокупаемости" и предложить МОНО настоять перед президиумом Моссовета об отмене его постановления от 22/VIII—1925 г. и переводе с 1927/28 уч. г. вторых концентров II ст. на местный бюджет.

6. Отмечая, что плата за обучение на специальных курсах выше установленной нормы (инструкция НКП от 14/IV — 1925 г. „Еженедельник НКП" № 14), „Положение о платности на спецкурсах" МОНО от 20/II—1925 г. отменить и поручить МОНО взимать плату за обучение во II концентре II ст. в том размере, какой установлен для всех повышенных школ соцвоса на территории РСФСР.

7. В виду сокращений дотаций хозорганов и неизбежного дефицита в бюджете II концентров в 1926/27 уч. г. поручить МОНО поставить вопрос перед президиумом Моссовета об увеличении ассигнований на профессионализированные II концентры школ II ст. в текущем 1926/27 уч. г.

8. Предложить МОНО увеличить ассигнования из своего бюджета на оборудование вспомогательных учреждений, соответствующих целевой установке профессионализированного II концентра.

9. Предложить МОНО к началу 1927/28 уч. г. повысить оплату труда преподавателей II концентра II ст., доведя ее до нормы, утвержденной НКП и Цекпросом.

10. Поручить МОНО детальнее изучить вопрос о социальном составе учащихся спецкурсов и разработать ряд мероприятий материального порядка, способствующих не только закреплению существующего процента детей рабочих, но и увеличению пролетарского состава учащихся II концентра II ст.

11. Предложить МОНО уточнить работу квалификационных комиссий.

Физкультура

На одном из своих заседаний коллегия Наркомпроса заслушала ходатайство Высшего совета физкультуры о даче по линии НКП директивы о более активном участии органов ОНО в работе по физкультуре. Коллегия в связи с этим постановила дать на места соответствующий циркуляр по линии всех видов учебных заведений. В этом циркуляре должно быть непременно указано, что губоно обязаны выделить лицо, ответственное за работу по физкультуре.

В виду сообщения представителя ВСФК о крайне слабой постановке физкультработы в Брянской губ., коллегия поручила Главполитпросвету и Главсоцвосу обратить внимание брянского губоно на необходимость поднятия работы по физкультуре. Решено также отчет о состоянии физкультуры в учебных и вспомогательных учреждениях включить в годовой отчет Наркомпроса.

Академическая работа высших педагогических учебных заведений

Этот вопрос вызвал к себе большой интерес со стороны части профессуры педвузов и целого ряда работников Наркомпроса, явившихся на заседание коллегии. Объясняется этот интерес, с одной стороны, чисто производственными соображениями, — тем обстоятельством, что педвузы призваны быть той „фабрикой", которая готовит педагогов для школ повышенного типа, с другой — тем положением, в котором в настоящее время наши педвузы находятся. В процессе практического строительства педвузов пришлось столкнуться с величайшими трудностями, которые усугубляются требованиями, предъявляемыми к качеству работы школы. Трудности эти еще не преодолены и в настоящее время. Они сводятся к следующему: 1) вследствие низкой оплаты труда педагога средней школы лучшая часть рабоче-крестьянской молодежи в педвузы не идет; 2) отрицательное отношение среди некоторой части профессуры и преподавателей к педагогической установке вузов; 3) сложность в самом построении учебных планов педвузов, которые должны сочетать задачи общеобразовательные, общественные и педагогические на ряду с задачами, связанными со специальностью; 4) тяжелое материальное положение профессуры и преподавателей; 5) катастрофическое положение с обеспечением педагогических и методических кафедр преподавательскими силами, особенно в провинциальных вузах; 6) слабое оборудование учебно-вспомогательных учреждений педвузов.

В связи с означенными трудностями, стоящими на пути строительства высших педагогических школ, у некоторой, правда, очень небольшой, части ее работников встал вопрос о жизненности принятой системы педобразования. Выдвигалась мысль о необходимости ее изменения, о том, что педагогическое образование должно рассматриваться, как надстройка

над обычной высшей школой. За этим „левым“ течением плелось более умеренное, буферное. Не отрицая необходимости в специальных педвузах для подготовки в специфической педагогической атмосфере организаторов-методистов для школ I ст., обществоведов и т. д., это умеренное течение считает, что специалисты по отдельным дисциплинам школ II ст. должны готовиться не в педвузах, а в системе „надстроек“ над вузами. Однако и это течение по сути дела является ликвидаторским, ибо методисты обыкновенно вырастают на практической работе, берутся из наших методорганов, обществоведы же главным образом подготовляются в комвузах. Что же в таком случае остается для педвузов?

Все эти точки зрения на заседании коллегии подверглись жесточайшей критике. Докладчик по данному вопросу, т. Пинкевич, указал, „что большие сомнения вызывает качественный состав тех, кто после окончания общих вузов пойдет учиться в „надстройку“. Может быть, некоторые окончившие инженеры, не считая себя инженерами по призванию, и могут пойти на высшие педкурсы, но факты говорят о другом. У нас есть специальные „надстройки“, и в них далеко нет громадного наплыва. Поэтому у нас должны быть опасения, что в „надстройках“ будет оставаться только тот, кто окажется слишком слабым в работе, и, наконец, тот, кто почему-либо захочет еще на год остаться в Москве, чтобы обладать двумя квалификациями. Но будут ли все они потом обязательно преподавать—это еще большой вопрос“.

„Мы ориентируемся на политехническую школу. Специальная высшая школа готовит специалистов узкой специальности (агровузы — агрономов-животноводов, агрономов-растениеводов и т. д.). Таким образом, из специальной школы политехнически образованного педагога получить нельзя будет“.

„Мы в настоящее время испытываем огромные затруднения при комплектовании педвузов. Это положение ухудшится, если мы перейдем на систему надстроек, ибо будет чрезвычайно мало желающих после 5—6 лет обучения в специальном учебном заведении еще год работать, чтобы получить квалификацию педагога. У нас и сейчас многие специалисты смотрят на это дело упрощенно: 4 года проучишься по специальности — и педагогика приложится“.

Тов. Эпштейн на основе материалов с мест опровергает точку зрения тех, кто ополчается против системы педвузов. „Материалы с мест,— говорил он, — указывают на то, что нет учителей с большими положительными знаниями, но еще сильнее подчеркивают отсутствие мастерства преподавания. И действительно, если мы изничтожим педвузы, то такого мастерства будет еще меньше. Совершенно очевидно также, что, если станем на позицию „ликвидаторов“, мы лишим школу II ступени педагогов с высшим образованием“.

Резко против уничтожения педвузов высказывается М. Н. Покровский. „Я понимаю, — говорит он, — когда Надежда Константиновна впадает в некоторое отчаяние. Она первая в русской литературе заявила о том, что учитель должен быть прежде всего педагогом, затем общественником, а вы говорите, что нужно взять инженера, агронома или техника, которые совсем не готовились иметь дело с детьми, которые учились строить мосты и т. д., и сделать их педагогами. Это — точка зрения, на которой стоял педагогический институт царского времени, потому что ребенок тогда представлялся как арестант или солдат царской роты“.

Большинство высказавшихся стояло на той точке зрения, что следует думать не об уничтожении существующей системы педобразования, а об ее улучшении. В прениях были также выявлены основные причины, обусловившие нынешний кризис, переживаемый педвузами. Было указано,

что НКП до сих пор мало внимания уделял педвузам, что в педвузах еще и до сих пор отсутствуют программы по педдисциплинам, что недостаточно обращается внимания на исследовательские институты, на аспирантуру, на подготовку преподавателей для высшей педшколы. Обращено было в прениях внимание на нагрузку студента, рекомендовалось ее уменьшить за счет более рациональной постановки теоретико-педагогических, общеобразовательных и обществоведческих частей учебных планов. Отмечалось также и то обстоятельство, что педпрактика студентов педвузов еще до сих пор не оформлена и не оплачивается и т. д. и т. д. Наконец, подчеркивалось, что вообще условия работы педвузов исключительные, что мы в этой области не получили никакого наследства, что мы подошли лишь к началу работы и обвинять кого-либо было бы очень поспешно. Часть выступавших, в том числе и т. Пинкевич, защищавший точку зрения Главпрофобра, рассматривала предполагавшиеся улучшения, как мероприятия, имеющие лишь частичное значение. В качестве радикальной меры они предлагали также удлинить курс на всех отделениях педвузов до 4½ лет (включая сюда и срок на квалификационные работы), а на физико-техническом и естественном отделениях — до 5 лет (также с включением срока квалификации). Наконец, некоторые не возражали в виде опыта соорудить педнадстройку над некоторыми физматами. При этом все же указывалось, что ни один педвуз не может дать готового педагога, точно так же как ни один медфак не может дать готового врача или втуз — инженера. Педагогическая атмосфера, педклиника, педпрактика — здесь обязательны. С этой точки зрения годичная надстройка вряд ли в состоянии сделать педагогом человека, который никогда не жил педагогическими идеями.

На основе прений и высказанных пожеланий коллегия приняла постановление, в котором она констатирует некоторое улучшение как в общем положении, так и в академической работе высших педагогических учебных заведений. Вместе с тем она, однако, признала состояние дела по высшему педобразованию очень тяжелым и требующим усиленного внимания Наркомпроса. Основной базой для подготовки педагогов повышенной квалификации коллегия постановила считать существующую высшую педагогическую школу и тем самым подтвердила основные положения в строительстве высшей педшколы, принятые коллегией НКП в 1924 г.

Коллегия поручила ГУС и Главпрофобру срочно приступить к выработке типовых программ по общественным и педагогическим дисциплинам, с проведением в них необходимой увязки между общественными, педагогическими и специальными дисциплинами, и вместе с тем предложила Главпрофобру при распределении средств на дооборудование особое внимание обращать на впуз. Коллегия также предложила Главпрофобру при содействии других управлений НКП выяснить „качество продукции“ педвузов, и представить по этому поводу особый доклад в коллегию. Решено также войти с представлением в высшие правительственные инстанции относительно дальнейшего улучшения материального положения педперсонала школ повышенного типа, относительно представления педвузам права присваивать оканчивающим квалификацию и т. д. Вместе с этим коллегия поручила научно-педагог. секции ГУС и Главсоцвосу представить в 2-недельный срок свое заключение по проекту положения о практикуме студентов педвузов в учреждениях по народному образованию и выработать методические указания о характере и содержании производственной и педагогической практики. Считая целесообразным, чтобы каждый педвуз имел при себе школу для лабораторной практической работы, коллегия предложила Главсоцвосу и Главпрофобру в месячный срок проработать

этот вопрос. Допуская продление курса лишь в самых крайних случаях, коллегия поручила Главпрофобру и ГУС в месячный срок рассмотреть как поправки и замечания вузов к учебным планам, так и еще раз просмотреть самые учебные планы, после чего разрешить окончательно вопрос о том, на каких именно отделениях вузов необходимо увеличение срока обучения.

Работа НКП в области местного бюджета

Центральная бюджетная комиссия при управлении местных финансов, через которую Наркомпрос имел возможность влиять на местный бюджет во время его прохождения в центре, в настоящее время упразднена, и Наркомпрос поставлен перед необходимостью искать новые пути воздействия на местный бюджет. Этот вопрос приобретает сейчас особую важность в виду постепенного роста удельного веса местного бюджета в общей сумме расходов по народному образованию. Естественно, что наилучшей формой обеспечения интересов народного образования в местных бюджетах является непосредственное влияние центра на прохождение этих бюджетов на местах. Эту точку зрения администрупр и выдвинул в своих тезисах о работе НКП в области местного бюджета. Согласно этим тезисам, утвержденным коллегией НКП, впредь работа по местному бюджету будет заключаться: а) в изучении статики и динамики местного бюджета; б) в составлении нормальных измерителей; в) в составлении контрольных цифр и директив по бюджету на будущий операционный год; г) в помощи местным ОНО в проведении бюджетной кампании (путем командирования специальных работников АОУ и использования инспектуры); д) в контроле за исполнением бюджета и е) в составлении заключений по бюджетам (заявкам ОНО, утвержденным и исполнительным бюджетам). Надо заметить, что работа по местному бюджету в центре получит прочное основание только в том случае, если она будет опираться на аналогичную работу местных ОНО. Коллегия НКП на этом основании поручила администрупру выработать соответствующие инструкции для местных ОНО, при чем особенное внимание должно быть обращено на необходимость живого непосредственного наблюдения за исполнением местного бюджета, особенно волостного, через аппарат местной инспектуры. Инструктирование может производиться также путем выездов на места.

ГЕНРИХ ПЕСТАЛОЦЦИ

К СТОЛЕТИЮ СО ДНЯ ЕГО СМЕРТИ

День памяти Песталоцци вызывает живейший отзыв в душе каждого истинного педагога. Больше чем кто бы то ни был другой из всех живших когда-нибудь педагогов он близок и дорог нашему сердцу. Всей своей жизнью и всем своим учением он предвосхитил идеи, которые теперь только начинают осуществляться в нашей советской школе. Недаром в первой сделанной у нас попытке дать марксистское освещение истории новой педагогики, в книжке Н. К. Крупской „Народное образование и демократия“, мы находим прочувствованную характеристику Песталоцци. Н. К. Крупская сумела показать, что, несмотря на все заблуждения, которые Песталоцци разделял с своим веком, несмотря на то, что Песталоцци нередко облекает свои мысли в религиозно-теологические термины, несмотря на все надежды, которые он возлагал на великодушных помещиков и просвещенных монархов,— несмотря на его комическое паломничество к Наполеону и Александру, которых он хотел научить, как создать счастье их подданных, — несмотря на все это, он остается для нас своим, родным человеком, для которого нет ничего на свете более дорогого, чем интересы трудящихся классов, и для которого вся культура, вся наука, весь прогресс человеческий лишь постольку имеют значение, поскольку они ведут к устроению жизни и улучшению быта широких масс населения.

Насмешники называли Песталоцци Дон-Кихотом человечности, друзья называли его гением сердца. Другой гений, Бетховен, сказал как-то о нем: „Идеалы Песталоцци приходятся по вкусу лишь немногим, ибо он слишком безраздельно отдал себя человечеству, чтобы у других явилась охота ему подражать. Поэтому-то они ипредпочитают издеваться над ним“.

Когда после смерти Песталоцци вскрыли его труп, то оказалось, что единственным здоровым органом 81-летнего старика было его сердце. И действительно, только из неиссякаемого источника любви, из неутомимой работы сердца могло вырасти все то, что сделал и совершил Песталоцци: его работа в Нейдорфе, где он в своей разоренной усадьбе на последние деньги, вырученные от продажи и закладки вещей, устраивает приют для 50 нищих детей, отдает им свой дом, выносит постоянные атаки родителей, 9 лет работает, как поденщик, задыхаясь от долгов, сам вынося на базар изделия своих детей, в „горести делит с ними последний кусок хлеба, сам живет, как нищий, чтобы научить жить по-человечески нищих детей“. И наконец окончательно разоряется, обрекая себя на 18 лет одиночества, издевательств, насмешек, горькой нужды, и отстранения от всякой непосредственной педагогической работы; затем, работа в Стаце, где в 53 года — в том возрасте, „когда люди уже ищут кресел“, — он с юношеским пылом берется устроить приют для разоренной войною местности, и один, без всяких помощников, с отеческой любовью устраивает жизнь 80 одичавших, запущенных до полной потери человеческого облика, детей; первые годы работы в Бургдорфской школе, под командой учителя из сапожников, который устраивает против него школьную забастовку за слишком вольное толкование святого писания,— и, наконец, 20-тилетняя работа в качестве руководителя различных показательных учреждений, где, уже убеленный сединами, до смешного беспомощный и неловкий, с растрепанными волосами, из которых торчала

с детьми под орешник на лужайку... и по целым часам говорил с детьми об их призвании и условиях их жизни". (Линг. и Гертр., ч. III, гл. 84.)

Но Песталоцци не удовлетворяется этим; он заставляет своего учителя вести и работу среди молодежи. „Каждый вечер у него было по полдюжине и больше молодых людей, которым он по целым часам с неподражаемым терпением старался объяснить" все прогрессивные мероприятия в деревне и которые потом сами становятся первыми застрельщиками в борьбе против невежества и косности масс. Мы можем найти истинный прототип деревенского комсомольца в его Линденберге, деревенском парне, который быстро перерабатывает все идеи учителя в живой, образный, жизненный, понятный и близкий народу язык и бросает свои „слова-молнии" во все крестьянские собрания, разоблачая тупость невежд и корыстные махинации кулаков. Для усиления коллективного сознания Песталоцци заставляет своего помещика ввести гражданские праздники, на которых объединяется все население от мала до велика, а пастора — установить коллективные обеты, в которых ничего уже не остается от традиционной религии и которые целиком пропитаны пафосом коллективного единения и общественного служения.

Так, исходя из идеи народного блага и требований образования народа, Песталоцци предвосхищает некоторые формы социального и политического воспитания, которые теперь только, более чем через сто лет, начинают осуществляться у нас, в условиях строющегося социализма.

С. Марголина

ВЛАДИМИР МАКСИМОВИЧ ФРИЧЕ

(К 30-летию научной и общественной деятельности)

Марксистское искусствоведение представляет собою область чрезвычайно интересную не только для марксистов, специально занимающихся искусством в качестве художников или теоретиков, но и для всех марксистов вообще.

Дело в том, что, пожалуй, никакая совокупность документов, никакие памятники и свидетельства не являют собою столь богатого и глубокого отражения и выражения общественной жизни разных времен, народов и групп, как искусство.

Искусство дает богатейшее, проникновенное знание человека на всех путях его, если уметь как следует допросить о нем искусство. Но как раз марксистский анализ искусства, правильные выводы из такого анализа — дело чрезвычайно трудное, требующее огромного такта и огромных знаний.

Не говоря уже о том, что этот ларчик открывается только марксистским ключом, — к чему годится далеко не всякий марксизм.

Еще есть, повидимому, марксисты, воображающие, что в искусстве прямо отражаются основы экономики соответствующего общества.

Но кто хочет раскрыть упомянутый ларчик таким топорным марксизмом, конечно, не преуспеет.

Другие хорошо усвоили себе, что искусство надо толковать с классовой точки зрения, но предполагают, что основные классы — помещики, крупная буржуазия, мелкая буржуазия и пролетариат — прямо-таки и выражают свои интересы в соответственных кусках искусства, так что стоит только каждого писателя отнести к соответственному классу, — и дело в шляпе.

Они упускают из виду, что такая тончайшая надстройка, как искусство, отражает необычайно пестрые группировки и их взаимоотношения, сильнейшим образом изменяя непосредственное выражение потребностей и идей основных классов.

Искусство, быть может, больше, чем всякая другая идеология, является не только выражением интересов и идей, но и их маскировкой. Надо тончайшими приемами очистить внешнюю окраску, и только тогда художественное произведение начнет громко свидетельствовать о лежащей за ним правде жизни. Все это намечает лишь сотую долю трудности и сложности марксистского искусствоведения.

Между тем, если мы имеем еще, как в нашем отечестве, так и в Европе, довольно порядочную группу исследователей литературы, то за ее пределами работает чрезвычайно мало марксистов-искусствоведов.

Мы имеем здесь на первом месте непревзойденные работы Плеханова, большие и глубокие, но часто шаткие и внутренне противоречивые труды Гаузенштейна — и это почти все.

В. М. Фриче занял видное место в нашей группе марксистов-искусствоведов, но, заняв такое место, В. М. в то же время своими трудами выдвинулся в первые ряды искусствоведов вообще.

Свои многочисленные работы, касающиеся всех областей искусства, В. М. увенчал в последнее время своей „Социологией искусства", всего значения которой нельзя даже сейчас и предвидеть.

Лично я полагаю, что этим трудом впервые и вполне удовлетворительно подводится основной фундамент под все искусствоведение.

В. М. Фриче не впадает ни в одно из вышеуказанных заблуждений мнимого марксизма. Нужна его колоссальная эрудиция, нужны твердость, гибкость и тонкость мысли, чтобы добиться в такой небольшой книжке замечательной полноты и, в некоторых отношениях, изящной законченности в изложении марксистского учения о закономерностях в истории искусства.

Мы не только поздравляем самого Владимира Максимовича с этим успехом, но и немногочисленных искусствоведов и жаждущее знания наше студенчество.

Товарищ Фриче — эта крупнейшая сила русского, а вместе с тем и всемирного марксистского искусствоведения наших дней — родился в Москве в 1870 году, учился в немецкой гимназии и затем на филологическом факультете московского университета сперва по античной филологии, позднее по новейшей литературе. Он был оставлен при университете проф. Стороженко, преподавал в средних учебных заведениях, но вследствие политической неблагонадежности был отсюда вышиблен. Занялся журналистикой („Русская Мысль", „Мир Божий", „Курьер", позднее „Образование", „Современный Мир").

В 1908 году сдал магистерский экзамен и получил приват-доцентуру, в то же время связался с соц.-дем. организацией. С 1905 года начал работать как лектор и литератор при МК. Им написано несколько пропагандистских брошюр. После Октябрьской революции Московский Совет назначил его своим комиссаром иностранных дел, потом членом коллегии МОНО. Начинается чрезвычайно кипучая революционная работа, на которой тов. Фриче чуть не гибнет при взрыве на Леонтьевском. Работал тов. Фриче и в Наркомпросе по литературному отделу. В настоящее время он всецело отдался научным трудам, состоя, между прочим, председателем секции искусства и литературы Комакадемии.

Мастеру марксистского искусствоведения шлем свои поздравления и пожелания долгой работы на благо истинной науке и советской молодежи.

А. Луначарский

НАРОДНЫЙ КОМИССАРИАТ ПО ПРОСВЕЩЕНИЮ

Пролетарии всех стран, соединяйтесь!

НАРОДНОЕ ПРОСВЕЩЕНИЕ

ВОПРОСЫ
ПОЛИТИКИ И ОРГАНИЗАЦИИ
НАРОДНОГО ПРОСВЕЩЕНИЯ

МАРТ
№ 3

ЕЖЕМЕСЯЧНЫЙ ЖУРНАЛ НАРКОМПРОСА РСФСР

ГОСУДАРСТВЕННОЕ ИЗДАТЕЛЬСТВО
МОСКВА — 1927 — ЛЕНИНГРАД

ОГЛАВЛЕНИЕ

Стр

ШКОЛЫ ПОВЫШЕННОГО ТИПА.

Наркомпрос о состоянии повышенного образования в республике. (Постановление Коллегии НКП по докладу инспекции) 3
И. Векслер.—Итоги обследования школ повышенного типа инспекторами НКП 8

ВОПРОСЫ СОЦИАЛЬНОГО ВОСПИТАНИЯ.

П. Григорьев.—Важный шаг 26
М. Темкин.—Увязка производственных планов школ с прозводственными планами сельсоветов 28
П. Заторовский.—Опыт выделения школьников I ступени, отстающих в работе от коллектива группы 41
М. Штейнауз.—Выставка „Советская трудовая школа“ 46

ПРОФЕССИОНАЛЬНО-ТЕХНИЧЕСКОЕ ОБРАЗОВАНИЕ.

Постановление Совнаркома РСФСР об улучшении постановки среднего и низшего профессионально-технического образования 51
О. Аникст.—Профессиональное образование женщин 56

СЕЛЬСКО-ХОЗЯЙСТВЕННОЕ ОБРАЗОВАНИЕ

И. А. Каиров.—О системе массовой с.-х. школы и перспективах ее развития 59

ВЫСШАЯ ШКОЛА.

А. Каменский.—Предварительные итоги производственной практики 1925—1926 г. 66
К. И. Львов.—Из опыта занятий со студентами по курсу „Организация народного образования“ 78
А. Кондратьев.—К итогам выпускной проверки знаний на рабфаках в 1925 - 26 учебном году 84

ОРГАНИЗАЦИОННЫЕ ВОПРОСЫ.

А. Васильев.—Государственный бюджет НКП РСФСР на 1926—27 г. . . . 92

К 10-ЛЕТИЮ ФЕВРАЛЬСКОЙ РЕВОЛЮЦИИ.

К. Бендриков.—Вопросы народного образования при Временном Правительстве 103

СЪЕЗДЫ И КОНФЕРЕНЦИИ.

З. Лилина.—Экскурсия-конференция детских библиотекарей 113

ОБЗОРЫ.

Б. М.—В коллегии Наркомпроса 117

К 75-ЛЕТИЮ СО ДНЯ СМЕРТИ Н. В. ГОГОЛЯ—*Д. Б.* 124

НИКОЛАЙ ВЛАДИМИРОВИЧ ЧЕХОВ—*К. Бендриков.* 125

НА МЕСТАХ.

М. Т—ш.—Просвещение народностей Северного Кавказа 128

ЗА ГРАНИЦЕЙ.

И. Богданов.—Бюджет Соединенных Штатов по народному образованию . . 131
З. Худницкая.—Высшая школа в Дании 141
С. Э.—Иокои и Мицухаси 144
Е. Кулишер. Из жизни французской школы 146

ПРОСВЕЩЕНСКАЯ ПЕЧАТЬ.

А. Радченко.—Работа наших местных педагогических журналов 147

БИБЛИОГРАФИЯ.

В. Чарнолуский. Бюллетень Просвещения 155
Список учебников для школ I и II ступени на 1927—28 уч. год 164

LIBRARY OF CONGRESS
RECEIVED
SEP 21 1927
DOCUMENTS DIVISION

Главлит № 83616 Гиз № 19610 Тираж 3000 экз.

Типография Госиздата „Красный Пролетарий", Москва, Пименовская, 16.

ШКОЛЫ ПОВЫШЕННОГО ТИПА

Наркомпрос о состоянии повышенного образования в Республике

(Постановление коллегии НКП от 3/III—1927 г. по докладу инспекции)

Коллегия НКП констатирует тяжелое состояние повышенного образования в Республике:

а) материальную необеспеченность школы и учителя, выражающуюся в крайне низкой стоимости обучения одного учащегося, едва достигающей 10%—16% реального расхода на одного учащегося по дореволюционным средним учебным заведениям;

б) тяжелое состояние учебного и хозяйственного оборудования школ;

в) слабое, а местами совершенно неудовлетворительное руководство повышенным образованием со стороны местных ОНО;

г) слабое обслуживание школой повышенного типа детей крестьянства, середняков и бедноты, а также детей рабочих низко оплачиваемых категорий;

д) недостаточность познаний, навыков и развития учащихся;

е) слабый интерес к повышенному образованию со стороны местных хозяйственных и советских органов и общественных организаций;

ж) неурегулированность работы в отношении программ, учебных планов и уклона школы;

з) слабый приток в школу новых педагогических сил и убыль старых квалифицированных кадров;

и) снижение общего тона школьной жизни, выражающееся в падении уровня методики работы, в ослаблении самодеятельности учащихся, в снижении пионерской и комсомольской работы, в ослаблении общественной работы школы и учащихся, в ослаблении методической работы внутри школы.

В то же время коллегия отмечает:

1) заинтересованность широких слоев населения в школах повышенного типа;

2) значение школ II ступени как подступа к высшему образованию и как подготовляющих работников обслуживающего труда для определенных отраслей народного хозяйства и культуры и для государственного аппарата;

3) некоторые достижения в отношении внешнего порядка в школе, внешней налаженности работы, достаточно аккуратного посещения школы учащими и учащимися, заинтересованности учащихся в школьных занятиях, дисциплины в школе, увеличения числа учащихся из рабочей среды;

4) достижения отдельных школ в области методики, организации и правильной идеологической установки школьной работы.

Подчеркивая наметившуюся в работе значительной части школ тенденцию к игнорированию основ новой педагогики, что объясняется, во-первых, недостаточностью конкретного руководства (методические указания, учебники и учебные пособия, законодательством устано-

вленные обязательные правила, регулирующие жизнь и работу школы), во-вторых, недостаточною подготовкою необходимых предпосылок для профессионализации школ II ступени, в-третьих, общими тенденциями школ подчинить всю школьную работу натаскиванию учащихся в готовых знаниях для поступления в вуз, — коллегия Наркомпроса постановляет:

а) В области планирования повышенного образования

1. Ускорить намечение контрольных цифр по развертыванию профуклонов школ II ступени.

2. Ускорить разработку измерителей и норм финансирования учреждений повышенного образования.

б) В области жилищного обеспечения школ и хозяйственного их оборудования

3. Подтвердить постановление коллегии о выделении части строительного школьного фонда на строительные нужды школы повышенного типа, главным образом в заводских поселках и в сельских местностях. Возбудить ходатайство относительно включения в план капитального строительства также и плана постройки школ повышенного типа. Предложить отделам народного образования обязательно выделять определенные суммы из местного бюджета на капитальное оборудование школ повышенного типа и в контрольных цифрах госбюджета учесть те же нужды.

4. Главсоцвосу в трехмесячный срок разработать стандарты школьной мебели; АОУ и ГСВ в тот же срок разработать нормы хозяйственного оборудования школ повышенного типа.

в) В области материального обеспечения работников школ повышенного типа и обеспечения школ работниками

5. В предстоящем бюджетном году при решении вопросов о поднятии заработной платы школьных работников в первую очередь иметь в виду работников повышенной школы, в особенности заведующих школами.

6. Совместно с ЦК Рабпроса поставить в правительственных органах вопрос о распространении закона о пенсионном обеспечении учителей I ступени на работников школы повышенного типа.

7. Добиться распространения льгот, установленных для учителей сельских школ, на работников учреждений повышенного образования в сельских местностях и в рабочих поселках.

8. Договориться с ЦК союза об урегулировании вопроса о нагрузке и совместительствах работников школы повышенного типа.

9. Установить обязательство для стипендиатов педвузов отслуживать стипендию в школьных учреждениях и разработать соответствующий проект постановления для внесения в законодательные органы.

10. Предусмотреть в контрольных цифрах по госбюджету суммы на выплату назначаемым преподавателям школ II ступени, закончившим педвузы, „третного“ не в зачет жалованья.

11. Включить в контрольные цифры по госбюджету суммы на выплату периодических прибавок преподавателям школ повышенного типа.

12. Пропускать через особые комиссии лиц, желающих занять места преподавателей обществоведения в школах повышенного типа, независимо от имеющихся у них формальных данных о квалификации. Поручить АОУ соответствующим образом пополнить положение об экспертных комиссиях.

г) В области повышения квалификации наличного кадра работников школы повышенного типа

13. Главсоцвосу учесть опыт мест в организации коллективной методической работы учительства II ступени и разработать вопрос об организации и формах работы педагогических объединений по повышенной школе на началах самодеятельности работников.

14. Считать своевременным созыв съездов специалистов—работников повышенного образования. Главсоцвосу проработать этот вопрос совместно с заинтересованными органами.

15. Наряду с организующимися в центре курсами для работников повышенной школы считать целесообразной организацию местных курсов для работников этих учреждений только в областном (краевом) масштабе с тем, чтобы иметь возможность обслужить такие курсы силами центра.

16. Обратить внимание на повышение квалификации руководящего персонала школ повышенного типа (заведующие школами, их заместители, заведующие учебной частью школ). Главсоцвосу включить этот вопрос в план своей работы, построив ряд местных и центральных мероприятий по линии политической и методической работы с руководителями школ повышенного типа.

17. Рекомендовать местам объединить в секционной методической работе преподавателей-обществоведов школы повышенного типа с работниками местных советско-партийных школ.

18. Отделу повышения квалификации провести ряд курсов и других мероприятий в целях марксистской подготовки преподавателей-словесников.

19. Включить в план работы Главсоцвоса мероприятия о подготовке наличного кадра преподавателей иностранных языков.

д) В области урегулирования внутренней работы школы

20. Разработать специальные статьи к уставу единой трудовой школы, регулирующие жизнь и работу школ повышенного типа, установив точные штаты учреждений, круг их прав, нормы их внутреннего распорядка и организации и пр.; провести новый дополненный устав через законодательные органы.

21. В развитие устава разработать инструкцию для школы повышенного типа, предусмотрев в ней вопросы организации клубной и кружковой работы, организации методической работы внутри школы, учета педагогической работы, учета индивидуальной работы учеников, порядка приема, переводов учащихся из группы в группу, оставления их на второй год в той же группе и пр.

22. Закрепить в законодательном порядке за школами повышенного типа то количество часов, которое предусматривается учебными планами, утвержденными ГУС'ом и Главсоцвосом.

е) В области руководства повышенным образованием

23. Подчинить школы повышенного типа непосредственно губернским и окружным отделам народного образования. В окружном и губернском аппарате выделить специального работника по руководству повышенным образованием. Обязать все губоно и окроно в составе губернской

и окружной инспектуры иметь лиц, достаточно компетентных для инспектирования и инструктирования школ повышенного типа, и привлекать к инструктированию лучших педагогов школ повышенного типа своего района.

Во всех мероприятиях по повышению квалификации инспектуры учитывать потребности работы по обслуживанию учреждений повышенного типа.

24. ГУС'у и Главсоцвосу выработать к весне 1927 г. и издать не позднее июня редакцию программ I и II концентров школы II ступени. Главсоцвосу и Главпрофобру, в целях создания единства программных требований, полностью согласовать программы школ повышенного типа и программы для поступления в вузы и техникумы. В особенности Главсоцвосу указать на необходимость не позднее 15 марта 1927 г. разработать программы по обществоведению и не позднее 1 июля издать рабочие книги по обществоведению.

25. ГУС'у и Главсоцвосу уточнить вопрос о характере комплексности в программах школы повышенного типа, о месте навыков в курсе школ и дать местам конкретные указания по этим вопросам.

26. По утверждении новых программ стабилизовать их на ряд лет; установить принцип твердости программ; местные варианты программ допускать к введению в школы лишь после утверждения Наркомпросом.

27. Главсоцвосу разработать вопрос о производственных школьных планах и о планировании педагогической работы.

28. Главсоцвосу организовать работу по составлению методических руководств по отдельным дисциплинам.

29. Снабжать школы повышенного типа руководящими и методическими материалами центра, привлекая для этого средства мест.

30. К весне закончить проработкой план учебника для школ повышенного типа. В коллегии НКП к 1 апреля поставить доклад ГУС'а об учебниках для школы повышенного типа.

31. Главсоцвосу принять меры к усилению темпа подготовки и издания классной библиотеки по литературе.

ж) В области воспитательной работы школы и внедрения труда в школу

32. Особым письмом Главсоцвоса и ЦК ВЛКСМ дать местам конкретные указания об общественной работе в школе.

33. Главсоцвосу совместно с ЦК ВЛКСМ проработать вопрос о самоуправлении учащихся в целях приспособления существующего положения о самоуправлении к настоящим условиям жизни и работы школы.

34. АОУ и Главсоцвосу разработать план кампании по освещению проблем советской школы на предприятиях, на общих собраниях профсоюзов и в профсоюзных органах с тем, чтобы этой кампанией положить начало связи школьных учреждений с предприятиями и организациями.

35. Поручить Главсоцвосу проработать вопрос об изучении школами производственных предприятий, принять меры к допущению на предприятия школьных экскурсий.

36. Главсоцвосу проработать вопросы методики труда в школе и принять ряд организационных мероприятий по созданию школьных мастерских.

37. Главсоцвосу обратить внимание на повышение квалификации инструкторов труда в школах повышенного типа, а также на усиление трудовой подготовки преподавателей физико-технических дисциплин.

з) В области реорганизации II концентра школы II ступени

38. Главсоцвосу не позднее 1 апреля разработать законопроект о практике учащихся профессионализированного II концентра для внесения в законодательные органы.

39. Подтвердить прежние постановления коллегии о профессионализации II концентра школы II ступени, и в частности о недопустимости реорганизации II концентра там, где к этому нет соответствующих предпосылок.

40. Главсоцвосу разработать правила комплектования групп II концентра, разработать вопрос об учете оканчивающих школы повышенного типа в отношении дальнейшего продвижения учащихся, а также использования по специальности оканчивающих профессионализированный II концентр школы II ступени.

В целях помощи учащимся, детям деревенской и городской бедноты и низко оплачиваемых групп рабочих, АОУ и Главсоцвосу подготовить вопрос о стипендиях учащимся этой категории, о помощи им учебниками, письменными принадлежностями, одеждой и обувью, об организации для них интернатов и общежитий.

Имея в виду интересы подготовки к новому учебному году, просить Совнарком ускорить заслушание доклада о школе повышенного типа.

Поручить Главсоцвосу в 2-недельный срок подготовить доклад и проект постановления для представления в СНК.

И. Векслер

Итоги обследования школ повышенного типа инспекторами Наркомпроса [1]

В течение шести недель (ноябрь-декабрь 1926 г.) инспектора НКП в количестве 12 человек производили обследование школ повышенного типа в Республике.

Обследованием было охвачено 14 территориальных единиц — 8 губерний и 6 округов (губернии: Астраханская, Владимирская, Вологодская, Ленинградская, Орловская, Псковская, Тверская и Ульяновская; округа — Канский и Омский Сибкрая, Златоустинский, Свердловский и Челябинский Уралобласти, Ставропольский С.-Кавказского края). Кроме того, обследованием охвачена одна автономная область (Осетия) и одна автономная республика (Крымская АССР).

Инспектора изучили 46 школ различных типов, расположенных в различных местностях и пунктах, согласно следующей таблицы [2]:

---

[1] Из доклада в коллегии НКП. По материалам инспекторов НКП т.т.: Баруличева, Бойцова, Бронина, Векслера, Вигдорова, Войцеховской, Годес, Еголина, Кукушкина, Певзнер, Просвирнина, Розина.

[2] Школы Крымской АССР сюда не включены; не включены также обследованные в порядке общего инспектирования края школы Дальневосточного края. *Инспекторами обследовано 10 школ крестьянской молодежи, результаты обследования которых также не включены в сводку.*

Типы школ	Место расположения школ			Итого
	Губернские и окружные центры	Уездные центры	Сельские школы	
1. Школы II ступени	11	3	1	15
2. Школы-девятилетки	11	1	1	13
3. Школы-семилетки	11	3	4	18
Всего	33	7	6	46

Излагаемые ниже результаты обследования касаются лишь включенных в таблицу типов школ, расположенных на территории губерний и округов, находящихся в сфере непосредственного влияния НКП.

I. Общая характеристика сети повышенного образования

Сеть повышенного образования в обследованных губерниях и округах представляет чрезвычайно пеструю картину. Отношение числа школ (клиентуры и групп) повышенного образования к числу школ I ступени колеблется между 5,26% (Урал) и 18,5% (Вологодская губ.), среднее по обследованным губерниям и округам—11,8%, т.-е. с недостатком против нормы на 0,7%. Как правило, во всех обследованных губерниях и округах город насыщен школой повышенного типа (от 28,6% до 83% сети школ 1 ступени), деревня бедна: максимальное отношение — 8,4% (Ленинградская губ.), минимальное — 2,5%, среднее отношение — 4,8%. Инспектора отмечают напор населения на повышенную школу в городах и не везде достаточную нагрузку этих школ в сельских местностях в связи с невозможностью для населения использовать школу (дальность расстояния, экономические условия).

Перспективные планы развития повышенного образования там, где такие планы имеются, ориентируются на норму, установленную законом о всеобщем обучении: места стабилизуют и даже снижают свою сеть в городах и строят планы на развитие повышенного образования в сельских местностях, главным образом по линии ШКМ. Обследованием не установлена работа мест над финансовыми планами развития повышенного образования; только по Ленинградской губ. намечены предельные цифры роста ассигнований к концу планового периода как по линии зарплаты, так и по линии операционно-хозяйственных расходов. В первом случае (зарплата) этот предел установлен в 200% к существующему положению (43% довоенной нормы), во втором (операционно-хозяйственные расходы) — в 150% (28 р. 50 к. на учащегося).

II. Руководство повышенным образованием

Только в двух из обследованных территориальных единиц имеется в аппарате специальный работник по повышенному образованию (Сев. Кавказ, Урал); в губернских и окружных аппаратах таких работников нет, и руководство осуществляется местной инспектурой. Инспектора НКП указывают на серьезные дефекты в руководстве повышенным образованием; школы не инструктируются, иногда вообще не посещаются, особенно сельские. Инспектура губоно и уоно не в состоянии уделять

должного внимания школе повышенного типа (Ульяновская губ.), охватывает своей работой повышенную школу попутно (Вологодская губ.); разъездная губинспектура вообще не всегда достаточно теоретически подготовлена для руководства и инструктирования повышенного образования; иногда уоно не пользуется авторитетом среди учащих школ повышенного типа (Орловская губ.), а у губоно не хватает сил для непосредственно живого руководства (Астраханская губерния). Даже там, где в аппарате есть специальные работники (крайоно, обоно), работа на местах (в округах) слаба: окружные отделы школой повышенного типа не руководят совершенно (Урал); „больше того, — пришлось подметить, что окроно работой этого вида учреждений совершенно не интересуется“ (Сибирь — Канский округ). Однако излишняя опека и неудачное вмешательство в работу школы, тормозящее работу, отмечается по ряду мест.

Обмен материалами между школами и руководящими органами имеет место: школы представляют отчеты и планы, на них часто дают отзывы; по школам рассылают инструкции, распоряжения, документы, составленные на основе местных инспекторских обследований[1]; но, с одной стороны, как материалы школ, так и отзывы на них ОНО поступают в ОНО и в школы слишком поздно, и практического значения такая посылка материалов не имеет, а с другой — за выполнением распоряжений и руководящих указаний никто не следит. Школы жалуются на отсутствие руководства (Урал, Тверь).

В связи с выпуском программ для школ II ступени (1925 и 1926 гг.) оживилась работа по созыву учительских конференций. Проработка программ проводится или предварительно в ОНО или выносится прямо на конференции. Результаты последнего вида работы инспектура НКП считает неудовлетворительными: имеют место недоработка, бросание от одного варианта к другому (от программ ГУС к программам МОНО); но методическая работа по линии школы II ступени все же оживилась. Правда, уоно бессильны не только помочь школе по линии методики работы, но даже организовать учительство для работы бессильны (Орловская губ.), но в губцентрах и в некоторых округах работа налажена: методсоветы включают в свои планы вопросы школы II ступени, начинают работать учительские кружки, комиссии, ассоциации работников повышенной школы (Псков, Орел). Однако отмечается, что методическим руководством местных органов учительство не удовлетворено: руководство слишком общо, „курс“ в ОНО слишком часто меняется („что делают с жаром сегодня — завтра уже ненужная работа“ — Урал).

Работа по повышению квалификации учительства II ступени, там где она организована, идет главным образом по линии самодеятельности. В Орле, как указано выше, работает ассоциация учительства повышенной школы, объединяющая на добровольческих началах 80% городского учительства. Курсы и другие мероприятия для работников повышенной школы по повышению их квалификации на местах проводятся редко (курсы в б. Енисейской губ., на Урале, в Ставрополе); учительство местными мероприятиями не удовлетворено. Высокая квалификация ядра учителей повышенной школы, дифференцированность их интересов требуют других, более гибких и более приспособленных форм работы.

Вся описанная работа, методическая и по повышению квалификации учителей, охватывает главным образом городскую школу, и притом школу большого города. И в смысле руководства, и в смысле коллективной методической и самообразовательной работы школы сел и маленьких городов предоставлены самим себе — „варятся в собственном соку“ (ин-

[1] Там, где это имеет место.

спектор Бойцов). „Если в большом городе есть книга, есть ДРП, то школа маленького города и села как-то предоставлена самой себе“ (инспектор Вигдоров).

III. Материальное положение школ повышенного типа

Полученные обследованием цифры расхода на 1 учащегося говорят, во-первых, что материальное положение школы повышенного типа продолжает оставаться во многих местах крайне тяжелым; во-вторых, что в различных местах, а часто и в одном и том же городе, картина крайне пестра. Стоимость обучения одного учащегося в различных местах колеблется в школе II ступени от 31 р. до 78 р., в семилетке — от 20 р. до 78 р.; внутри одной губернии — Астраханской: от 39 р. (Никольская школа) до 78 р. 27 к. (школа им. К. Маркса), в Тверской от 35 р. (сельская семилетка) до 41 р. 47 к. (городская семилетка).

Так же пестра картина и внутреннего строения школьных бюджетов; некоторые цифры показывают крайне незначительный удельный вес расходов на учебные и др. операционные расходы. Зарплата занимает в обследованных школьных бюджетах от 75% до 89%; операционные расходы (в том числе и на учебную часть) дают 2, 3, 6, 7 и в некоторых случаях 10%. Удельный вес платы за учение в различных местах и в различных школах одной и той же губернии также варьирует от 28% (Ленинградск. губ.) до 34% (Канский окр. Сибкрая).

Следующие цифры характеризуют материальное положение повышенной школы сравнительно с дореволюционной средней школой и с современным рабфаком (цифры даются по тем же пунктам, в которых были обследованы школы повышенного типа).

Расход на одного учащегося

Губернии и округа	Дореволюционные средние школы						Современный рабфак		Школа повышенного типа					
	Б. гимназии		Б. реальные училища		Б. коммерческие училища				Губерн. и окружной центр		Уездный центр		Сельские школы	
	р.	к.	р.	к.	р.	к.	р.	к.	р.	к.	р.	к.	р.	к.
1. Астраханская	187	67	141	20	—	—	—	—	78	27	—	—	32	46
2. Владимирская	179	—	—	—	—	—	—	—	80	—	45	50	—	—
3. Вологодская	136	60	159	—	—	—	395	—	56	43	—	—	—	—
4. Ленинградская	159	83	238	30	145	55	476	—	74	—	—	—	—	—
5. Омский округ	171	14	—	—	—	—	393	—	—	—	—	—	—	—
6. Орловская	180	60	176	97	—	—	—	—	32	14	35	95	—	—
7. Псковская	181	—	210	60	—	—	—	—	43	96	54	08	—	—
8. Ставропольский	266	54	—	—	216	21	388	—	43	83	—	—	36	80
9. Свердловский	137	50	—	—	—	—	438	—	43	92	—	—	—	—
10. Тверская	150	—	202	—	—	—	—	—	—	—	—	—	—	—
11. Ульяновская	163	44	—	—	172	98	398	—	52	58	—	—	—	—
Среднее: По типам школ	159	44	188	16	177	98	410	—	53	14	45	17	32	38
Среднее: Общее среднее	175 р. 19 к.						410 р.		42 р. 89 к.					

Примечания: 1. Данные по б. гимназиям и реальным училищам исчислены по смете М. Н. П. на 1913 г.; данные по коммерческим училищам — по официальным материалам М. Т. и П. за 1907. 2. Для Ленинграда взяты б. средние учебные заведения — IX классическая гимназия, Лесное коммерческое училище. 3. Для С.-Кавказского края взято б. Ростовское коммерческое училище. 4. Для Орловской губернии взят Елецкий рабфак.

Принимая коэффициент расхождения валют равным 2 и переводя исчисленную стоимость обучения одного учащегося на довоенный рубль, получаем:

Стоимость обучения 1 учащегося по б. средним учебным завед.	Стоимость обучения 1 учащегося на рабфаке	Стоимость обучения 1 учащегося по школе повышенного типа
175 р. 19 к.	205 р.	21 р. 45 к.

т.-е. стоимость обучения 1 учащегося школы повышенного типа составляет 12,2% по бывшей средней школе и 10,4% современного рабфака.

Отставания школы II ступени очень велики и от рабфака и от дореволюционной школы по всем статьям бюджета, за исключением расходов на учебную часть, сравнительно с дореволюционной школой.

Следующие данные, взятые по 4 из числа обследованных губерний, характеризуют отставания советской школы II ступени. (См. табл. на стр. 12).

Во многих местах кроме обычных источников финансирования (спецсредства и местный бюджет) существуют и добавочные источники — в редких случаях это помощь хозорганов (Каменская ФЗС Тверской губ.), обычно же—дополнительные сборы с родителей, называемые средствами совсода и достигающие крупных размеров — 30% всего бюджета школы, при размерах официальных сумм платности, равных 14% бюджета школы (шк. им. Луначарского в Астрахани). Договорные группы и школы беднее сетевых („ограничиваются самой минимальной суммой, лишь бы не закрылись“—инспектор Еголин); иногда договорные группы существуют частично за счет основных групп.

Степень финансовой самостоятельности школ различна в различных местах: в Орле школы полностью распоряжаются своими кредитами, в Ленинграде часть статей централизована. В большинстве пунктов школы финансовой самостоятельностью не пользуются: инспекция НКП отмечает политику всяческих урезок со стороны ОНО и рвачества с стороны школ. Не изжиты еще взгляды на суммы платности как на дополнительные доходы губоно, расходуемые на оплату сверхштатных сотрудников, на выдачу компенсаций, на выплату зарплаты по другим школам и т. д. Даже взносы сверх платы за учение идут иногда в центральные кассы— „в общий котел“ (Канск).

Общее состояние школьных зданий и вообще разрешение жилищного вопроса для школ еще не могут быть признаны удовлетворительными. Правда, обследователи Орла и Урала отмечают удовлетворительное состояние школьных помещений, но наряду с этим обследователи Вологды, Ульяновска, Тверской губернии отмечают плохое состояние помещений, особенно тех, которые находятся на окраинах (в рабочих центрах — Ульяновск) и особенно сельских. Тяжелые жилищные условия создаются в связи со сменностью занятий — школы работают в 2—3 смены (Канск, Урал, Тверская губ.). С топливом не везде благополучно: нормы малы, удовлетворяется 60%—75% потребности. Сельские школы обычно испытывают большие затруднения в топливе, не изжиты еще занятия в верхней одежде (Псковская, Вологодская, Ленинградская губернии).

Почти все обследователи отмечают полное неблагополучие в обстановке школ. Старое наследие — парты — пришли в негодность, места изготовляют новую мебель, обычно столы и скамейки без спинок. С точки зрения гигиенических требований эта школьная мебель ниже всякой критики, другие виды обстановки (столик и стул для учителя, шкаф, обстановка учительской комнаты) также находятся в неприглядном состоянии или отсутствуют.

Расход на 1 учащегося по статьям бюджета

Наименование пунктов и учреждений	Зарплата		Учебная часть		Хоз-расходы		Стипендии учащимся		Всего	
	р.	к.	р.	к.	р.	к.	р.	к.	р.	к.
I. Вологда										
1) Вологодская школа II ст. . .	39	33	1	02	16	08	—	—	56	43
2) Вологодский рабфак	118	89	22	12	20	54	233	45	395	—
3) б. Вологодское реальное уч. .	250	17	10	—	60	01	4	22	324	40
II. Ульяновск										
1) Ульяновская школа II ст. . .	44	16	2	16	6	26	—	—	52	58
2) Ульяновский рабфак	119	—	24	68	12	74	241	58	398	—
3) б. Симбирская м. гимназия .	259	32	5	88	35	72	35	96	326	88
III. Астрахань										
1) Астраханская школа II ст. . .	59	49	8	84	9	94	—	—	78	27
2) б. Астраханская м. гимназия .	258	39	4	13	73	19	2	63	375	34
IV. Орел										
1) 1-я школа II ст.	23	77	1	17	7	20	—	—	32	14
2) Елецкий рабфак	117	18	17	56	15	13	237	13	388	—
3) б. Орловское реальн. училище	261	93	11	67	69	38	10	96	353	94
Средний вывод										
а) школа II ст.	41	69	3	30	9	87	—	—	54	86
б) рабфак	118	36	21	45	16	14	237	05	393	—
в) дореволюцион. сред. школа .	264	21	7	93	59	59	13	45	345	19
Процентное отношение бюджета школы II ст. к бюджетам:										
а) рабфака	35	—	16	—	62	—	—	—	15	—
б) дореволюц. средней школы .	16	—	45	—	16	—	—	—	16	—

Примечание. Бюджет б. гимназий и реальных училищ исчислен в советской валюте с коэффициентом — 2.

Имеющееся учебное оборудование школы в большинстве случаев получили от б. средних учебных заведений. Как правило, школы, вновь организованные, учебное оборудование имеют крайне слабое, сельские в особенности. Старое оборудование пришло в ветхость и не удовлетворяет текущих потребностей школы ни с качественной, ни с количественной стороны. Для переоборудования сделано еще немного: только зарождаются обществоведческие, литературные кабинеты, приобретается химическая посуда. Необорудованность школ — серьезнейшее препятствие к продвижению вперед в отношении методов работы. То же наблюдается и в отношении библиотек. Библиотеки имеют только те школы, которые являются наследниками старых школ. В новых школах нет библиотек. Новая литература едва начинает проникать в школу, нет книжного материала для самостоятельной работы, нет материала для чтения. Снабжение бесплатными учебниками очень слабое: инспектора отмечают очень немного случаев такого снабжения, крайне незначительного по размерам: 100 р. на всю школу, $^1/_3$, $^1/_2$, $1^1/_2$ учебника на ученика („беднейшего"). Приобретение учебников учащимися тормозит местный книжный рынок. Чем дальше вглубь от центра, тем бедственнее положение школы в отношении книгии учебника.

IV. Педагогический персонал школы

Количество преподавателей, имеющих законченное высшее образование, достаточно в губернских и окружных центрах; в школах II ступени обследованием отмечается 50%—60%—80%, хотя по бывшим уездным городам процент опускается до 44 и даже до 39 (Челябинск, Златоуст); значительно меньше лиц с высшим образованием в семилетках — в среднем — 20%—30%; есть случаи снижения до 13,2% и даже до 7% (Канская семилетка № 3). В сельских школах процент лиц с высшим образованием значительно ниже, — имеются школы, где таких лиц совершенно не имеется. Количество преподавателей с пореволюционным стажем по отдельным школам бывает довольно велико — от 15% до 100%, но все же пополнение новыми силами недостаточное; обновление школьного аппарата тормозится в некоторой степени и отсутствием пенсионного обеспечения для престарелых работников средней школы. В общем школа живет главным образом старыми преподавателями. Приток новых сил слаб, и силы эти также слабы во всех отношениях — и в методике работы, и в знании предмета своей специальности.

Недостаточность оплаты вызывает погоню за заработком. Заработки на стороне редки. Огромное число педагогов совместительствует в школах. Нормальным считается две нагрузки (36 час.), но дело доходит и до 48 час. (правда, здесь имеет некоторое значение и недостаток специалистов-преподавателей). В результате плохая, торопливая педагогическая работа, быстрая изнашиваемость ценных по квалификации специалистов, отрыв от общественной жизни, отрыв от книги, — и все же бедность, не дающая возможность произвести расход на книжку и на газету. Лучше живут старожилы, имеющие старую оседлость.

Единой системы в подборе преподавателей не имеется. В одних местах преподаватели назначаются губоно, согласующим вопросы назначения с союзом; в редких случаях вопрос согласуется со школой, с заведующим школой. Нуждаемость школы в работниках, особенно школы, удаленной от центров, очень велика; особенно страдают физика, химия, математика.

V. Учащиеся

Социальный состав учащихся в городских школах характеризуется преобладанием детей служащих (31% по II ступ. в среднем, 35% по се-

милетке). Вырос процент рабочих, особенно в рабочих центрах, доходя, например, в одной из школ II ступ. г. Владимира до 67% и достигая во взятых на выбор 5 школах в различных пунктах до 24% по II ступени и до 40% по семилетке. Значителен в школах города процент крестьян, достигая в уездных центрах до 30% (Торжок, Тверск. губ.); даже школы губернских городов (Владимир) насчитывают до 7% детей крестьянства, главным образом в школах II ступени.

Школы не имеют данных о судьбе окончивших учащихся; только немногие школы знают, куда ушли окончившие. Так, по г. Ульяновску данные говорят, что 21% окончивших пошли в вузы, 17% — в техникумы, 17% поступили на службу, 6¾% заняты домашним хозяйством, об остальных известий нет. По двум школам Урала вузы приняли 28% окончивших, техникумы — 14%, на работе — 44%, остальные „дома". Основная тяга окончивших — вузы. Результаты кампании по приему в вузы серьезно изучает только Ленинград, который дает такую картину: держало испытания в вузы 29% окончивших, выдержало 57% из числа державших, принято 84% из числа выдержавших; провалы: математика — 44%, обществоведение — 25%, физика — 20%, родной язык — 10%.

Среднюю нагрузку учащихся установить точными цифрами не удается, так как школы учета не ведут. Как правило, масса учащихся свободна от общественной работы. Но актив загружен — помимо 5—8 уроков ежедневно (5—6 часов) и помимо клубных занятий — общественной работой по школе, в организациях КСМ, в пионерорганизациях. В общем среднюю нагрузку учащегося можно определить в 8—10 часов ежедневной работы.

Основная тяга учащихся в вузы определяет и основное настроение учащихся: „усилим навыки" — вот лозунг школы и школьников. Отсюда кружки всякой взаимопомощи, отсюда зубрежка, отсюда ослабление общественной работы. Ребята не читают, а если читают, то — что подвернется под руку, без контроля; книги берут друг у друга. В крупных центрах в ходу современная литература; классическая литература читается только в связи с курсом, политлитература и литература по уклону школы не читается.

По отношению к учащимся из среды крестьянства обследование обнаружило, что школа повышенного типа — независимо от того, находится она в селе или в городе — обслуживает более или менее сильные экономические слои крестьянства. Интернат для крестьянских ребят — редкое явление, а там, где имеются платные интернаты, они также мало доступны бедноте и батрачеству. Говорить об обслуживании повышенной школой бедняцких и батрацких элементов, пока нет интернатов и стипендий, не приходится.

VI. Организационное состояние школы; общественность

Городские школы повышенного типа — обычно сложные учреждения, требующие большой административно-хозяйственной и организационной работы, с одной стороны, и методического руководства — с другой. Зав. школами обеспечены зарплатой в общем удовлетворительно: инспектора называют цифры 150—180 р. и выше. Административная и хозяйственная сторона школы в общем поставлена удовлетворительно, местами блестяще, но методическое руководство в большинстве случаев отсутствует или недостаточно. Причиной этого служат часто причины субъективного характера (трудно при данных условиях материальной обеспеченности рядового работника привлечь его к методической работе). Сказывается и недостаточная методическая подготовка заведующих школами и их заместителей. Наблюдаются случаи загрузки уроками заведующих и их заместителей.

Длительность учебного года отмечается инспекторским обследованием в общем до 200 дней, но отмечаются случаи и в 180 дней (Ставрополь). Посещаемость преподавателей обычно велика — пропуски от 1% до 5% только в отдельных случаях процент поднимается угрожающе высоко: отмечают случаи больших пропусков преподавателей астраханское обследование, владимирское (19,9%), значительные пропуски наблюдались и в некоторых школах Ленинграда. Посещаемость учащихся довольно высокая: обследованием отмечается 90%, 94% и до 96% посещаемости школы учащимися.

Городские школы, особенно работающие в одну смену и имеющие приспособленные помещения, производят неплохое впечатление с точки зрения внешнего порядка и чистоты. Ленинградская школа особенно этим выделяется. Но школа сельская дает самые безотрадные картины — грязь и общая некультурность: умывание в проруби (умывальники — имеются, но не сговорились в санкомиссии, куда их поместить), грязные руки, уши, чесотка (Тверская губерния, Вологодская), зубная щетка — предмет незнакомый („Разве здесь город, чтобы зубы чистить?"). Технического персонала вообще недостаточно, он перегружен работой, содержание ничтожное — от 11 до 20 р. в месяц.

Только в нескольких случаях обследование отмечает нормальную работу школьного совета (ленинградские школы, орловские, одна из тверских); в остальных случаях школьного совета или не существует, или он выродился в формальный орган, собираемый время от времени во имя соблюдения устава. Педагогические вопросы почти не выносятся на школьный совет, представители трудового населения, общественных организаций, учащихся в работу не втянуты. Школьные советы собираются или по какому-либо формальному поводу, или для санкции оценок успехов учащихся, переводов в следующую группу, оставлений. Общественное представительство влияния на работу школьного совета не имеет, парт- и профпредставители в школьных советах — редкие гости (Орел).

В школах имеются методические органы (предметные или стержневые комиссии); есть классные комиссии, педагогические совещания, но функции всех этих органов не определены. То классные комиссии заслушивают доклады преподавателей о пройденном, то предметные, то педагогические совещания; иногда эти последние заменяют школьный совет. То же и в отношении плановой работы. В работе всех этих организаций один недостаток — работа комиссий формальна в отношении планов и отчетов, методической работы в прямом смысле они не ведут. Фиксируется работа методорганов крайне неполно, и никакого представления о работе школы по протоколам этих органов составить невозможно.

Комсоды — в большинстве случаев деятельные организации: они рассматривают и разрешают вопросы платности, осуществляют некоторое наблюдение над хозчастью школы, изыскивают дополнительные средства (правда, чаще всего путем дополнительных обложений родителей учащихся); инспектора отмечают обследовательскую работу комсодов, организацию ими завтраков, но на педработу, на общий строй школьной жизни комсоды влияния не оказывают, парт- и профорганизации их работой интересуются мало.

Организация школьного самоуправления строится по различным системам: то звенья класса выделяют советы вожатых класса, выделяющие в свою очередь общешкольные органы — учком и его комиссия; то класс выделяет должностных лиц, составляющих класском, а класс-

комы строят дальнейшую верхушечную организацию. Но в большинстве случаев наблюдается, что работает верхушка учащихся, масса не втянута в работу. Сама по себе работа формальна: в ней наблюдается шаблон и копирование взрослой общественности. В методическую работу учащиеся не втянуты, в этих вопросах заинтересованности ребят не наблюдается. Участие учащихся в совете, в классных комиссиях сводится к защите „профессиональных" интересов (при оценках, переводах, увольнениях и т. д.). Но есть отдельные интересные начинания: так, интересен опыт организации ассистентов преподавателей по классам, в одних случаях это особо выбранные лица, в других — вожатые звеньев. Опыт вовлечения учащихся в организацию педагогического процесса еще недостаточно учтен. В общем инспектора НКП отмечают снижение самоуправления, отмечают тенденцию учащихся отойти от него, передать функции организации ученической среды школьной администрации; только там, где во главе школы стоят политически квалифицированные работники, работа ученических организаций поддерживается на определенной высоте. Руководство самоуправлением со стороны ВЛКСМ или формальное, или отличается чрезмерной опекой (Ленинград). Дисциплина в школе в большинстве случаев не является особо болезненным вопросом, хотя некоторые школы (Псков) чрезмерно и без нужды этим вопросом заняты.

Единодушно отмечает инспекция и еще одну особенность настоящего учебного года: снижение работы пионерских и комсомольских организаций в школе. По линии пионерработы есть указания на уменьшение числа детей-пионеров; есть случаи отхода пионеров от организации. Несколькими причинами объясняется это явление: а) недостаточность руководства работой и неудовлетворительность ее содержания: школьники-второступенцы перерастают и руководство и содержание; б) учеба, которой школьники дорожат и которой приносится все в жертву, в том числе и пионерработа; в) общая неналаженность этой работы: к весне только развернут работу, осенью приходится начинать сначала. Несмотря на довольно большие местами комсомольские коллективы, доходящие до 6%—8% всего числа учащихся, комсомольские ячейки и коллективы не чувствуются в школе. И здесь одна из причин лежит в повышенном внимании к учебе, в отталкивании от себя всего, что от учебы отвлекает. Но там, где налицо партийное руководство школьными ячейками или коллективами, там они живее и продуктивнее работают. Местные организации ВЛКСМ слабо интересуются работой школьных комсомольских организаций. Инспектора отмечают, что комсомол в школе мало работает для привлечения внимания и интереса беспартийных учащихся к своей работе; редки или совсем отсутствуют открытые собрания (Владимир), ослаблено комсомольское руководство школьной печатью (Астрахань). Комсомольцы мало интересуются бытом социально близких комсомольцу групп школьников (Невель). Правда, в перевыборных кампаниях к голосу комсомола учащиеся прислушиваются, за комсомольцев голосуют, но в общем комсомольское ядро как-то растворяется в ученической массе.

Отмечается упадок школьной печати: реже выходят стенгазеты, менее интересно их содержание: не конкретно, мало отражает злобу дня школы; школьная печать не дает выхода творчеству ребят, в ней не участвует педагог. Праздники красного календаря, по создавшейся традиции, школой отмечаются в той или иной форме, но общественные кампании не привлекают внимания школы в целом: в школах никак не отразились центры внимания советской общественности — борьба за рационализацию работы, за режим экономии.

VII. Педагогический процесс в школе

1. Школьные программы

В большинстве обследованных пунктов основным программным материалом для работы школ являются программы ГУС'а для 1-го концентра школы II ступ. 1925 и 1926 гг. Программы 1926 г. пришли на места поздно; работа, обычная для начала учебного года, прошла под знаком сокращения и упрощения так называемых „красных" программ. Местные изменения, внесенные в программы центра, в большинстве случаев идут по двум направлениям: а) доработка программ (историческая часть); б) согласование программ с программами для поступления в вузы (Астрахань); иногда работа заключалась в перестановке тем, в систематизации курсов математики, естествоведения (Ульяновск, Урал). Доработка исторических программ шла или по линии восстановления прежнего курса истории, или по образцам ленинградских и московских программ, имеющих историческую часть. Но есть и такие пункты, где самостоятельной работы по программе совершенно не ведется (Канск)— здесь „плывут по течению" (инспектор Бойцов). Инспектора-обследователи единодушно констатируют заметный отход мест и в программной работе и в преподавании от комплексности. Преподавание приняло предметный характер (Владимир), захлестнули навыки (Орел), дробится работа даже внутри отдельных дисциплин — в обществоведении, в математике (Ульяновск); там, где комплексность проводится она носит внешний характер и не строится на действительной работе коллективного преподавателя. В этом месте работы отсутствие плановости и методического руководства дает особенно остро себя чувствовать, здесь же и полный разрыв между школой I и II ступени. Отзывы школьных работников о новых программах сводятся к требованию дальнейшего снижения и упрощения. Иногда встречаются и принципиальные возражения (Ленинград).

2. Планирование работы

Местные органы народного образования предъявляют школам требование составлять производственные планы как для работы отдельных преподавателей, так и школы в целом. Школы приступили к этой работе, хотя сознания необходимости ее еще нет: некоторые относятся к этому, как к бюрократической затее (Торжок), другие считают, что все необходимое дано в программе, и в планах никакой надобности нет (Канск). Но планы пишут, в результате чего получается или простая переписка программ с объяснительными записками, или переписка программы с разбивкой по числам и часам. На местах имеются интересные попытки построения схемы преподавательского плана, охватывающего и предусматривающего элементы педагогического процесса, но в общем в планировании работы школы предоставлены самим себе: имеются требования, но нет руководства. В планах изобилуют общие места, словесные украшения (Орел, Ленинград), декларации — за счет конкретности, связи, учета действительности.

3. Методы работы

Обследователи в один голос утверждают, что господствующей формой работы в школах является форма словесной передачи учебного материала учащимся. Монологическая форма (рассказ, лекция) лишь время от времени прерывается вопросо-ответной беседой наводящего

характера; последнего рода работу школы называют „эвристическим методом". Местами замечается переход на лабораторную форму работы, принимающую характер звеньевой проработки, но со всеми недостатками, вытекающими из недостатка пособий, времени и опыта для организации такой работы. Там, где применяется Дальтон-план, несмотря на дефекты работы (индивидуализация, книжность), все же результаты выше, „чем в школах классно-словесного метода с их безъязычностью и пассивностью" (инспектор Годес). Как правило, естествознание шире пытается применить активные методы работы, переходя через экскурсию и демонстрацию к исследованию. Встречаются отдельные случаи применения графического метода в математике, отдельные случаи краеведческой работы, но все это не меняет общего лика школы как книжно-словесной, да и книжно-словесным методом школа работает слабо — учитель не готовится к уроку. Ряд причин мешает продвижению в школу целесообразных педагогически методов: а) погоня за навыками, усугубляемая слабой подготовкой учащихся в I ступени; б) необорудованность школ, при чем сельская школа вынуждена часто в своей работе опираться лишь на слух учащихся; в) отсутствие времени у педагога для индивидуальной подготовки; г) неналаженность коллективной методической работы как внутри школы, так и вне ее и отсутствие руководства. В большинстве случаев сами работники сознают всю убогость своей работы, но бессильны помочь себе.

Помимо методического несовершенства, эффективность школьной работы понижается рядом других причин: а) краткостью академического часа (собственно работа занимает 35—37 мин.); б) нерациональным его использованием (длинные, не всегда вразумительные вопросы учителя, бесконечные повторения, записи под диктовку—отнимают около $^1/_3$ времени); в) пассивностью учащихся, в которых не пробуждается активного интереса к работе. Задавание уроков не компенсирует этих недочетов вследствие отсутствия хорошей рабочей книги, вследствие неумения ею пользоваться; записки, которые ведут учащиеся, безграмотные и неисправленные, являются часто единственным источником для работы учащихся. Неудивительно, что приобретаемые таким путем знания быстро забываются, что школа всегда стоит перед фактом неподготовленности учащихся к тому или другому вопросу.

4. Русский язык в школе

Программы по языку и литературе 1926 г. больше удовлетворяют учительство, чем программы 1925 г., во-первых, большей простотой, во-вторых, той самостоятельностью предмета языка и литературы, которую учительство находит в программах. Но у школ и у работников нет еще ясной и определенной точки зрения на литературу: в стремлении сделать литературу самостоятельным предметом дело доходит до полного отрыва литературы от обществоведения; в попытках связи литературы с обществоведением наблюдается полное игнорирование литературоведческих задач, и предмет обращается в дополнительные уроки по обществоведению с иллюстрациями из литературы. Содержание работы в области литературы часто диктуется состоянием школьной библиотеки; как правило, современная литература на заднем плане. Теория языка грозит выродиться в свод правил орфографии.

Методы работы по языку и литературе определяются и общей установкой школы на готовую передачу знаний и рядом указанных выше причин. Нередки случаи, когда часами длится далеко не художественное чтение учителя, а затем вопросо-ответная беседа, фиксирующая мелочи, отводящие от главного, затушевывающая общественную и художественную сторону произведения. Вопрос об экономии преподавания здесь меньше всего имеет место. Существенным препятствием в работе по литературе, помимо указанных общих причин, являются недостаточность марксистской подготовки преподавателя-словесника и недостаточность исторической подготовки учащихся. Литературное развитие учащихся определяется инспектурой как слабое.

Письменные работы учащихся все еще говорят о значительной неграмотности учащихся — орфографической и стилистической. Правда, это наблюдается в меньшей степени, чем прежде, и меньше в младших группах, чем в старших, но все же положение на этом участке фронта еще тяжелое. Специальное обследование орфографической грамотности учащихся по одной из астраханских школ дало по младшим группам 13,5 ошибок на ученика (максимум 30), по старшим группам — 17 ошибок на ученика (24 — слабые, 15 — средние, 13— сильные). Школа лихорадочно работает над ликвидацией неграмотности учащихся. Орфографические упражнения, списывания и даже диктовки занимают видное место в работе. Конструктивные работы (сочинения) строятся на историко-литературных темах, иногда вырождаются просто в пересказы. Борьба с ошибками ведется на узком участке языка и литературы: остальные преподаватели, практикующие письменные работы, к ошибкам снисходительны. Записки учащихся — рассадник орфографической неграмотности, и с этим никто не борется.

5. Обществоведение

Работа на местах по обществоведческим программам идет главным образом по линии создания программ для исторической части курса: частично объединяют элементы программы **1925** г., частично строят свои. Приспособление к местным условиям колонки „современность" отмечается на Сев. Кавказе, где сжали обзор промышленности, расширили отдел „сельское хозяйство"; но Астрахань, например, забыла включить в программы свои рыбные промыслы. Широкое и разнообразное творчество мест проявляется в отношении программ 2-го концентра: Канск в обществоведении насчитывает четыре дисциплины — „обществоведение" (?), ревдвижение, политэкономию, ленинизм. Декларирование истории как отдельного курса отразилось на школьной работе усилением исторического элемента; имеются попытки начинать историю крепостного права с удельной Руси, восстановить историю древнего мира. Колонка „современость" очень часто сбивается на политграмоту; заучиваются определения, экономические термины, цифры. Там, где география не выделена в самостоятельный предмет (Ульяновск), географический материал забивает обществоведение. Факты разрознены, связи между прошлым и настоящим, между миром природы и миром людей слабы и сомнительны. Темы заимствованы из программ ГУС'а, но обездушены.

Три формы работы отмечают инспектора в работе по обществоведению: вопросо-ответная, звеньевая проработка материала, доклады — со всеми дидактическими недочетами, отмеченными выше. Как отдельные светлые пятна наблюдаются экскурсионная (обследовательская) работа, проработка газетного материала, составление календарей обществоведения, хорошая звеньевая проработка материала. Экскурсионные работы (обследования) идут исключительно по линии крестьянского хозяйства; промышленность „не поддается" обследованию.

Три типа преподавателя обществоведения рисуют инспектора НКП в своих докладах: а) беспартийные преподаватели, бывшие историки.

словесники, преподаватели древних языков, а иногда бывшие судебные деятели царского суда; б) члены партии, командированные для работы парторганами; в) молодые преподаватели, окончившие сов. вуз или комвуз. Первая группа, как правило, не знает самого предмета, вторая или не умеет преподавать, или манкирует; третья более или менее удовлетворительно справляется с работой. Но последняя группа сравнительно мала. Мало получая от учителя, учащиеся мало получают и из книг: книга пестра, разнообразна, нужный материал надо вылавливать из очень многих книг, и многие из этих книг учащимся не под силу.

Инспектура НКП единодушно утверждает, что постановка обществоведения самое слабое место в работе школы — с этим предметом неблагополучно и со стороны углубленной проработки и со стороны идеологии. Сведения учащихся крайне неглубоки, знают „нейтральные" мелочи, иногда перебарщивают в оценке сегодняшнего дня, отсутствует перспектива, отсутствует понимание фактов и явлений.

6. Математика

В математике больше упорядоченности в работе, более опытен и знающ учитель, но математику меньше всего затронула революция, а в связи с односторонне понятным лозунгом о навыках утеряно и то, что было за эти годы завоевано. Курсы логизированы и строго систематизированы в духе старых учебников; метод — строгая дедукция; объяснения—или вопросо-ответная форма вывода теорем, или решение задач из задачника, опрос; в редких случаях („пятна света") — решение задач жизненного характера, вкрапливание элементов лабораторности. К пониманию производственно-прикладного значения математики школа еще не подошла. Редки случаи иллюстративных математических работ, практических работ. На построение и постановку курса математики значительное влияние оказывают программы для поступления в техникум и вуз. Ребята заинтересованы предметом именно с этой стороны, и по этой линии строится вся работа школы.

Как правило, отделы математики проходятся разрозненно. Идея фузионизма, не встречая возражений, практически не осуществляется и в той доле, которая предусматривается программой: в школах составляются отдельные программы и планы по геометрии, алгебре, арифметике. Из комплекса — даже там, где он имеет какое-либо место, — математика обычно исключается. Большим препятствием к усвоению математических навыков служит недостаточная подготовка учащихся в прошлом. Школа II ступени и сейчас чувствует еще огромные затруднения вследствие недостаточной подготовки поступающих из I ступени. В общем учащиеся старших групп владеют навыками своего курса. Основные их затруднения — действия с дробями простыми и десятичными, разрешение жизненных задач (поверхности, объемы, пропорциональность).

7. Физика

Слабость оборудования школ в области физики вообще и неприспособленность имеющегося оборудования к активным методам работы, тем более фронтального типа, держат работу по физике на уровне методов старой школы (разъяснения, демонстрация); немало случаев „меловой" физики. Влияние требований вуза сказывается на комплексности работы: курс строится по традиционной системе, мало используются

экскурсии в обыденную жизнь, в природу, в производственное окружение. Задачам по физике уделяется много внимания, и здесь осуществляется связь физики с математикой.

8. Естествоведение

Значительно больше светлых мест в работе по естествознанию; правда, и здесь фон еще довольно мрачен, тем не менее здесь находим и живой уголок, и естествоведческий кабинет, и экскурсию, и исследование, и коллекционирование. Но часто школа не использует в педагогических целях окружающей природы даже тогда, когда сама трудится над ее преобразованием (школьные сады, школьная оранжерея свердловской семилетки); в большинстве случаев господствует учебник, лекция-беседа, демонстрация опыта из рук учителя, картинки, таблицы. Слаба работа школы по практическому естествознанию (агрикультура), по выработке элементов материалистического мировоззрения. Слаба краеведная работа по линии естествознания. Отсутствие в программах для поступления в ВУЗ требований по естествознанию угрожает свести этот предмет в школе до уровня второстепенного или необязательного.

9. География

Обычно география выделена в особый предмет. Инспектора отмечают недостаточность связи географии с обществоведением. Учебник географии оторвал географию от человека, от общественных отношений; сплошь и рядом работа определяется старым учебником, с его схематическими и абстрактными формулировками. Газета и география — в школе далекие вещи.

10. Иностранные языки

Две картины, отличающиеся одна от другой, можно наблюдать в работе школы по иностранным языкам: это работа младших групп и работа старших групп. В первых дело идет более нормально в силу однородности подготовки учащихся; в старших группах подготовка пестра, часто совершенно отсутствует, и установить какую-либо норму работы там невозможно. Последнее обстоятельство, в связи с слабой педагогической квалификацией огромного большинства педагогов по иностранным языкам, их слабый авторитет — все это делает работу по языкам в старших классах крайне непопулярной и неинтересной, и она тяготит учащихся. Уроки иностранного языка часто с педагогической точки зрения совершенно неприемлемы.

11. Труд и общественная работа в школе

Немногие школы имеют мастерские. Каждый из обследователей Ульяновска, Урала, Астрахани отмечает „единственную школу", имеющую мастерские. Серьезную работу в этой области имеет Ленинград. Обследователи Пскова, Омска подчеркивают отсутствие труда в школах. Вопрос постановки труда в школе разрешается не только в зависимости от материальных ресурсов: часто находятся средства на создание оркестра, но не находится средств на организацию мастерских (Ульяновск). Школа в массе не ориентируется на труд, мало думают об этом и местные органы народного образования. Там, где мастерские имеются, все еще ставится вопрос о связи учебной работы с мастерскими.

Инспекторские доклады единодушно отмечают падение в школе внимания и интереса к общественной работе. Если в прошлом году были вылазки в жизнь, хотя бы и недостаточно организованные и недостаточно связанные с общей работой школы, то в этом году такая работа совершенно замерла: одни школы все еще готовятся к общественной работе, другие заявляют о полной невозможности совместить эту работу с задачами поднятия учебы. Даже там, где работа сама идет в руки, кричит о себе, школа не отзывается (сельская школа Вологодской губ.). Общественные связи школы ослабли, ослабло и общественное внимание к замыкающейся в себе школе.

12. Эстетическое воспитание в школе

Школа рисует, правда, чаще всего по-старинке, но есть и значительные единичные достижения в этой области: школа иногда создает студию для учащихся, обращает внимание на промышленное значение ИЗО (Ленинград, Ульяновск). Хуже обстоит дело в деревенской школе — там эта работа часто вовсе отсутствует. Пение и музыка имеют в школе подсобную роль, такая же роль отведена и драмработе: подготовка к праздникам красного календаря. Музыка и пение — не массовая педагогическая работа в школе повышенного типа, она выражается или в работе хора (на добровольческих началах), или в работе кружков — музыкального и драматического. В Ленинграде отмечены случаи индивидуальной работы с музыкально-способными ребятами. На внешнем виде школы ее работа в области эстетического образования редко сказывается — в редких случаях встречаются художественные плакаты, художественно выполненные объявления, расписание и т. д.

13. Физическое воспитание

Школа обращает внимание на формальную сторону физического воспитания. Везде в программе школ имеются уроки гимнастики; во многих случаях имеются специальные помещения для этой работы, иногда неплохо обставленные. Но в работе наблюдается односторонность: вольные движения, работа на снарядах и т. д. Мало внимания уделяется дифференциации работы в зависимости от пола; мало внимания уделяется оздоровлению ребят в обычной жизни, мало внимания уделяется спорту, пользованию свежим воздухом, недостаточна работа с учащимися по санпросвещению[1]. Работа врача в школе слабо чувствуется; счастливые исключения (Ленинград) редки.

14. Клубная работа и дополнительные занятия

Клубный день в текущем году в большинстве школ не существует или заменен полуклубным днем. Развертыванию клубно-кружковой работы в внеучебное время мешают: а) отсутствие помещения (двусменность занятий); б) отсутствие средств на зарплату; в) загрузка учащихся учебой. Но все же кружковая работа в подавляющем большинстве обследованных школ имеет место. Наиболее распространенными кружками являются предметные (литературные, физмат-кружки, географические и т. д. — до кружков экономгеографии включительно); имеют место технические (авиахим, радио), исследовательские (юнаты), художественные (драматические, хоровые и т. п.), политические и газетные кружки. Работа предметных кружков, руководимых обычно преподавателями, имеет тенденцию превратиться в работу, расширяющую и удлиняющую обычную классную работу; технические кружки могли бы быть наиболее интересными, но отсутствие руководства часто тормозит эту работу; недостаточность руководства значительно принижает работу политкружков и газетных. Там, где кружки юнатов имеются, их работа наиболее интенсивна и упорядочена. В организации клубно-кружковой работы еще не изжито засиживание до поздней ночи (там, где школьники имеют вечернее помещение), разбросанность и распыленность работы, неувязки с общим планом работы.

Вопрос об организации разумного отдыха учащихся еще не ставится школами. Кружки художественные (музыкальный и др.) работают, имея целью главным образом общественные выступления или обслуживание революционных праздников. Только изредка встречаются шахматные кружки и, местами, спортивные. Ленинград придает большое значение притягиванию учащихся к школе и добивается этого продленным днем, работой библиотеки и читальни.

Элементы военизации еще едва проникают в школу.

[1] См. выше — „Организационное состояние школы".

15. Эффективность школьной работы

Эффективность школьной работы крайне слаба как в отношении развития и познаний учащихся, так и в отношении навыков — письма и математических. Причины кроются не только в прежней слабой подготовке учащихся, не только в методике работы, но главным образом в причинах материального порядка, в отсутствии учебного оборудования и материала (пособия, учебники). С программными задачами школа не справляется и бьет по ученику, по его времени. Процент отстающих, оставляемых на второй год, получающих дополнительную работу, неслыханно велик и значительно превосходит все бывшее в этом отношении в практике дореволюционной школы (40% — Невель, 22% и 25% — Астрахань).

16. Учет школьной работы

Учет школьной работы ведется еще в крайне элементарных формах. Обследование с несомненностью установило, что школам пока по силам следующие примитивные формы педагогического учета: а) учет посещаемости учащих и учащихся; б) сводка характеристик учащихся, даваемых преподавателями; в) учет степени продвижения преподавателя и класса в разработке программ. Но и здесь еще много недостатков: учет посещаемости проводится в ученико-днях, замещаемые уроки не учитываются, сводки не дают возможности охарактеризовать ученика в целом (склонности, интерес, способности), они всегда общи, а часто рискованны и неграмотны („недоразвит", „развит", „неодаренный").

Характеристики отдельного учащегося складываются из случайных наблюдений (удачный ответ, удачно выполненные задание и доклад, наличие навыков в письме, в математике и т. п.). Характеристики составляются к концу триместра или года на зачетных сессиях (репетициях): „в прикрытой форме воскресает экзамен" (Канск). Формулировки оценок приводят к укреплению трехбалльной системе (уд, нуд, вуд), есть попытки общего вывода за триместр, за год, посылки документов с отметками родителям.

Качественная сторона работы преподавателя не учитывается. Методорганы (предметные комиссии, педсовещания) так же формально ста-

вят вопрос методического учета, как и планирования работы своих членов: что пройдено — это записано, сколько учащихся не успевают — это тоже записывается, но как пройдено и почему не успевают — с таким вопросом подходить друг к другу работники школы еще не научились.

VIII. Уклон школы II ступени

Излюбленный уклон школы II ступени — педагогический; большое число профессионализированных школ имеют этот уклон: в Орле — 7 школ из 11, на Урале — 27 из 55, в Ульяновской губ. — 6 из 16, только в Ленинградской — из 112 так называемых уклонных школ--12 имеют педуклон. Второе место занимает школа с кооперативным уклоном, затем идут промышленно-экономический, административно-советский, индустриальный. Есть и отступления от повсеместно принятых типов: школы с химическим уклоном, просто с хозяйственным, с административно-промышленным (Урал), землемерным, политпросветработы (Вологда), художественно-промышленный (Ленинград). Единства в понимании уклона нет. Принципиально обоснованное понимание уклона обследование обнаружило лишь в Ленинграде, где уклон понимается как политехнический базис для общеобразовательной школы, хотя эта точка не везде и не вполне выдержана в практической работе ленинградских школ. В реализации местами уклона, поскольку она проявляется в учебном плане, заметны значительные отступления, главным образом в сторону снижения: против 26% учебных часов, отводимых на специальные дисциплины проектом НКП, места отводят: Канск — 22%, Владимир — 20%, Астрахань — 19%, Урал — 21% и т. д. Имеются значительные отступления и в программах уклона.

Связь так называемых специальных дисциплин с общеобразовательною частью программ крайне слаба, и в лучшем случае захватывается один-два наиболее родственных предмета: математика и коммерческие вычисления, физика и машиноведение, химия и товароведение или технология, естествоведение и энциклопедия сельского хозяйства. Язык, литература и обществоведение в круг интересов уклона обычно не включаются. Имеют место случаи, что уклон захватывает группы 1-го концентра II ступени, иногда очень удачно (Ленинград, 30-я школа с сельскохозяйственным уклоном).

Ряд инспекторов указывает, что самое живое и жизнедеятельное в сегодняшней школе II ступени это — работа по уклону, хотя здесь еще много прорех и в подборе преподавательского персонала, и в оборудовании школы для работы по уклону, и в организации педагогического процесса. Сплошь и рядом преподаватель „уклонной“ дисциплины — человек далекий от педагогики, но свою специальную заинтересованность он передает ребятам, и процессом изучения уклонных дисциплин, независимо от своей личной программы в будущем, ребята большею частью заинтересованы, несмотря на лекционное изложение, на отсутствие кабинетов. (Далеко не всегда это утверждение можно распространить на дисциплины педуклона.) Особенно заинтересованность видна там, где уклон рассматривается как преддверие к техническому вузу: индустриальный уклон, химический. Окончившие школу с уклоном в общем в небольшом количестве пошли на работу по специальности уклона: Невель насчитывает 8 из 93; в Ульяновске окончившие школу с педуклоном остались неиспользованными.

Можно с достоверностью сказать, что практикой обеспечены учащиеся лишь педуклонных школ. В остальных уклонах практика — дело случая: имеется персональная связь у школы с научными сельскохозяйственными организациями — хорошо проходит работа по сельскому хозяйству (Ленинград), имеются в числе преподавателей школы работники кооперации и финорганов (Астрахань, частично Урал) — практика налаживается. Конечно, в тех школах, где имеется своя база (мастерские в школах с индустриальным уклоном), практика не вызывает никаких затруднений. Но в ряде мест вопрос о практике — больной вопрос: болезненно разрешается этот вопрос на Урале, где хозорганы начинают отказывать в предоставлении мест для практики; отказали в этом хозорганы в Твери; в очень незначительных размерах могли провести практическую работу или совсем не провели ее большинство школ Астрахани; не было практики в Псковской губ. Следует отметить, что и педпрактика, когда она выносится за стены своей школы, встречает затруднения в не совсем дружелюбном отношении к ней работников школ I ступени.

Школа II ступени в большинстве случаев осуществляет свой уклон в крайне неблагоприятной моральной атмосфере: 1) Хозорганы, участвуя так или иначе в проработке вопроса об уклоне, в дальнейшем не только не помогают осуществлению уклона, но отказываются от использования окончивших. На биржах труда всегда имеются более опытные счетоводы, бухгалтера, совслужащие и т. д., и наши окончившие конкурировать с ними не могут. Лишь по Астрахани отмечается, что окончившие страховое и налоговое отделения уклонной школы были использованы. Достаточно широко могли бы быть использованы окончившие педуклон, если бы они хотели этого. 2) Учащиеся и их родители к ряду уклонов относятся отрицательно; особенно непопулярны педагогический и кооперативный уклон: занимаясь этими вопросами, иногда в силу вызываемого процессом работы интереса, иногда в силу обязательности их и неизбежности, учащиеся только в редких случаях мыслят себя педагогами или кооператорами. 3) Уклон отнимает время (от 20% и выше), над ребятами и педагогами висит экзамен в вуз, позади много пробелов (навыки), и уклон, не дающий перспективы, вызывает к себе, естественно, в общем недружелюбное отношение и педагогов, и ребят, и родителей. 4) Трудно обеспечить уклон работниками, так как учительские ставки специалистов не привлекают. 5) Местные ОНО не всегда воздерживаются от нажима, и школа принимает тот или иной уклон часто без достаточных оснований, сплошь и рядом независимо от возможностей осуществить его.

Такая атмосфера вынуждает ОНО в некоторых случаях отступать от уклона, при чем отступление не всегда проходит в порядке. „Разуклонивание“ наблюдается в Вологде, где профуклон объявлен необязательным, вследствие чего по уклонным дисциплинам работает всего около 16% учащихся.

ОРГАНИЗАЦИОННЫЕ ВОПРОСЫ

А. Васильев

Государственный бюджет Наркомпроса РСФСР на 1926—27 г. [1]

Распределение ассигнований по смете НКПроса РСФСР по предметам расходов

Все расходы на народное образование могут быть распределены на следующие основные группы: а) зарплата, соцстрах и содержание месткомов, б) хозяйственно-операционные расходы, в) расходы по научной и учебной части, г) расходы на материальное обеспечение учащихся и д) разные расходы, не попадающие ни в одну из первых четырех групп. Приводимая ниже таблица дает распределение ассигнований по бюджету НКПроса за 1925/26 и 1926/27 гг. по основным группам расходов, при чем каждая из этих групп в свою очередь подразделена на более мелкие категории расходов.

Наименование расходов	Назначено на 1925/26 г.	% к итогу	Назначено на 1926/27 г.	% к итогу	Увеличение + Уменьшение —	Увел. или уменьшение в % %
1. Зарплата	44.391.832	45,4	50.190.771	43,3	+ 5.798.939	+ 13,1
2. Хоз.-опер. расх.:						
а) канцелярские расходы	336.214	0,4	276.320	0,2	— 59.894	— 17,8
б) оплата помещ., освещение, водоснабжение и канализация	1.011.514	1,0	1.709.265	1,5	+ 697.751	+ 69,0
в) разные хозрасходы и мелкий ремонт	2.255.031	2,3	3.007.031	2,6	+ 752.000	+ 33,0
г) почтово-телеграфные расходы	293.908	0,3	276.398	0,2	— 17.510	— 6,0
д) страховка зданий .	—	—	126.000	0,1	+ 126.000	—
е) топливо	2.481.197	2,5	3.532.707	3,0	+ 1.051.510	+ 42,4
ж) ремонт и новое строительство	5.080.250	5,2	7.061.800	6,1	+ 1.981.550	+ 39,0
з) путевое довольствие	455.443	0,5	420.837	0,4	— 34.606	— 7,6
Итого .	11.913.557	12,2	16.410.358	14,1	+ 4.496.801	+ 37,8

[1] См. „Народное Просвещение" № 1 за 1927 г.

3. Расходы по научной и учебной части:						
а) учебные и научные расходы текущего характера	4.939.536	5,1	5.030.989	4,3	+ 91.403	+ 1,9
б) учебное и научное оборудование	1.837.250	1,9	4.793.115	4,1	+ 2.955.865	+ 160,9
в) научное издательство	362.735	0,4	400.480	0,4	+ 37.745	+ 10,4
г) научные экспедиции	70.000	0,1	90.000	0,1	+ 20.000	+ 28,6
д) снабжение учебниками и письменными принадлежностями и учебное оборудование сельских школ и детдомов	4.369.590	4,4	3.502.056	3,0	— 867.534	— 19,9
е) издательство и снабжение учебными пособиями и литературой библиотек, изб-читален, ликпунктов и пр.	1.440.359	1,5	1.572.700	1,4	+ 132.341	+ 9,2
Итого .	13.019.520	13,3	15.389.340	13,3	+ 2.369.820	+ 18,2
4. Материальное обеспечение учащихся:						
а) стипендии	18.815.325	19,2	23.549.000	20,3	+ 4.733.675	+ 25,2
б) пособия	672.534	0,7	990.669	0,9	+ 318.135	+ 47,4
в) питание	4.101.875	4,2	3.954.844	3,4	— 147.031	— 4,0
г) вещевое довольствие	1.255.358	1,3	1.191.896	1,0	— 64.462	— 5,1
д) общежития	486.145	0,5	514.345	0,4	+ 28.200	+ 5,8
Итого .	25.332.237	25,9	30.200.754	26,0	+ 4.868.517	+ 19,2
5. Разные расходы:						
а) подготовка к научной деятельн.	768.000	0,8	1.202.400	1,0	+ 434.400	+ 56,6
б) переподготовка учителей	784.820	0,8	810.020	0,7	+ 25.200	+ 3,2
в) методическая работа	166.500	0,2	200.000	0,2	+ 33.500	+ 20,1
г) субсидии	755.000	0,8	1.057.000	0,9	+ 302.000	+ 40,0
д) мероприятия по дошкольному воспитанию .	136.600	0,1	146.600	0,1	+ 10.000	+ 7,3
е) пионердвижение . .	225.000	0,2	235.500	0,2	+ 10.500	+ 4,7
ж) разные расходы . .	311.600	0,3	207.190	0,2	— 104.410	— 33,5
Итого .	3.147.520	3,2	3.858.710	3,3	+ 711.190	+ 22,6
Всего по бюджету НКПроса РСФСР	97.804.666	100	116.049.933	100	+ 18.245.267	+ 18,7

Первое место в бюджете НКПроса занимают расходы на зарплату, составляя 43,3% всего бюджета; на втором месте стоят расходы на материальное обеспечение учащихся — 26,0%; далее идут по порядку: хозяйственно-операционные расходы — 14,1%, расходы на научную и учебную часть — 13,3% и, наконец, разные расходы — 3,3%.

1. Фонд зарплаты исчислен на 1926/27 г. в сумме 50.190.770 руб. против 44.391.832 р., назначенных на 1925/26 г. Удельный вес фонда зарплаты в бюджете НКПроса снижается с 45,4% до 43,3%; следовательно, рост расходов на зарплату отстает от роста бюджета НКПроса в целом. Увеличение фонда зарплаты в 1926/27 г. составляет 5.798.939 р. Эта сумма слагается из трех различных частей. Во-первых, штаты, установленные на 1925/26 г., не были полностью обеспечены соответствующими ассигнованиями по бюджету и проводились в календарном порядке.

Пересчет на целый год ассигнований, отпущенных на расширение штатов в середине 1925/26 г., с учетом изменений, произведенных в 1926/27 г. в сети и штатах учреждений, даст увеличение фонда зарплаты на сумму 2.068.676 р. Во-вторых, по бюджету 1926/27 г. отчисления на соцстрах установлены в размере 11% от фонда зарплаты вместо прежних 10%.

Дополнительное однопроцентное отчисление на соцстрах предназначается на образование рабочего жилищно-строительного фонда и составляет в общей сложности 448.132 р.

Наконец, на увеличение зарплаты отставших групп работников просвещения отпущено 3.282.131 р. Увеличение зарплаты проводится с 1 января 1927 г. и распространяется на научно-педагогическую группу, как наиболее отсталую в отношении довоенного уровня. Средние ставки зарплаты для различных категорий научно-педагогической группы установлены на 1926/27 г. в следующих размерах.

Наименование групп работников просвещения, для которых установлены с 1 января 1927 г. повышенные ставки.	Средн. бюджетная ставка на 1925/26 г.	Средн. бюджетная ставка на 1926/27 г.
1. Руководящий ученый персонал научных учреждений.	80	90
2. Научные сотрудники	60	65
3. Профессора высших учебных заведений:		
а) основные часы	100	110
б) дополнительные часы	60	70
4. Преподаватели высших учебн. заведений	60	70
5. Учебно-вспомогательный персонал высших учебных заведений	50	60
6. Преподаватели рабфаков	55	60
7. „ техникумов	55	60
8. „ центр. опытно-показат. учреждений	45	60
9. „ местных опытно-показат. учреждений СПОН	35	50
10. Учителя инструктивных ликпунктов	33	37

Приведенная таблица показывает, что увеличение зарплаты распространяется почти на все категории работников научно-педагогической группы. Исключение составляют работники комвузов и совпартшкол, для которых фонд зарплаты исчислен по средним бюджетным ставкам 1925/26 г. Рост зарплаты для различных категорий просвещенцев колеблется в пределах от 8,3% до 43%, при чем наибольший процент повышения падает на учителей местных опытно-показательных учреждений. Помимо общего повышения зарплаты научно-педагогической группы „фонд подтягивания" предусматривает дальнейшее увеличение ставок профессорского и преподавательского персонала сибирских вузов сверх норм, установленных для тех же категорий просвещенцев в республиканском масштабе. На эту цель ассигновано 100.000 р., что даст возможность повысить ставки зарплаты для сибирских вузов на 25%, в то время как эта разница в 1925/26 г. составляла только 20%.

Фонд подтягивания зарплаты составляет 9,8% основного фонда, взятого за тот же период, на который исчислено повышение ставок зарплаты, т.-е. с 1 января 1927 г. Этот процент определяет средний рост зарплаты просвещенцев в 1926/27 г. Достижения в отношении роста зарплаты кажутся чрезвычайно скромными, если сопоставить их с низким уровнем зарплаты просвещенцев, который едва достигает 25—30% довоенного уровня. Однако не следует забывать, что бюджетная кампания 1926/27 г. проходила под лозунгом выделения максимальных средств на нужды, связанные с индустриализацией страны, и что одна из основных директив правительства по вопросу построения бюджета на 1926/27 г. говорит о стабилизации зарплаты. Исключение допущено

только в отношении просвещенцев и некоторых наиболее отсталых групп работников Наркомздрава и Наркомзема. Так называемый „фонд подтягивания зарплаты" принят по бюджету РСФСР в размере 4,6 млн. р., из которых Наркомпросу отпущено 3.282.131 р. При таких условиях те скромные достижения, которые имеют место в отношении зарплаты, надо рассматривать, как значительный успех по пути улучшения материального обеспечения работников просвещения.

2. Наибольший процент роста (37,8%) падает на группу хозяйственно-операционных расходов. Такое явление на первый взгляд находится в прямом противоречии с общей директивой о сокращении административно-хозяйственных расходов. Для правильной оценки роста хозяйственно-операционных расходов необходимо учесть следующие моменты: во-первых, согласно новому „Положению о местных финансах", в 1926/27 г. переданы с местного бюджета на госбюджет расходы по хозяйственному обслуживанию техникумов и совпартшкол, составляющие 3.350.049 р., во-вторых, в бюджет 1926/27 г. впервые включены расходы по обязательному страхованию муниципализированных зданий, занимаемых госбюджетными учреждениями; эти расходы, за исключением той части их, которая падает на техникумы и совпартшколы, составляют 51.821 р. Если исключить из общей суммы ассигнований на хозяйственно-операционные расходы указанные выше 3.401.871 р., как не проходившие по госбюджету в 1925/26 г., то прирост ассигнований составит только 1.094.931 р., или 9,2%. Этот прирост падает преимущественно на капитальный ремонт и новое строительство и сравнительно в небольшой сумме на топливо. Анализируя другие категории хозяйственно-операционных расходов, следует констатировать, что ассигнования на расходы административно-хозяйственного характера, к которым относятся канцелярские расходы, почтово-телеграфные расходы и путевое довольствие, сокращаются по сравнению с 1925/26 г., и за счет этого сокращения несколько возрастают расходы по оплате коммунальных услуг и расходы по содержанию зданий.

3. Расходы по научной и учебной части исчислены на 1926/27 г. в сумме 15.389.340 р. Увеличение по сравнению с 1925/26 г. составляет 18,2%. Удельный вес этих расходов в бюджете Наркомпроса остается на прежнем уровне (13,3%). Анализ отдельных категорий расходов этой группы показывает, что наибольший процент роста падает на расходы по капитальному переоборудованию. Вопрос переоборудования учебных заведений НКПроса тесно переплетается с общими проблемами, поставленными правительством в области реконструкции народного хозяйства. Индустриализация страны предъявляет к Наркомпросу требование повышения квалификации специалистов, выпускаемых учебными заведениями НКПроса, а эта задача может быть положительно решена только при условии капитального переоборудования учебных заведений на основе новейших достижений техники. Отсюда вытекает то исключительное внимание, которое было уделено этому вопросу при построении бюджета НКПроса и прохождении его в соответствующих инстанциях. На переоборудование учебных заведений НКПроса, в первую очередь вузов и техникумов, ассигновано 4.793.115 р. против 1.837.250 р., отпущенных в 1925/26 г. Увеличение составляет 2.955.865 р., или 160,9%. Однако не следует переоценивать достижений в этой области. Необходимо учесть, что наряду с увеличением ассигнований на учебное оборудование по госбюджету, ассигнования на эту цель за счет отчислений от промышленности сокращаются по сравнению с 1925/26 г., предположительно, на сумму 2.315.400 р. Таким образом общая сумма средств, предположенных в текущем году к расходованию на научное и учебное оборудование, увеличивается только на 640.465 р., или 34,9%.

Далее необходимо отметить сокращение ассигнований на снабжение учебниками, учебными пособиями и письменными принадлежностями массовых учреждений соцвоса. На учебные расходы массовых школ и оборудование детдомов в 1926/27 году ассигновано 3.502.056 руб. против 4.369.590 р., отпущенных в 1925/26 г. Сокращение ассигнований по сравнению с 1925/26 г. составляет почти 20%. Согласно „Положению о местных финансах", расходы по массовым школам и детдомам полностью отнесены на средства местного бюджета. Ассигнования по госбюджету на учебные расходы массовых школ и оборудование детдомов надо рассматривать, как дотацию целевого назначения. Сокращение этих ассигнований по госбюджету находится в непосредственной связи с укреплением местных бюджетов на основе нового „Положения о местных финансах".

4. Ассигнования на материальное обеспечение учащихся по бюджету 1926/27 г. приняты в сумме 30.200.754 р. Первое место в группе расходов на материальное обеспечение учащихся занимают расходы на стипендии. Ассигнования на стипендии учащихся по госбюджету исчислены на 1926/27 г. в сумме 23.549.000 р. против 18.815.325 р., отпущенных в 1925/26 г. Увеличение составляет 4.733.675 р., или 25,2%. Ассигнования на ту же цель за счет отчислений от промышленности сокращаются на 1.484.600 р. Следовательно, реальный прирост средств, затрачиваемых государством на стипендиальное обеспечение учащихся, выражается в размере 17,3%. Этот прирост идет в первую очередь на увеличение размера стипендий и сравнительно в небольшой сумме падает на увеличение их количества. Далее идут расходы на питание учащихся и вещевое довольствие. Эти расходы в 1926/27 г. несколько снижаются, что объясняется сокращением числа учащихся, состоящих на полном иждивении государства. Наконец следует отметить значительный рост (47,4%) расходов, отнесенных к группе „пособия учащимся". Сюда относятся расходы на санаторно-курортное лечение, расходы на бесплатные поездки учащихся и пособия семьям студентов комвузов. Увеличение ассигнований на эту группу расходов падает почти исключительно на бесплатные поездки учащихся и объясняется отчасти увеличением количества бесплатных поездок, отчасти повышением среднего тарифа, устанавливаемого НКПС по расчетам с НКПросом.

5. К группе „разных расходов" отнесены такие расходы, которые не попали ни в одну из первых четырех групп. Ассигнования на эту группу расходов исчислены на 1926/27 г. в сумме 3.858.710 р. Увеличение ассигнований по сравнению с 1925/26 г. составляет 711.190 р., считая в том числе 200.000 р., отпущенных в качестве ссуды Совкино на постановку кинокартин к 10-летию Октябрьской революции.

Распределение ассигнований по смете НКП РСФСР по основным разделам работы

Суммируя ассигнования на народное образование по основным группам учреждений и мероприятий, получаем следующую сравнительную таблицу за 1925/26 и 1926/27 гг. (см. табл. на стр. 97 вверху).

Первое место в бюджете Наркомпроса занимают ассигнования на профессионально-техническое образование, составляющие в общей сложности почти две трети всего бюджета. Удельный вес ассигнований на профессионально-техническое образование в 1926/27 г. поднимается до 65,5% против 62,4% в 1925/26 г., при чем наибольший процент роста (42,4%) обнаруживают ассигнования на содержание техникумов; значительно медленнее (23,4) растут ассигнования на высшие учебные заведения, и, наконец, ассигнования на рабфаки сильно отстают от роста

Наименование учреждений и мероприятий	Назначено на 1925/26 г.	% к итогу	Назначено на 1926/27 г.	% к итогу	Увеличение + уменьшение —	Увеличение в % %
1. Центральное управление	2.079.443	2,1	1.984.371	1,7	— 95.072	— 5,6
2. Ученые и научные учрежден.	7.863.502	8,0	9.494.341	8,2	+ 1.630.839	+ 20,7
3. Вузы	37.193.145	38,0	45.897.654	39,6	+ 8.704.509	+ 23,4
4. Комвузы	4.863.905	5,0	5.366.188	4,6	+ 502.283	+ 10,3
5. Рабфаки	11.604.104	11,9	12.701.957	10,9	+ 1.097.853	+ 9,5
6. Техникумы	12.212.908	12,5	17.355.028	15,0	+ 5.142.120	+ 42,1
7. Совпартшколы	6.593.588	6,8	7.457.384	6,4	+ 863.796	+ 13,1
8. Учр. соц. восп.	5.415.413	5,5	5.705.312	4,9	+ 289.899	+ 5,4
9. Полит.-просвет. мероприятия	2.192.843	2,2	2.428.518	2,1	+ 235.675	+ 10,7
10. Меропр. по массов. образованию	4.902.995	5,0	4.128.560	3,6	— 774.435	— 15,8
11. Разн. расходы по учебн., учен. и художеств. части	2.882.820	2,9	3.530.620	3,0	+ 647.800	+ 22,5
Итого	97.804.666	100%	116.049.933	100%	+ 18.245.267	+ 18,6

бюджета Наркомпроса в целом. На втором месте стоят ассигнования на партпросвещение. Удельный вес ассигнований на партпросвещение в бюджете Наркомпроса на 1926/27 г. снижается по сравнению с истекшим годом с 11,8% до 11,0%. Далее идут ассигнования на учреждения и мероприятия по социальному воспитанию. Удельный вес этих ассигнований также снижается с 10,3% до 8,5%, при чем снижение удельного веса ассигнований на социальное воспитание падает преимущественно на мероприятия по массовому образованию.

Рост ассигнований на ученые и научные учреждения, а также на разные расходы по учебной, ученой и художественной части несколько опережает рост бюджета Наркомпроса в целом, и удельный вес этих ассигнований соответственно увеличивается. Наконец ассигнования на содержание центрального управления Наркомпроса уменьшаются не только относительно, но и по своей абсолютной величине.

1. Центральное управление Наркомпроса

Наименование расходов	Назначено на 1925/26 г.	Назначено на 1926/27 г.	Уменьшение — Увеличение +
1. Зарплата	1.173.707	1.250.575	+ 76.868
2. Методическая работа	166.500	200.000	+ 33.500
3. Канц. и хоз. расходы	232.603	192.306	— 40.297
4. Издательство	168.000	85.500	— 82.500
5. Путевое довольствие	230.033	185.000	— 15.033
6. Ремонт и оборуд. зданий	35.000	10.500	— 24.500
7. Разные расходы центр. управления	73.600	60.490	— 13.110
Итого	2.079.443	1.984.371	— 95.072

Общая сумма ассигнований на центральное управление Наркомпроса номинально уменьшается в 1926/27 г. на 95.072 р., что составляет 5,6%. Однако для оценки действительного сокращения расходов на содержание центр. управления Наркомпроса необходимо учесть следующие моменты. Во-первых, в 1926/27 г. переданы на местный бюджет расходы по содержанию управленческого аппарата Дальневосточного краевого отдела народного образования, проходившие в истекшем году по госбюджету.

Далее необходимо отметить сокращение ассигнований на снабжение учебниками, учебными пособиями и письменными принадлежностями массовых учреждений соцвоса. На учебные расходы массовых школ и оборудование детдомов в 1926/27 году ассигновано 3.502.056 руб. против 4.369.590 р., отпущенных в 1925/26 г. Сокращение ассигнований по сравнению с 1925/26 г. составляет почти 20%. Согласно „Положению о местных финансах", расходы по массовым школам и детдомам полностью отнесены на средства местного бюджета. Ассигнования по госбюджету на учебные расходы массовых школ и оборудование детдомов надо рассматривать, как дотацию целевого назначения. Сокращение этих ассигнований по госбюджету находится в непосредственной связи с укреплением местных бюджетов на основе нового „Положения о местных финансах".

4. Ассигнования на материальное обеспечение учащихся по бюджету 1926/27 г. приняты в сумме 30.200.754 р. Первое место в группе расходов на материальное обеспечение учащихся занимают расходы на стипендии. Ассигнования на стипендии учащихся по госбюджету исчислены на 1926/27 г. в сумме 23.549.000 р. против 18.815.325 р., отпущенных в 1925/26 г. Увеличение составляет 4.733.675 р., или 25,2%. Ассигнования на ту же цель за счет отчислений от промышленности сокращаются на 1.484.600 р. Следовательно, реальный прирост средств, затрачиваемых государством на стипендиальное обеспечение учащихся, выражается в размере 17,3%. Этот прирост идет в первую очередь на увеличение размера стипендий и сравнительно в небольшой сумме падает на увеличение их количества. Далее идут расходы на питание учащихся и вещевое довольствие. Эти расходы в 1926/27 г. несколько снижаются, что объясняется сокращением числа учащихся, состоящих на полном иждивении государства. Наконец следует отметить значительный рост (47,4%) расходов, отнесенных к группе „пособия учащимся". Сюда относятся расходы на санаторно-курортное лечение, расходы на бесплатные поездки учащихся и пособия семьям студентов комвузов. Увеличение ассигнований на эту группу расходов падает почти исключительно на бесплатные поездки учащихся и объясняется отчасти увеличением количества бесплатных поездок, отчасти повышением среднего тарифа, устанавливаемого НКПС по расчетам с НКПросом.

5. К группе „разных расходов" отнесены такие расходы, которые не попали ни в одну из первых четырех групп. Ассигнования на эту группу расходов исчислены на 1926/27 г. в сумме 3.858.710 р. Увеличение ассигнований по сравнению с 1925/26 г. составляет 711.190 р., считая в том числе 200.000 р., отпущенных в качестве ссуды Совкино на постановку кинокартин к 10-летию Октябрьской революции.

Распределение ассигнований по смете НКП РСФСР по основным разделам работы

Суммируя ассигнования на народное образование по основным группам учреждений и мероприятий, получаем следующую сравнительную таблицу за 1925/26 и 1926/27 гг. (см. табл. на стр. 97 вверху).

Первое место в бюджете Наркомпроса занимают ассигнования на профессионально-техническое образование, составляющие в общей сложности почти две трети всего бюджета. Удельный вес ассигнований на профессионально-техническое образование в 1926/27 г. поднимается до 65,5% против 62,4% в 1925/26 г., при чем наибольший процент роста (42,4%) обнаруживают ассигнования на содержание техникумов; значительно медленнее (23,4) растут ассигнования на высшие учебные заведения, и, наконец, ассигнования на рабфаки сильно отстают от роста

Наименование учреждений и мероприятий	Назначено на 1925/26 г.	% к итогу	Назначено на 1926/27 г.	% к итогу	Увеличение + уменьшение —	Увеличение в %
1. Центральное управление	2.079.443	2,1	1.984.371	1,7	— 95.072	— 5,6
2. Ученые и научные учрежден.	7.863.502	8,0	9.494.341	8,2	+ 1.630.839	+ 20,7
3. Вузы	37.193.145	38,0	45.897.654	39,6	+ 8.704.509	+ 23,4
4. Комвузы	4.863.905	5,0	5.366.188	4,6	+ 502.283	+ 10,3
5. Рабфаки	11.604.104	11,9	12.701.957	10,9	+ 1.097.853	+ 9,5
6. Техникумы	12.212.908	12,5	17.355.028	15,0	+ 5.142.120	+ 42,1
7. Совпартшколы	6.593.588	6,8	7.457.384	6,4	+ 863.796	+ 13,1
8. Учр. соц. восп.	5.415.413	5,5	5.705.312	4,9	+ 289.899	+ 5,4
9. Полит.-просвет. мероприятия	2.192.843	2,2	2.428.518	2,1	+ 235.675	+ 10,7
10. Мероприятия по массов. образованию	4.902.995	5,0	4.128.560	3,6	— 774.435	— 15,8
11. Разн. расходы по учебн., учен. и художеств. части	2.882.820	2,9	3.530.620	3,0	+ 647.800	+ 22,5
Итого	97.804.666	100%	116.049.933	100%	+ 18.245.267	+ 18,6

бюджета Наркомпроса в целом. На втором месте стоят ассигнования на партпросвещение. Удельный вес ассигнований на партпросвещение в бюджете Наркомпроса на 1926/27 г. снижается по сравнению с истекшим годом с 11,8% до 11,0%. Далее идут ассигнования на учреждения и мероприятия по социальному воспитанию. Удельный вес этих ассигнований также снижается с 10,3% до 8,5%, при чем снижение удельного веса ассигнований на социальное воспитание падает преимущественно на мероприятия по массовому образованию.

Рост ассигнований на ученые и научные учреждения, а также на разные расходы по учебной, ученой и художественной части несколько опережает рост бюджета Наркомпроса в целом, и удельный вес этих ассигнований соответственно увеличивается. Наконец ассигнования на содержание центрального управления Наркомпроса уменьшаются не только относительно, но и по своей абсолютной величине.

1. Центральное управление Наркомпроса

Наименование расходов	Назначено на 1925/26 г.	Назначено на 1926/27 г.	Уменьшение — Увеличение +
1. Зарплата	1.173.707	1.250.575	+ 76.868
2. Методическая работа	166.500	200.000	+ 33.500
3. Канц. и хоз. расходы	232.603	192.306	— 40.297
4. Издательство	168.000	85.500	— 82.500
5. Путевое довольствие	230.033	185.000	— 15.033
6. Ремонт и оборуд. зданий	35.000	10.500	— 24.500
7. Разные расходы центр. управления	73.600	60.490	— 13.110
Итого	2.079.443	1.984.371	— 95.072

Общая сумма ассигнований на центральное управление Наркомпроса номинально уменьшается в 1926/27 г. на 95.072 р., что составляет 5,6%. Однако для оценки действительного сокращения расходов на содержание центр. управления Наркомпроса необходимо учесть следующие моменты. Во-первых, в 1926/27 г. переданы на местный бюджет расходы по содержанию управленческого аппарата Дальневосточного краевого отдела народного образования, проходившие в истекшем году по госбюджету.

Во-вторых, ассигнования на зарплату были внесены в бюджеты на 1925/26 г. в ориентировочной сумме. В действительности ассигнования на зарплату отпускались против требовательных ведомостей, составленных на наличный штат по установленным должностным окладам. Фактический расход на зарплату центр. управления Наркомпроса в 1925/26 году составил 1.305.490 рублей. Для правильной оценки сокращения расходов на зарплату следует сопоставить за 1925/26 г. и 1926/27 г. месячные фонды зарплаты, исчисленные на полный штат по нормированным окладам. Месячный фонд зарплаты без соцстраха и отчислений на местком установлен в порядке госнормирования на 1925/26 г. в сумме 108.053 р. и на 1926/27 г. в сумме 96.256 р. Таким образом расход на зарплату сокращается на 10,9%. Штаты центрального управления Наркомпроса в 1926/27 г. сокращены с 885 чел. до 732 чел., что составляет 18,3%. Несоответствие между сокращением штатов и сокращением фонда зарплаты объясняется тем обстоятельством, что сокращение штатов падает преимущественно на менее квалифицированные и ниже оплачиваемые группы работников.

К расходам на зарплату следует отнести также расходы на методическую работу Наркомпроса. Ассигнования на методическую работу, предусматривающие оплату специалистов, приглашаемых Наркомпросом для разработки специальных заданий методического характера, увеличиваются по сравнению с назначением на 1925/26 г. на 20,1%.

Наконец ассигнования на хозяйственно-операционные расходы исчислены на 1926/27 г. в сумме 533.796 р. против 697.106 р., отпущенных в 1925/26 г. Сокращение расходов по этой группе составляет 23,4%.

2. Ученые и научные учреждения

Наименование расходов	Назначено на 1925/26 г.	Назначено на 1926/27 г.	Увеличен. + Уменьшение —	Увелич. или уменьшение в %
1. Зарплата[1]	5.297.018	6.226.309	+ 929.291	17,5
2. Хозяйств.-операц. расходы:				
а) канц. и хоз. расходы	381.521	453.798	+ 72.277	—
б) путев. довол.	45.000	39.227	— 5.773	—
в) топливо	444.430	598.482	+ 154.052	—
г) рем. и строит.	587.000	910.000	+ 323.000	—
Итого	1.457.951	2.001.507	+ 543.556	37,3
3. Расходы по научной части:				
а) тек. расходы	657.653	746.400	+ 88.747	—
б) научн. оборуд.	77.145	105.400	+ 28.255	—
в) издательство	303.735	325.000	+ 21.265	—
г) научн. экспедиц.	70.000	85.000	+ 15.000	—
Итого	1.108.533	1.261.800	+ 153.267	13,8
4. Материальн. обеспеч. уч-ся	—	4.725	+ 4.725	—
Всего	7.863.502	9.494.341	+ 1.630.835	20,7

В 1926/27 г. вновь приняты на госбюджет 3 научно-исследовательских учреждения и два музея.

Изменения, произведенные в сети ученых и научных учреждений, не оказывают заметного влияния на увеличение ассигнований. Общая сумма ассигнований на ученые и научные учреждения исчислена на 1926/27 г.

[1] Фонды зарплаты в настоящей и последующих таблицах показаны в суммах, запроектированных Наркомпросом в ориентировочном плане распределения по типам учреждений общего фонда зарплаты, принятого по бюджету НКПроса.

в размере 9.494.341 руб. Увеличение против 1925/26 года составляет 1.630.835 р., или 20,7%. Удельный вес ассигнований на ученые и научные учреждения в бюджете Наркомпроса поднимается с 8,0% до 8,2%. Наибольший процент прироста ассигнований (37,3%) падает на группу хозяйственно-операционных расходов, что объясняется, помимо общего повышения норм расходов, вздорожанием топлива и значительным увеличением ассигнований на капитальный ремонт и новое строительство. Исключение составляют расходы на путевое довольствие, которые заметно сокращаются по сравнению с истекшим годом.

Рост ассигнований на расходы по научной части значительно отстает от роста бюджета Главнауки в целом, при чем наиболее медленным темпом (7,0%) увеличиваются расходы на научное издательство. Недостаточность ассигнований на издательство лишает учреждения возможности своевременно издавать многочисленные труды по различным отраслям научного знания и тем самым понижает ценность продукции научных учреждений. Недостаточны также ассигнования на капитальное переоборудование учреждений в соответствии с новейшими достижениями в области науки и техники.

Общая сумма ассигнований на ученые и научные учреждения распределяется по видам научной работы следующим образом.

Наименование учреждений	Зарплата	Хозяйственно-операц. расходы	Расходы по научной части	Всего	% к итогу
1. Научные учреждения	4.226.032	1.026.022	991.050	6.243.104	67,0
2. Музеи	1.618.807	851.307	118.240	2.588.354	27,8
3. Художественные учреждения	247.405	40.738	36.980	325.123	3,5
4. Учреждения охраны природы	78.121	62.508	22.530	163.159	1,7
Итого	6.170.365	1.980.575	1.168.800	9.319.740	100
Научные экспедиции	—	—	80.000	80.000	—
Учреждения Д.-Восточн. края	55.944	20.932	13.000	89.876	—
	6.226.309	2.001.507	1.261.800	9.489.616	—

Приведенные цифры показывают, что две трети всего бюджета Главнауки идет на содержание научных учреждений, 27,8% — на музеи, 3,5% — на художественные учреждения и 1,7% — на учреждения охраны природы. Расходы на экспедиции выделены в особую группу, так как план научных экспедиций на 1926/27 г. в настоящее время еще не утвержден.

3. Высшие учебные заведения

Наименование расходов	Назначено на 1925/26 г.	Назначено на 1926/27 г.	Увеличение Уменьшение	Увеличение в %
1. Зарплата	17.758.383	20.636.889	+ 2.878.506	16,2
2. Хоз.-операц. расходы:				
а) канц. и хоз. расходы	1.925.463	1.994.819	+ 69.356	—
б) путевое довольствие	48.800	50.490	+ 1.690	—
в) топливо	1.492.586	1.515.147	+ 22.561	—
г) ремонт и строительство	3.285.000	3.600.000	+ 315.000	—
Итого	6.751.849	7.160.456	+ 408.607	6,0

Наименование расходов	Назначено на 1925/26 г.	Назначено на 1926/27 г.	Увеличение + Уменьшение —	Увеличение в %
3. Расходы по учебн. и научной части:				
а) текущие расходы	1.705.398	1.700.079	— 5.319	—
б) учебн. и научн. оборудование	1.299.000	3.276.550	+ 1.977.550	—
в) издательство	59.000	75.480	+ 16.480	—
Итого . .	3.063.398	5.052.109	+ 1.988.711	+ 64,9
4. Материальное обеспечение учащихся:				
а) стипендии	9.033.360	12.306.200	+ 3.272.840	—
б) пособия учащимся	240.655	371.500	+ 130.845	—
в) общежитие	345.500	370.500	+ 25.000	—
Итого . .	9.519.515	13.048.200	+ 3.428.685	+ 36,0
Всего	37.193.115	45.897.654	+ 8.704.509	+ 23,4

В сети высших учебных заведений в 1926/27 г. произведены следующие изменения: приняты на госбюджет Московский химико-технологический ин-т им. Менделеева и Московский текстильный институт, содержавшиеся в 1925/26 г. за счет профсоюзных организаций; вновь организуются Воронежский ветеринарный ин-тут, ветеринарный факультет при Московском зоотехническом институте и экономический факультет при Северо-Кавказском университете; Нижегородский педагогический институт преобразован в педагогический факультет Нижегородского университета. Сеть высших учебных заведений установлена на 1926/27 год в количестве 71 вуза. Контингент учащихся — 111.582 чел.

Ассигнования на содержание высших учебных заведений исчислены на 1926/27 г. в сумме 45.897.654 р. Увеличение по сравнению с назначениями на 1925/26 г. составляет 23,4%. Удельный вес ассигнований на высшие учебные заведения в бюджете НКПроса повышается с 38,0% до 39,6%. Наибольший процент роста (64,9%) дают расходы по учебной и научной части, при чем увеличение ассигнований почти полностью падает на капитальное переоборудование вузов. Значительные достижения имеются также в области материального обеспечения учащихся: количество стипендий увеличивается с 35.660 до 39.360; размер стипендий повышается в пролетарских центрах с 23 р. до 25 р. и в пр. городах с 17 р. до 20 р. в месяц. Сверх того внесено в смету вузов 1.262.600 р. на обеспечение стипендий, выдававшихся в истекшем году за счет отчислений от промышленности. На последнем месте в отношении роста ассигнований (6,0%) стоят хозяйственно-операционные расходы. Увеличение ассигнований по этой группе расходов в первую очередь идет на капитальный ремонт и новое строительство и сравнительно в небольшой сумме на оплату коммунальных услуг, расходы по содержанию зданий и топливо.

В частности необходимо констатировать недостаточность ассигнований на топливо. Это явление, общее для всех учреждений Наркомпроса, объясняется следующими причинами: во-первых, количество топлива исчислено по нормам Госплана на единицу площади, при чем недостаточно учтена высота учебных помещений; во-вторых, стоимость топлива, принятая по бюджету, оказалась значительно ниже действительной.

Стоимость содержания одного студента, не получающего стипендии, повышается в 1926/27 г. с 256 р. до 294 р. и стоимость одного студента госстипендиата с 526 р. до 593 р. в год.

4. Коммунистические высшие учебные заведения

Наименование расходов	Назначено на 1925/26 г.	Назначено на 1926/27 г.	Увеличение + Уменьшение —	Увеличение в %%
1. Зарплата	1.811.600[1]	1.938.735	+ 127.135	+ 7,0
2. Хоз.-операц. расходы:				
а) канц. и хоз. расходы	366.384	321.236	— 45.148	—
б) путевое довольствие	5.636	5.233	— 403	—
в) топливо	122.734	153.031	+ 30.297	—
г) ремонт и строительство . . .	87.000	336.371	+ 244.371	—
Итого . .	581.754	810.871	+ 229.117	+ 39,4
3. Расходы по учебной части:				
а) текущие расходы	545.652	566.400	+ 20.748	—
б) учебное оборудование . . .	65.000	5.000	— 60.000	—
Итого . .	610.652	571.400	— 39.252	— 6,1
4. Материальное обеспечение учащихся:				
а) стипендии	522.375	576.000	+ 53.625	—
б) пособия	252.729	313.318	+ 60.589	—
в) питание	838.542	901.464	+ 62.922	—
г) вещевое довольствие	264.253	254.400	+ 8.147	—
Итого . .	1.859.899	2.045.182	+ 185.283	+ 10,0
Всего	4.863.905	5.366.188	+ 502.283	+ 10,3

В связи с передачей содержания коммунистического университета им. Свердлова на бюджет ЦИК СССР, сеть комвузов, финансируемых в 1926/27 г. по смете Наркомпроса, сокращается до 10 комвузов с числом учащихся в 4.800 чел.

Ассигнования на содержание комвузов исчислены на 1926/27 г. в сумме 5.366.188 р. Увеличение по сравнению с 1925/26 г. составляет 10,3%. Удельный вес ассигнований на комвузы в бюджете Наркомпроса снижается с 5,0% до 4,6%.

Рост ассигнований на зарплату комвузов (7,0%) отстает от среднего процента увеличения зарплаты по смете Наркомпроса. Зарплата по комвузам исчислена на 1926/27 г. по средним бюджетным ставкам истекшего года; прирост ассигнований на зарплату является результатом пересчета на 12 мес. кредитов, отпущенных на расширение штатов в середине 1925/26 г. Ассигнования по группе хозяйственно-операционных расходов увеличиваются на 39,4%. При этом следует отметить, что канцелярские и хозяйственные расходы, а также расходы на путевое довольствие сокращаются и что прирост ассигнований идет главным образом на капитальный ремонт и новое строительство и сравнительно в небольшом размере на топливо. Сокращение ассигнований на расходы по учебной части падает на расходы по оборудованию, которые в 1926/27 г. предусмотрены в незначительной сумме, в то время как в 1925/26 г. было отпущено специальное ассигнование на оборудование Института журналистики в сумме 65.000 р.

Размер стипендий на 1926/27 г. остается прежним—10 р. в мес. Нормы расходов на вещевое довольствие установлены в размере 53 р. в год на одного студента и нормы расходов на питание — в размере 16 р. в месяц для Москвы и Ленинграда и 14 р. для провинциальных комвузов. Средний расход на одного студента повышается с 961 р. до 1118 р. в год.

[1] Назначения на 1925/26 г. показаны без Свердловского университета.

5. Рабочие факультеты

Наименование расходов	Назначено на 1925/26 г.	Назначено на 1926/27 г.	Увеличение Уменьш. —	Увеличение в %
1. Зарплата	4.060.038	4.242.172	+ 182.134	4,5
2. Хоз.-операц. расходы:				
а) канц. и хоз. расходы	297.488	275.473	— 22.015	—
б) путевое довольствие	19.750	16.665	— 3.085	—
в) топливо	159.563	176.720	+ 17.157	—
г) ремонт и строительство	250.000	270.000	+ 20.000	—
Итого	726.801	738.858	+ 12.057	1,7
3. Расходы по учебной части:				
а) текущие расходы	320.145	375.162	+ 55.017	—
б) учебное оборудование	65.000	225.770	+ 160.770	
Итого	385.145	600.932	+ 215.787	56,0
4. Материальное обеспечение уч-ся:				
а) стипендии	6.160.100	6.808.500	+ 648.400	—
б) пособия	131.375	167.650	+ 36.275	—
в) общежития	140.645	143.845	+ 3.200	—
Итого	6.432.120	7.119.995	+ 687.875	+ 10,7
Всего	11.604.104	12.701.957	+ 1.097.853	0,5

В сети рабочих факультетов в 1926/27 г. произошли следующие изменения: закрыты Черемховский рабфак и московский Красно-пресненский рабфак и приняты на госбюджет Таганрогский рабфак и рабфак „1-го Мая“ в г. Москве. Сеть установлена в количестве 62 рабфаков с контингентом учащихся в 32.145 человек. Расходы на содержание рабфаков исчислены на 1926/27 г. в сумме — 12.701.957 р. Увеличение по сравнению с истекшим годом составляет 9,5%. Удельный вес ассигнований на рабфаки в бюджете Наркомпроса снижается с 11,9% до 10,9%. Прирост ассигнований на зарплату идет на повышение ставок педагогического персонала рабфаков. По группе хозяйственно-операционных расходов наблюдается, с одной стороны, сокращение канцелярских, хозяйственных и путевых расходов, с другой—некоторое увеличение расходов на топливо и капитальный ремонт. Наибольший процент увеличения падает на расходы по учебной части, что объясняется как повышением норм текущих учебных расходов, так и выделением специальных ассигнований на капитальное оборудование. Наконец в области материального обеспечения учащихся имеется повышение размера стипендий с 23 р. до 25 р. в пролетарских центрах и с 17 р. до 20 р. в месяц в прочих местностях. Средний расход на одного студента рабфаков повышается с 364 р. в 1925/26 г. до 395 р. в 1926/27 г.

(Продолжение следует).

К X-ЛЕТИЮ ФЕВРАЛЬСКОЙ РЕВОЛЮЦИИ

К. Бендриков

Вопросы народного образования при Временном правительстве

I.

Февральская революционная буря разнесла, разметала правительственное здание ненавистной династии Романовых. Царская власть рухнула от первого сильного толчка, „как давно прогнившее дерево, державшееся только корой“. Массы восстали с требованием хлеба и мира против самого преступного из режимов, против самого отверженного из правительств. Волны народного гнева затопили монархию. „Конституционное самодержавие“ исчезло с молниеносной быстротой. И революционно-политические партии не успели опомниться, как правительственная власть попала в руки хорошо организованного „прогрессивно-империалистического“ блока. Хотя революция произошла на широчайшей социальной базе, так как в ней участвовали в той или иной мере все мало-мальски жизненные элементы, однако государственная власть оказалась в руках одного класса, именно — буржуазии и обуржуазившихся помещиков. В составе нового правительства был только один „социалистический ублюдок“ — трудовик А. Ф. Керенский. На пост министра народного просвещения был выдвинут кадетской партией московский профессор и бывший ректор, член Государственного совета и редактор „Русских Ведомостей“ — А. А. Мануйлов. Это один из тех профессоров, которые в виде протеста против нарушения университетской автономии министром Кассо в числе 70 научных работников ушли из московского университета. Опираясь на фактический материал, постараемся объективно разобрать и оценить, что сделало Временное правительство в области народного образования через свой орган — министерство народного просвещения.

II.

В каком состоянии дело народного образования было оставлено старым царским правительством новому буржуазно-демократическому? В ужасном, в этом не может быть сомнения. Попробуем коснуться этого вопроса в самых общих очертаниях.

По переписи 1920 г. грамотного взрослого населения было в России 319 человек на 1000. Внешкольного образования как системы почти не существовало. Правительство Николая II всеми способами мешало естественному росту грамотности населения. В 1911 г. на внешкольное образование тратилось из казенных сумм 4.697 р. Дошкольное дело едва зарождалось и целиком находилось в руках различных обществ или частных лиц. По смете 1914 г. на дошкольное воспитание испрашивалось 60.000 р., т.-е. по одной копейке на ребенка дошкольного возраста. По переписи 1911 г. число учащихся в начальных школах было 6.180.510 из

общего числа детей школьного возраста (от 8 до 12 л.)—14.394.739 т.-е. 42% Из 100 тысяч с лишним школ 47% ютились в наемных и неприспособленных помещениях. Показатели культурного уровня России были самые возмутительные. На 100 душ населения число учащихся в России — 3,85, в близко расположенной Швеции — 14,2, в далекой Америке — 22; на одного жителя Россия тратила в год — 56 к., Швеция — 3 р. 44 к., С.-А. Соед. Штаты — 8 р. 90 к. На 150.000.000 жителей Россия имела 10 университетов, Германия — 23 на 70 млн., Италия — 21 на 40 млн. На 100 жителей приходилось 2 газеты, а в Германии — 28. Одна библиотека в России была на 30.000 чел., зато 1 кабак на 1.000 чел.

Система учреждений школьного обучения и воспитания была в невообразимом состоянии. „Едва ли какая-нибудь другая страна в мире представляла когда-нибудь такую пеструю картину организации школьного дела, какую представляла Россия во времена Революции в 1917 г. Исторический ход развития русской школы... привел к совершенно исключительной, единственной в мире картине неимоверного разнообразия типов учебных заведений" — говорит хороший знаток русской школы Н. В. Чехов [1]). Действительно — типов одноклассной начальной школы было 17, двухлассной — 13, и все они отличались своими задачами, учебными планами, источниками существования, методами управления. Такая же удивительная пестрота царствовала и в сфере среднего образования. Учебные заведения были разбросаны в 10 ведомствах: министерстве народного просвещения, святейшем синоде, ведомстве императрицы Марии Федоровны, министерстве торговли и промышленности, министерстве земледелия, министерстве внутренних дел, юстиции, путей сообщения, военном и морском ведомствах. Мы приводим все эти довольно скучные и хорошо известные справки с той целью, чтобы отметить, какой безбрежный простор, какой гигантский размах деятельности предстоял новому министерству народного просвещения и его руководителю А. А. Мануйлову.

III.

Очерченная выше картина состояния народного образования делала позицию нового министра чрезвычайно выгодной: напрашивалось огромное количество мер по реформе народного образования, чисто ассенизационного, если можно так выразиться, характера, требующих минимальных денежных затрат: необходимы были добрая воля министра и жесткая метла в виде серии законодательных актов для очистки как административного аппарата, так и школьной системы от всевозможного столетиями накопившегося шлака. Колоссальный подъем среди учительства и вообще среди деятелей по народному образованию в величайшей степени облегчал задачу новому министерству — в особенности по коренной реформе начального образования. Немедленно возникли областные и всероссийские учительские съезды, которые вырабатывали программы ближайшей деятельности в области оздоровления массовой школы — оставалось только учитывать этот гигантский опыт, систематизировать его и облекать в законодательные акты, т.-е. ставить министерский штамп. Посмотрим, как использовал министр Временного правительства свою во всех отношениях выгодную позицию.

IV.

Вступив в исполнение своих обязанностей, новый министр А. А. Мануйлов поспешил привести в чувство окружную бюрократию, впавшую

[1]) „Типы русской школы", стр. 44.

в столбняк под впечатлением Февральской революции. Для этого посылается телеграфное напоминание попечителям округов, что „благо страны настоятельно требует скорейшего возобновления работ там, где они были прерваны последними событиями". Затем министерство обратило свое внимание на высшую школу, для чего была создана „комиссия по реформе высшей школы". Метод подхода к реформе был типично бюрократический: эта комиссия была составлена исключительно из специалистов, приглашенных самим министерством. Таким манером „реформировали" Россию все министры императорского режима, словом — совсем на старый образец.

Подходя к реформе школьной системы со стороны университетов или вообще высшей школы, министр народного просвещения А. А. Мануйлов делал не общенародное дело, а чисто партийное дело кадетской партии, к которой он сам принадлежал: принимались в самом спешном порядке мероприятия для передачи высшей школы в руки кадетской профессуры,— восстанавливалась и расширялась автономия университетских советов. Что же касается других звеньев школьной системы, то судьба их как будто совсем не интересовала министерство. „О реформе в других областях народного просвещения долго ничего не было слышно, хотя поднимались голоса, требовавшие от министерства более разносторонней и решительной деятельности. Среди этих голосов, кажется, самый громкий принадлежал Всероссийскому учительскому союзу". Такую справку дает влиятельный тогда петроградский педагог, редактор журнала „Русская Школа" — Я. Я. Гуревич [1]. Такую же нелестную характеристику деятельности министерства дает и московское учительство устами Н. Н. Иорданского: „Министерство выявило себя с положительной стороны по университетскому вопросу и отчасти по средней школе — сменой профессуры и попечителей учебных округов. Начальную школу с ее острыми и больными местами министерство как бы забыло и даже как будто решило оставить ее пока в прежнем правовом и административном положении, издавая циркуляр о времени отпуска детей на каникулы путем распоряжения старых органов власти — училищных советов и инспекции народных училищ. Все это возбуждало чувство тревоги в учительстве" [2]. Такие отзывы даются двумя крупными столичными педагогами после месячного периода деятельности нового министерства.

V.

Напомним вкратце, что март и апрель были временем нарастания новой революционной волны — отхода масс от буржуазии, кристаллизации советских лозунгов под влиянием агитации партии большевиков. Вопрос об отношении к войне усилил классовые противоречия. Массы стали прислушиваться к голосу пролетарской партии, руководящий штаб которой к этому времени собрался в Петрограде. Нарастающая классовая борьба не могла не отразиться на интеллигенции в целом и на просвещенческой в частности. Кадетская профессура, новая администрация и часть учительства поддерживали министерство народного просвещения. Более радикальные круги учительства не могли мириться с тем, что министерство не привлекает их к государственной деятельности в области народного образования. Под руководством своих вождей, близких по своей идеологии к народническим партиям, учительство спешно мобилизует свои силы, выбирает руководящий штаб и начинает организованный напор на ка-

[1] „Русская Школа", № 9 — 12, стр. 56.
[2] „Для Народного Учителя", № 6, 1917 г., стр. 18.

детского министра. Борьба эта явилась отражением той борьбы, которую вели социал-демократы и социалисты-революционеры с Временным правительством, т.-е. верхи учительства хотели играть роль будирующего фермента при министерстве и толкать его легальными способами на реформы.

Проследим важнейшие этапы борьбы руководящего штаба радикальной учительской интеллигенции с министерством народного просвещения за реформу школы, за улучшение материального положения работника просвещения, за участие в руководстве делом народного образования в государственном масштабе. Будем касаться тех моментов, которые оказали влияние на политику министерства или вообще выражали основные взгляды учительства на реформу школы. Коснемся и той оценки, какую давали представители учительства деятельности министерства.

VI.

29 марта в Петрограде собралось городское учительство в числе 1.500 чел. На собрание прибыл министр Мануйлов. Его приветствовал С. А. Золотарев. В своей речи Золотарев высказал раздражение учительства тем, что министерство под покровом канцелярской тайны готовит какие-то законопроекты школьной реформы, не привлекая учительство.

„...Довольно тайн! Вся деятельность просвещения, учебные планы и программы — все должно быть вынесено на простор широкого педагогического обсуждения. Тогда явится уверенность, что школа будет школой гуманности. Вот почему мы так добиваемся участия в делах школы, и делаем шаги к установлению прочной связи с международной учительской семьей"... [1]: В ответном слове Мануйлов сообщил, что он не собирается дать разработанную программу, а хочет изложить только некоторые мысли, которыми он будет руководствоваться в работе. Эти мысли, выражающие принципы новой школы, были настолько общи и туманны, что совершенно не удовлетворили собравшихся. Неудовольствие выразилось в резкой речи В. А. Герда, сущность которой состояла в указании министру, что им ничего не сделано: „...Надо создать авторитетную коллегию, в которую вошли бы лучшие люди педагогической России, — лица, намеченные организованными учителями, академическим союзом, союзом городов, союзом земств... Пока такая коллегия не произнесет своего суждения над школой, пока не укажет светлые пути ее будущего, мы не можем верить министерству, кого бы оно ни звало работать" [2].

Затем Герд в резких формулировках намечает целую программу ближайших мероприятий, раскрепощающих массовую школу [3]. Уходя, Мануйлов ответил, что в принципе он не расходится с выставленными положениями реформы школы и закончил лицемерной фразой: „будем работать, не покладая рук", а относительно образования „авторитетной коллегии" при министерстве дипломатично умолчал.

VII.

Московское областное учительство также проявило большую активность и готовность принять участие в реформе школы. 4 апреля 1917 г. открылся областной съезд учителей, на который съехалось 784 делегата. На съезд приехал министр народного просвещения. Его приветствовал Вахтеров в несравненно более деликатных выражениях, чем в Петрограде. Мануйлов наговорил учительству много трогательных слов и возвышенных сентенций: „Коллективное учительство всемогуще! — восклицал министр: — перед ним стоят широчайшие задачи и перспективы. От удачного разрешения этих задач зависит будущее родины. Перед нами — реформа школы"... и т. п. Деликатные москвичи очевидно по соображениям русского гостеприимства не напомнили министру тут же, что министерская болтовня о том, что „перед ними реформа школы" продолжается второй месяц, а на самом деле в министерстве нет никаких признаков этой реформы. Наоборот, весь ассортимент царской школьной бюрократии продолжает опекать и отягощать школу.

[1] „Русская Школа", № 1 за 1917 г., стр. 44.
[2] Там же.
[3] Там же.

Областной съезд выработал резолюцию в форме „ответа министру народного просвещения". Так как эта резолюция выясняет позицию съезда и указывает вместе с тем, чего не сделало министерство, приведем первый раздел полностью.

„Дело народного образования в России должно быть коренным образом реорганизовано на началах свободы, демократизации и децентрализации, понимая под этим следующее.

1. Самоуправление и самоопределение школ всех национальностей на всех ее ступенях с широким проведением выборного начала. 2. Свобода преподавания. 3. Факультативное преподавание вероучения, исповедуемого в данной местности, при чем родителям предоставляется право освобождать своих детей от посещения уроков религии. 4. Уничтожение ограничений и привилегий в области образования, связанных с полом, национальностью, вероисповеданием и сословностью. 5. Преподавание на родном языке с обеспечением прав меньшинства. 6. Единство и преемственность школ всех типов. 7. Всеобщее обязательное начальное обучение. 8. Бесплатность образования на всех ступенях и обеспечение действительной общедоступности обучения. 9. Отмена служебных прав, связанных с получением дипломов и свидетельств. 10. Свобода частной инициативы в деле народного образования. 11. Явочный порядок открытия учебных заведений и образовательных учреждений. 12. Передача народного образования органам местного самоуправления. 13. Широкое развитие дошкольного и внешкольного образования. 14. Допущение совместного обучения обоих полов в школах всех ступеней. 15. Поднятие культурного уровня, улучшение материального положения и обеспечение правовой свободы личности учителя" [1].

Это то, что называется в резолюции „Основные принципы свободной школы". Второй раздел резолюции указывает ряд мер по освобождению школы и учителя от старых царских чиновников и ненавистных бюрократических учреждений вроде училищных советов и инспектуры, с которыми кадетский министр никак не хотел расставаться.

Кроме того, в резолюции есть следующие пункты:

„2. Реорганизовать высшие органы министерства народного просвещения на демократических началах.

3. Немедленно привлечь к строительству новой школы организованное учительство и общество и образовать в центральных органах министерства коллегию из представителей учительских и общественных организаций.

4. Упразднить управления учебных округов, заменив их выборными коллегиальными органами из представителей учительских и общественных организаций" [2].

Эти пункты, конечно, не могли быть приняты министром Временного правительства, среди которого было много монархистов.

[1] „Бюллетень московской областной организации ВУС", № 1 от 1 июня 1917 г., стр. 17—18.
[2] Там же.

VIII.

Остановимся еще на одном драматическом моменте борьбы радикального учительства с новым министром. А. А. Мануйлов на словах превозносил учительство, обещал реформу школы, на деле — продолжал сохранять весь аппарат старого министерства в центре и на местах, выбирал сотрудников по своему усмотрению, не считаясь с организациями учителей, вел прежним бюрократическим способом какие-то подготовительные работы по реформе высшей и профессиональной школы, а главное — оставил всю административную иерархию массовой школы и к ее обновлению не принимал никаких мер. Это крайне раздражало родителей, передовых педагогов и учащихся. Выразителем глубокого недовольства деятельностью министерства народного просвещения явился первый всероссийский делегатский учительский съезд, происходивший в Петрограде 7—9 апреля. 8 апреля на съезд приехал Мануйлов и выступил с программной речью:

„Мы должны немедленно принять ряд мер, неотложных, необходимых в смысле школьной реформы... Под школьной реформой я понимаю в первую очередь демократизацию школы, т.-е. применение школы к демократической России. Конкретные меры, которые мы сейчас намечаем, следующие: 1) преемственность всех ступеней школы; 2) общедоступность школы не только формальную, но и практическую, т.-е. чтобы школа близко подошла к населению и в смысле материальном и в отношении территории, т.-е. чтобы определенный тип школы не был прикреплен к определенному административному центру; 3) реорганизация управления школы на выборных началах при широком участии учителей; 4) проведение внешкольного образования при содействии правительства и на средства государства и 5) улучшение материального положения учителей. Эти реформы должны быть проведены в кратчайший срок, чтобы новый учебный год начался в условиях демократической школы". Дальше министр пообещал съезду, что „для немедленного осуществления этой реформы министерство предлагает в ближайшем времени созвать в качестве определенного органа при министерстве особое совещание из выборных лиц, непосредственно соприкасающихся с народным образованием". Очевидно Мануйлов чувствовал, что ему съезд не верит. Поэтому прибегает к совсем необычному для министерской персоны способу убеждения слушателей: „Я даю вам, господа, слово, что выработанный совещанием проект реформы школы будет представлен министерством в неизмененном виде Временному правительству, при чем министерство оставит за собой только право критики". Председатель съезда В. И. Чарнолусский от имени съезда ответил Мануйлову: „Мой долг, как гражданина, сказать вам всю правду: учителя хотят помогать министру, как своему товарищу в деле народного образования, но мы должны сказать открыто, что мы охвачены тревогой и обидой; революция произошла в стране, страна получила свободу, но в стенах школы свободы нет... Нельзя ждать ни одного дня. Необходимо немедленно провести в жизнь ряд реформирующих мер. Главнейшие неотложные требования, диктуемые жизнью, следующие: 1) немедленно должны быть упразднены ненавистные нам учреждения — черные комитеты и учебная цензура; 2) упразднены должны быть и институты: дирекция и инспекция народных училищ; 3) училищные комитеты, которые почти сами уничтожены жизнью, должны быть и формально упразднены; 4) упразднен должен быть и училищный совет при святейшем синоде". Далее Чарнолусский указывает, что „провозглашенная революцией свобода союзов, собраний и организаций нас не коснулась. Министерство по традиции не считается с законом... Мертвой петлей, охватившей школу, являются обязательные программы, отжившие давно свой век"... Выясняя министру отношение к нему учительства, Чарнолусский сказал: „Учительство отрицательно относится к нынешнему министерству... Мы считаем необходимым немедленно создать при министерстве орган для разрешения неотложных мер и подготовки к будущей основной реформе школы. До сих пор работы нового министерства не видно. Министерство было бездеятельно, мы это объясняем тем, что у министерства нет почвы, которая имеется у Временного правительства. При последнем есть орган, будирующий и помогающий работе [1]. Такую же почву мы считаем необходимым создать и при своем министерстве" [2].

Мы заняли столько места цитатами с той целью, чтобы устами оратора учительского съезда дать оценку деятельности министра Мануйлова и изложить политическую программу руководящих кругов учительской интеллигенции в области народного образования. В тот же день министра посетила делегация от московской областной учительской организации в составе пяти лиц. Делегация вручила Мануйлову резолюцию московского областного съезда, о которой мы выше упоминали. „Члены делегации и министр более подробно обменялись мнениями по текущим вопросам народного образования, требующим немедленного удовлетворения" [3]. Мануйлов был под впечатлением выслушанной оценки его работы на петроградском учительском съезде. Он надавал делегации обещаний и полуобещаний, а потом, конечно, не выполнил их.

IX.

Странно было бы ожидать от министра Временного правительства первого состава коренной реформы народного образования. Легкомысленно думать, что он мог желать возникновения при своем министерстве „будирующего и помогающего органа" наподобие Петроградского совета Рабочих Депутатов рядом с Временным правительством. Для последнего Совет Рабочих Депутатов, хотя в нем тогда верховодили меньшевики и эсеры, был бельмом на глазу и гирями на ногах. Такого бельма не мог себе желать кадетский министр. Дело и не в том, что Мануйлову было недосуг заниматься обновлением своей администрации или реформой массовой школы. Суть в классовом естестве как всего Временного правительства, так и министра Мануйлова в частности.

Вот характеристика этого правительства, данная В. И. Лениным: „Новое буржуазное правительство Львова и К° пыталось и начало вести переговоры с Романовыми о восстановлении монархии в России. Это правительство, под шумок революционной фразы, назначает на командные места сторонников старого порядка. Весь аппарат государственной машины (армию, полицию, чиновничество) это правительство старается как можно менее реформировать, отдав его в руки буржуазии. Революционному почину массовых действий и захвату власти народом снизу — этой единственной гарантии действительных успехов революции — новое правительство уже начало всячески препятствовать" [4]. Вот где причина преступной бездеятельности министра Мануйлова. Всякая реформа, имеющая сколько-нибудь коренной характер, задевала жизненные инте-

---

[1] Намек на Петроградский совет рабочих депутатов, возглавляемый меньшевиками и эсерами.

[2] „Народный Учитель", № 11 — 12, стр. 6.

[3] Н. Иорданский. „Прием делегации". „Бюллетень № 1 Москов. обл. орг.", стр. 21.

[4] Статья „Задачи пролетариата в нашей революции". Т. I, стр. 38.

ресы буржуазии, усердным агентом которой был министр Мануйлов. Поэтому он не только не мог провести глубоких реформ народного образования, но даже всячески препятствовал возникновению такого невинного органа, как совещательная коллегия при министерстве, выдвигаемая снизу радикальной учительской интеллигенцией.

Любопытно проследить, как игнорировали и всячески ущемляли такую коллегию и сам министр и его помощники, когда потом под напором общественных организаций она возникла в министерстве и развернулась в целое учреждение — „Государственный комитет по народному образованию". Сначала Мануйлов хотел образовать совещательную коллегию из лиц, назначенных самим министром (совещание в здании министерства 22 апреля),— это ему не удалось. На второе совещание (25 апреля) были приглашены представители некоторых общественных организаций. Совещание приняло постановление о составе совещательной комиссии. 17 мая в здании министерства состоялось первое собрание комиссии по реформе народного образования. Министр Мануйлов приветствовал эту комиссию и очертил ее задачи. В ответ Мануйлову представитель комиссии сообщил, что все организации только тогда пошлют своих делегатов, когда будет гарантирована устойчивость и продуктивность работы комиссии. „Таким условием является утверждение Временным правительством при министерстве народного просвещения общегосударственного комитета по народному образованию". Затем были сообщены министру основные положения проектируемого комитета. Мануйлов уклонился от ответа и уехал, сказав, что он торопится на заседание Временного правительства. На следующее заседание Мануйлов не явился, а прислал через Герасимова письмо с предложением выработать проект закона об этом комитете. К четвертому заседанию (19 мая) проект был выработан особой комиссией. Мануйлов с ним не согласился, а составил свой проект. Так как к соглашению не пришли, то оба проекта были внесены во Временное правительство. Юридическая комиссия Временного правительства не удовлетворилась этими проектами и выработала свой. Ни один из проектов не был проведен, и Государственный комитет стал функционировать явочным порядком, не ожидая своего утверждения. И что же? До 28 июня министерство приняло только один законопроект, выработанный Государственным комитетом, — „Введение нового правописания в школу". Остальные законопроекты не рассматривались министерством и не вносились во Временное правительство. Попытки председателя бюро Государственного комитета объясниться с Мануйловым ни к чему не привели. Занятия сессии комитета были прерваны на два дня. 1 июля было устроено заседание Государственного комитета, где представители всех организаций — за исключением представителей Городского, Земского и Академического союзов — дали уничтожающую критику министерского саботажа[1]. Собравшиеся делегации постановили прервать занятия комитета до 20 июля. Вот как сотрудничал кадет Мануйлов с Государственным комитетом, в состав которого входили представители всех крупнейших демократических организаций.

X.

Подведем краткие итоги деятельности министерства народного просвещения при Мануйлове, а также и при его преемниках:

1. Мы уже упоминали о том, что Мануйлов много уделял внимания высшей школе — в смысле организации ее внутреннего строя.

[1] „Бюллетень Госуд. ком. по нар. образ.", № 1 от 16 сентября 1917 г.

2. Министерство выработало новые „Изменения и дополнения узаконений о промышленных училищах и об отделе промышленных училищ министерства народного просвещения", суть которых сводилась к тому, что профессиональные учебные заведения разделялись на: 1) технические училища, 2) ремесленные училища и 3) ремесленные школы. Первые должны готовить техников, вторые мастеров и третьи — подмастерьев. Устанавливались права этих учебных заведений и их организационные формы. Отдел промышленных училищ переименовывался в департамент общих дел.

3. Что касается среднего образования, то здесь отменены были циркуляры, которые носили особенно издевательский характер над евреями — учителями и учащимися — вроде таких: „О приеме евреев в средние учебные заведения в пределах процентной нормы по жребию", или „О порядке организации ученических экскурсий, в коих участвуют евреи". Таких циркуляров отменено 17; другие относились к запрещению участвовать преподавателям в политических партиях, собраниях и союзах (7 циркуляров). Были и такие: „О воспрещении учащимся средних учебных заведений посещать земские собрания" и т. д. Всего отменено 40 циркуляров по средним учебным заведениям. Но действие этих циркуляров уничтожила Февральская революция; под напором революционной действительности они потеряли всякий смысл, и Мануйлов post factum закрепил эту отмену своим министерским штампом. В этом выражалась его „кипучая" деятельность в первом месяце.

Кроме того, 28 апреля было издано постановление, которым разрешалось организовать 4-классные гимназии и 3-классные реальные училища (старшие классы) с правами 8-классных гимназий и 7-классных реальных училищ. Окончившие высшие начальные училища могли поступать в первый класс таких учебных заведений. 24 апреля издано постановление о том, что могут открываться гимназии, прогимназии и реальные училища смешанного типа „для совместного обучения детей обоего пола".

4. Было издано распоряжение (от 14 июня) об изменении штатов учительских институтов и высших начальных училищ.

5. Наиболее значительная реформа, коснувшаяся широких масс учащихся, это — орфографическая реформа, выработанная на академическом совещании 11 мая и оформленная Государственным комитетом по народному образованию. В постановлении указывается объем реформы, порядок проведения и т. д.

6. Самая основная ступень школьной системы — начальная школа — осталась почти в неприкосновенном виде. Были упразднены училищные советы, фактически потерявшие после революции всякий смысл, и слегка смягчены права дирекций и инспекций народных училищ. 20 июня наконец состоялось постановление „об объединении, в целях введения всеобщего обучения, учебных заведений разных ведомств в ведомстве министерства народного просвещения". Постановление касалось начальных училищ, в том числе и церковно-приходских школ. Это распоряжение Временного правительства подписано Мануйловым и князем Львовым. Но Мануйлов его не проводил. Только 19 августа преемник Мануйлова С. Ф. Ольденбург рассылает циркуляр в городские и уездные земские управы и директорам народных училищ вместе с копией „распоряжения Временного правительства" от 20 июня.

XI.

Таковы результаты четырехмесячного пребывания кадетского министра Мануйлова в министерстве народного просвещения. Не надо забы-

вать, что период с марта до июля — это наиболее спокойный этап для деятельности буржуазно-демократического правительства.

Все общественные круги переживали бурный порыв к творчеству. Но как кадетско-монархическое Временное правительство саботировало заключение мира, созыв Учредительного собрания и проведение всех реформ, так Мануйлов усердно задерживал всякие попытки, направленные к оздоровлению русской школы. Этот организованно проводимый контр-революционный саботаж министра народного просвещения получил должную оценку от представителей тех организаций, которые входили в состав Государственного комитета по народному образованию, в заседании от 1 июля 1917 г.: „Сохранение нынешней политики и состава министерства народного просвещения недопустимо, ибо ведет к разрухе в области народного образования“ — заявил делегат от меньшевистско-эсеровского ВЦИК советов Р. и С. Д. Представители кооперативных объединений сказали: „Мы указывали, что министерство народного просвещения является самым отсталым, бездеятельным и равнодушным к требованиям общественного мнения“. Такова эпитафия на мертвящую деятельность первого министерства народного просвещения после Февральской революции. Мы не можем подробно останавливаться на деятельности последующих двух министров. К Октябрьскому перевороту ничего существенного не было сделано. Разосланное распоряжение Ольденбурга о передаче церковно-приходских школ в ведение министерства народного просвещения было выполнено таким образом, что представители православного ведомства отказались оформить передачу школ и перевести кредиты. Три месяца учителя церковных школ не получали жалованья. В статье „Молчать нет больше сил“ председатель всероссийского съезда учащих бывших церковно-приходских школ Шарпанов рисует ужасное положение голодающих учителей и возмутительное бездушие и саботаж церковного ведомства и министерства народного просвещения [1]. В общем к началу нового учебного года русская школа осталась почти при всем своем старом учебно-программном и учебно-административном инвентаре. Разрушать старый царский аппарат школьной организации пришлось уже новому органу пролетарской власти — Наркомпросу. Так, посильно, мы старались ответить на вопрос, что сделало Временное правительство и его министры для русской школы. Мы не касались очень интересной по содержанию деятельности Государственного комитета по народному образованию, где работали лучшие силы либерально-демократического учительства и представители других организаций, но об этом в следующей статье.

[1] Журнал „Народный Учитель“, № 31 — 32, 1917 г. стр. 13.

СЪЕЗДЫ И КОНФЕРЕНЦИИ

З. Лилина

Экскурсия-конференция детских библиотекарей

С 3/II по 22/II 1927 г. происходила в Наркомпросе конференция библиотекарей детских библиотек, находящихся в ведении Главполитпросвета. В работе конференции принимали участие и представители Главсоцвоса. Таким образом все вопросы, касающиеся детского чтения, были обсуждены представителями двух главков НКП — Главполитпросвета и Главсоцвоса — при непосредственном, чрезвычайно активном участии работников с мест — работников с детьми и с детской книгой.

Надежда Константиновна Крупская открыла конференцию докладом о роли и значении детской литературы в области социального воспитания и политического просвещения. Она остановилась на характере современной детской литературы, указав на ряд недочетов в области детской книги. Доклад этот вызвал громадный интерес у участников конференции. Впервые на конференции были предложены вниманию библиотечных работников основные требования, предъявляемые к детской художественной литературе Государственным ученым советом. Доклад этот, сделанный тов. Бемом, вызвал оживленный обмен мнений и подвергся всестороннему обсуждению.

Конференция уделила большое внимание вопросу о состоянии детского книжного рынка.

Обзор детской литературы, сделанный З. Лилиной, дал возможность выявить характер существующей в настоящее время литературы на книжном рынке как в смысле количества, так и в смысле качества этой литературы. Доклад также указал, на какие запросы детей современная детская литература либо совершенно не дает ответа, либо выполняет эту задачу неудовлетворительно. На основании доклада конференция библиотечных работников установила, что слабо обслужены следующие отделы детской литературы.

Почти совершенно нет книг по следующим разделам.

1. Для младшего дошкольного возраста книжек-картинок и книжек с текстом в прозе.
2. Для младшего школьного возраста (особенно о современном быте и на сезонные темы работы крестьян).
3. О школе (быт, организация).
4. Краеведческих книг, рисующих экономическое положение и производства различных народностей СССР, быт, культуру.
5. Книг, знакомящих с жизнью других стран и воспитывающих детей в интернациональном духе.
6. По истории и истории культуры.
7. Книг юмористических.
8. Справочники типа энциклопедии, словарей и т. п.
9. Научно-популярных книг по производству и промышленности.
10. „Толстых“ книг для среднего и старшего возрастов.
11. Мало книг о путешествиях, по этнографии и географии.

школьной работы с книгой конференция считает необходимым создание комиссии из представителей Главполитпросвета и Главсоцвоса в центре, в НКП. Такие же комиссии должны быть созданы на местах при губоно и уоно.

Задачей комиссии является: совместное развертывание библиотечной сети, распределение средств, разработка планов комплектования библиотек и осуществление единого метода руководства работой с книгой. В своей работе комиссии должны опираться на детские секции объединений и центральные детские библиотеки (избы-читальни и опорные школы)".

Конференция обсудила ряд вопросов методики и техники работы с книгой.

В заключение конференция высказала пожелание о создании рецензентского коллектива при ГУС для отбора лучших рукописей к изданию и для борьбы с засоряющей рынок плохой, антипедагогической и антисоциальной книгой, а также для установления по возможности единого критерия и единой оценки книги.

Конференция признала в высшей степени целесообразным создание при ГУС специального журнала по детской литературе, который бы давал систематическое освещение в печати вопросов детской литературы.

Конференция также остановила свое внимание на вопросе о необходимости систематической работы издательств и органов НКП с авторами и художниками на основе тех требований к детской книге, которые установлены Государственным ученым советом.

Подведя итоги двухнедельной интенсивной работы экскурсии-конференции библиотечных риботников, приходится отметить дружную совместную работу библиотечных и школьных работников. Это начало, положенное в центре, служит залогом тому, что и на местах эта объединенная работа библиотекарей и педагогов будет протекать не менее интенсивно и дружно. Важность совместной работы библиотечных и школьных работников подсказывается самою жизнью. Главсоцвос и его органы на местах, проводя социальное трудовое воспитание среди детей, работают над принципами и методами этой работы. Библиотекарь — это тот же педагог-воспитатель. Он не может стоять в стороне от разработки вопросов социального воспитания. Работа библиотеки и читальни должна вытекать из общешкольной работы, должна ее пополнять. Вот почему перед библиотечными работниками, находящимися в ведении Главполитпросвета, поскольку они работают с детьми, стоят те же задачи, какие стоят перед непосредственно школьными работниками, находящимися в ведении Главсоцвоса, и вот почему необходима совместная работа работников Главполитпросвета и Главсоцвоса над книгою для детей. Только при совместной работе этих двух главков в центре и их отделов на местах возможно будет поставить рациональное комплектование библиотек, разработать единые методы работы с книгой, вытекающие из основных принципов социально-трудового и политико-просветительного воспитания.

ОБЗОРЫ

Б. М.

В коллегии Наркомпроса

(За месяц)

Обеспечение приема в педвузы

В предыдущем нашем обзоре работы коллегии Наркомпроса за январь месяц [1] мы довольно подробно осветили вопрос о положении педагогических высших учебных заведений. В порядке своей работы коллегия в феврале обсуждала мероприятия по обеспечению приема в педвузы в 1926/27 г. Мы уже в прошлый раз констатировали известный недобор студенчества в высшие педагогические учебные заведения. Надо сказать, что причины недобора кроются не столько в состоянии работы педвузов, сколько в условиях, вне педвузов лежащих. Наиболее активная часть нашей молодежи устремляется обыкновенно в индустриальные и социально-экономические вузы, в сельскохозяйственные учебные заведения, увлеченная возможностью в дальнейшем непосредственно влиять на процессы хозяйственного строительства и занять определенное место в нашей хозяйственной работе. К тому же тяжелые материальные условия массового работника просвещения, его правовое положение, еще до сих пор не в достаточной мере урегулированное, и трудности вообще, связанные с работой в некоторых отраслях народного просвещения, — все это, будучи брошено на чашу весов при выборе профессии, вряд ли перетягивает в сторону педвузов.

Очень большой недобор замечается на отделениях дефектологии и социально-правовой охраны несовершеннолетних, лингвистических — национальностей нерусского языка и иностранных языков — и на школьных и дошкольных отделениях. Недобор в каждом из этих отделений объясняется еще и специфическими причинами. Отделения дефектологии и СПОН, требующие именно педагогов-подвижников, лингвистическое — национальностей нерусского языка — и впредь не будут еще заполняться в достаточной степени за отсутствием достаточного кадра подготовленных абитуриентов.

Учтя все вышесказанное, коллегия одобрила следующие мероприятия, намеченные Главпрофобром в целях обеспечения приема в педвузы.

1. Широкая агитация на рабочих факультетах среди рабочих и крестьян, по линии профессиональных союзов, среди национальностей нерусского языка, а также через организации ВЛКСМ, среди учащихся трудшкол II ступени с педагогическим уклоном — о важности строительства новой школы, о важности педагогического служения народу.

2. Дальнейшее продолжение линии на сравнительно более высокий процент обеспечения стипендиями учащихся высших педагогических учебных заведений, в особенности на отделениях национальностей нерусского языка, дефектологии, социально-правовой охраны несовершеннолетних, школьных и дошкольных.

[1] См. „Народное Просвещение" № 2, февраль 1927 г.

3. Прием без испытания на отделения дефектологии и социально-правовой охраны несовершеннолетних, уже работающих в учреждениях по народному образованию, на определенных условиях.

4. Войти в СНК с докладом о недокомплекте при приеме в педвузы и педтехникумы и о причинах этого недокомплекта.

Экспертиза для желающих поступить на педработу

Коллегия утвердила программу испытаний на право преподавания в школе I ступени (для лиц, не преподававших в школе). Утвержденная программа разделяется на две части — общеобразовательную и специальную. В общеобразовательной части испытание производится по обществоведению, математике, по родному языку и естествознанию. В части специальной — по основам трудовой школы и советской системы воспитания и по программе ГУС. Испытание по программам ГУС должно включать: 1) какой-либо общий вопрос по организации школы I ступени, связанный с программами ГУС, и 2) полную методическую разработку какого-либо комплекса, по выбору комиссии, для местных школ.

Что касается лиц, желающих работать в школе II ступени, но не прошедших какого-либо высшего учебного заведения, то их коллегия сочла нецелесообразным допускать к экспертизе. Только в исключительных случаях, лицо, желающее преподавать в школах II ступени, но не окончившее вуз, допускается к годичному стажу преподавания без прохождения экспертизы, когда в распоряжении Экспертной комиссии имеются данные о ценной общественной или педагогической работе его.

Лиц, окончивших какое-либо высшее, но не специально педагогическое учебное заведение, коллегия нашла возможным допустить к работе в школе II ступени по данной специальности лишь после экспертизы по педагогическому и педологическому циклам, определяемым программами того педвуза, при котором будет производиться экспертиза.

Вечерние рабочие университеты

Строительство В. Р. У. — дело совсем молодое. В. Р. У. в огромном своем большинстве начали работать только в этом году; некоторые из них приступают к работе лишь со второго полугодия. При таком положении вещей трудно, конечно, говорить об определенных перспективах, вносить категорические предложения. Можно лишь наметить некоторые мероприятия, которые гарантировали бы правильную линию в этом новом деле. В такой именно плоскости Главполитпросвет и ставил свой информационный доклад по этому вопросу на заседании коллегии.

В настоящее время насчитывается 25 В. Р. У. с общим количеством слушателей приблизительно в 6.000 человек, при чем напор на В. Р. У. чрезвычайно большой. Уже в настоящее время состав студентов В. Р. У. на 80 — 85% состоит из рабочих.

Базой для В. Р. У. являются вузы и втузы. В их организации и финансировании большо еучастие принимают политпросветы, парт- и профорганизации, что обеспечивает правильное руководство, правильное комплектование студентов и педперсонала.

В. Р. У. принадлежат к типу общеобразовательных школ и курсов. Их целевая установка в свое время была коллегией определена следующим образом:

„В. Р. У. имеют своими задачами: 1) развитие и углубление коммунистического мировоззрения слушателей на основе повышения их общекультурного уровня... 2) содействие повышению производственной квалификации слушателей (рабочих) путем научно-теоретического освещения важнейших сторон производства фабрично-заводских предприятий и 3) помощь слушателям в деле получения большей подготовки к общественной работе".

Ввиду новизны дела ГПП не спешит с выработкой твердых штампов, учебных планов, программ, уклонов и т. д. Лишь экспериментальным путем можно будет в этом деле притти к правильным мероприятиям и обобщениям. Понятно в таком случае, что замечается определенная пестрота в этом деле, с перегибами в сторону технического уклона, по типу учебных заведений профобра, слишком большое увлечение общеобразовательными задачами и т. д. То же самое можно сказать и о программах. ГПП предполагает в мае созвать совещание представителей В. Р. У., где все эти вопросы будут самым подробным образом обсуждены.

В своем докладе в коллегии ГПП выдвинул вопросы, связанные с расширением сети В. Р. У., с комплектованием учащихся, вопросы, имеющие отношение к педперсоналу В. Р. У. и вопросы материальной базы рабочих университетов. Все эти вопросы получили отражение в резолюции коллегии, которую мы приводим ниже, и потому мы на них здесь останавливаться не будем.

В прениях особую позицию, отличную от позиции других членов коллегии по отношению к В. Р. У., занял т. Покровский. По его мнению, добрая половина рабочих университетов в сущности представляет собою обыкновенные вечерние техникумы. Тяга в вечерние техникумы большая, их надо строить, но не надо эту тягу смешивать с тягой рабочих к повышению своего общего образования. Общеобразовательный В. Р. У., кроме того, мало чем отличается от вечернего рабфака, это — упрощенный тип вечернего рабфака; очевидно, Главполитпросвет не мог найти для В. Р. У. соответствующей установки. Тов. Покровский высказывается также и против того, чтобы взвалить на вузы „новую повинность" в виде содержания В. Р. У. Свое оборудование должны иметь и рабфаки, ибо при существующей системе обслуживания рабфаков вузами мы лишаем последних возможности заниматься выполнением своих прямых задач. Это обстоятельство усугубляется, если В. Р. У. пойдут по пути рабфаков.

Выступавшие после т. Покровского ораторы оспаривали его позицию. Тов. Эпштейн на основе наблюдений констатирует, что у некоторых слоев рабочих чувствуется необходимость иметь какую-нибудь школу, которая могла бы повысить их квалификацию, техническую и общеобразовательную. Повидимому, полагает т. Эпштейн, В. Р. У. нащупали такой путь — и нащупали его довольно удовлетворительно. Тов. Эпштейн вместе с тем солидаризуется с мнением ГПП, что не надо пока по целому ряду причин торопиться с закреплением намеченных сверху форм работы, программ и т. д. Высказываясь за расширение сети В. Р. У., т. Эпштейн в то же время отмечает, что мы делаем невероятную нагрузку на жалкое оборудование вузов и на довольно небольшое количество наших вузовских работников.

Тов. Ходоровский полагает, что В. Р. У. должны быть и будут школой почти исключительно общеобразовательной.

Могут ли они дублировать вечерние рабочие техникумы?— спрашивает он. Вечерние рабочие техникумы, как правило, строятся при наших крупнейших заводах. Эти вечерние рабочие техникумы имеют своей задачей из квалифицированных рабочих, работающих на данном заводе, подготовлять техников для данного же завода. Установка совершенно определенная.

Может ли вечерний рабочий университет конкурировать с профтехническими курсами? Как, — спрашивает т. Ходоровский, — строятся проф-

технические курсы? Некоторое количество рабочих, работающих на данном заводе, хотят поднять свою квалификацию в черчении, механике, математике и т. д. Они организуют профтехнические курсы, при чем опять-таки эти курсы строятся на базе данного завода или, в лучшем случае, небольшой группы заводов.

Вечерний рабочий университет, стало быть, не может конкурировать ни с вечерними рабочими техникумами, ни с профтехническими курсами. Он имеет свою совершенно определенную общеобразовательную установку.

Тов. Ходоровский находит также, что при настоящих условиях, при отсутствии средств В. Р. У., равно как и рабфакам, без использования оборудования вузов не обойтись.

Тов. Яковлева говорит, что мы не можем ждать, пока рабочие университеты станут определенным типом учебного заведения. Она сомневается, нужно ли вообще В. Р. У. связывать с производством, тогда как слушатели их состоят из людей, работающих в разных отраслях промышленности. Тов. Яковлева советует не торопиться с развертыванием сети В. Р. У., пока не выяснится окончательно их физиономия.

Коллегия НКП, учитывая тягу к В. Р. У. и то обстоятельство, что существующая сеть не в состоянии удовлетворить спрос на рабочие университеты, в своей резолюции предложила Главполитпросвету приступить к подготовительной работе по расширению сети рабочих университетов. Коллегия согласилась с предложением Главполитпросвета, рекомендующим при проведении вербовочной кампании по набору студентов полностью перейти от жесткой системы разверсток и командировок к свободному комплектованию учащихся, при условии тщательного контроля и руководства набором, путем организации при университетах авторитетных и связанных с рабочими массами мандатных комиссий. Главполитпросвету предложено также разобрать типовой учебный план В. Р. У. и приступить к разработке учебных программ. Всю учебную работу В. Р. У. коллегия рекомендует строить на основе тщательного анализа запросов учащихся, их общественной и партийной нагрузки, при чем необходимо проработать вопрос о методах преподавания, особенно в части, касающейся увязки преподавания с производством, и в части использования производственного опыта слушателей при проработке учебного материала и т. д.

Коллегия нашла, что рабочие университеты, ставящие себе более широкие задачи чем обслуживание отдельных студентов, в своей дальнейшей работе должны наладить крепкую связь с фабрикой и заводом. Рабочие университеты по мере своего оформления и укрепления должны обрастать рядом соответствующих организаций (воскресные университеты, филиалы на рабочих окраинах). Формами обслуживания широких рабочих кругов, не имеющих по тем или иным обстоятельствам возможности учиться в В. Р. У., могут быть: устройство (желательно на самом заводе или в его клубе) эпизодических лекций и бесед, краткосрочных занятий на отдельные темы; организация систематических лекций и курсов; устройство передвижных выставок и библиотек и т. д.).

Рабочие университеты должны, помимо этого, рассматриваться как одна из баз самообразовательной работы (издание программ и конспектов лекций, устройство консультаций и т. п.).

Очень важно добиться участия во всей этой работе самих студентов.

Прием слепых в вузы и техникумы

Происходивший недавно съезд слепых в Москве выявил огромное стремление среди них к знанию. В частности среди слепых очень остро стоит вопрос о получении специальных знаний и навыков, долженствующих помочь им овладеть какой-либо профессией, чтобы самостоятельно зарабатывать средства к жизни. Среди слепых имеется довольно солидная группа лиц, подготовленных к поступлению в вузы и техникумы. Беда только в том, что до сих пор нет еще необходимого набора учебных пособий для слепых, добавочного педагогического персонала для их обслуживания и т. п. Коллегия НКП, учтя всю важность, равно как и всю трудность вопроса, на одном из своих заседаний приняла ряд положений, обязывающих Главпрофобр выработать соответствующие мероприятия и принять меры к облегчению участи слепых, стремящихся выйти из-под опеки общества и желающих собственным трудом добывать себе средства к жизни. Приводим важнейшие пункты резолюции коллегии по этому вопросу.

1. Считать необходимым организацию сети учебных мастерских и профшкол по подготовке слепых к профессиям кустарно-ремесленного типа.

Поручить Главпрофобру разработать этот вопрос в месячный срок.

Поручить Главпрофобру совместно с Главсоцвосом и ВСНХ выяснить вопрос, в каких предприятиях крупного индустриального производства слепые могли бы привлекаться к работе вместе со зрячими.

2. а) Считать целесообразным прием слепых в вузы следующих специальностей: социально-экономической — факультеты советского права, этнолого-лингвистические (отделения языка и литературы), экономические (за исключением промышленных отделений); индустриально-технической (исключительно физико-математические факультеты по разделу чистой математики); педагогической (отделения — школьное, общественно-экономическое и лингвистическое, откуда слепые выпускаются в качестве помощников преподавателей по обучению слепых); художественной (консерватории).

б) Считать также возможным прием слепых в техникумы следующих специальностей: медицинские (массаж), художественные (музыка) и педагогические (отделения политпросветработы).

в) 1. При приеме как в вузы, так и в техникумы к слепым предъявляются (относительно уровня общеобразовательной подготовки) те же требования, что и к зрячим. Кроме того, слепые должны владеть азбукой по системе Брайля.

2. Вместе с тем вузы и техникумы, куда будут приниматься слепые, должны располагать добавочным педагогическим персоналом для обслуживания группы слепых, а также необходимым набором учебных пособий для слепых.

Конкурс на лучшую школу I ступени

Приближается 10-летие Октябрьской революции. Страна пролетарской диктатуры собирается подытожить свои достижения за этот период времени во всех областях нашей жизни и отпраздновать этот юбилей наиболее торжественно и широко.

И в деле организации на новых началах обучения и воспитания молодых поколений у нас немало завоеваний. Вполне естественным является желание в дни юбилея их отметить. Коллегия Наркомпроса в связи с 10-летием Октябрьской революции решила организовать конкурс на лучшую школу I ступени.

Задачи конкурса — привлечь внимание широких слоев трудящихся к строительству школы, выявить достижения школы, подвести итоги строительства школы за 10-летие и познакомить с ними трудящихся. Лучшим школам будет присвоено название 10-летия Октябрьской революции и выдана премия. Премии устанавливаются в следующем размере:

3 первых премии по 500 рублей, 6 вторых — по 300 руб. и 10 третьих — по 200 руб.

Для работы по проведению конкурса на местах и в центре образуются особые конкурсные комиссии. Премии присуждает центральная конкурсная комиссия, при чем уездные (окружные), губернские (краевые) комиссии могут по почину местных органов изыскать средства на выдачу местных премий, которые они присуждают и выдают по собственному усмотрению.

Программы II ступени

Коллегия утвердила положения: 1) об опытных учреждениях сельхозвузов, 2) об учхозах сельхозвузов, 3) о внешкольной работе сельскохозяйственных вузов и техникумов, заслушала сообщение о ходе работ над программами II ступени и приняла по последнему вопросу резолюцию, которую мы приводим полностью:

а) Обязать Главсоцвос закончить работу над программами по математике, физике, естествознанию и географии для I концентра вместе с составлением объяснительной записки и общей вводной статьи, устанавливающей характер, место и значение 7-летки, — к 1 марта, а научно-педагогическую секцию — к 1 апреля.

б) Поручить ГСВ взять на себя составление программы по труду и закончить ее к 1 марта, рассмотрение же этой программы в научно-педагогической секции ГУС закончить к 1 апреля.

в) Обязать научно-педагогическую секцию ГУС закончить программы по литературе и языку и по искусству для I концентра — к 1 апреля.

г) Обязать ГСВ закончить программы по II концентру: общеобразовательные — к 15 марта, специальные — к 1 апреля; научно-педагогическую секцию ГУС — на месяц позднее.

д) Принять к сведению заявление М. Н. Покровского, что программы по обществоведению будут выработаны подсекцией работы с подростками научно-политической секции по I концентру — к 15 марта, по II концентру — к 1 апреля.

Сельский уполномоченный по народному образованию

Инструкцией о сельском (поселковом, станичном, местечковом) уполномоченном по народному образованию заканчивается оформление аппарата народного просвещения, одним концом своим упирающегося в самую низовую ячейку нашего административного деления. Все сельсоветы в своей работе выделяют специальное лицо, которое занимается вопросами народного образования данного села, которое отвечает за хозяйственное состояние просветительных учреждений деревни. Но и при учреждении должности уполномоченного по народному образованию места не имели точных указаний о правах и обязанностях такого лица. Инструкция заполняет этот пробел.

Согласно этой инструкции сельуполномоченный по народному образованию является ответственным перед сельсоветом, перед виком или райотделением народного образования (в районированных областях или губерниях) за хозяйственное состояние просветительных учреждений села и несет обязанности по хозяйственному обслуживанию просветительных учреждений, по хозяйственной подготовке зданий просветучреждений к началу занятий, по снабжению школ, по организации охраны зданий и имущества просветучреждений и т. д. На сельуполномоченного, кроме того, возлагаются определенные обязанности и заботы по делу развития

просветительной работы в селе, по учету культурных потребностей населения, по ликбезу, по борьбе с детской беспризорностью, по руководству работой культурно-просветительной секции сельсовета и т. д. Инструкция довольно точно определяет и права сельуполномоченного.

Об организации всесоюзного комитета по ознаменованию столетия со дня рождения Л. Н. Толстого

10 сентября 1928 года исполнится 100 лет со дня рождения Л. Н. Толстого. Огромное мировое значение творчества и деятельности Л. Н. Толстого заставляет уже в настоящее время готовиться к этому дню ряд общественных и культурных объединений и учреждений нашего Союза.

Насколько известно, даже за границей учреждаются особые национальные комитеты по ознаменованию этого дня.

Весь объем намечаемых торжеств делает необходимым создание соответствующего всесоюзного органа, в руках которого можно было бы сосредоточить все дела, относящиеся к этому событию, и при посредстве которого можно было бы организовать в плановом порядке все мероприятия, связанные с ознаменованием этого дня. Таким органом, по мнению коллегии, должен быть всесоюзный комитет при ЦИК Союза, объединяющий все центральные учреждения и организации, заинтересованные в организации юбилейных торжеств.

Коллегия утвердила проект положения о таком комитете на предмет представления его на утверждение ЦИК Союза ССР. Согласно проекту этого положения всесоюзный комитет должен себе ставить следующие задачи:

1. Руководство работой, связанной с популяризацией творчества Л. Н. Толстого (лекции, доклады, выпуск специальных изданий и пр.).
2. Привлечение к участию в юбилее представителей заграничных учреждений.
3. Разработку и утверждение планов расширения и реорганизации в связи с юбилеем всех посвященных Л. Н. Толстому учреждений (Толстовский музей; усадьба „Ясная Поляна“ с опытно-показательной станцией, больницей; Дом Льва Толстого в Москве; мемориальная комната в Астапове, отделы, посвященные Толстому в других музеях), а также новых учреждений, подлежащих открытию в связи с юбилеем.
4. Объединение подготовительной работы различного рода учреждений и организаций, выразивших желание принять участие в юбилее.
5. Разработку планов юбилейных торжеств, организуемых как в центре, так и на местах.

Вопрос о детских домах, обсуждавшийся в коллегии НКП, будет освещен отдельно.

НАРОДНЫЙ КОМИССАРИАТ ПО ПРОСВЕЩЕНИЮ

Пролетарии всех стран, соединяйтесь!

НАРОДНОЕ ПРОСВЕЩЕНИЕ

ВОПРОСЫ
ПОЛИТИКИ И ОРГАНИЗАЦИИ
НАРОДНОГО ПРОСВЕЩЕНИЯ

АПРЕЛЬ
№ 4

ЕЖЕМЕСЯЧНЫЙ ЖУРНАЛ НАРКОМПРОСА РСФСР

ГОСУДАРСТВЕННОЕ ИЗДАТЕЛЬСТВО
МОСКВА — 1927 — ЛЕНИНГРАД

ОГЛАВЛЕНИЕ

Стр.

VI ВСЕСОЮЗНЫЙ СЪЕЗД РАБОТНИКОВ ПРОСВЕЩЕНИЯ.

Народное просвещение в РСФСР (доклад А. В. Луначарского) 3
Народное просвещение в УССР (из доклада Я. П. Ряппо) 24
Э. Лунин.—На Всесоюзном съезде работников просвещения 33

ВОПРОСЫ СОЦИАЛЬНОГО ВОСПИТАНИЯ.

М. Эпштейн.—К вопросу о летней школе 48

ПОВЫШЕНИЕ КВАЛИФИКАЦИИ РАБОТНИКОВ СОЦВОСА.

С. Фридман.—Основные задачи повышения квалификации работников соцвоса 51
А. Дойников.—Опыт построения длительного плана летних курсов по повышению квалификации работников семилетки фабрично-заводского района 57

ДЕТСКИЕ ДОМА.

Е. Угарова.—К вопросу об опорных детучреждениях СПОН 69
И. Драпкина.—Больше внимания работникам СПОН 74

СРЕДНЕЕ ПРОФЕССИОНАЛЬНОЕ ОБРАЗОВАНИЕ.

Н. Вихирев.—Среднее профобразование в Северо-Кавказском крае 80
А. Каиров. О системе массовой сельскохозяйственной школы и перспективах ее развития 89

ВЫСШАЯ ШКОЛА.

Професс. *Б. Беккер.*—Производственная практика студентов вузов в 1926 г. 95
Н. Федоров.—Анализ учебных планов агрономических, землеустроительных сельскохозяйственных, инженерных и лесных вузов 103

ОРГАНИЗАЦИОННЫЕ ВОПРОСЫ.

М. Бойцов.—Методы инспектирования школы 112
А. Васильев.—Государственный бюджет Наркомпроса на 1926/27 год 117
В. Завадье.—О нормах амортизации школьного оборудования 124

ОБЗОРЫ.

М. Б.—В Коллегии Наркомпроса 130

ОПЫТ МЕСТ.

Н. Ильин.—Школы и специальные классы для трудно-воспитуемых детей . . 143

ЗА ГРАНИЦЕЙ.

Лабриола.—Начальное образование и всеобщее обучение в Италии 146
***—Начальное образование в Персии 153
М.—Радио-вуз в Германии 154

БИБЛИОГРАФИЯ.

З. Лилина.—Ориентировочный библиографический указатель методической и педагогической литературы для школ I и II ступени 155

LIBRARY OF CONGRESS
RECEIVED
SEP 21 1927
DOCUMENTS DIV

Главлит № 83684 Гиз № 20072 Тираж 3000 экз.

Типография Госиздата „Красный Пролетарий", Москва, Пименовская, 16.

VI ВСЕСОЮЗНЫЙ СЪЕЗД РАБОТНИКОВ ПРОСВЕЩЕНИЯ СССР

Народное просвещение РСФСР

(Доклад А. В. Луначарского)

Индустриализация страны и народное просвещение

Прежде всего, товарищи, позвольте мне остановиться на одном из самых важных вопросов нашего времени, с которого приходится начинать всегда, когда говоришь о народном просвещении. Это — вопрос о месте народного просвещения в нашем социалистическом строительстве. Этому вопросу мы в Наркомпросе придаем такое большое значение, что мы специально просили президиум ВЦИК на предстоящем Съезде Советов, который будет иметь место на-днях — 10 апреля — разрешить нам поставить доклад об общем состоянии народного образования в РСФСР. При чем мы имеем в виду этот доклад, в особенности, предназначить к тому, чтобы превратить наше убеждение, относительно места народного образования в социалистическом строительстве в государственный лозунг.

В настоящее время у нас есть все основания думать, что та точка зрения, которую я сейчас буду перед вами развивать, есть вместе с тем и точка зрения правительства. Во всяком случае, она, может быть, будет изменена в деталях, но, вероятно, она окажется устойчивой, принципиальной точкой зрения на дело народного просвещения после предстоящего Съезда Советов РСФСР.

Мы сейчас находимся в таком периоде, когда самые острые политические задачи, задачи организации советского строя, в общем и целом разрешены. Политическая революция в нашей стране кончилась. Власть принадлежит бесповоротно рабочему, опирающемуся на крестьянина. Поэтому и Ленин в своей последней статье о кооперации и говорил, что вопросы борьбы за власть отходят на задний план и на передний план выдвигаются вопросы культуры. В этой знаменитой статье Ленин говорит, что если бы наш народ после совершения изумительной революции, после того как власть принадлежит ему на шестой части суши с ее необъятными богатствами почвы и недр, если бы он, вместе с тем, овладел очень быстро и полно культурой, то нам было бы вовсе не трудно построить социализм.

Главное затруднение в деле построения социализма Ленин совершенно правильно видел в недостаточной квалификации голов и рук всего почти без исключения нашего населения, в особенности трудовых масс, которые при старом режиме были обречены на невежество.

Борьба за культуру, „Даешь повышенную квалификацию", — вот лозунг, который теперь перед нами стоит. Но, с другой стороны, мы знаем прекрасно, что есть лозунг еще более как будто громкий, и это — лозунг подъема самого хозяйства. Социалистическая революция — это не просто борьба за власть. Власть берется пролетариатом в свои руки,

чтобы реорганизовать хозяйство, чтобы вместо хаотического хозяйства дать нам планомерное хозяйство, социалистическое.

Две громадные задачи стоят перед нами: с одной стороны, суметь при нашем низком культурном уровне дорасти в смысле техники хозяйства до передовых стран Европы, а с другой стороны, придать нашему строительству тот планомерный характер, которого еще нигде не было, придать ему социалистическую сущность. Для разрешения этой задачи требуется чрезвычайно высокого уровня народное образование. Но Владимир Ильич в своей знаменитой статье „о кооперации" говорит: завоевание достаточного культурного уровня у нас затруднено двумя обстоятельствами: 1) тем, что мы неграмотны, что начинать-то нам нужно с очень низкой стадии, и 2) тем, что мы бедны. Между тем, говорит он, известная обеспеченность, известное количество материальных ресурсов необходимо даже для того, чтобы хоть как-нибудь начать это дело народного просвещения. Поэтому-то и нужно сказать, что абсолютно был бы неправ тот, кто сказал бы, что сейчас хозяйственные вопросы не должны занимать такого первого места, на какое они ставятся в настоящее время советской властью и что надо было бы, вместо этого, позаботиться о такой важной вещи, как народное образование. Ведь дело идет о том, чтобы базу, которую получили мы от царского правительства и которую восстановили, расширить. А расширение требует затрат основного капитала. Если бы мы оказались не в состоянии в первое время бросить большие средства в эту сторону для капитального нового строительства, то, конечно, провалились бы все наши начинания. И народное образование, если бы даже искусственно стали ему перекачивать средства, в скором времени оказалось бы без всяких ресурсов, ибо ресурсы растут только на хозяйстве.

Но точно так же был бы неправ тот, кто сказал бы: а поэтому народное просвещенае подождет. Давайте сейчас раздувать наше капитальное строительство — и баста!

Всякому бросается в глаза, насколько это неверно, ведь индустриализация предполагает все большее вовлечение в машинную технику, в высшую форму хозяйства рук и голов, от простого квалифицированного рабочего до инженера, экономиста и т. д.

Ведь интеллигенция, которой мы располагаем, и квалифицированные мастера, которых мы имеем, и рабочие высококвалифицированные умирают, выходят в тираж. Индустрия будет расти, нужна смена. На смену вместо одного придется поставить двух-трех, им придется работать не так, как в старину, а на более усовершенствованных машинах. Затем мы хотим и машины сами строить. И машины не только, которые делают ткани, а такие машины, которые сами строят машины.

Значит, мы должны будем мирным путем биться с индустрией западно-европейской, которая будет стараться обгонять нас. Кто кого? Если она будет обгонять нас, а мы будем отставать, то тогда трудно будет говорить о том, чтобы успешно пошло дело нашего социалистического строительства, как и развитие революции на Западе. Нам нужно их обгонять. Для этого нужно образование!

Если наши красные командиры индустрии, торговли и т. д. будут гораздо хуже подготовлены, чем те, которых выпускают немецкие и английские университеты, мы будем биты.

Между тем, как можно говорить о правильной постановке в вузах, если мы не будем говорить о притоках студентов и кандидатов в эти высшие учебные заведения, которых дают рабфаки, школы II ступени? Как мы можем говорить об этом, если мы знаем, что у нас все стоит на спине ликвидации неграмотности и школы I ступени? Это все связано

одно с другим, и в этом и заключается социалистическое хозяйствование и работа Госплана, чтобы не упустить из виду ничего того, что дает необходимые элементы для этого строительства. Правительство должно на это обратить самое серьезное внимание, чтобы не вышло как-нибудь так, что так наз. „непроизводственный" наркомат народного просвещения выйдет поставленным в число ожидающих очереди. Наш наркомат производит самый труд, квалифицированный труд — производителя всех ценностей. Он один из самых производственных, самых хозяйственных, экономических наркоматов и мы не можем допустить того, чтобы это забывалось хоть на минуту. Мы это говорим не потому, что нам голодно живется и что мы хотим выдвинуть вперед свое ведомство, а мы это говорим в интересах хозяйственного строительства.

Вот, товарищи, с этим именно мы и мыслим выступить на Съезде Советов, потому что встречается иногда такая постановка вопроса: есть наркоматы хозяйственные, а есть культурные: есть такие, которые дают кусок хлеба, сапоги, крышу над головой, а есть такие, которые дают культуру.

Латинская пословица говорит: сначала обеспечь жизнь, а потом философствуй. Это верно, но мы не говорим о культуре в смысле философии. Действительно, с этим можно было бы и погодить, а мы говорим о той культуре, которая входит в самое строительство индустриализации нашей страны. Нынешняя индустрия научна, она немыслима без науки. И сколько бы машин нам ни навезли, если у нас не будет квалифицированного машиниста, то и машины будут стоять дурами и мы дураками ходить около них.

Уже есть случаи, когда к нам выписывается и прибывает сложная печатная машина и стоит потому, что у нас нет подходящего рабочего и нужно выписывать его из Германии. Это будет повторяться, если мы не обратим серьезного внимания на то, чтобы мы могли поставлять таких людей, которые нужны для индустрии.

Бюджет народного образования

Отсюда вытекает отношение Наркомпроса к бюджету нынешнего года, этот бюджет, как правильно говорил в приветствии тов. Рудзутак, вырос на 20% с лишним. Трудно детально установить, на какой именно процент он вырос, но в этот рост включается та сумма, которая дана в виде возмездия за то, что в прошлом году давала индустрия и чего в этом году она уже не дает. Тов. Рудзутак был прав, и все мы должны зарубить у себя на носу, что бюджет всех наркоматов, не исключая военного, вырос в этом году меньше, чем наш бюджет. Это показывает ясно, что говорить о том, что правительство поставило Наркомпрос в задний угол, нельзя.

Если мы возьмем абсолютные цифры, если мы будем считать нынешние рубли в половинном размере от довоенных рублей, то мы фактически имеем государственный бюджет, равный довоенному. А почему так выходит, что, имея бюджет, равный довоенному, мы так бедны? Это происходит потому, что мы не можем вычеркнуть работу по ликвидации неграмотности, которая идет гораздо интенсивнее, чем шла прежде. Мы не можем вычеркнуть политпросветработы, которая раньше вовсе не велась. Мы не можем сказать: извольте, зажиточные родители, платить за своих детей, а кто не может платить, не учись в повышенной школе. Раньше это бывало, но теперь оплата обучения населения легла целиком почти на государство. Студенты не могут жить на свой собственный счет, им приходится давать огромную, многомиллионную сумму стипен-

дий (хотя на каждого студента и получается мало). Кроме того, нет частных лиц, которые имели свои собственные школы и содержали их: эти школы содержатся сейчас на государственный счет, мы их объединили. У нас исчезли во всех решительно учебных заведениях, в особенности в высших, их специальные средства. Если все это принять во внимание, то, конечно, довоенные ресурсы были выше наших, но государство, как таковое, несет не меньшую обузу на себе, на своем бюджете, и чем дальше, тем больше будет ассигноваться на просвещение. Поэтому было бы просто неверно, было бы политической ошибкой говорить о том, что бюджет народного просвещения забыт. И рост его, и абсолютные цифры, и даже продвижение в этом году показывают известные заботы, известное внимание центрального правительства к делу народного просвещения. Но вместе с тем, если мы вступаем в область широкой индустриализации, раз нам говорят: иди с таким расчетом, чтобы через 7 лет было всеобщее образование, чтобы в 3 — 4 года ликвидировать беспризорность, повысить качество школ по всей линии, и во II ступени и в вуз'е позаботиться о том, чтобы наука имела необходимые ресурсы для своего широкого развития, то само собой разумеется, нужно в ответ на это предъявить очень большой счет. Само собой понятно, что целиком и полностью таких средств никто не даст и не может дать, но ближайший бюджет должен быть бюджетом усилий со стороны всей страны для того, чтобы дать народному просвещению больше и значительно больше того, чем давалось до сих пор.

Вот для чего мы беремся за доклад на съезде и вот на какие результаты его мы рассчитываем. Само собою разумеется, что если в резолюции вашего съезда отразится эта точка зрения, то это будет плюс, потому что на Съезде Советов не пройдут мимо голоса всесоюзного учительства, здесь собравшегося.

Вопросы всеобщего обучения

Переходя к отдельным задачам нашего просвещенского дела, по соцвосу прежде всего, нужно сказать, что центральным заданием соцвоса является всеобщее обучение. Нельзя думать, что эта задача преждевременно поставлена, как бы не получилось здесь такой осечки, как с ликвидацией неграмотности, сроки которой мы несколько раз переносили и которые Совнарком вынужден был опять отсрочить, — нам говорят, не лучше ли было обратить внимание на качество школ, а не на количество их? Конечно, до чрезвычайности важно, чтобы школ было много, но если они ниже того качества, которое дает определенный эффект, то количество их не помогает. Поставленная ниже известного порога обеспеченности и благоустройства школа перестает давать людей грамотных, перестает их обучать, и тогда не важно, сколько школ было.

Конечно, никакого продвижения впредь не может быть без материального улучшения положения школ, в особенности наиболее бедных. Но, требуя от правительства средств на качество школы, мы, НКП и Союз, должны со своей стороны дать обещание использовать каждый рубль с наибольшим результатом.

Если говорить о школах, стоящих выше порога, о котором я говорил, то там учитель должен сказать, что качественное улучшение, хотя медленное, но возможно с каждым рублем; но у нас есть школы (трудно вычислить только их процент), которые стоят ниже этого уровня обеспеченности, и они могут сказать: мы, как школа, будем прозябать, пока вы материально не поднимете нас до минимально нормального уровня; мы бьемся, как рыба об лед, и не видим результатов работы. Однако

мы все же не можем сказать здесь: „лучше меньше, да лучше". Тов. Ленин в этом случае не одобрил бы нашу линию. Что это значит?

Если мы на 40% подняли охват количества детей по сравнению с 1913 годом, это уже большое достижение, но все-таки у нас по самому благоприятному подсчету около половины детей или, во всяком случае, 40% находятся за стенами школы. Можем ли мы рассуждать так, что нам дела нет до того, что миллионы детей еще без школы. Так рассуждать никоим образом нельзя. Если мы хотим тягаться с Европой, если хотим проявить себя как единственное истинно демократическое правительство, мы не можем говорить, что для счастливчика, живущего в передовой деревне или в городе, школа должна улучшаться, а для наименов, для глухих уголков, для бедной деревни — мы еще поживем и без школы.

Что наша задача проведения всеобщего обучения не выдумка, это видно из того, что мы идем почти в 4 раза быстрее, чем мы предполагали. Мы развернули определенный план нашего продвижения, по этому плану мы должны были в определенный срок открыть приблизительно 4 — 5 тысяч школ, а оказалось, что мы их открыли 17 тысяч. Что это значит? Мы форсировали? Мы приказали? Нет, население требовало, чтобы мы открыли эти школы, население не хочет считаться с 7-летним сроком. С этой точки зрения видно, что поставленная нами задача правильна, что нам нужно иметь в срок, который мы поставили перед собой, достаточную сеть для введения всеобщего обучения. И нам, конечно, нужно заботиться о том, чтобы эта школа была выше того уровня, ниже которого она, собственно, зря существует и только именуется школой.

Но на пути этого продвижения у нас лежат значительные препятствия, о которых я говорил на сессии ВЦИК по докладу о всеобщем образовании. Мы кое-каких обещаний, кое-какой поддержки добились, но не в такой мере, чтобы мы могли сейчас успокоиться. Есть много мелких трудностей, но два основных препятствия: школьное строительство и заработная плата.

Школьное строительство

В правительственном плане о школьном строительстве есть известные дефекты, на которые Наркомпрос много раз указывал. В течение 7 лет нам предстоит охватить вдвое большее количество учащихся, а создать полное количество новых школ и произвести капитальный ремонт существующих школьных зданий — лишь в 20 лет. Мы уже в этом году отстали на несколько миллионов по сравнению даже с 20-летним планом. На строительство не обращается достаточно внимания, и я констатирую, что пока эта проблема не разрешена. Нам говорят, что это такая громадная, миллиардная сумма, что распределить ее на меньший срок невозможно, но нужно найти какую-нибудь среднюю линию, нужно вызвать и самодеятельность населения, а не строить только из государственных ресурсов. От госбюджета можно требовать только некоторых добавок, остальное должно итти по местному бюджету. В некоторых губерниях может принять активнейшее участие и само население. Здесь нужна большая кампания — это не подлежит сомнению.

Когда Госплан говорит нам: смотрите, какие вы были пессимисты, ведь всеобщее обучение осуществится раньше 1934 года, — то мы на это отвечаем: наши школы наполняются детьми, но стены их трещат, потолки валятся. Обольщаться нельзя. Ход вперед должен заключаться не в том, чтобы работать в 3 — 4 смены в каждой школе. Ход вперед должен заключаться в том, чтобы мы эту школу ремонтировали, увеличивали ее приноровленность и увеличили самое количество зданий.

Заработная плата

Нам совершенно необходимо, с точки зрения государственных надобностей, а не только заинтересованности учителя, чтобы с будущего года дело подъема зарплаты шло более быстрым темпом, чем до сих пор. Мы, Наркомпрос, вносим сейчас в СНК предложение о 3-летних периодических прибавках, кроме нормального поступательного роста минимума зарплаты, об улучшении пенсионного положения, распространения его на школы II ступени в будущем же году. Все эти предложения будут переданы правительству. Мы надеемся, что многие из них будут приняты во внимание. Мы не можем ручаться за это проведение, потому что правительству придется принять во внимание всю совокупность нужд и ресурсов. Правительство с величайшей мудростью и осторожностью приступает к каждой такой вещи и дает то, что может, в результате взвешивания всех „за“ и „против“.

Во всяком случае, с точки зрения объективной, надо прямо сказать, что для того чтобы мы могли итти по пути введения у нас всеобщего обучения и превращения нашей школы в такую, которая будет давать действительно хорошо грамотного крестьянина и рабочего, для этого нам необходимо поднимать зарплату более быстрым темпом в ближайшие годы. Почему это так? А прежде всего потому, что у нас иначе может оказаться просто недохватка в учителях. Это до такой степени несомненно, что, можно сказать, мы непременно будем иметь убыль среди педагогов и не выполним плана расширения сети педтехникумов соответственно с расширением сети школ в нашей стране, если в ближайшем будущем не наступит то нормальное положение, которое Ленин ставил перед нашим государством, как его прямой и долженствующий быть быстро выполненным долг. Мы этого ждем и считаем, что Съезд Советов выскажется в этом смысле и даст прямую директиву, чтобы с бюджета будущего года темп роста зарплаты учителя ускорился.

Наконец, я хочу обратить внимание на нужды нацменьшинств. Я сейчас говорю исключительно с точки зрения введения всеобщего обучения. Нацменьшинства у нас самые разнообразные, вплоть до почти диких людей, и мы ведем национальную политику подлинного братства народов нашего Союза. Но мы не можем рассматривать дело так, что мы сами бедны, сами мало что знаем, дайте нам, русским, украинцам, вперед поучиться, а потом мы о вас позаботимся. Неверно. Мы должны заботиться, чтобы они быстрее нас развивались и нагоняли нас постепенно. Это в полной мере не выполняется, несмотря на то, что тут есть значительное продвижение.

Недостатки и достижения школы

Обращаясь к школе, как она сейчас существует, надо, конечно, отметить некоторые ее несомненые завоевания за последнее время, например улучшение успеваемости, хотя оно все еще неудовлетворительно.

Нас обвиняют в недостаточной устойчивости директив. Это есть известная выработка правильной линии опытным путем, тяжелым для нас и еще более тяжелым для вас, но ничего не поделаешь! Говорят, что мы требовали чрезвычайно много, но ведь мы осуществляем школу классовую, школу революционную, — задача очень трудная. Мы взяли прицел слишком высоко и потом с большой скорбью его снижали. Но во всяком случае мы приблизились к выработке тех норм, которые для нашего времени являются максимально возможными и действительно осуществимыми. Теперь дело за углублением работы.

Наши достижения по части самоуправления, детского движения бросаются в глаза. Когда мы говорим о нашей массовой школе, то достижения заслоняются часто просто нуждой. В школах же, которые поставлены в несколько исключительное положение, в правильно поставленных школах эти достижения гораздо заметнее. Опытно показательные учреждения существуют для двух целей: прежде всего для того, чтобы Наркомпрос и ОНО, у которых есть такие школы, могли судить, действительно ли при мало-мальски нормальных условиях их планы методического и организационного характера правильны. Другая сторона дела: то, что в опытной школе уже введено, является великолепным материалом для учителей, прибывающих в большом множестве в эти учреждения в виде экскурсантов, а также через всякого рода литературу, выставки, съезды и т. д.

Я должен сказать, товарищи, что в этом году Дания предложила нам устроить у нее показательную выставку наших достижений. Мы сделали эту выставку довольно быстро, и могу вам дать голову на отсечение, что у нас не было никакой мысли выкладывать товар лицом и в каком-нибудь смысле лгать. Мы предупредили датчан, что выдвигаем на этой выставке не то, что достигнуто в массовой школе, а то, что достигнуто в опытно-показательной школе. Те датчане, которые принимали эту выставку, были очень восторженно настроены. Она открыла им целый ряд абсолютно новых педагогических горизонтов, к которым могли бы быть глухи буржуа, но к которым педагог-специалист не может быть равнодушен. Он понимает, что это хорошо для ускорения развития ребенка. Эта выставка была чрезвычайно отрадна в том смысле, что показала, как развивается наша педагогическая мысль не только, скажем, в такой замечательной книге, как I том „Энциклопедии“, выпущенной вашим издательством, но на практике. И эта практика будет внедряться по мере того, как средства позволят.

Если у нас будут еще большие возможности, если будет меньше перегруженности учителя количеством учеников, лучшая зарплата, лучшее оборудование всяким учебным материалом школы, наша школа быстро перерастет европейскую школу, а это очень важно.

Однако недостатки нашей школы бросаются в глаза. Во-первых, эта самая бедность, которая в течение известного промежутка времени будет печальным спутником всей нашей педагогической работы и жизни. Здесь и плохие здания, недостача в оборудовании, запаздывание с отоплением, с отпуском необходимейших для существования школы пособий и т. д.

Наконец, есть еще один недостаток, который меньше обращает на себя внимания, — это недостаток социального состава нашей школы I ступени. Школа I ступени, обслуживающая крестьянских детей, не является законченной 4-леткой, т.-е. 4-летку, как таковую, кончает меньшинство из вступающих в школу. Если мы спросим себя, какое меньшинство, то оказывается, что это — меньшинство, приближающееся к кулацкому полюсу. Подсчеты в целом ряде губерний показывают почти совершенно одинаковую картину: школа в первой своей группе является бедняцкой с середняцким оттенком, потом она по составу своему приближается больше к середняцкому типу, а оканчивают школу зажиточные середняки, или полукулаки, или совсем кулаки, которые так или иначе умеют в эту школу проникнуть.

Это, конечно, недопустимая вещь. Правда, когда мы утверждаем в Наркомпросе, что это можно изжить путем помощи беднейшим ученикам, путем организации некоторых центральных и местных фондов, чтобы бедняку можно было дать обувь, одежду, — если она уж у него так плоха, что не позволяет посещать школу, — давать всякие учебные пособия

и т. д., то нам возражают — и возражают правильно, — что дело не только в этом, а в том, что бедный или низший середняцкий слой крестьянства очень скоро превращает ребенка в работника, и это его превращение в работника в семье делает посещение школы невозможным.

Очевидно, что, кроме материальной помощи, нужна активная пропаганда в крестьянстве, что остановиться на таком ничтожном образовании, да еще при таком кратком учебном годе, который имеется в деревне, в высокой степени печально.

То, что наша школа, которая должна была бы по преимуществу обслуживать бедняцкую часть, на что направлена работа всего нашего государства, оказывается в высших своих группах обслуживающей зажиточные слои, — это, разумеется, печальное явление, которое мы должны сигнализировать и с которым приходится посильно бороться, хотя это очень трудно.

Школа повышеннаго типа

Позвольте мне перейти к повышенной школе, которая у нас, в сущности говоря, является самой, можно сказать, тяжелой проблемой. Говоря о повышенной школе, я не имею в виду вновь созданную школу, скажем семилетку фабрично-заводскую, которую мы строим, подводя ее под фабзавуч, или школу крестьянской молодежи. Первые движутся медленно, но там, где они основываются, они являются самыми здоровыми школами, так как наилучше поставленные фабрично-заводские школы являются самыми близкими к марксистской школе, к идеалу школы, поставленной в живой педагогической связи с индустрией, с научно-поставленной техникой. Это — самая лучшая база. Маркс говорил, что педагогически поставленный фабрично-заводской труд плюс физкультура и общее образование, которое суммирует приобретенные знания, есть самое идеальное воспитание, которое можно только себе представить. И если бы дети пролетариев так все воспитывались, — то они очень скоро обогнали бы буржуазных детей со всеми их блестящими школами.

Школа крестьянской молодежи

Школа крестьянской молодежи тоже очень бедна, учитель в ней обыкновенно чрезвычайно молод и она на каком-то юру стоит, всеми ветрами обвевается. Но она так прекрасно затеяна, так хорошо продуманы основы ее работы, что она сразу даже при этой бедности выказала себя, как один из самых передовых типов школы, какие только существуют на земле. Я потому так хвалю эту школу, что имею на это полное право, ибо не мы — Наркомпрос — ее задумали, а задумал ее комсомол. Как видите, мы не хвалим тут самих себя. Комсомол продумал очень чутко основы этой школы и в значительной степени ее осуществил, правда, при нашей деятельной поддержке.

Дали бы побольше на местах денег, чтобы эта школа могла маломальски обернуться, и она будет подлинным рассадником с.-х. культуры в деревне, и притом социалистической.

О школе II ступени

Здесь случились большие напасти, в которых никто не виноват. Редко бывает, чтобы большие социальные напасти, касающиеся целых категорий явлений, случались по вине какого-либо лица или учреждения. Такие явления имеют свой социологический корень.

В чем дело? Ведь, когда революция совершалась, высшие учебные заведения были в руках крупной, средней буржуазии и высших, наиболее зажиточных, слоев мелкой буржуазии. Студенты, студентки этого типа не приняли Октябрьской революции. То были „февралисты“, если можно так выразиться. Они считали, что самодержавие низвергнуто (это были не монархисты, тех было меньше), что теперь нужно сговориться с буржуазией и с помещиками. А что именно такой сговор шел, ясно потому, что, как вы знаете, первое послефевральское министерство было составлено из Львова, Терещенко и Коновалова — помещика, банкира и фабриканта. Вот с ними сговорилась интеллигенция. Она говорила — мы получим особый простор, мы им будем нужны перед лицом уже осознающего себя народа, мы будем тем аппаратом, который медленно, но верно (лет, этак, в 100 или 150) приведет дело вообще в прекрасное состояние.

Так понимала интеллигенция свою роль. Она считала, что она — соль земли и несет в себе социальную ответственность за свой народ и т. д. А на попытки большевиков в Октябре взять власть в свои руки и осуществить диктатуру пролетариата она посмотрела, как на разбойничью выходку, и притом встретила эту попытку, как глупость. Во-первых, как она считала, это какая-то кучка воспользовалась тем, что государство пошатнулось, и хищной лапой хочет схватить царскую корону. Во-вторых, это глупо: большевики хотят опередить историю, а история повлачит их за ноги по мостовой до того места, где даже „по Марксу“ России надлежит быть.

Так думали меньшевики и правые эсеры и просто беспартийная, но прогрессивная обывательщина. Поэтому они относились к нам, как к преступникам, как к контр-революционерам слева. А мы-то всерьез, засучив рукава, собирались строить наше государство крепким, чтобы никто не посмел даже его пошевелить, оборонить себя путем каких угодно жертв, а потом начать осуществлять социализм. А для этого нужны специалисты высокой квалификации, свои ребята, которые были бы сердцем преданы революции. Что нам нужно было делать с этими студентами? В сущности, дело недалеко было от того, чтобы просто их выгнать, но этого мы не сделали. Раз кадровое офицерство мы заставили работать и при его помощи били их союзников в белых лагерях, то мы считали, что пролетарий достаточно серьезный мужчина, чтобы этих студентов запрячь в упряжку, хоть они и плохо будут везти, будут стараться спрятаться в кусты, но найдется рука, которая будет крепко держать вожжи.

Однако это похоже на то, что сказал Ленин. Он сказал: часто шофер везет нас не туда, куда мы хотим ехать. Это он говорил о спецах. Увеличивать количество шоферов, которые могут вести в овраг, невозможно. Отсюда задача — как можно скорее пролетаризировать вузы.

Но нельзя пролетария, нарезывающего гайки, сразу послать в вуз, сказав ему: учись в университете. Профессора говорили, что мы торопимся, но мы торопимся не глупо. Мы учредили рабфаки и много внимательно работали над ними, но в общем рабфаки были, конечно, ненормальным подступом к университету. Они не подготовляли сразу достаточно хорошо. Но кто же был достаточно подготовлен к великим задачам революции?

Вы помните, как нам против Мамонтова и всякой другой сволочи пришлось выставить нашу конницу, и как один меньшевик писал: „Посадили ткача на крестьянскую клячу и послали воевать с казаками“. А этот самый ткач, сидя на кляче, побил белого кавалериста. (Аплодисменты.) Товарищи, мы этого ткача посадили за учобу перед пробирками, микроскопами; пробирок он сперва много перебил, к микроскопу долго не мог приспособиться, но в конце концов научился. (Аплодисменты.)

Может быть, это было слишком смело и рискованно, но это было абсолютно необходимо.

Откуда же было брать квалифицированных специалистов? Может быть, из школ II ступени? Что же, походили, посмотрели на гимназистов, реалистов, видим — та же самая братия, по наивности, молодости еще более озверелая. Когда я приходил в ленинградскую гимназию, они поднимали шум такой, что нужно было иметь большую силу воли, чтобы не сбежать от этих обезьян, которые кривлялись в каком-то трансе. Брать этих самых в высшие учебные заведения?

Мы считали, как минимум, 9 лет общего образования, потому что человек раньше 17 — 18 лет не может определить, к какой специальности его тянет.

Скрепя сердце, нам пришлось снижать ее кое-где до семилетки. Но это было сделано потому, что мы бедны, и все же школу-девятилетку мы удержали и старались ее наполнить нашим содержанием. Школа II ступени марксистского образца — великолепная вещь. Когда мы подошли к ее задачам теоретически, в плане, это было очаровательно, потому что тут можно было развернуть новый, высокий тип школы. И неправ будет тот, кто скажет, что не нужна была наша декларационная работа. Это значит вторить Бернштейну, который говорил: цель — ничто, движение, путь — все. Нет! Цель нужно уметь ставить. Цель мы поставили перед собой, перед всей массой. Учительство и весь пролетариат мира понимает, что русский пролетариат, завоевав власть, построил нормальную схему той школы, которую можно назвать действительно пролетарской, социалистической. Но провести ее в жизнь было трудно, даже невозможно. Наполнить пролетариатом эти школы II ступени было трудно, потому что они были размещены в городах, где пролетариата немного, где в лучшем случае можно было набрать городскую бедноту. Поэтому социальный состав их даже на десятом году революции все еще неудовлетворителен.

При таком составе учеников, при оппозиции учителей, при чрезвычайной бедности, которая ударила по II ступени, потому что она дороже стоит, да еще при невнимании, антипатии к ней рабочих она застряла. Пролетарий говорил — не моя школа. Комсомольцы до сих пор еще говорят — это не наша школа, все что угодно — рабфак, фабзауч, школа крестьянской молодежи, но только не школа II ступени! И пролетаризацию они видят в форме лишения этой школы характера 9-летки, школы общеобразовательной и придания ей на украйнский лад характера школы профессиональной.

Вот каким образом оказалось, что эта школа попала в тяжелые материальные условия, а требования к ней предъявлялись высокие.

Далее, если в вузы будут брать других, так как эти ученики школы II ступени по социальному положению пока непригодны, — куда же эта школа ведет? Ведь, товарищи, общее образование ничего не дает в смысле законченного человека, общее образование дает полуфабрикат, хороший, может быть, но полуфабрикат. Может быть, из хорошей глины можно сделать не печные горшки, а фарфоровый сосуд для тончайших химических работ, но нужно сделать этот самый инструмент, сосуд, а как глина, она никуда не годится. Общее образование не дает мастерства, не дает специальности и, значит, никак не вооружает для жизни, оно только подготовляет для специального образования.

Что же получилось? Получился тупик. Кончивший эту школу не мог пройти прямо в жизнь и предложить свои руки, потому что руки неумелые, а в вуз нельзя. В течение долгого времени это так и было, и мы не знали, как выйти из этого тупика. Правда, тупик сейчас не так

абсолютно замкнут, сейчас 20% кончающих школу II ступени попадают в вузы и, вероятно, больший процент будет попадать в будущем, но во всяком случае 80.000 кончающих мы ни в вузы, ни в техникумы не вместим. Добрая половина будет спрашивать нас, для чего же кончать девятилетку, когда не дают дальнейшего образования, ведь сейчас для жизни не гожусь, потому что специализации нет? Отсюда для того чтобы эту школу спасти, решили придать ей профессиональный уклон. Конечно, тут возможны разные суждения. Одни родители говорят: мы хотим, чтобы наши дети прошли в вуз, давайте держать курс на подготовку в вузы. Чем лучше будет подготовка приноровлена к требованиям, тем большее количество учеников II ступени будет попадать в вузы. Другие не попали, — ну, что же, это как лотерея — один выиграл, другой нет, пойдут самые способные, но не мешайте нашим детям вашими уклонами, нужно подготовить их, натаскивать на то, что требует профобр, а вы с уклонами мешаете!

А другие иначе говорят: мы хотим, чтобы нашим детям по окончании II ступени можно было получить кусок хлеба. И мы приветствуем профуклон, потому что он дает реальный кусок хлеба, мы знаем, что окончившие ученики II ступень МОНО разместились очень не плохо в этом году на разной работе.

Что это значит? Это значит, что они говорят: не мешайте нам с вашим общим образованием, уменьшите эту броню, всячески сузьте ее. Мы говорим, что тогда никто не будет попадать в вузы. Ну и что ж, отвечают они нам, мы в вузы и не стремимся. Тут мы встречаемся с двумя уклонами: один — преимущественно пролетарский, другой — служащих. Служащие, главным образом, хотят попасть в вузы а пролетарии хотят получить профессиональное образование, но это не всегда так. У меня бывали такие случаи, когда ко мне приходили рабочие делегации, которые хлопотали за своих детей из школы II ступени, чтобы можно было им полегче попасть в вуз.

Итак, нам приходится стоять перед двумя трудно совместимыми задачами. Есть еще одна возможность, очень тяжелая, и, пожалуй, неприемлемая: некоторые школы-девятилетки выделить, как подготовляющие в вузы, а другие оставить спецкурсами на московский лад, но это приведет к огромным трудностям при наборе детей.

При этом условии приходится иметь несколько ублюдочные формы. Забронированный минимум мешает профуклону, а профуклон мешает забронированному минимуму. Зато известное количество наиболее одаренных проходит в вузы, а остальные не остаются на мели и все-таки получают кусок хлеба. На это Наркомпрос хочет держать курс. Во всяком случае надо немедленно повышать школу. Мы уже приняли соответствующую резолюцию и войдем в соответственные инстанции, потому что, к сожалению, местный бюджет находится вне нашей зависимости, и нам приходится в отношении его нажимать через другие правительственные учреждения, которые могут решить этот вопрос.

Далее Главпрофобр должен был поступить так, как он и поступил, когда правительство сказало: у тебя спец выходит очень жидкий из твоего вуза. Надо значительно более подковать его, он должен быть более высокой квалификации. Главпрофобр понял, что для этого нужно принимать в вузы с большим разбором, принимать наиболее подготовленных, не засоряя вузов настолько мало подготовленными студентами, что они мешают другим и сами не получают никакой пользы. Главпрофобр выработал программу-минимум и сказал если кто хочет заниматься, то он должен знать вот эту программу. И вуз будет сам проверять — знает ли он ее или нет. Иначе Главпрофобр со своей задачей не справится.

Нужен известный фильтр, это — государственная необходимость. Мы можем сделать некоторое понижение для нацменьшинств, дать некоторое преимущество рабочим и крестьянам и их детям, но в пределах этого минимума, чтобы они не сделались мучениками и бельмом на глазу в вузе, как это часто бывает. Мы подвергли испытанию и рабфаковцев.

Что же оказалось? А оказалось то, что программа Главпрофобра не совпадает с устремлением школ и с той программой, которая была поставлена для школы II ступени, ученики не в ту сторону учились и немного не доучились до того уровня, который нужен для Главпрофобра. Правда, если сообразить, что каждый ученик в школе II ступени стоит в 5 или 6 раз дешевле рабфаковца, то можно сказать, что то количество, которое прошло в вузы в этом году, можно поставить в плюс школе, которая расходует на каждого ученика в 16 раз меньше, чем до войны.

Школа II ступени очень запущена по тем причинам, о которых я говорил раньше, и когда она вновь становится одним из важнейших каналов в вуз, которому дает почти 30% студентов, то приходится обратить сугубое внимание на это. Мы в Наркомпросе поставили задачу: с одной стороны, сговориться соцвосу с профобром, чтобы соцвос давал те предметы и в таком объеме, которые требует вуз, а вузу приспособиться к соцвосу. Разрыв должен быть ликвидирован.

Вторая причина, почему нужно поднимать школу II ступени, заключается в том, что это чрезвычайно важная школа, которая потом, когда произойдет оздоровление по всей линии, сделается главным и единственным каналом для прохождения в вуз. При правильном положении вещей, когда мы приблизимся к одноклассовому обществу, это, естественно, будет так.

А разве население и теперь отворачивается от школы II ступени? Наоборот, население предъявляет колоссальные требования к школе II ступени. Я проезжал через город Грозный, когда там совершился „грозный" бунт родителей, они пришли с требованием, чтобы их детей брали в школы II ступени, которые были переполнены. Родителей удалось удовлетворить только в некотором проценте. Петиции горожан и крестьян в этом отношении одинаковы. Мы имеем огромное количество крестьян, которые приходят с такого же рода петициями.

Страна растет в культурном отношении, она требует повышенного образования. А что мы видим? Учитель из школы II ступени бежит. Мы имеем в школе II ступени 13—14% учителей с высшим образованием. Это же ужасно. При этих условиях мы не можем требовать, чтобы школы давали какие-нибудь желательные результаты и желательных учеников. Надо привлекать в школы людей из педагогических вузов или из каких-либо других вузов, которые прошли известный педагогический курс, людей достаточно квалифицированных. Раздаются речи, что учителя II ступени могут подработать, могут довести свое жалование до 100 — 150 рублей. Конечно, это могут учителя городские. Таких учителей очень немного. Это старые учителя, у которых имеются знакомства, известная репутация, они действительно зашибают деньгу, правда, при страшном перенапряжении сил и времени. Но это не есть доказательство того, что мы можем пройти мимо этого явления равнодушно. Факт остается фактом. Учитель бежит.

У нас часть просвещенского моста подгибается, грозит провалом, надо принимать меры.

Беспризорные и детдома

Вопрос с беспризорными в худшем случае стабилизировался. Может быть, количество беспризорных даже несколько убывает, тем не менее, эта язва на нашем теле остается горящей. Право правительство, когда оно выдвигает задачу как можно скорее эту язву ликвидировать. Ликвидация детской беспризорности, как рекомендуют некоторые, может итти и удешевленным путем, путем раздачи беспризорных детей кустарям, крестьянам и т. д., сразу или после некоторого пребывания их в детдомах. Тем не менее, детдом остается главным аппаратом по ликвидация беспризорности. Конечно это дорогой аппарат. Отсюда законное стремление уменьшить штаты, его обслуживающие, уменьшить самое количество детдомов. Мы, к сожалению, видим эту тенденцию всюду на местах, даже в Москве. Между тем, мы убеждаемся сейчас, что мы с этим делом не справимся, если мы сеть домов будем уменьшать и будем уменьшать напряженность внимания общественности, в том числе и советов и их исполкомов.

Все же во многих местах отмечается перелом в лучшую сторону. Я мог бы доказать вам это цифрами. Наши дети в детдомах сплошь учатся в школах, устраиваются в неплохие для них мастерские. Мы распределяем очень значительное количество их на работу или в соответственные учебные заведения, фабзавучи, техникумы и т. д. Для них открыта броня. Я в последнюю поездку свою по разным местам России прежде всего справлялся, как идет дело, и должен сказать, что местами было грустно. Свертывание сети привело к жестокому изгнанию детей, но во многих местах, можно сказать, положение значительно улучшилось. Не отрицая раздачи детей по семьям и т. д., признавая необходимым после известного возраста переводить их из детдома в жизнь, мы все-таки должны защищать детдома от того третирования, которому они сейчас кое-где подвергаются.

Дошкольное образование

Важность дошкольного образования нами всеми признается. Мы знаем, что раскрепощающаяся крестьянка видит в детсаде своего помощника, который раскрепощает ее от ребенка, в то же время воспитывая этого ребенка и устраивая его, а это дает ей возможность жить общественной жизнью. С другой стороны, мы понимаем, что наша школьная система без корней, она должна опираться обязательно на детсад. Ребенка государство обязано воспитывать с того возраста, когда легче всего его лепить по образу и подобию, требуемому историей на этой стадии развития. Но сейчас мы не можем требовать какого-либо повышения ассигнования на дошкольное образование со стороны центрального бюджета или местного, это было бы несвоевременно. Нельзя все сразу наваливать на лодку, она потонет. Мы считаем важным, мы об этом будем говорить и на Съезде Советов, привлечь к этому внимание населения и дать такую организацию этой инициативе населения, чтобы она привела к наилучшим результатам.

О дисциплине в школе

На последней московской губконференции меня поразило значительное выступление педагогов и технических служащих, которые выступали там как родители, с жалобами на падение дисциплины в нашей школе и на недостаток воспитательных приемов воздействия на детей. Я думаю, что это в значительной степени верно. Если в более высоком возрасте нам приходится так серьезно бороться с хулиганством и если мы, конечно, детскую шалость или детскую недисциплинированность хулиганством не назовем, потому что это совершенно другое явление, то тем не менее распущенность, которая наблюдается в некоторых кругах нашей молодежи, имеется и у подростков. Наша — школа ласковая, мы воспрещаем

драть детей за уши, бить по рукам, сажать в карцер и т. д. Очень интересно: когда в Германии было проведено запрещение телесных наказаний в школе, то союз немецких учителей сильно возражал против этого, заявляя, что воспитывать ребенка без телесных наказаний нельзя. Я не немецкий учитель и смотрю на это дело иначе. Но, конечно, и я считаю, что вопрос дисциплины — трудное дело. Конечно, когда применяются такие суровые меры, они ломают характер ребенка, они отбрасывают его от учителя, они воспитывают в нем, так сказать, маленького раба, но часто нужно большое искусство учителя, чтобы он мог дисциплинировать несколько чрезвычайно нервных и подвижных детей, чтобы можно было с ними работать. Это дело очень трудное. Я помню, как в одну из первых моих поездок, когда я приехал в Красное Село, ко мне пришел крестьянин, очень почтенный, седобородый и сказал: „Не нравится мне твоя школа: во-первых, дети гуляют, поют, а не учатся, во-вторых идолов лепят (лепка из глины) и, в-третьих, когда я внуку дал подзатыльника, он заявил, что советская власть бить не велит; а ведь они и бога не боятся, что же из них выйдет". Конечно, советская власть бить не велит, хотя это, по мнению старого поколения, самый простой и верный способ, и наши учителя подчас очень склонны какому-нибудь шаловливому дьяволенку дать затрещину. Мы знаем, что лучшей мерой против шалостей является вовлечение в живую творческую работу детей, хорошая организация школьного отдыха и т. п. Мнение, что это может сделать только талантливый учитель, неверно. Хорошо подготовленный учитель и без таланта может это сделать, но в правильно поставленной школе. А если у него мало ресурсов, то действительно он должен быть семи пядей во лбу, чтобы уметь все организовать и не допустить детей рассеиваться и шалить.

Необходимо опираться прежде всего на организацию самих детей и в этой детской организации провести самодисциплину, необходимо привлечь к этому делу и общественное мнение, которое было бы в помощь учителю, а затем постепенно улучшать самую работу школы. Отметить непослушного, переходящего границы школьника, отсылать из школы — это фактическое исключение, это тоже никуда не годится, и иногда просто руками разводишь, когда встречаешься с такими фактами. Вопрос очень сложный и разрубить его сразу нельзя. Здесь необходим ряд мер: организация детей, опора на их самодисциплину, увеличение интереса к работе и увеличение числа воспитательных элементов.

Рабфаки

Говорят, рабфаки отжили свое время. Зачем теперь рабфаки, когда школы II ступени улучшились в смысле социального состава? Поднимайте, крепите их и пусть по естественному коридору люди идут в вузы. Не нужно, чтобы они лезли по временной пожарной лестнице через окна.

Такая постановка вопроса неверна. Все-таки до сих пор рабфаки дают нам самую лучшую часть чисто пролетарского студенчества. Но 3-летнее обучение на рабфаке становится все более трудным. Не в том дело, что „ах, нашим рабфаковцам очень тяжело усваивать всю сумму знаний, нужную для студента", а в том дело, что сам рабфаковец сильно изменился.

Когда зарплата рабочих была очень низка и когда было значительное количество пролетариев, энтузиастически настроенных во время революции, то они говорили: „Прежде всего я хочу выйти в специалисты для того, чтобы взять в свои руки страну". Это были люди, много пережившие, взрослые, много читавшие, прошедшие еще до войны существовавшую тогда школу для взрослых. Они шли, голодали, холодали, но шли в рабфаки, они представляли собой исключительный человеческий материал. Теперь такой взрослый рабочий редко пойдет, он, пожалуй, совсем не пойдет туда. Почему у нас уже возникло 8 рабочих университетов и будут возникать новые? Потому, что такой рабочий предпочитает эту форму занятий, где его не гонят вперед, где нет точной установки, где он растет умственно в свободной обстановке. Поэтому на рабфак идет молодежь. Молодежь, которая окончила 4-летку и очень редко 7-летку и которая чрезвычайно плохо подготовлена. Эту молодежь мы в 3 года подготовить не можем. Поэтому мы сейчас представили правительству предложение о превращении рабфаков в учебные заведения с 4-летним курсом. Пойдет ли на это правительство — мы не знаем, но мы считаем, что это вытекает из нынешнего положения.

Вузы

Здесь мы встречаемся с целой серией вопросов. Начну с метода обучения. Нам часто говорят так: „Вы нас с методами, программами, с учебными планами замучили. У вас беспрестанно возникают новые. Вы в Наркомпросе нервничаете, придумываете разные фасоны, разные программы, а нам просто смерть: только мы приспособились к выполнению ваших программ в вузах или даже в школах II ступени, I ступени, только мы прицелились к выполнению этого дела, как вдруг — бац! — опять новая установка. Вы так совершенно затормошите нас".

Это главное обвинение, которое постоянно против нас выдвигается. Может быть, если бы на нашем месте в Наркомпросе сидели „быстрые разумом Невтоны", они сразу прицелились бы, но мы не могли и думаю, что на нашем месте редко кто бы мог это сделать. Задача была грандиозная: нужно было старую школу радикально пересоздать. Если революция хочет поставить народное образование по-своему, то она не должна оставить от старой школы почти камня на камне в смысле метода подготовки и в значительной мере в смысле самого содержания учебы.

Поэтому естественно, что в первое время революционного творчества прицел был взят высокий. Не только мы, но и компартия, и правительство, и общественное мнение пролетариата, и сами пролетарские студенты по отношению к вузам, например, требовали радикальной перемены методов. Говорили: переходите на коллективный Дальтон-план, на лабораторный план. Мы не хотим старых лекций, которых мы часто не понимаем, а спросить разъяснения трудно и т. д. Дайте нам настоящую практику. Пролетарий привык к практике, а чисто абстрактно мыслить, следить за чужой мыслью ему трудно, не этим он занимался в жизни. Со всех сторон было такое давление. И поэтому мы брали довольно высокий прицел, а потом приходилось спускаться. Сейчас последние учебные планы мы фиксируем, как обязательные, минимум на 5 лет. Мы, однако, не ручаемся, что не придется что-нибудь поправить. Мы установили приблизительно по 50% для лекционных и новых методов. Нам говорят: не могли же вы не понять, что новые методы потребуют больше средств. Почему же вы их предписывали, не давая в то же время денег? Мои коллеги по Наркомпросу могут сказать, сколько раз я задавал себе, и им, и всей стране этот вопрос, когда вводились эти методы. Мы увеличиваем труд учащего персонала, создавая группы достаточно маленькие для большей продуктивности работы. Мы естественно должны увеличить наши расходы на учебную часть. А мы этого сделать не можем. Так обстояло дело.

С одной стороны, нам во что бы то ни стало надо было ввести

новые методы, потому что наших студентов не удовлетворяли старые методы, а с другой стороны, денег не давали, потому что их ни у кого не было. Надо было говорить так: вводите и ждите, что, может быть, в будущем году или еще когда-нибудь будет легче. Это—революционная необходимость, которая часто приводила к тому, что мы батальоны и батареи в дни гражданской войны оставляли без хлеба и говорили: „Сражайтесь, а хлеб будет, может быть, через 3 дня или неделю". Кто не знает, в какое положение был поставлен Наркомпрос!

Вы скажете: „А, перехватили!" Но перехватить категорически требовала жизнь. Сейчас нам в некоторой степени удается приноравливать это дело к жизненным условиям, не оставляя в то же время в старом положении.

Как я уже сказал, мы теперь ставим условием наши учебные планы, но не можем ввести новых учебных планов, наиболее удобных, по нашему мнению, сразу на всех курсах. Учебные планы пошли в вузы. Вузы сделали замечания и возражения. Мы столковались от вуза к вузу и будем теперь вводить эти планы с первого курса. Нам хорошо известно, что такие твердо установленные учебные планы дают возможность перейти на твердый штат и распределить все части учебного плана по тем работникам, которые будут это вести. До сих пор был очень запутан существующий у нас порядок — он допускает ряд всевозможных совмещений и существование фантастически лиц, были лица „штатные" и лица „живые". Точного представления о состоянии штатного состава учебного персонала у нас не было. С переводом на твердые оклады мы сможем этого достигнуть, но мы не можем перейти к ним сразу, мы будем это делать из года в год. Сейчас мы совершенно вплотную приступаем к этой работе. Можно ли было это сделать раньше, — я не знаю; об этом очень трудно судить. Мы пришли к этому тогда, когда для нас достаточно выяснились физиономии профессуры и студенчества и задачи, которые стоят перед страной, и тогда вырабатывали нужные учебные планы. Только после этого можно было приступить к той важной реформе, которая в значительной степени улучшит и положение самой профессуры.

Конечно, положение профессуры, положение среднего учительского персонала в вузах, положение технического персонала неудовлетворительно. Оно не дает возможности правильно выполнять своих обязанностей и очень сильно отстает от довоенного уровня. Здесь нужны соответственные усилия, и Совнарком принял по отношению к ученым Главнауки — и предполагает сделать это и в отношении ученых вузов— решение позаботиться в будущем году об увеличении их содержания.

Остро стоит перед нами вопрос студенческий. Исключительно остро потому, что жилищные и бытовые условия жизни студентов очень тяжелые. Правда, государство тратит чрезвычайно большие средства на стипендии. Мы даем в общем 50% стипендий и никак не можем дать меньше при том большом количестве студенчества, которое нам потребно и которое мы уменьшить не можем, потому что оно приблизительно спланировано с потребностями страны. Мы вынуждены тратить большие миллионы, а между тем студент находится в тисках трех противоречий: от него требуется усиленная работа академического характера, выполнение своих общественных обязанностей, которые часто очень плохо организованы и требуют огромного количества времени, и, в-третьих, забота об отдыхе и своем здоровье. И это грозит тем, что некоторые из них окажутся калеками, а некоторые не будут успевать, некоторые будут забывать свою связь с своим классом и уходить в чистый академизм и т. д.

Вопросы бюджета времени, урегулирования всех требований студентов постоянно перед нами стоят и постоянно нами разрешаются. Но жизнь

постоянно до известной степени их сносит и в то же время учит. Мы знаем, что сейчас по линии и партийной и комсомольской раздается чрезвычайно верный лозунг: „Первый социальный долг студента—учиться". Это не значит, что он может уклониться от того, чтобы жить общественной жизнью в нашей стране, но он должен жить ею в меру возможностей, которые представляет ему его прямой долг, — не быть дармоедом за счет государства и не развивать из себя негодного спеца. На этом мы настаиваем, и это есть тот поворот, который за последнее время заметен по всей линии.

Педвузы

Здесь положение особенно трудно. Мы не думаем менять тип учебных планов, который нами положен сейчас в последнее время в основу дальнейшего развития педвузов. Мы при нашем ГУС'е собрали очень большое заседание, которое продолжалось два дня и на которое была привлечена профессура и студенты педвузов, — очень широкое совещание со множеством знатоков этого дела. Там мы прощупали все противоречия этого типа учебных заведений. Мы прекрасно знаем, что кроме общих недостатков в педвузах, есть еще и некоторые специальные недостатки, которые вытекают из широты задач, которые мы вынуждены перед ними ставить, потому что студент педвуза должен приобрести по трем линиям специальные знания, и все они очень серьезны. Он должен знать предмет, который будет преподавать, он должен знать педагогику и он должен знать марксизм. Без этого студент не годится. Наш новый учитель высшей квалификации не может существовать без этих трех условий, а объединить эти три условия необычайно трудно. Вероятно, в будущем мы научимся так притачивать одно к другому, так одно к другому притирать, что, в конце концов, эта трехъединая программа будет выполнима. Но сейчас она чрезвычайно тяжело давит на студента. Наши программы вообще перегружены, и мы их постоянно по всей линии стараемся разгружать. Я думаю, что тут на нас не будут особенно сетовать, если мы и в будущем еще раз будем разгружать и ГУС'овские программы и, может, программы наших вузов, потому что такие изменения вряд ли кто примет за дерганье. Мы просто будем облегчать ту или иную поклажу, которую приходится нести. А снижать приходится, потому что если и жалко сбрасывать, то жизнь учит, сколько приблизительно можно действительно дать нагрузки в наше время. На глаз скорее перекидываешь, чем не докидываешь, потому что задачи революции слишком велики и обязывают нас к известному максимализму.

Техникумы

Только в последнее время мы смогли добраться до вопроса о техникумах и только теперь принимаем меры, чтобы эта тоже очень запущенная в силу нашей бедности форма народного образования ожила. Здесь мы вводим и даже будем умножать количество и высоту стипендий для студентов, будем увеличивать размеры вознаграждения преподавателей, улучшать учебную обстановку. За последние годы кое-какое продвижение по этой линии нами сделано. И в дальнейших наших представлениях в бюджете будущего года техникумы займут видное место.

Педтехникумам мы придаем особое значение. Мы даем педтехникумам пропорционально большое количество стипендий, чем другим, для того, чтобы привлечь сюда возможно большее количество способных студентов.

Фабзавуч

Беда заключается в том, что здесь мы имеем двух хозяев: с одной стороны, Наркомпрос, который является руководителем по отношению учебной части, и с другой стороны — хозяйственным руководителем и в некоторой степени техническим является Совнархоз через органы управления завода, при которых фабзавуч и находится. Хозяйственники часто устремляют свои усилия к тому, чтобы сделат ФЗУ возможно более дешевым, возможно более точно приноровленным к натаскиванию на определенные трудовые приемы. Мы же считаем, что ФЗУ есть школа, которая должна дать нового пролетария, такого, который, по нашей мысли должен быть достойным заменить своего сознательного отца. Поэтому мы в ФЗУ стараемся отстоять известную долю общего образования, марксистского, политического образования и т. д.

На этой почве происходят серьезные столкновения. Несколько раз ФЗУ хотели от нас отнять и мотивировали, что они, мол, там фантазируют по этому поводу, а нам нужно подешевле получить достаточную квалификацию токаря или слесаря, и это должно быть поставлено на первый план. Но наши высшие органы становились до сих пор на нашу точку зрения и сейчас это положение хотя еще внушает опасение, но тем не менее, самые большие трудности лежат уже за нами.

Политпросветработа

Раздаются жалобы, что работа Политпросвета в некоторой степени в последнее время затирается. Это — факт, доля Главполитпросвета, которую он имеет в местных бюджетах, относительно падает.

Надо сказать, что это — печальное явление, ибо политпросветработа нам необходима, мы не можем отказаться от работы над взрослыми. Мы не можем говорить, что воспитываем только нового человека, а взрослые уже обречены. На ближайшее время судьбы определяют взрослые.

В частности, у нас есть несколько ликвидаторское отношение к работе по ликвидации неграмотности. Есть такие ликвидаторы ликвидации неграмотности. Есть некоторое равнодушие к ликвидации неграмотности, которое вызывается тем обстоятельством, что мы с каждым годом все больше наталкиваемся на известное сопротивление взрослого населения деревни. Мы подходим к такой толще, которая наименее понимает важность ликвидации неграмотности. Кроме того, мы убедились, что такое сравнительно поверхностное обучение (больше этого мы дать не можем, хотя у нас и поставлена работа с малограмотными) дает сильные рецидивы.

Наконец, особенно важным явлением, которое сразу нельзя было учесть, является то, что на ликпунктах мы имеем главным образом такое население, которое мы не предвидели в нашем плане. В нашем плане мы предвидели ликвидацию неграмотности взрослых, начиная с 18 лет, а туда хлынули подростки, хлынул полуребенок. Заметно еще и такое явление, что когда, скажем, подросток посещает ликпункт, то взрослые из него улетучиваются. Достаточно появления некоторого количества сыновей, чтобы отцы махнули руками и сказали: зачем мы вместе с ними будем сидеть и грамоту толочь, и уходят.

Между тем мы не можем отвернуться от этого колоссального явления. Ведь такой подросток остался в смысле учобы беспризорным, этот переросток, который, может быть, школу не прошел совсем, или прошел так неудовлетворительно, что позабыл грамоту, — хочет ее приобрести или возобновить. И поэтому мы сдвигаем эту работу сюда, в эту область.

Мы не можем не констатировать также, что во многих местах вызвало крайнее недоразумение такое положение: общая школьная сеть редка, а сеть ликпунктов оказывалась не совпадающей с нею. Например, мой коллега, нарком Татарской республики, говорит, что во многих губерниях ликпункты есть, а школ нет. Он спрашивал, не нужно ли разрешить школы однолетки, потому что иначе некоторые крестьяне говорят: моего сына не учите, а ко мне лезете. Научите сына, а потом уж меня. Как против этого возражать? Конечно, там, где заведомо остаются неграмотными дети, там это является пародоксальным. Все эти причины подмывают интерес населения к ликвидации неграмотности, несколько сносят вниз по течению. В решениях Совнаркома, принятых по нашему последнему докладу и напечатанных, указываются новые, более медленные, но более верные пути ликвидации неграмотности, даются новые сроки, которые на этот раз могут быть выполнены. Теперь-то мы научены опытом, знаем, чего можно добиться, чего нельзя.

Очень интересно такое явление. Главполитпросвет указывает, что избачи, помимо разных других неприятностей, имеют летучий стаж — прыгают, можно сказать, как блохи (смех) по всему лицу земли, чего учитель не делает — он больше сидит. Это дело придется урегулировать, может быть, в другом порядке, так как очень часто избачи являются партийцами, комсомольцами. Но Главполитпросвет просил меня поговорить об этом и на Съезде, также поставить вопрос о необходимости уравнять избачей с учителями в смысле жалованья. Я должен сказать, почему я ставлю этот вопрос здесь. Я ставлю вопрос потому, что некоторые лица из нашего правительства совершенно определенно заявляли, что это вряд ли желательно, потому что работа избача гораздо более легкая, что обидно для деревенского учителя такого рода сравнение. Интересно было бы по этому вопросу слышать голоса с мест избачей и учителей, потому что я сейчас в некотором недоумении — стоит или не стоит.

(Голоса: Стоит.)

Очень немного, хотя это и важный вопрос, приходится мне остановиться на нашей клубной работе. Это тоже по линии политпросвета. Задачи клубные у нас огромны — нужно поставить на подлинную высоту рабочие клубы и в особенности клубы молодежи. Это, конечно, самая важная форма борьбы с хулиганством, упадочностью, которая у нас проявляется. Здесь у нас имеется некоторая неразбериха между Культотделом ВЦСПС, союзами вообще и между Главполитпросветом и его органами на местах. Идет уже долговременная тяжба между теми и другими. Я не представляю, что мы должны добиваться полной передачи Политпросвету руководства клубами — вряд ли от этого получатся большие результаты, да и вряд ли согласится ВЦСПС выдавать средства союзные, без руководства. Но мы будем добиваться более точного согласования дела, потому что главполитпросветские органы проделывают огромную работу по части повышения клубной жизни, и потому, что эта клубная жизнь сейчас дичает, идет не по той линии, по которой должна итти, страдает целым рядом дефектов.

Главнаука

Мы имеем чрезвычайно большое продвижение здесь. Несомненно, что ученые работали и работают сейчас с очень большой результатностью. Я бы мог указать на большое количество молодых ученых,

которые выдвинулись, на большое количество трудов и открытий, которые сделаны, на большую готовность, с которой идет наш ученый мир к тому, чтобы принять участие в нашем социалистическом строительстве. Все это весьма показательные явления. Не далее, как вчера, я столкнулся с фактом действительно поразительным, он поразит, надеюсь, вас всех. Этот факт заключается в том, что мы в прошлом году имели в $2^1/_2$ раза больше ученых изданий всякого рода, чем в любой довоенный год, и что все эти книги очень легко разошлись в стране, несмотря на то, что Госиздат еще не научился или не может делать книгу дешевой. Это в стране, о которой говорим, что она очень бедна, в которой нищие студенты и ученые. Нам демонстрировали специальные труды, которые вначале Госиздат думал издать в 600 экз., и вдруг — издание идет за изданием и расходится 10 — 20 тыс., которые раскупаются, как хлеб. В конце концов Госиздат издает в $2^1/_2$ раза больше, чем все издательства вместе до войны. Это совершенно точные цифры, которые были даны в отчете. Рост научной мысли огромный. „Рефлексы мозговых полушарий" Павлова, изданные месяц тому назад, подходят к концу. Приходится приступать к новому изданию. А их было напечатано 10 тысяч экземпляров. Это свидетельствует о колоссальном повышении культурного уровня вопреки всему. Но это обязывает принять дальнейшие меры, чтобы наука процветала. Правы научные работники, когда говорят, что мы будем помогать социалистическому строительству всеми нашими знаниями, будем разрешать все проблемы, но дайте нам возможность производить хорошую работу, потому что нам производить хорошую работу трудно при тех условиях, в которые мы поставлены. И я очень счастлив, что по докладу Наркомпроса в СНК принята резолюция относительно будущего бюджета. В ней прямо сказано относительно поднятия ресурсов на научные работы. В этой же резолюции чрезвычайно важно то, что СНК предписал планировать всю ученую работу как по учреждениям Наркомпроса, так и вне его ведения находящихся научных институтов. До сих пор промышленность создавала богатые институты там, где существовали институты у нас. Слияние этих работ так, чтобы промышленность умела пользоваться нашим наркомпросовским аппаратом, приведет к значительной экономии и к значительному улучшению положения работников.

Просвещение нацмен

Я несколько раз в течение моего доклада касался нацмен и сказал тогда все, что нужно сказать. Но должен еще раз подчеркнуть, что нам приходится особые жертвы приносить в этом направлении и в особенности в деле создания новой интеллигенции. Издано учебников на языках разных национальностей немало. Мы раскрыли глаза целому ряду народов, создали на их языке грамотность. Это важно. Еще важнее создать такую интеллигенцию, которая, пользуясь этими учебниками, двигала бы культуру. Начальная школа должна быть на родных языках и должна быть продвинута так далеко, как культура данной национальности это позволяет. Сейчас мы заняты тем, чтобы создать русский учебник, а затем букварь на национальном языке для того несчастного, но бесконечно нам дорогого населения, которое живет в наших дальне-северных лесах и тундрах.

Здесь есть необычайно отрадные факты. Например созданные для них в Детском Селе под Ленинградом специальные школы показали, что эти люди, заброшенные на дальний север, хранят в себе или воспитали в себе необычайные способности. Не говоря уже о том, что они великолепные рисовальщики, — это свежие умы, чрезвычайно быстро овладевающие языком и знаниями до большой тонкости, которой приходится удивляться. Мы не должны превозносить одни народы над другими, но народы Севера оказались более способными к восприятию знаний и науки, чем восточные кочевники, которые стоят на более высокой стадии культуры. Мы с сердечной радостью приветствуем в числе студентов нашего вуза двух тунгусов, дикарей, которые являются сейчас студентами, и притом прекрасными студентами. Когда я пришел с отчетом на один съезд, они мне задали порядочную баню и предъявили большое количество требований. Я им сделал комплимент, что если все их родичи будут так понимать дело, то они далеко пойдут в семье наших народов. (Аплодисменты.)

Организационные вопросы

Хотя говорят иногда, что мы немножко обольщаемся по части нашей инспектуры, но в этом вопросе нужно войти в наше положение. Мы все-таки до чрезвычайности ей рады, поэтому, может быть, и обольщаемся. Не знаю, насколько удовлетворительны наши инспектора как инструктора, но как инспектора-наблюдатели они дают до такой степени великолепный и широкий материал, что действительно мы можем сказать, что с тех пор как мы создали нашу центральную инспектуру, у нас на многое открылись глаза. Мы имеем по разным вопросам материал необыкновенно свежий, точный, хорошо подобранный, с которым нам стало гораздо легче работать. Ничего на свете не бывает совершенным. Это также относится и к нашей инспектуре.

За последние два года мы усилили наш аппарат, мы получаем информацию о том, что делается на местах, какова там жизнь. Также в отношении ОНО, в отношении связи с ОНО работа значительно упорядочилась и стала гораздо лучше, чем была прежде. ОНО получают всякие необходимые указующие материалы гораздо чаще, чем прежде, ОНО приближаются к нам в столкновениях с местной властью, и мы можем им оказать всяческую помощь. Что касается тех форм, которые мы производим в аппарате, то это вопрос специальный. Весь Наркомпрос находится в периоде исследования относительно его переконструирования.

Наркомпрос и Рабпрос

Чрезвычайно важна та опора, которую дают нашей работе профсоюзы. В общем и целом мы с Цекпросом работаем дружно. Во всех вопросах, которые мы разрешаем, всегда принимают близкое участие товарищи из ЦК нашего союза.

Мы не думаем, чтобы были правы те, которые говорят, что постановка культработы в нашем профсоюзе является, может быть, излишней и, так сказать, неподходящей. Это не так. Я такие речи, уверяю вас, слышал, и потому на них следует ответить. Говорят: в сущности, если бы работа по поднятию квалификации учителя, по его общественному перевоспитанию и т. д. была взята на себя полностью Наркомпросом и его органами, то профсоюзы могли бы более определенно заняться своим делом. Но профсоюзы являются производственными союзами, а так как наше производство — культура, то совершенно естественно, что никакой другой профсоюз не может и не должен взять такого обилия культработы, как взял наш профсоюз.

Доклад, который прочел тов. Кипарисов, показал, каких огромных результатов вы достигли. Нет сомнения, что и в дальнейшем наша культработа и поднятие квалификации учителя должны итти все больше и

больше по линии помощи в его самообразовании. Всякие насильственные обязательные формы этого должны отмирать и уходить в прошлое. На первый план должна выйти инициативность учителя в деле самоподготовки предметной, общего образования, методической и политической. Наркомпрос обязан всячески итти навстречу этому в своей работе по переподготовке, но он не сможет всегда выполнить эту задачу, если не будет постоянно опираться на профсоюзы. Здесь разграничить ту или иную работу чрезвычайно трудно.

Можно, конечно, сказать, что дело, скажем, ваших домов просвещения, о которых говорилось в докладе т. Вигалока о культработе вашего союза, недостаточно развито, и очень часто говорят: некоторая нищета постановки учительского самообразования явилась следствием недостаточного внимания со стороны Наркомпроса и органов на местах. Я не думаю, чтобы это было так. К сожалению, все мы ходим под общим планом государства, и вовсе дело не обстоит так, что Наркомпрос должен был бы понять, как важны такие-то задачи, и выделить соответствующие средства. Дело идет таким образом: Наркомпрос понимает, как важна задача, и просит у государства соответствующих ассигнований. Ему приходится слышать: ваше дело менее важно, чем такое-то и такое-то. Следовательно, приходится подождать. Наркомпросу вместе с ЦК профсоюза приходится работать в том направлении, чтобы учительская общественность, заряженная определенным культурным содержанием, росла, и чтобы все работники народного просвещения в одной семье работали над собой и друг с другом. Это совершенно ясно.

Когда говорится в старых книгах: врачу, исцелися сам — это не так уж верно. Даже чахоточный врач может вылечить другого чахоточного человека. Но когда говорится учителю: учись сам — это верно. Учитель, который ничего не знает, ничему не может научить. Учитель, который не учится, — плохой учитель. И надо помочь учиться. Это верно не только в отношении учителя, но и для всех просвещенцев без исключения, не исключая и наркома. Все они должны неустанно и с величайшим напряжением учиться. Если кое-чему можно научиться у государственного работника по просвещению тому или иному учителю, а иногда и коллективу учителей, то с не меньшими результатами может и любой нарком поучиться у учителя.

Я старался передать в своем докладе то, что считал полезным представить вашему усмотрению, и теперь жду, чтобы вы меня учили. (Аплодисменты.)

Народное просвещение в УССР

(Из доклада Наркомпроса Украины т. Ряппо)

Украина за 6 лет строительства советского просвещения прошла, в сущности, два заметных этапа. Первые 3 — 4 года составляли этап борьбы за существование в буквальном смысле этого слова. 1924/25 год является уже переломным, когда мы перешли к подъему просвещенского фронта, к подлинному укреплению тех позиций, осуществлению тех деклараций и положений, которые мы объявили на Украине еще в 1920 г. В 1924/25 году мы констатировали прежде всего, что Наркомпрос Украины к этому времени успел достаточно четко поставить вопросы профессионального и, в частности, высшего образования. Это было и понятно, ибо при тех средствах и тех возможностях, которые мы имели в те годы, нельзя было и думать о поднятии всего огромного фронта начального образования. Мы шли, примерно, таким же путем, как шла наша хозяйственная политика, т.-е. прежде всего к овладению командными высотами. В значительной степени эта задача к 1924/25 году была выполнена, хотя и не полностью.

В 1924/25 переломном году Наркомпрос поставил в порядок дня новый участок нашего фронта—начальное образование. Именно с этого года был в Наркомпросе поставлен вопрос о том, каким образом приостановить то сворачивание сети начальных школ, о котором забили тревогу Наркомпрос РСФСР и УССР, ибо сеть начальных школ до 1923/24 г. стихийно сокращалась.

После 1924/25 года мы не только приостановили свертывание начальной школы, а перешли в наступление. И 1924/25 год стал на Украине годом подготовительным к переходу на всеобщее обучение. 10-летний срок, принятый РСФСР, мы считали для Украины слишком долгим. Мы полагали, что при той плотности населения, которая имеется на Украине, при развитии промышленности и сельского хозяйства, при большом проценте городского населения и т. д. нам невозможно будет мириться еще 10 лет с тем, чтобы не все дети учились в школе. Поэтому мы приняли более сокращенный срок для введения всеобщего обучения — 6-летний. Выдвижение вопроса о всеобщем обучении ввело в курс деятельности Наркомпроса Украины огромный участок новой работы рядом с профобразованием. В течение последних двух лет Наркомпрос направил огромное внимание на соцвос и проводил за этот период политику стабилизации профобра, по крайней мере для сети высшей школы.

Стремление Наркомпроса поставить со всей решительностью вопрос о введении всеобщего обучения в стране встретило самый широкий отклик. Истекший 1925/26 год показывает, что мы развернули за один од гораздо большее число новых школ, ввели в школьную работу гораздо большее число учителей и охватили большее число детей, чем предполагалось даже по плану.

Учительство целиком приняло введение всеобщего обучения как задачу первостепенной важности. Момент всеобщего обучения одновременно сопровождался оживлением всей школьной жизни. На этот же период падает проведение огромной кампании по переподготовке учительства, по повышению его квалификации и процесс украинизации школ, вернее, процесс создания школ на родном языке детей. Все сельские школы, а также в значительной степени начальные школы в городе в настоящее время уже подходят к тем нормам, которые соответствуют национальному составу нашей страны. Мы имеем здесь ряд несоответствий и неувязок, и в настоящее время Наркомпросу приходится уточнить эту работу. Мы должны дать такую дислокацию нашей школьной сети во всей республике, чтобы украинское большинство и нацменьшинства, в том числе и русское нацменьшинство на Украине были полностью и соответственно обслужены. Уточнение дислокации школьной сети в нашей республике и удовлетворение культурных нужд национальностей составляет сейчас очередную задачу, каковую Наркомпрос будет разрешать со всем вниманием, согласно твердо поставленной линии нашей партии по национальному вопросу, подтвержденной еще недавно в конкретном постановлении ЦК КП(б)У для руководства Наркомпросу.

Вместе с развертыванием школьной сети по плану всеобщего обучения стала изживаться также та диспропорция, которая имела место между городом и селом. Ныне мы имеем уже такое отношение: 34% бюджета падает на город, 66% — на село. В ближайшем будущем соотношение между ассигнованиями на городскую и сельскую сеть, несомненно, придет в полное соответствие с потребностями города и села.

Точно так же выравнивалась диспропорция между массовым и высшим образованием.

В настоящее время отношение ассигнований между высшим и массовым образованием Украины составляет 22% к 78%.

Необходимо отметить еще одно явление, которое мы констатируем, а именно, что мы последовательно идем к оживлению школьной работы, подходя всерьез и вплотную к разрешению вопроса качества школы. Я всецело разделяю ту точку зрения, которую высказал тов. Луначарский, что нельзя поставить вопрос о качестве школы вне вопроса о их количестве. В период развертывания сети школ всеобщего обучения нам придется еще напряженное внимание обращать на количество.

Мы не можем далее мириться с тем, чтобы на учебную часть школы отпускалось в нашем бюджете, как это имело место, 3 — 4% максимум — 5, а по бюджету Главпрофобра на высшую школу — только 7,13%. Это процент столь незначительный, что его надо выправлять как можно скорее в ближайшие же годы.

Вопрос о качестве школы, таким образом, становится одним из доминирующих вопросов нашей школьной политики.

В связи с оживлением школьной работы соответствующим образом должны были быть перестроены аппараты и органы Наркомпроса. Наркомпрос Украины такую перестройку и проделал. Он обратил внимание, с одной стороны, на концентрацию административно-организационно-финансового аппарата, а с другой стороны — на усиление методических органов в комиссариате. На местах мы перешли на инспектуру. Опыт работы наших административных аппаратов за последний год показывает, что работа недостаточно увязана с нашими общественными организациями. Эту связь надлежит усилить и укрепить.

Что представляет собою материальный базис народного просвещения Украины? С одной стороны, мы констатируем значительный рост бюджета на народное просвещение. Если взять последние три года, то мы видим, что поднялись от 57 милл. в 1924/25 года до 88 милл. в 1925/26 году, а в этом году — до 106 милл. Это бюджет государственный и местный, кроме тех расходов, которые производит Комиссариат путей сообщения на транспортное образование и наши хозорганы ВСНХ на школы фабрично-заводского ученичества и рабочие курсы при предприятиях — рост значительный. Но когда мы анализируем соответствие бюджета с потребностями и констатируем, что в довоенное время на Украине в школах начальных обучалось, примерно, около 1.800.000 детей, а сейчас их имеется свыше 2.000.000, если учесть, что средняя школа и тем более высшая опередили довоенное время, если все это учесть и затем сопоставить бюджет Наркомпроса с довоенным бюджетом, то мы имеем здесь несомненное отставание. В какой степени происходит это отставание — мы здесь еще не устанавливаем. Но мы полагаем, что перед Наркомпросом и перед планирующими органами нашей страны стоит задача определить точно удельный вес материального фундамента народного просвещения.

Что касается построения бюджета, то значительная доля расходов падает на такие статьи, как питание детей, содержание студентов и т. д. Мы не считаем, что эти статьи расхода излишни. Они категорически необходимы, но мы должны отметить факт, что, например, в бюджете Главпрофобра Украины в этом году заработная плата и обеспечение студенчества составляют почти 80%, а все остальные расходы, расходы на оборудование, на учебную часть, на ремонт и т. д. составляют очень небольшую величину. И поэтому бюджет народного просвещения имеет пока еще нездоровый „потребительский“ характер. Мы должны всячески стремиться к тому, чтобы доля расходов на оборудование, на реконструкцию наших учебных заведений и т. д. быстрее росла. Этот момент отмечен и Совнаркомом Украины, где был обстоятельно рассмотрен вопрос о состоянии народного просвещения и его о ближайших перспективах.

Заработная плата учительства росла последовательно и не представляет большого различия от РСФСР.

Мы дошли для сельского учителя до 40 рублей. Но если последовательный рост зарплаты для сельского учителя далеко не достаточный, то по отношению к городскому учителю темп этого роста больше отстает. Это имеет место именно для школ повышенного типа, для 7-летки. Еще хуже обстоит дело с нашим средним звеном, именно с профессиональной школой. Совнарком Украины подчеркивает и этот момент, считая, что это звено работников просвещения в отношении зарплаты должно быть поднято.

В высшей школе нам удалось еще в прошлом году перейти на штатную систему в высших школах. Но мы должны принять поправки и коррективы в отношении научно-исследовательской работы и уменьшения нагрузки, в особенности в отношении молодых преподавателей высших школ.

Точно так же перед Наркомпросом таким же больным вопросом, как и в РСФСР, стоит вопрос о материальном положении пролетарской части учащихся и не только высших школ, не только в отношении студенчества, а также в отношении учащихся профшкол. Наркомпрос Украины считает нужным взять самый решительный курс также на пролетаризацию средней школы, на пролетаризацию нашей профессиональной школы. Для этого нужно провести самую решительную кампанию в ближайшие годы по увеличению стипендий, созданию общежитий и т. д. Только таким образом нам удастся через ряд лет изжить наши дневные рабфаки при наших вузах как временные учреждения, заменив их рабфаками вечерними.

Вопросы соцвоса. Центральным местом, как уже было отмечено, по соцвосу стало введение всеобщего обучения. За 1925/26 год увеличение числа школ составило 2.077, число педагогов увеличилось на 8.274, количество детей — на 310.000.

При этом мы имеем налицо еще тот факт, что Украина уже требует не только 4-летки. Наркомпрос Украины предложил еще в прошлом году воздерживаться от открытия 7-леток, воздерживаться от открытия школы повышенного типа, а центр внимания направить только на 100%-й охват четырехлеткой. Однако массы не приняли этого предложения. Страна диктовала свою волю тем, что мы за год имеем не только в городе, но и на селе огромное увеличение количества 7-леток. Это еще более свидетельствует о том, что кампания по проведению всеобщего обучения является такой задачей, за которую стоят многомиллионные массы, и потребности этих многомиллионных масс диктуют нам сроки его проведения. И Центральный Исполнительный Комитет Украины принял твердое решение осуществить план к сроку.

Правда, на этом пути имеются огромные трудности. Это трудности школьного строительства. Школьное строительство на Украине не имеет еще до настоящего времени солидных фондов, на которых можно было бы базировать развертывание новых школ. Наш школьно-строительный фонд впервые организован только в прошлом году в размере 2 милл. руб. по госбюджету и 1 милл. руб. по бюджету местному. Но эти фонды не разрешат еще проблему школьного строительства. Школьное строительство вызывает у нас потребность еще в больших средствах, чем в РСФСР. Украина — страна не лесная, там материалы для школьного

строительства гораздо дороже. Кроме того, масса школ находится в помещениях, которые сильно пострадали в гражданскую войну и в период интервенций и перемен властей на Украине. Все эти обстоятельства заставляют, конечно, центр внимания Наркомпроса и исполкомов направить именно на школьное строительство. Меньше трудностей создают кадры педагогов. Мы полагаем, что педагогические вузы Украины, наши пединституты и техникумы в состоянии будут почти исчерпывающе разрешить вопрос о количестве преподавателей. Здесь у нас кризиса не будет. Трудности, которые возникают в связи с введением всеобщего обучения, должны быть преодолены.

Слабое место по соцвосу составляют еще детдома. Мы имели на Украине в 1921/22 году 1.570 детдомов и более 100 тыс. детей. В 1922/23 году это число выросло до 1.928 детдомов со 114 тыс. детей. Дальше уже идет снижение, и в настоящее время в детдомах Украины осталось всего 48 тыс. детей. Часть этих детей уже переросла соцвосовский возраст и устроилась на работу, часть направлена к родителям, часть устроена в предприятиях, в мастерских, сельских хозяйствах и т. д. Значительная же часть еще не устроена. Несмотря на свертывание детдомов, они все же не вступили еще в нормальную полосу; в отношении постановки обучения и воспитания они стоят ниже, чем прочие школы соцвоса, и здесь нужна огромная работа, чтобы сделать их нормальными воспитательными учреждениями, такими, как они были декларированы в наших положениях еще шесть лет тому назад. Несмотря на сокращение сети детдомов, они поглощают значительную долю средств у соцвоса.

Буквально в зачаточном состоянии находится на Украине дело дошкольного воспитания; дошкольное воспитание у нас значительной роли еще не играет. Если в 1920—1922 годы нашего строительства удалось довести число детей дошкольного возраста до 49.000, то в настоящее время мы имеем всего-навсего 192 детсада с 11.000 детей на всю Республику. Это звено учреждений будет хромать, несомненно, еще ряд лет, особенно, в период проведения всеобщего обучения. Но все же внимание к нему должно быть усилено.

В отношении содержания и методов работы наших школ мы слышим уже суровую критику, которая не сходит с порядка дня. Нашу школу обвиняют в отсутствии так называемых формальных знаний и навыков. Паллиативы всякого рода нас не выведут. Поднятие качества школы — это целый процесс, который будет длиться годы. Раз мы развертываем все новую и новую сеть начальной школы, раз мы вливаем туда новые кадры учителей, которые далеко еще не подкованы для работы в нашей трудовой школе, ясно, что в первые годы качество новой школы будет низкое. Каждая новая школа будет, естественно, переживать сначала годы своего младенчества, поднимаясь последовательно в своем удельном весе.

И материальный фундамент, и самый процесс подготовки преподавателей, процесс их переподготовки — все они являются решающими моментами в деле постепенного и последовательного поднятия качества школы. Мы уже года 3 тому назад объявили об агрономизации школы на селе и об индустриальном уклоне в городе. Но нам до сего времени не удалось этого реализовать. По настоянию нашего комсомола недавно вынесено постановление, чтобы мы в каждом округе еще в текущем году взяли 2 — 3 школы, которые должны проводить агрономизацию. Точно так же в этом году мы развязали вопрос о создании школ крестьянской молодежи. По отношению к школам крестьянской молодежи у нас немного иная точка зрения, чем в РСФСР. Мы считаем школу крестьянской молодежи школой для переростков, школой для той крестьянской молодежи, которая переросла школьный соцвосовский возраст, и поэтому мы эту школу считаем вспомогательной школьной формой, но никак не формой нормального, систематического обучения, каковой должна быть нормальная агрономизованная семилетка — ее старший концентр.

В области политпросвета большое внимание было направлено на ликвидацию неграмотности и малограмотности. Было декретировано, что к 10-летию Октября нам необходимо произвести ликвидацию неграмотности среди возрастов от 18 до 35 лет. Нам это не удалось, тем более, что Украина приступила к советской работе позже, чем РСФСР, именно только с 1920 г. Второй план, который был принят в прошлом году, — закончить кампанию ликвидации неграмотности к 1930 году, также показывает, что мы его к сроку полностью реализовать не сможем. Значит, надо притти к тому же выводу, что до тех пор, пока не будет введено обязательное всеобщее обучение, до тех пор будут итти снизу потоки неграмотных подростков, до тех пор нам не удастся окончательно ликвидировать неграмотность. Нам пришлось на наши ликпункты принять огромные кадры подростков. Перед этими подростками отступило взрослое население и правильно сделало. На наших всеукраинских съездах часто выступали и говорили, что в первую очередь должна быть ликвидирована неграмотность детей и подростков. Поэтому центр внимания в кампании по ликвидации неграмотности и направляется именно на подростков.

Что касается работы на селе, то сеть учреждений на селе, сеть селянских будынков и хат-читален росла довольно сильно: от 2.500 до 3.152 селянских будынков и от 3.770 до 6.929 хат-читален. Но вся эта сеть учреждений еще чрезвычайно слаба. Нет еще достаточного материального фундамента, не хватает также соответствующих работников. Поэтому наша политика сводится главным образом к тому, чтобы не форсировать развертывание этой сети, но обратить внимание на качество работы в хатах-читальнях и селянских будынках. В сельскую работу недавно включена задача кинофикации и радиофикации. В области радиофикации мы делаем только первые шаги, но в области кинофикации имеем несомненные достижения. Мы имеем ныне солидный центр нашего кинодела—ВУФКУ. Наше кинопроизводство в настоящее время сильно окрепло. Мы в состоянии уже ассигновать на постройку новой кинофабрики до 2 милл. руб., поступивших по киноделу. Но нас ни в какой мере не удовлетворяет идеологическая сторона нашего кино. Здесь мы достигли очень и очень немногого,—это отмечено нашим политическим центром, и сюда мы обязаны внести определенное оздоровление.

Вопросы профобра. На Украине профобр с первых же лет существования Наркомпроса занимал центральное место. Но нам пришлось в последние годы стабилизовать профобр. В настоящее время индустриализация страны ставит перед нами вновь вопросы о дальнейшем развертывании сети профобра. Это дальнейшее движение намечено не по линии высшей школы, а массового профобразования. Мы имеем достаточную сеть высших учебных заведений, а именно: 35 институтов и 145 техникумов, в которых обучается до 53.000 студентов. Это солидная величина. Но ныне мы должны направить особое внимание на среднее звено нашей школьной системы—на профессиональную школу. У нас здесь есть расхождение с РСФСР. Об этом неоднократно говорилось. РСФСР имеет вторую ступень, которая ныне профессионализируется, мы же второй ступени не имеем.

Мы строим непосредственно над семилеткой профессиональную школу, индустриальную, сельскохозяйственную, торгово-промышлен-

ную и т. д. Это среднее звено имеет перед собою фактически две задачи. С одной стороны, давать кадры молодежи для народного хозяйства и для культурного строительства, а с другой—дать достаточный отбор для высшей школы.

Мы думали года три-четыре тому назад, что нам удастся разрешить эту проблему 9-леткой, т.-е. общеобразовательной семилеткой плюс двухлетней профшколой. Однако мы на опыте убедились, что этот срок недостаточен.

В настоящее время украинская профшкола становится трехлетней. Таким образом, на Украине под высшим образованием фактически находится уже не девятилетка, а десятилетка, т.-е. семилетняя образовательная школа плюс трехлетняя профшкола. При этом надо сказать, что наша профшкола не является узко-специальной ремесленной школой. Она включает в себе достаточный минимум общего политехнического образования. Мы в этой школе профессионального образования хотели дать именно синтез специального и общего образования, что является, конечно, чрезвычайно трудной задачей. Мы должны были отказаться от двух параллельных школ общего и специального образования, так как она построена буржуазным государством. Мы эту задачу стремились разрешать монолитной школой и думаем, что на протяжении шестилетнего строительства мы имеем заметные достижения и успехи. Это звено, ликвидированное в свое время, звено гимназий, реальных и коммерческих школ, мы заполнили. В этом отношении мы имеем значительную сеть, которая в настоящее время дает уже значительные кадры для народного хозяйства и для высшей школы и быстро нарастает на наших глазах.

Если поставить себе вопрос, где то основное русло или где та основная школа, которая дает кадры для высшей школы в будущем, то мы заявляем: это есть профшкола, а не рабфак, который имел огромное значение, играл огромную революционную роль и будет играть ее еще ряд лет, но профшкола, которая растет с каждым годом, все больше и больше становится и уже стала его конкурентом.

Если в этом году мы приняли из рабфаков в институты 26% студентов, то такое же количество приняли и из профшкол. Если в техникумы мы приняли из рабфаков 5%, то из профшкол—43%, при чем этот прием из профшкол в сельскохозяйственные, индустриальные техникумы доходит до 70%.

Таким образом, Наркомпрос Украины считает основным нормальным руслом для комплектования высшей школы профшколу как продолжение семилетки соцвоса, и полагает, что если мы на эту школу обратим хоть мало-мальски больше внимания, то будем именно здесь иметь огромные успехи. А внимание здесь было недостаточное. В то время как мы направляли свои ресурсы главным образом на высшую школу и рабфаки, в то время как исполкомы направляли свои средства снизу на 4-летку, среднее зато оставалось между этими двумя бюджетами.

Бюджет профшкол был незначителен. Многие профшколы существовали на самоокупаемости, на те хозяйства и предприятия, которые они создали себе в годы революции. Этот момент Совнаркомом Украины также был обсужден, и теперь имеется четкое решение о направлении максимума внимания Наркомпроса и местных органов именно на укрепление профшколы, на укрепление массового профобразования, которое явится одновременно и формой комплектования нашего народного хозяйства и в то же время формой комплектования высшей школы.

Что же касается высшей школы в отношении ее пролетаризации, то мы имеем здесь значительные достижения. Число рабочих

и крестьян сейчас перевалило за половину всех поступающих студентов в высшую школу. Число детей рабочих и крестьян и самих рабочих и крестьян в техникумах составляет 70%.

Все эти моменты уже общеизвестны. Новым моментом является то, что пролетаризация высшей школы становится в настоящее время не вопросом комплектования. Мы можем в высшую школу направить значительные кадры рабочих и крестьян и их детей. Но мы не в состоянии еще обеспечить их в достаточной мере. Если в высшей школе учится свыше 35.000 рабочих и крестьян, а мы имеем стипендий только 21.000, то это говорит за то, что это отсутствие стипендий подрывает пролетаризацию высшей школы. Число поступающих в высшую школу рабочих и крестьян может быть очень значительным и удовлетворительным, но число оканчивающих очень невелико: происходит огромная утечка рабочих и крестьян. Эта утечка весьма серьезна. Если мы сейчас в высшие школы Украины принимаем 16.500 студентов ежегодно, а выпускаем 12.500 оканчивающих, и утечка составляет свыше 6.000, то это говорит о том, что количественный баланс нашей высшей школы идет вниз.

Ввиду невозможности предоставить достаточно стипендий и минимально сносные жилищные условия, у нас возникает вопрос о децентрализации рабфаков, о реконструкции дневных рабфаков в вечерние и о переброске стипендий в профшколы.

Мы должны со всей серьезностью принять ту мысль, что нужно среднее образование, эту подготовку для рабочих и крестьян сосредоточить там, где рабочие и крестьяне работают, на месте их жительства. Сосредоточивать огромные кадры рабочих и крестьян в таких городах, как, напр., Харьков, Киев, Одесса, где жилищные условия отчаянные, не следует, ибо в конце концов мы не в состоянии удержать рабочих и крестьян на рабфаках. Конечно, эта децентрализация должна проходить в строгой постепенности, без срыва.

В отношении комплектования нас чрезвычайно занимает вопрос о качестве поступающих, о степени подготовки поступающих в высшую школу. Еще в прошлом году нами были допущены конкурсные испытания, которые дали, несомненно, благоприятные результаты. С этими конкурсными испытаниями мы не ликвидировали классовый подход, мы ввели систему курий—для рабочих, крестьян, служащих и т. д., и рабочие и крестьяне заполняли свой процент мест в высшей школе, но уже по отбору, по испытанию.

Большой задачей, в связи с ростом украинского студенчества, является вопрос о переводе преподавания в украинских вузах на украинский язык. В наших институтах число украинцев доходит уже до 44%, а в техникумах и рабфаках до 58%. Это заставляет нас серьезно ставить вопрос об ускорении перевода преподавания на украинский язык. В украинизации высшей школы имеются, конечно, огромные трудности. Если мы в деле украинизации начальных и даже средних школ не имеем таких затруднений, если нам за эти 2—3 года удалось дать для начальных школ полностью учебники на украинском языке и учебную литературу вообще, то в отношении высшей школы мы имеем еще колоссальную работу впереди. Мы должны создать для высшей школы новую учебную и научную литературу на украинском языке. Это требует развитие языковой терминологии и значительных кадров украинской профессуры, которых мы в настоящее время еще достаточно не имеем. Украинизация высшей школы будет проводиться последовательно по пятилетнему плану, утвержденному Наркомпросом.

Мы не мало внимания обращаем и на подготовку новых препода-

вательских кадров для высшей школы. Подготовка преподавателей высшей школы или нашей красной профессуры на Украине сейчас происходит при 90 научно-исследовательских кафедрах в 10 научно-исследовательских институтах. Мы имеем всего 866 аспирантов, из которых мы подготовляем молодую профессуру; из них 509 человек на государственной стипендии. Это значительное достижение. Но все же тот 5-летний план подготовки профессуры, который был в прошлом году утвержден Госпланом Украины, не в состоянии удовлетворить всех потребностей Главпрофобра. Мы в состоянии за 5 лет дать не более как 50% потребностей высшей школы, т.-е. свыше 1.000 научных работников-преподавателей высших школ. Откуда взять другую тысячу? В процессе преподавания, которое ведут молодые преподаватели в наших институтах и техникумах.

Мы за год революции сосредоточили в наших институтах и техникумах значительное количество преподавательских сил, именно 5.359 человек, из которых пока 3.500 чел. только зарегистрировано как научные работники, а до 2 тыс. является пока преподавателями, еще не апробированными с точки зрения их научной квалификации. Что это за кадры? Это те кадры, которые влились в наши институты и техникумы из состава инженеров, агрономов, экономистов и т. д. Они проработали уже по 3—4—5 лет, и в настоящее время ведут свою преподавательскую работу в высшей школе уже удовлетворительно. Мы предполагаем, что в процессе их преподавательской работы постепенно, из года в год, этот запас в 2.000 чел. даст нам остальную часть кадров, предусмотренных 5-летним планом.

Кардинальным моментом политики Наркомпроса Украины был не только момент подготовки преподавателей высшей школы, но и момент подготовки преподавателей для начальной и средней школы. Кто ближе знаком с состоянием высшего образования на Украине, видит, что педагогическая вертикаль у нас занимает сравнительно почтенное место. Мы имеем 12 институтов и 60 педтехникумов, в которых обучается до 16.000 студентов. Наш расчет таков: выпускать ежегодно свыше 3.000 студентов-педагогов. Прошлые два года дали нам по 3.600 чел.—это значительный кадр. Мы держим курс на то, чтобы педагоги обязательно подготовлялись в высшей школе. Мы считаем, что квалификация педагога советской трудовой школы должна быть т о л ь к о к в а л и ф и к а ц и я в ы с ш а я.

Нельзя себе мыслить современного преподавателя краеведа, общественника, который был бы выпущен из средней школы. Мы не можем ни в коем случае здесь удешевить, спустить вниз подготовку педагогов. Мы считаем, что только высшая школа должна давать преподавателей. Этот преподаватель—тот рычаг, при посредстве которого в состоянии будем построить действительно советскую трудовую школу с комплексным преподаванием.

Мы полагаем, что правительство наше должно направить сюда побольше средств, дать наилучшее оборудование, чтобы мы создали действительно педагога, реформатора школы, полноценного общественника марксиста, знающего наше строительство, знающего наше народное хозяйство, нашу экономическую политику, пути социалистического строительства.

Нам удалось создать в Харькове институт марксизма, который сконцентрировал около себя 119 марксистов-коммунистов, аспирантов, из которых мы подготовляем нашу красную профессуру по общественным, соц.-эконом. и соц.-историческим дисциплинам. В Киеве мы имеем уже кафедру марксизма и в других центрах ячейки в институтах народного просвещения, где таковой кадр преподавателей создается.

В области учебно-методической работы за последний год наши методические органы немножко окрепли, но они имеют один огромный дефект: аппараты, проводящие методическую работу, а также соответствующие методические органы учебных заведений—цикловые и предметные комиссии ввузов и методкомы школ—до сих пор не обеспечены материально. Эти органы, кроме того, еще не выдвинуты на надлежащее место, между тем, для нас совершенно ясно, что методические ячейки учебных заведений должны стать настоящими аппаратами рационализации школьного дела, а таковыми они еще не являются. В то же самое время мы не можем не подчеркнуть и отметить, что методическая работа внедрилась в широкие массы учительства. Так, у нас за последние годы происходит по всей Украине настоящая методическая горячка. В каждом округе проводили десятки учительских методических конференций. Благодаря этому развился методический актив, актив методических корреспондентов и активистов, которые связываются уже с нашим Госуд. Научно-Методическим Комитетом. Началась уже огромная переписка, методическая корреспонденция и т. д. О чем это говорит? Это говорит о том, что у нас методический актив нарастает и приходит на помощь Наркомпросу в проведении его планов и программ. Мы можем составить много прекрасных деклараций, мы в состоянии строить также учебные планы и программы, но наступила пора проведения этих программ в жизнь.

Когда же вся учительская масса в 50 тыс. работников соцвоса и 15 тыс. работников профобра подойдет к этим программам и пожелает осуществлять их практически, она оказывается в огромном затруднении, без сильного актива.

Огромная масса учительства должна иметь мощный авангард для того, чтобы мы могли провести в жизнь учебные планы, программы и новые методы.

Создание такого авангарда, такого методического актива и стоит в порядке дня работы наркомпроса.

Мы уверены, что работа Наркомопроса Украины, его административных аппаратов и методических органов будет дружно поддержана не только этим авангардом но и всем учительством Украины. Если бы мы поставили сейчас перед учительством Украины вопрос о повороте назад, о повороте к старой, предметной системе преподавания или к старым формам просвещения, то учительство Украины единогласно ответило бы нам: возврата назад нет. Никакие выступления и предложения такого рода не встречали и не встречают в настоящее время среди нашего учительства никакого сочувствия.

Э. Лунин

На Всесоюзном съезде работников просвещения

— Учитель, учи наркома.

На эти слова А. В. Луначарского присутствующее на съезде учительство ответило самым внимательным и критическим разбором тех достижений и недостатков, которые имеются в просвещенской работе.

Эффект получился исключительный. В дискуссии по докладам наркомпросов РСФСР и Украины приняло участие около 60 человек.

— Все, что сказано во время дискуссии, представляет собой огромный интерес, и я могу заверить вас, что нет ни одного замечания, — а

замечания все были дельные, — которые мы не будем рассматривать, как ценный материал в нашей дальнейшей работе.

Так А. В. Луначарский оценивает в своем заключительном слове дискуссию.

В самом деле: нет ни одного актуального и больного вопроса из просвещенской практики, который не был бы затронут в дискуссии.

Сюда относятся и вопросы организационные и методические.

Здесь и соцвос и профобр и политпросвет.

Прежде всего больной вопрос

о заработной плате.

На нем делегаты очень долго останавливались и понятно почему:

— О чем же я могу говорить, как не о том, что дали мне товарищи в своем наказе? — говорит делегат Татреспублики. 9 пунктов, и все эти 9 пунктов касаются материального улучшения положения народного учителя... Если я получаю только 37 р. 50 к., я должен изыскивать другие средства, т.-е. оторваться от прямой работы, которая на мне лежит, которую я должен отдавать государству.

— Между тем, как другая группа работников,—дополняет его делегат Урала,—быть может менее полезных в социалистическом строительстве, как, например, работники всевозможных канцелярий, получают зарплату гораздо большую, чем работники школ.

При всем этом учительство, однако, не чувствует себя „обойденным, обиженным".

— Учителя работали и будут работать вместе с рабочим классом,— так заключил свою речь т. Коростелев, — ибо учителя не сомневаются в том, что если дело просвещения удастся включить в дело индустриализации страны, то они займут должное место.

— Необходимо лишь, чтобы мысль о зависимости индустриализации страны от народного просвещения произносилась не только в дни праздничных настроений, на съездах, — указывает делегат Украины. — Надо чтобы она стала будничной и не только просвещенской, но вошла бы в практику Наркомфина и планирующих органов.

Режим экономии и рационализация производства

Учитывая то, что объективные условия не позволяют в данный момент увеличить зарплату просвещенца, он тем острее реагирует на всякое нерациональное расходование государственных средств.

— Если мы имеем очень небольшое количество денежных ресурсов для того, чтобы строить народное образование, то здесь нужен здоровый режим экономии, а не тот режим экономии, который часто бывает на местах и выражается в погоне за дешевизной и количеством в ущерб качеству, — указывает делегат Московской губ.

Тов. Сталин говорил, что каждую копейку надо учитывать, — напоминает съезду делегат Ленинградской губ. — сельский учитель.

А вот в Ленинграде всевозможные уклоны в школах II ступени съедают тысячи: что ни заведующий, то новый уклон.

С ремонтом школьных зданий происходит так: пока смету составят, пока инженер выезжает на место, пока подготовляются к снабжению, вовремя ремонта и нет.

Сельский учитель в Ленинградской губернии за зарплатой должен являться в волость за 20 верст, значит два учебных дня в месяц терять, а в волостном масштабе получается не два учебных дня, а 100 учебных дней. — Вот какая у нас рационализация производства, — заключает сельский учитель.

В Северо-Двинской губернии, по словам делегата, — райисполкомы и уоно распределяют средства по школам так:

Требуются 500 руб. для капитального ремонта или 100 рублей для легкого, а они дают по 150 р. Заведующий сделает, примерно, необходимый ремонт за 100 руб., а 50 р. остаются и тратятся на мелкие нужды: какие-нибудь мосточки и т. д.

— Средства распыляются и ничего существенного не делается, а между тем можно было бы произвести иногда крупный ремонт в одной-двух школах на средства, распыленные безрезультатно.

— Сметные средства на местах, жалуются делегаты, выдаются сельсоветами постольку, чтобы избавиться от навязчивого заведующего; вот вам 10 руб. приобретите кизяку или воз дров, а завтра еще получите. На это нужно обратить внимание и Наркомпросу и соответствующим финансовым органам и дать ряд директив, чтобы вошедшие в смету средства реализовались на 100% и своевременно.

Кроме того делегаты ставят перед Наркомпросом вопрос о том, чтобы в волостном центре был аппарат, который бы руководил школой.

— В лучшем случае, если он только существует, это есть полка ОНО,—говорит делегат Псковской губ.—Сплошь и рядом наблюдаются такие явления: приходит учитель и обращается к одному из членов вика, тот просит его обратиться к другому — „я не завволоно". Учитель обращается к другому, а тот говорит: я зав. земельным отделом, и волоно не в моем ведении. Попробуй, найди, кто же является зав. волоно, и где же вообще волоно!

Ненормально положение в волости и в хозяйственном отношении. Средства отпускаются недостаточные, но и они расходуются неправильно.

— В школе грязь, — говорит один делегат. — Почему? Учителю и учительнице,—отвечает он,—нечем убирать—ни рогожки, ни метлы. Средства на это имеются у волости, но некоторые школы от волости отстоят за 50 верст, и за метлой учитель в волость не пойдет.

— Нужно поставить дело так, чтобы средства на учебные пособия и хозяйственные нужды отпускались целиком заведующему школой, и он эти средства будет экономно и во-время расходовать.

О бюрократизме и просвещенских помпадурах

Бюрократизм — этот спутник и союзник всякого рода недочетов в производстве—засел крепко и в местных ОНО.

Вот что рассказывают делегаты:

— На Дальнем Востоке имеются такие явления, когда завгубоно, завокроно изображают из себя маленьких Луначарских.

— Когда на одном из заседаний заведующих всех школ города задали вопрос о бегстве учительства, когда сказали, что квалифицированные силы уходят, получили ответ: ну, уходят и пусть уходят, на 90% эти учителя не годны. Где же те 10% счастливчиков, которые могут работать, которые годны?

— Представьте, каково состояние учительства при такой оценке хозяина.

Другой случай:

— Начинают крыть вторую ступень, говорят, что она никудышная и т. д. Учитель, конечно, огрызается: „Если эти школы никудышные, то зачем тратить на них деньги, зачем выпускать никудышных людей?" Что ж дает в ответ „маленький" Луначарский. Он решил прикрыться

авторитетом большого Луначарского и говорит: „Товарищи, два года тому назад, когда я учился в Академии социального воспитания, А. В. Луначарский на одном заседании сказал, что вторая ступень выпускает квалифицированных бандитов и проституток". Тут, товарищи как раз присутствовали такие лица, которые 2 года тому назад окончили эту школу.

Вот какова оценка и перспектива для дальнейшей работы.

— Когда мы заключаем договоры,—говорит делегат Украины,—мы не идем одним фронтом с заведующими ОНО за нашу ставку, за нашу зарплату. Нет! Заведующий уездным отделом народного образования сидит рядом с заведующим финансовым органом и торгуется с нами за каждый рубль.

Вот политика заведующих уездными ОНО.

— Бюрократизм в аппаратах отчаянный, администраторов сколько угодно, — заявляет делегат Северного Кавказа, — а методистов мало. Нам нужно сделать наоборот: побольше методистов, поменьше администраторов.

Аппарат нужно упростить, освободить ОНО от всякой двойной и тройной бухгалтерии. Раньше зарплату выдавали непосредственно казначейства и было хорошо. Сейчас у нас финотдел занимается этим и то же самое делает ОНО.

Он имеет свою бухгалтерию, ведомости, это отнимает лишние средства и энергию.

— ОНО часто искажают смысл районных школ, превращая их в административные органы. На заведующих районными школами, по словам делегата Самарской губ., возложены обязанности по размножению циркуляров, руководств и т. д.

Много недовольства вызывают аппараты нар. образования у массовых просвещенцев. Недаром, когда нарком т. Балицкий сообщил, что в ближайшем будущем в Белоруссии будет произведено значительное упрощение управленческого аппарата по нар. образованию, делегаты дружно зааплодировали.

Местная инспекция

Не отстает и она по линии администрирования.

Вот как отзываются об инспекции делегаты:

— Не одна учительница плакала, видя инспектора в своей школе. Это не инспектирование, а настоящее администрирование,—говорит делегат Украины.

— На местах ждут инспектора, как какого-то „исцелителя", который принесет помощь, но инспектор, приезжая в школу, этой помощи не оказывает. Иногда даже просто не знаком с программами. Не приходится уже говорить об его умении дать пробный урок, когда это нужно.

— Он сидит на уроке, слушает, записывает, ничего не говорит, уезжает, и учитель опять не знает, что ему делать.

И вместо того, чтобы работать над идеологией учителя, по замечанию делегата Дальнего Востока, инспектор то и дело занимается оценкой его идеологии.

Но вынося такой приговор инспектору, делегаты все же находят смягчающие его „вину" обстоятельства.

— У нас инспектора, —говорит делегат Калуги, — находятся в таком положении, что от них-то ждать продуктивной работы не представляется возможным. Это какое-то апостольское хождение по епархии, которое в конце концов приводит к тому, что этот издерганный, измученный, так называемый инспектор по нар. образованию, оказывается далеко не ценным работником.

И делегаты приходят к таким выводам:

Необходимо поднять материальное положение инспектора.

Необходимо разгрузить его от излишней работы по аппарату, чтобы он мог больше времени уделять посещению школ.

Надо поднять квалификацию инспектора.

Надо, чтобы Наркомпрос чаще устраивал совещания, для живого инструктирования инспектуры.

Наркомпрос должен в центре или поручить местам проработать при участии массовых работников вопрос о методах и формах инспектирования.

Уделяя так много внимания вопросам аппарата и инспектирования, делегаты подчеркивают:

„Поскольку повышаются требования к качеству школьной работы, постольку необходимо обратить внимание на повышение качества руководства массовой работой массовых учреждений".

Методическая литература

При отсутствии живого методического руководства со стороны некоторых ОНО и инспекции (на Северном Кавказе, например, есть школы, где за 7 лет советской власти не было ни одной инспекторской ноги, Новгородской губ., по выражению делегата, перманентное отсутствие методического руководства) вполне естественно, что учитель так сильно тянется к методической литературе.

— Дело преподавания крайне страдает от отсутствия точной и определенной методики, по которой можно было бы работать, особенно, молодым учителям.

— Мешает работе учителя также и отсутствие учебников, вполне пригодных для преподавания по комплексной системе.

— Надо поставить вопрос о рабочей книге для учителя, нужны методические руководства, которые давали бы возможность ориентироваться в том, что учитель должен сделать сегодня, завтра, послезавтра...

Мало также педагогическая литература отражает опыт мест — положительные стороны в работе массовой школы.

Лишенный живого методического руководства и методической литературы, учитель вынужден плавать по волнам без руля и без ветрил,— говорит делегат Новгородской губернии.

Здесь, однако, делегаты сгустили краски.

— Это расходится с тем, что пишут с мест,— сказал т. Эпштейн.— Мы, наоборот, имеем тут крупные достижения, не отметить это было бы неправильно. Это означало бы создать перед собой неправильную перспективу. Мы имеем такие достижения, как снабжение массовой школы рядом методических пособий.

Сюда относится „Методический путеводитель", о котором учительство отзывается с благодарностью.

Мы имеем достижение, как рассылка „Педагогической энциклопедии" по районным школам. Уже в этом году мы на снабжение районных школ методической литературой только по одному госбюджету выделили 200 тыс. рублей.

Учебники и детская литература

Мешает работе учителя и то, что учащийся совершенно не обеспечен книжным материалом.

— Мы пишем о методах, а когда нужен практический подход, — говорит делегатка Саратова,— то оказывается, что работать не над чем.

— Книги, которые имеются у нас на книжном рынке, совершенно не приспособлены к пониманию ребенка, не заинтересовывают его; не может учащийся самостоятельно работать над книжным материалом.

— Обществоведческий материал, например, изложен так, говорит делегат Иваново-Вознесенской губ., что читать его может только взрослый. Более успешный ребенок, если он и постигает этот материал, то жалко на него смотреть, получается какой-то маленький старичок.

— Сильной перегрузке у нас еще очень много способствуют учебники, которые абсолютно не пригодны для комплексной системы преподавания,— указывает делегат Украины. — Заголовки подходят к той или иной теме, но когда вдумаешься в смысл статьи, ничего нужного для будничной работы не найдешь, и приходится пользоваться допотопными вещами, выбирать оттуда то, что считаешь насущным. Это занимает колоссальное количество времени, и в конце концов того эффекта, который должен был бы быть, не получается. Приходится голословно говорить перед аудиторией.

Усугубляет положение то, что неудовлетворительно поставлено у нас снабжение школ учебниками.

Губоно, выписывая через Наркомпрос учебники, выбирают наиболее дешевые и со скидкой, нисколько не считаясь с их содержанием.

А. В. Луначарский, останавливаясь на этом в заключительном слове, говорит, что теперь, когда Наркомпрос выделяет рекомендованные книги и напирает на них — будет уменьшено то количество книг, среди которых можно будет сделать выбор. — Это поднимет качество снабжения школ учебниками.

Для поднятия качества снабжения учебниками делегаты настаивают прежде всего на стабилизации их.

Еще хуже обстоит с учебниками у нацмен. Авторов для составления учебников по программам ГУС у них почти нет, и приходится пользоваться учебниками, в которых масса недочетов: национализм, народничество, неприменимость к новым методам преподавания и т. д.

Делегаты нацмен возлагают большие надежды на помощь центра.

Детская литература. В ней на местах крайне нуждаются, особенно в деревне.

— Детям совершенно нечего читать,— говорит делегат Ярославской губ. — Им приходится читать разные молитвословы, старые священные истории.

Ученических библиотек в школе вовсе нет.

— Читать школа научит, — замечает делегат Иваново-Вознесенской губ. — а когда ребенок кончит школу — дальше ему нечего почитать. На это надо обратить серьезное внимание Наркомпроса, иначе эта история кончится тем, что через 10 лет вновь придется создавать школу по ликвидации безграмотности, так как ученики без читален и библиотек очутятся в таком положении, в каком находятся их братья и сестры.

М. С. Эпштейн дает такую информацию съезду о детской литературе:

— В этом году мы впервые получили возможность выделить на снабжение детской литературой всего только 80 т. руб. В будущем году зато предположено выделить 400 т. руб.

Переподготовка

По этому вопросу делегаты высказываются в том смысле, что теперь уже недостаточно таких курсов, на которых „извергаются“ теоретические истины...

— Сельский учитель настолько вырос, что его уже не удивишь программами ГУС, планировкой или другими вещами. Он требует, чтобы ему показали, как все это проводить на деле.

— В районных школах нужно создать такой показ.

Но, чтобы этот показ мог быть плодотворным, необходимо оплачивать районные конференции учительства.

— Мы знаем,—говорит делегат Сибири,—что учительство стремится получить знание, но если первые два-три дня конференции проходят удовлетворительно, то последние дни, когда учителя вспоминают, что семья остается без средств, они стараются скомкать конференцию, скомкать вопросы, чтобы скорее разъехаться домой.

Кроме того делегаты указывают, что желательно превратить переподготовку в чисто-добровольное движение, т.-е. в дело организованной помощи учительству в деле самообразования.

Они говорят о том, что в деле переподготовки необходимо перейти к дифференциации, а то у нас всех учителей „стригут под одну гребенку“. Одним из верных способов переподготовки делегаты считают более широкий доступ в вузы.

— Но дорога для поступления в вузы почти закрыта. Льгот никаких, стипендий мало.

— Необходимо сделать так, чтобы учителя были отнесены к категории студентов, которые, безусловно, имеют право получать госстипендию в первую очередь.

Качество школьной работы

Живое методическое руководство учителем, снабжение его методической литературой, переподготовка (повседневная переподготовка, по выражению одного делегата) — все это мощные факторы в деле повышения качества школьной работы.

Но как на фабрике („школа — та же фабрика“) одной квалифицированной силы недостаточно для поднятия качества продукции и требуется, кроме того, наличие усовершенственного оборудования, правильного снабжения и т. д., так и в школе без необходимого материального базиса повышение качества школьной работы невозможно.

И делегаты, касаясь этого вопроса материальной базы школьного дела в своем районе, губернии, уезде и т. д., рисовали картины — одна мрачнее другой, — точно состязались друг с другом...

— На Украине было обследовано до 10 тысяч школ и среди них не мало было таких, в которых кубатура воздуха равна кубическому метру — „гробовая норма“.

— В Казакстане детей приходится обучать в юртах.

— В Астраханской губернии — в землянках.

— На Северном Кавказе, где гражданская война затянулась, здания многих школ полуразрушены. Требуется капитальный ремонт, а его не на что произвести. Мебели абсолютно нет, стоят устаревшие изломанные парты, сбитые чем только попало, веревкой или проволокой связанные...

— Отсутствие школьных зданий вынуждает на местах вести занятия в 2 — 3 смены, вследствие чего сильно перегружены учителя — местами на одного учителя приходится до 120 учеников.

Это, естественно, пагубно отражается на здоровье учителей. И в такой момент, когда составляются огромные планы ведения всеобщего обучения, — указывают делегаты, — мы можем остаться без той армии, которая нужна для проведения этих планов.

Школы не удовлетворяют минимума санитарно-гигиенических тре-

бований. На Урале в одной обследованной школе оказалось 90% больных детей.

Поэтому делегаты ставят вопрос о необходимости установления такого „порога", за которым школа перестает быть школой.

Выход из положения, конечно, один — усилить школьное строительство, от которого прежде всего зависит осуществление плана всеобщего обучения.

Для этого наряду с увеличением сметных сумм и государственной субсидии нужно, — предлагают делегаты, — добиться долгосрочного кредита на строительство новых школ.

— Нужно этими долгосрочными кредитами и увеличенными субсидиями поддерживать ту инициативу масс, при помощи которой усиливается строительство школьных зданий. Этот кредит нужно дать или в виде денег, или в виде материала, и население само построит, может быть в несколько раз больше школ, чем построит государство на свои и местные бюджеты.

— Вместе с тем, Наркомпрос должен бросить лозунг, что строить дешевую кустарную школу невыгодно, а это на местах, к сожалению, наблюдается. Мы не настолько богаты, чтобы строить плохие школы.

Школы крайне недостаточно снабжены наглядными пособиями.

Некоторый просвет — в районных школах. Они снабжены глобусами и целым рядом наглядных пособий.

— С будущего года,— сказал т. Эпштейн,— берем курс на то, чтобы за счет значительного сокращения снабжения школ письменными принадлежностями, которые уже предоставляет местный бюджет (на местах необходимость этого снабжения в значительной степени усвоена), бросить большую сумму на снабжение капитальными учебными пособиями.

Наконец, очень больной вопрос о продолжительности нашего учебного года.

Делегаты указывают, что во многих местах учебный год продолжается 100 дней, и до 4 класса доходит только 50% учащихся.

— В Сибири, например, ученики не доканчивают учебного года, на следующий год снова поступают в ту же самую группу, опять ее не оканчивают и через некоторое время совсем бросают заниматься потому что вырастают, им становится неинтересно заниматься, они уходят из школы и переходят на ликпункты.

Дала ли какие-нибудь результаты кампания по удлинению учебного года, открытая Главсоцвосом?

— От этой кампании,—как сказал М. С. Эпштейн,—главным образом, зависит поднятие качества школьной работы, ибо с лучшими программами и материальной базой, но с кратким учебным годом положительного эффекта добиться трудно.

Делегаты приводят факты, которые показывают, какую роль может сыграть пропаганда среди населения необходимости удлинения учебного года.

Вот Тверская губерния. Здесь работники просвещения ведут борьбу с церковными праздниками и в этом отношении есть большие достижения. Теперь церковных праздников, как таковых, не существует. И население привыкло к тому, что в эти дни занятия в школе ведутся, как в обыкновенный будничный день.

И в Смоленской губернии имеются значительные успехи.

Здесь втянуты в кампанию за удлинение учебного года сельсоветы: год начинается и кончается нормально.

Одним из методов борьбы за удлинение учебного года является борьба с каникулами. И некоторые делегаты предлагают их ликвидировать, оставив так называемые „явочные каникулы", возникающие по чисто естественным причинам — природным (например, бездорожье и т. п.). Для этого следует устанавливать каникулы не из центра, а на местах.

Само собой разумеется, что для удлинения учебного года Наркомпрос должен повести решительную борьбу с такими явлениями:

— Наступает учебный год, а школу только начинают ремонтировать, следовательно, вести в школе занятия нельзя.

— Сплошь и рядом в средине учебного года из-за отсутствия топлива приходится закрывать школу на несколько дней.

Программы ГУС

Несмотря на то, что объективные условия задерживают процесс повышения качества школьной работы, и это слишком очевидно, кое-где раздаются голоса, что во всем виноваты программы ГУС.

— Мне вспоминается — сказала по этому поводу Н. К. Крупская,— одна шуточная французская песенка, в которой рассказываются разные приключения, а припев один: „во всем виноват Жан-Жак-Руссо". Так можно сказать и о программах. У нас плохи школьные здания, низкий культурный уровень, ребята не имеют книг, по которым надо учиться, нет достаточных средств, чтобы поставить работу, у одного учителя 3 группы и т. д., а говорят, что программы ГУС виноваты. Тут надо разграничивать вопросы, программы ГУС не являются каким-то фетишем, чем-то непременным. Я думаю, что педагогически мы растем, каждый год подвигаемся вперед. И то, что нам несколько лет тому назад, года 3 — 4 назад, казалось совершенно правильным, само собой разумеется, теперь нас не удовлетворяет. Когда мы смотрим на то, что сделано, мы видим ошибки, надо поправить то-то и то-то. Трудно — надо облегчить, надо больше увязать отдельные программы между собой и т. д. и в этом отношении большую работу проделывает учительство. Его опыт должен быть учтен и сделан общим коллективным опытом.

Как же, однако, относится большинство учителей, в море голосов которых тонут голоса одиночек, недовольных программами ГУС?

— Программа,—говорит устами своих представителей это большинство,—оправдывается самой жизнью и способствует проталкиванию знаний, полученных в школе, в семью, в гущу взрослого населения. Но городской учитель сейчас считает, что нужно непременно продлить срок первого концентра до 5 лет, ибо программа не может быть закончена в 4 года. Мы имеем в городе в первой ступени большинство детей рабочих, которые не заканчивают к 4 годам своего образования. Из группы в 50 ч. — 5 ч. переходит во II ступень, остальные идут на производство. И мы стоим перед угрозой снабжать индустрию рабочими низкой квалификации.

— О расширении срока обучения и в сельских школах до 5 лет, говорит сельский учитель. Этот вопрос назрел на местах. На него нужно обратить сугубое внимание, ибо мы всякими упрощенными программами в течение 4 лет не дадим ребенку необходимых для ориентировки среди окружающей жизни и природы навыков. Настоящие 4-летние программы перегружены, и одним упрощением не изживем ни трудности подготовки ребенка к жизни, ни отрыва школы I ступени от программных требований школ II ступени.

Затем делегаты указывают, что в деле наполнения программ материалами и по количеству материала — получается некоторая неувязка с учебным годом. Программа, которая предлагается для работы, имеет тот недостаток, что в ней не указано количество потребного времени

для проработки. При наличии 24-часовой недели проработать программу крайне трудно. Кроме того, многие делегаты высказываются за необходимость стабилизации программ.

О стабилизации не только программ, но и учебных планов, говорит также нарком Белоруссии, т. Балицкий:

— Мне кажется, что мы сейчас подошли к такому периоду, когда о стабилизации необходимо и следует говорить. Когда мы добьемся этой стабилизации, то сможем сократить целый ряд расходов, связанных с содержанием управленческих аппаратов по народному образованию. Когда мы сможем издать целый ряд законоположений по нар. образованию, нормирующих работу различных отраслей в различных направлениях, то аппарат наш сможет сократиться.

II ступень

К программам II ступени делегаты предъявили ряд основательных претензий.

Отвечая на них в своем заключительном слове, А. В. Луначарский сказал:

— Мы опоздали с программой II ступени. Это большой дефект в нашей работе. Программа по истории для первого концентра еще не дана. Со вторым концентром мы, правда, долго возимся, но работа эта очень трудная. Чтобы ее сделать добросовестно, нужен большой срок.

Заметим, что в дискуссии вопросам II ступени было уделено не мало внимания, главным образом, делегатами-второступенцами.

— В школах с профессионализированным уклоном не успевают, — говорили они, — достаточно проработать общеобразовательный, требуемый для поступления в вузы материал. Эти школы не дают также специальных знаний. Создается ряд недоумений, тревога и неуверенность среди учащихся и учителей. Школа II ступени хуже снабжается, ее материальная база слабее школ I ступени.

— В отношении повышения квалификации учащих у нас обращается внимание только на I ступень, а II ступень остается совершенно в стороне.

Количество или качество

Поскольку хозяйственные ресурсы страны не позволяют в настоящий момент поднять зарплату просвещенцам и учительство перегружено, поскольку материальная база школы недостаточно крепка, — делегаты и ставят вопрос, своевременно ли держать курс на расширение школьной сети.

— Количество или качество, что в первую очередь, — спрашивают они.

— Мы не можем выставить лозунга: не надо количества, — отвечает на этот вопрос т. Эпштейн. — Не можем потому, что население нас просто не послушает. Но правы те товарищи, которые говорят (это и есть курс Наркомпроса, в частности Главсоцвоса), что отсюда от нас, организованно должен итти главным образом лозунг качества работы. Почему? Да потому, что количество стихийно идет, без всяких наших директив, указаний, без особенного нашего напора и нажима. Количественно сеть развертывается. Одну-две цифры. По самым оптимистическим расчетам Наркомпроса, которые в свое время оспаривались Наркомфином и Госпланом, мы должны были в 1925/26 г. развернуть по плану введения всеобщего начального обучения в стране 2.700 школьных комплектов, а в жизни,

в действительности было развернуто 17.400, т.-е. то число, которое требовалось по плану на четырехлетие. В 1926/27 г. по плану опять-таки, по самым оптимистическим расчетам, следовало развернуть, примерно, 2.400 — 2.500 школьных комплектов, а по предварительным еще не окончательно подытоженным подсчетам, развернуто около 10.000 школьных комплектов. Что же, следует нам особенно заботиться и нажимать на лозунг количественного развертывания? Все равно, нажим, напор населения, в особенности детской крестьянской массы, таков, что об этом заботиться сейчас, по крайней мере, особенно не следует. Имеется другая опасность, о чем говорили многие товарищи, что под давлением этого количественного роста мы, в условиях чрезвычайно еще узкого бюджета как государственного, так и местного, упустим качества школы. Вопросы о качестве нами отсюда прежде всего должны быть пущены в ход.

„Маленькие" вопросы

На съезде, кроме так наз. больших вопросов, к которым каждый просвещенец привык, стояли еще вопросы едва, казалось бы, заметные, но важные.

Мы укажем на вопрос о „многолетниках".

— В наших группах учащиеся сидят много лет. Есть факты, когда в некоторых школах в одной и той же группе учащиеся пребывают до 6 лет и с ними ничего не сделаешь. Удалить их из школы никоим образом нельзя. Педагогический совет выносит постановление об исключении, административные же органы заставляют принять обратно в ту же группу.

— С этим надо бороться и Наркомпросу следовало бы в первую очередь подумать о том, что если он желает дать образование возможно большей массе рабочего населения, то не следует оставлять учащихся более двух лет в той же группе,—сказал делегат Северного Кавказа.

Затем нужно выработать какие-то правила и права педагогического совета, чтобы он действительно что-то значил и мог что-нибудь сделать для улучшения советских школ.

В то же время необходимо регламентировать права учителя, именно потому, что заведующий отвечает за все и ему даны огромные права. (Излишний административный нажим заведующего связывает учительскую инициативу.)

Косвенно, быть может, это скажется вообще на правовом положении учителя.

На последнем вопросе мы останавливаться не будем, хоть не мало фактов, рисующих картину учительского бесправия в медвежьих углах и не только медвежьих... — куда луч революционной законности еще не проник, — привели делегаты.

Вроде того, что в Новгородской губернии в последней кампании перевыборов в сельсовет вики лишили учителей избирательных прав.

Или: в Пензенской губернии уволили одного учителя, беспартийного крестьянина, демобилизованного красноармейца, за то, что он чрезмерно увлекался общественной деятельностью, а другого, прослужившего 43 г., — ввиду идеологической невыдержанности...

И, наконец, вопрос об авторитете учителя в глазах учащихся и о хулиганстве последних.

— Учитель не может слово сказать учащемуся, не может его остановить, не получив грубости в ответ. А на грубость нечем реагировать...

— Мы имеем хулиганство среди учащихся и в смысле порнографии, воровства и в смысле бесчинств другого рода. Этому способствуют наши кино. Литература кино — неподходящего для учащихся содержания. Содержание картин безобразно в том смысле, что демонстрируются всякие фокусы и ухищрения, мошенничества и воровства. Все это очень пагубно действует на многих учащихся школьного возраста...

— Нужно, чтобы содержание наших картин было в поле внимания Наркомпроса.

— Внешкольное образование учащихся,—говорит делегат Москвы, — является у нас самым больным местом. Когда смотришь, что делают твои ученики, в особенности дети рабочих окраин, после школьных учебных часов, те ученики, над которыми трудишься 4 часа ежедневно, — жуть охватывает.

Вопросы внешкольного образования—самые злободневные и жгучие.

Политпросветработа

Политпросветчиков на съезде было немного, но каждый учитель, в особенности учитель начальной школы, является политпросветчиком, потому что ему приходится иметь дело с родителями и с населением.

— Как бы не постановляли, — сказала Н. К. Крупская, — что учителя не надо загружать, но все же сплошь и рядом он оказывается в таком положении, что ему приходится иметь дело не только с детьми, но и со взрослым населением.

— Вопросы политпросветработы являются сейчас особо важными потому, что сейчас решающей группой является взрослое население. Не дети решают сейчас вопрос, сейчас строить новую жизнь, строить социализм приходится взрослым и поэтому нельзя забросить работу среди взрослых и относиться к ним безразлично.

Намечая очередные задачи политпросветработы, Н. К. Крупская говорит:

— Долгое время политпросветработа носила характер только политической пропаганды да еще, пожалуй, производственной пропаганды, отчасти учобы. Но жизнь показывает, что необходимо расширить поле политпросветработы, необходимо чтобы она охватила всю жизнь в целом. Чрезвычайно громадную роль играет организация досуга, организация труда, переустройство быта.

Тем острее стоит вопрос в деревне о подборе избачей, значение которых в деле культурного и сельского хозяйства крестьянина огромно.

— В настоящее время мы замечаем, что большинство избачей бежит из изб-читален, это объясняется низкой заработной платой.

И делегаты съезда ставят всерьез вопрос о материальном положении избачей, они вносят предложение о поднятии зарплаты его до зарплаты учителя I ступени.

Коснулись делегаты и вопроса о библиотекарях.

— Библиотекарь — это ходячая энциклопедия, ему необходимо все знать. К нему приходят подписчики со всеми теми требованиями, о которых говорят в школе, а между тем переподготовки библиотекарей у нас нет. Необходимо ее организовать. Это — во-первых. А, во-вторых, необходимо библиотекаря уравнять со школьными работниками в отношении пенсии и т. д.

Это предложение одного делегата получило одобрение всего съезда.

О ликвидации неграмотности и дошкольном воспитании

Охваченные большой тревогой за этот участок просвещенского фронта, делегаты рассказывают о том, что в деревне самой жизнью выдвигаются ликвидаторы по ликвидации неграмотности.

Подрывает работу отсутствие литературы для ликвидирующих неграмотность.

— В нынешнем году ликвидируешь неграмотность, а на следующий год опять придется ликвидировать потому, что обучившийся через год-два станет неграмотным. Необходимо часть средств на ликвидацию неграмотности уделить на литературу для малограмотных, иначе трата средств на ликвидацию неграмотности бессмысленна.

В деревне неграмотные, главным образом женщины, а они, обремененные детьми и хозяйством, прямо говорят: мы не пойдем на ликпункты.

Здесь, между прочим, укажем, особенно ярко подчеркивается необходимость развития дошкольного воспитания, мимо которого, конечно, съезд не мог пройти безразлично.

— Если мы хотим,—говорит Н. К. Крупская,—чтобы наши школы работали как следует, чтобы ребята были более организованы, то мы должны на вопросы дошкольного воспитания обращать громаднейшее внимание.

Отсутствие дошкольных учреждений в деревне мешает ликвидации неграмотности среди женщин. Дошкольные учреждения разгрузили бы их, и они могли бы обучаться грамоте.

Не случайно таким образом, дошкольное воспитание вклинилось в нашем обзоре в раздел политпросветработы. Оно связано с последним как и со всеми разделами просвещенской работы.

Ребята, матери которых заняты на фабриках, обычно сидят запертыми в помещениях, и они вследствие этого приходят, как указывает Н. К. Крупская, недостаточно подготовленными в школу: они очень слабо развиты, ибо им негде набраться свежих впечатлений.

Много ли уделяется внимания ОНО дошкольному воспитанию? Делегаты дают отрицательный ответ.

— Губернские ОНО на губернских съездах постоянно забывают о существовании дошкольных учреждений. А поскольку умалчивается вопрос о дошкольных учреждениях, постольку, ясно умалчивается, вопрос о работниках этих учреждений, об их тяжелом положении, о повышении их квалификации.

Слабо поставлено руководство и инструктирование дошкольных учреждений. Наркомпросу надо изжить эту ненормальность.

Вопросы профобра

Главным образом делегаты останавливались на вопросах педагогического образования.

— Школьному работнику часто,— говорит делегат из Тверской губернии, — хочется посмотреть на тех новых педагогов, которых выпускают педтехникумы. Он думает: мы — старые работники, а в педтехникумах выпускаются новые, которые работают по новым программам и они будут примерными школьными работниками. Но действительность часто показывает обратную картину.

Делегаты объясняют это тяжелым материальным положением пед. уч. заведений и тем, что в педтехникумы принимаются лица с недостаточной квалификацией. Делегаты на этом основании говорят, что необ-

ходимо во что бы то ни стало увеличить долю пед. уч. заведений при распределении средств.

Делегат Северного Кавказа обращает внимание на то, что нет никакой связи между высшими педагогическими учебными заведениями и техникумами и между нашим учительством и работой нашего производства. Эту связь необходимо установить.

Не удовлетворяет делегатов и постановка педагогической практики.

— Когда мы ставим вопрос о том, как вести практику, — говорит один делегат, — то нам заявляют: вот один заболел — идите туда, другой уехал — туда идите...

— Главсоцвосу и Главпрофобру надо вместе выработать соответствующие мероприятия, чтобы педпрактика протекала в более благоприятных условиях.

О том, что делегаты требовали доступа в педвузы учителей на льготных началах и обеспечения их стипендиями в первую очередь — об этом мы говорили выше.

Отметим еще, что при приеме в педвузы учителей необходимо, указывали делегаты, сделать некоторые отступления от программных требований, поскольку практическая работа школ оторвана от программных требований педвузов.

Обращают внимание делегаты на отсутствие планового распределения оканчивающих педвузы.

Многие студенты не едут из столицы в провинции, главным образом, по той причине, что не знают, куда ехать.

— Необходимо ввести плановость в распределение оканчивающих педвузы и этим в значительной мере мы разрешим проблему безработицы среди учительства.

Украинский делегат говорит, что в то время когда мы ставим во главу угла индустриализацию страны, профшкол очень мало. На 200.000 учащихся труд. школ на Украине приходится 2.000 учащихся профшкол — диспропорция огромная.

По отношению к нацменьшинствам этот вопрос связан с аграризацией и пролетаризацией деклассированного элемента национальных меньшинств.

Делегат Ленинграда обращает внимание съезда на тяжелые условия работы, в которые ставят ФЗУ хозяйственники. Последние выделяют своих так наз. уполномоченных по профтехническому образованию — ненужных большею частью для производства работников, — которые совершенно незнакомы со школьным строительством.

— В нашем предприятии,—рассказывает он,—у меня был разговор с уполномоченным.—Он говорит: если я вам не мешаю работать, так это уже большое достижение. Неблагополучно также и с инспектированием ФЗУ со стороны ОНО. В Ленинграде двое инспекторов с низшим образованием.

Все это заслуживает особого внимания Наркомпроса.

Органы Народного Образования и союз

На местах все затронутые выше выпросы разрешаются без участия союзных органов. Исключение составляют, как сказал т. Долинко, вопросы организации хозяйственной работы, в особенности вопросы бюджета. Это объясняется просто тем, что местные ОНО нуждаются здесь в помощи союзов, которые „кричат иногда громче ОНО, когда это нужно".

Такая оторванность ОНО от союзной массы естественно сказывается на производстве.

— Если наша масса,—говорит т. Долинко,—собирается только по заданию и по линии Наркомпроса без нас, то здесь имеется, во-первых, момент администрирования и бюрократизма, а во-вторых не может быть плодотворной работы.

— В целях улучшения нашего производства необходима совместная работа ОНО и союзной массы.

Работающие в ОНО, как бы они не были объективны, не могут видеть дефектов своей работы.

Им нужна деловая товарищеская критика.

— Не надо бояться этой критики,—сказал на съезде т. Догадов,—ибо в числе недостатков, как пережиток эпохи военного коммунизма, является болезненное отношение к критике.

— Со стороны органов ОНО необходимо принять меры к созданию лучших условий, обеспечивающих нормальное участие союзных органов и союзной массы в разрешении вопросов производственного характера.

Этого требовал съезд.

ОРГАНИЗАЦИОННЫЕ ВОПРОСЫ

Мих. Бойдов

Методы инспектирования школы

В настоящее время вопрос о методах инспекторования надлежащим образом не проработан. Причины здесь вполне очевидны: не так давно мы приступили к инспекторской работе, — следовательно, не могли еще суммировать накопившийся опыт; с другой стороны, из опыта прошлого мы не имели возможности почти ничего заимствовать, так как целевая установка, общий подход к работе инспекции дореволюционной не соответствуют по духу и существу нашим устремлениям.

Однако, чем больше приходится углубляться в работу инспекции, тем настоятельнее вырисовывается необходимость создания каких-то общих норм, регламентирующих работу инспектора. Эта необходимость усугубляется еще и потому, что в нашей практике имеется чрезвычайно много спорных вопросов. Каждый из инспекторов при настоящем положении вещей представляет собой кустаря, работающего за свой страх и риск. Всякое кустарничество, в особенности в такой области, как просвещение, чревато, конечно, тяжелыми последствиями. Предупреждать такие последствия совершенно необходимо. Предлагаемая вниманию читателей статья нисколько не претендует на то, чтобы исчерпывающим образом разрешить ряд поставленных в этой плоскости вопросов. Мы имеем в виду главным образом поделиться своими соображениями по существу инспекторской работы, с тем чтобы внести несколько практических замечаний для учреждений и лиц, коим предстоит в ближайшее время разрешить всю сумму вопросов. Все изложенное ниже будет относиться к работе уездного (окружного) инспектора и только в части обслуживания им массовой школы.

* * *

Прежде всего необходимо остановиться на плановом моменте в работе инспектора. Тут надо с определенностью заявить, что уездный инспектор или не имеет никакого плана своей работы, или имеет такой план, который заведомо не может быть реализован. Всем нам великолепно известно, что уинспектор находится прежде всего в тисках жесткого бюджета, не позволяющего ему развернуть работу надлежащим образом. Помимо этого на инспектора взваливается непомерное количество технической работы, ничего общего с его непосредственными функциями не имеющей. Взять для примера такие вещи, как составление смет, отчетов о работе уоно, даже составление платежных ведомостей и т. п. Словом, не везде и не всегда уездный инспектор находит еще свое место, а следовательно, и занимается нередко тем, что к нему имеет весьма отдаленное отношение. Полагая, что к концу настоящего учебного года Наркомпрос и его местные органы должны будут четко определить круг обязанностей инспектора, мы этого вопроса касаться не будем. Мы исходим из основной предпосылки, что инспектор — это прежде всего педагогическая сила, призванная осуществлять педагогическое руководство работой массовых учреждений, и, поскольку эта сила является связующим звеном между управляющим аппаратом (в данном случае — методбюро) и учреждением (школой), она должна направлять по должному руслу и всю методическую работу уезда. Если эта предпосылка останется и в дальнейшем бесспорной, то отсюда надо будет сделать и соответствующие выводы. Эти последние должны в первую очередь коснуться плана работы инспектора. Думается, что план работы инспектора должен касаться двух сторон — количественной и качественной. Во-первых, необходимо точно определить то количество школ, которое можно обследовать при данных условиях. Во-вторых, необходимо предусмотреть то, что может сделать инспектор в области налаживания педагогической работы при известном темпе работы, определяемом, скажем, финансовыми возможностями. Эти два момента необходимо как-то сочетать. В количественном отношении у нас дело обстоит из рук вон плохо. В среднем мы имеем до 150 школ на одного инспектора. Ясно, что обслужить такое количество учреждений даже в два года почти невозможно. Это тем более становится очевидным, если принять во внимание, что к инспектору, посещающему школу, мы предъявляем несколько требований, обязывающих его к глубокому изучению обследуемого объекта. Отсюда — надо раз навсегда отказаться от поголовного обследования школ. Надо строить свой план из такого расчета, что 70% учебных дней инспектору необходимо быть непосредственно в школе, и что в среднем на каждую школу надо затратить минимум два дня [1]. Объекты обследования должны быть намечены таким образом, чтобы в течение года инспектор побывал в каждом районе (волости). Предполагается, что инспектор прежде всего должен получить в основу своей деятельности районный принцип. Это значит, что свою работу он должен организовать вокруг районной школы. Обследуя в обязательном порядке районную школу, он должен по выборочной системе охватить от 3 до 6 рядовых школ в районе, с тем чтобы заключительную работу перенести опять-таки в районный центр. Поскольку у инспектора будет накоплен материал по работе районной и нескольких рядовых школ, постольку он будет иметь возможность провести основательное инструктирование всего учительства района (волости) путем созыва волостной конференции. При таком подходе, если принять во внимание еще и то, что инспектор должен будет подготовлять волконференцию вместе с работниками районной школы, все массовые работники будут так или иначе обслужены инспектором. Для обследования массовых школ в пределах района должны быть взяты наиболее передовые учреждения и явно отсталые. Это поможет переносить наиболее интересные опыты лучших школ в отстающие. Против такого метода построения работы есть одно возражение: нельзя, мол, созывать волостных конференций, не имея на это специальных средств. На это ответим: в каждой волости (районе) потребуется созвать конференцию один раз в год (сейчас конференция созывается чаще). В крайнем случае можно приспособить созыв этой конференции к установленным самими работниками срокам. Даже если бы для этого дела потребовались некоторые средства, их нужно было бы изыскать, так как только такой метод может, при минимальной затрате инспекторских сил, дать ощутительные результаты. Тут надо смотреть на вещи так: те работники из необследованных школ, которые интересуются своим делом, ищут

[1] Практика показывает, что в среднем уездная инспекция проводит от 50 до 75% учебного времени в командировке. Средняя продолжительность учебного года равна 120 дням.

наиболее целесообразных путей работы, озабочены своей школой — смогут почерпнуть на волконференции все необходимое, сумеют использовать пребывание инспектора и в районном центре. Для работников же явно безнадежных вряд ли принесет какую-либо пользу кратковременное пребывание инспектора в их школе. Указывают еще, что не надо забывать контрольных функций инспектора. Это верно. Некоторые учреждения действительно нуждаются в контроле. Но ведь контрольные функции можно не забывать и при выборе объектов обследования. Помимо этого не исключена возможность в некоторых случаях и внеплановых выездов инспектора в этих целях, тем более что сейчас внеплановых выездов куда больше, чем плановых.

Это касается количества учреждений. Теперь о качестве.

Перед каждым уездным методбюро на предстоящий учебный год стоит для разрешения некоторая сумма вопросов методического порядка. Подчеркиваем еще раз, что разрешать эти вопросы призвана преимущественно только инспекция, так как только она непосредственно соприкасается с практикой. Допустим, что уметодбюро наметило для проработки на год 8—10 вопросов (например: о работе одного учителя с 3 группами, о создании примерного рабочего плана школы, об организации детского самоуправления, об общественно-полезной работе школы и т. п.). Уездный инспектор должен учесть эти вопросы в своем рабочем плане, с тем чтобы их надлежащим образом изучить, понятно не сразу, при одном выезде — это, конечно, невозможно, — но по частям. В плане инспектора должны быть намечены те вопросы, которые он изучает в первую очередь, во вторую и т. д. Мы считаем, что при каждом выезде инспектор должен брать на себя обязанность изучить не больше двух вопросов. Как это может осуществиться на практике? Инспектор, выезжая для обследования школ в определенный район, должен иметь в виду обследование школ во всей их совокупности. Он должен представить доклад в уоно о работе обследованных школ по определенной схеме и по всем частям. Помимо этого инспектор концентрирует свое особое внимание на одном или двух вопросах методического или педагогического порядка и анализирует их тщательнейшим образом. В результате такого тщательного анализа должен быть представлен проект некоторого документа в уметодбюро. Документ этот должен включать следующие моменты: характеристику существующего положения вещей (скажем, школьного самоуправления), причины, не позволяющие наладить эту работу, и методы их устранения (практические предложения). Предполагается, что этот проект, если он не будет вызывать возражений в методбюро, должен быть доведен до сведения всего учительского коллектива уезда. Если при каждом своем выезде уездная инспектура сумеет тщательно изучить один-два таких вопроса, к концу года уметодбюро сможет располагать очень хорошими, выверенными на практике методическими документами. Сейчас получается так, что инспекция в течение года изучает все и фактически ничего.

При нашем предположении, инспекция, обследуя положенное количество учреждений во всей их совокупности, сможет дать реальные и ценные документы по отдельным вопросам, которые можно будет класть в основу дальнейшей работы. Этот момент некоторой тематичности, то, что нами названо качественной стороной инспекторского плана, надо во что бы то ни стало отражать при составлении годовых рабочих предположений.

Когда инспектор является в школу, перед ним стоят основные четыре задачи. В процессе своего пребывания в школе он должен:

а) определить общее направление работы школы (общественно-культурную роль школы, степень соответствия программно-плановой работы с имеющимися директивами и т. п.),

б) создать ясное представление о работниках школы и учащихся,

в) выявить степень эффективности работы школы (что в конце концов школа дает детям: грамотность, минимум знаний и навыков, воспитательная работа школы и пр.) и, наконец,

г) определить пути, по которым должна итти дальнейшая работа школы (инструктивный момент).

В разрезе этих четырех основных моментов должна протекать работа инспектора в школе.

Обычно принято, что инспектирующий школу делит свою работу на три части: а) предварительную и заключительную беседу с работниками школы, б) изучение формальных документов (планы, программы) и просмотр письменных работ учащихся и в) наблюдение за процессом работы (посещение уроков). Сумма наблюдений и впечатлений, получающаяся в итоге этих трех форм инспектирования, должна являться базой, на которой строится собственно инструктирование. Принципиально против установившихся форм инспектирования, конечно, возражать не приходится. Нового тут ничего не придумаешь. Речь может итти лишь о некоторых дополнениях в плоскости концентрации бо́льшего или меньшего внимания на отдельных сторонах жизни школы.

Наиболее трудные задачи, стоящие перед инспектирующим, это — определение степени эффективности работы школы и наблюдение за педагогическим процессом. Остановимся вначале на первом моменте. Как определяется качество продукции школы? Посещение уроков дает некоторое представление о знаниях учащихся; просмотр отдельных ученических работ также дает кое-какое представление о результатах деятельности школы. Но это еще далеко не все. Случайно вы можете попасть на хорошие или плохие уроки, случайно можете напасть на хорошие или плохие тетради, — следовательно, можете сделать случайные выводы. Метод опроса учащихся, применяемый некоторыми инспекторами, должен быть безусловно осужден, так как ничего ценного такой подход дать не может. Ведь деревенские школьники очень редко встречаются с посторонними людьми; всякое вновь появившееся в школе лицо для них представляет нечто необычайное, из ряда вон выходящее. Их внимание рассеивается, они чувствуют некоторый страх. В их представлении приехавшее из города лицо представляет нечто грозное. Редко-редко найдутся два-три бойких ученика, которые будут разговаривать на уроке смело, непринужденно. Отсюда ясно, что придавать значение таким вопросам вряд ли следует. Нам кажется, что верное представление о знаниях учеников, их развитии можно будет получить лишь тогда, когда инспектор будет больше вращаться в ученической среде. Мы все до сих пор грешили тем, что не придавали большого значения смычке инспектора с ученическим коллективом. Обычно инспектор уходит с урока (во время перемен) вместе с учителем. И это глубоко не верно. Инспектор должен ближе познакомиться с учащимися, расположить их к себе. Все свободное время он должен быть среди учеников. Не лишне иногда бывает попросить учителя продлить время перемен для того, чтобы побеседовать возможно больше с учащимися. Если представляется возможным, надо использовать и послеурочное время в этих целях. О чем можно беседовать с учащимися? Если мы начнем у них выпытывать, то ничего не добьемся. Инспектор сам должен вначале что-то рассказать ученикам и заинтересовать их. Вопросов у ребят всегда найдется большое количество: „зачем приехал, как у вас в городе живут ребята, о Ленине, о пионерах“ и т. д. и т. п.

И вот тут инспектор должен, что называется, попасть в такт, т.-е. просто, ясно, понятно отвечать. Если это будет сделано умело, — дальнейший успех обеспечен. К вам ребята будут расположены и начнут разговаривать „по душам". Степень интереса, с которым ребята будут слушать вас, их последующие вопросы — уже богатейший материал для определения развития ребят, для выявления их склонностей и, если хотите, — познаний. Если, в дополнение к этому, вы сумеете всей группе ребят задать несколько вопросов (связанных с вашим рассказом), — вы получите все, что вам нужно. Однако такие товарищеские беседы могут служить главным образом определителем уровня детского развития. На инспектора же возлагается обязанность и по определению формальных знаний учащихся. Последний вопрос может быть легко разрешим при умелом поведении инспектора на обычных уроках. При посещении уроков мы замечаем два уклона в поведении инспектора: он хранит полное молчание, сидя где-нибудь на задней парте с карандашом и записной книжкой в руках, или вмешивается в текущую работу, но таким образом, что окончательно подавляет инициативу учителя и ребят. И то и другое — никуда не годится. Инспектор не должен быть молчаливой и „записывающей только" фигурой. В этом случае он будет только смущать учителя. С другой стороны, неумеренное вмешательство в процесс урока также выбьет из колеи и учителя и ребят. Надо искать золотую середину. Эта последняя может быть найдена лишь в том случае, если инспектор, не вырывая инициативы из рук учителя, сможет во-время поставить вопрос, поделиться своими соображениями, если инспектор своим умеренным вмешательством поможет учителю вызвать инициативу ребят, возбудить их активность. При таком умеренном подходе инспектор незаметно вольется в школьную семью и после одного-двух уроков сделается своим человеком. Если это достигнуто — инспектору нетрудно подметить и тот объем знаний, коим дети располагают: все карты будут раскрыты.

Наша общая инспекторская беда заключается в том, что мы почему-то стремимся раскрывать лишь худые карты. Все хорошее, все ценное, все, что относится к бесспорным достижениям, очень часто ускользает от нашего внимания. Некоторые товарищи рассуждают так: нам нужно возможно больше выявить теневых сторон, для того чтобы быть полезными при инструктировании; все что не выходит из нормы, все, что течет гладко, все это не должно занимать нашего внимания! Абсолютно неверный подход! Помимо того, что всякие достижения мы должны учитывать в целях продвижения их вперед, мы не должны забывать и того, что мы обязаны стимулировать продуктивную работу учителя. Не только учитель, но и всякий иной работник, работа которого требует неизмеримо меньше индивидуальных качеств, опускает руки, если вы излагаете перед ним только его промахи. Два-три лестных замечания по адресу учителя возбудят в нем бо́льший интерес к работе, бо́льшую работоспособность, чем десятки наставлений, основанных на демонстрации перед ним его собственных несовершенств.

Посещение уроков нам нужно главным образом для того, чтобы исследовать педагогический процесс, выявить его основные достоинства и недочеты. Не говоря уже о том, что мы часто впадаем в крайность — ищем исключительно теневые моменты, — мы не можем дать доподлинно критический анализ работы. Всякий анализ, по нашему представлению, должен распадаться на три момента: фиксирование того, что есть, выяснение условий работы, способствующих тому или иному положению вещей, и схематическое изображение того, что может быть при данных условиях. Фиксируем мы все хорошо — не хуже стенографа или фотографа, но выяснять условия работы, выявлять причинную зависимость их мы почти не можем. Еще менее мы сильны в отношении конкретных указаний применительно к данной обстановке. Приведем пример. Инспектор замечает, что ребята плохо пишут, делают очень много грамматических ошибок. Причин этому много: неумелая работа учителя, плохая подготовка ребят в прошлом, необходимость во что бы то ни стало подогнать ребят в какой-либо другой области и пр. Мы очень редко обращаем внимание на причины, а просто пишем: „ребята безграмотны. Предлагается обратить внимание на более грамотное письмо". Нужно ли это сейчас именно делать — сказать трудно. Может быть, на данной стадии можно было бы с грамотой и повременить. Это первое. Второе: мало сказать учителю: „больше займись грамотой", — надо указать, чем именно и как заняться. А для того чтобы это сделать, надо изучать природу самих ошибок. Надо определить, какая группа ошибок превалирует. Если дело касается неправильного обучения грамматическим правилам — рецепт будет один. Если имеется резко выраженное влияние бытовых особенностей — подход к искоренению ошибок должен быть иной. Нет смысла упоминать о том, что иногда приходится обращать внимание только на отдельные грамматические правила, а не брать грамматику во всей ее совокупности.

Словом, инспектор должен очень чутко прислушиваться к отдельным проявлениям школьной жизни. Только в этом случае он может быть полезным и учителю и тем методическим органам, которые направляют работу школы.

(Продолжение следует).

А. Васильев

Государственный бюджет Наркомпроса РСФСР на 1926/27 год [1]

(Окончание)

6. Средние профессионально-технические учебные заведения

Наименование расходов	Назначено на 1925/26 г.	Назначено на 1926/27 г.	Увеличение + уменьш. —	Увеличение в %
1. Зарплата	8.900.910	10.402.832	+ 1.501.922	+ 16,9
2. Хоз.-операц. расходы:				
а) канц. и хоз. расходы	125.125	942.301	+ 817.176	—
б) путевое довольствие	56.584	62.800	+ 6.216	—
в) топливо	20.390	663.656	+ 643.266	—
г) ремонт и строительство	20.000	797.300	+ 777.300	—
Итого	222.099	2.466.057	+ 2.243.958	+ 1.010,8
3. Расходы по учебной части:				
а) текущие расходы	781.724	860.988	+ 79.264	
б) учебное оборудование	284.000	937.895	+ 653.895	
Итого	1.065.724	1.798.883	+ 733.159	+ 68,8
4. Материальное обеспечение уч-ся:				
а) стипендии	1.994.400	2.589.600	+ 595.200	
б) пособия	29.775	97.656	+ 67.881	
Итого	2.024.175	2.687.256	+ 663.081	+ 32,7
Всего	12.212.908	17.355.028	+ 5.142.120	+ 42,1

[1] См. „Нар. Просв." № 3.

Сеть профессионально-технических учебных заведений, состоящих на госбюджете, установлена на 1926/27 г. в количестве 424 техникумов, 7 областных юридических курсов, 17 тракторных отделений и 2 кино-отделений при профшколах и 2 учреждений в г. Кронштадте. Число учащихся—74.580 (в 1925/26 г.—69.742).

Расходы на содержание средних профтехнических учебных заведений исчислены на 1926/27 г. в сумме 17.355.028 р. Увеличение по сравнению с истекшим годом составляет 42,1%. Удельный вес ассигнования на среднее профтехническое образование в бюджете Наркомпроса повышается с 12,5% до 15,0%. Увеличение ассигнований на зарплату частью идет на повышение ставок педагогического персонала, частью является результатом пересчета на 12 месяцев кредитов, отпущенных на расширение штатов в середине 1925/26 г. Интенсивный рост ассигнований (1010,8%) на хозяйственно-операционные расходы объясняется передачей на госбюджет всех расходов по хозяйственному обслуживанию техникумов, проходивших в 1925/26 г. по местному бюджету.

Увеличение ассигнований (68,8%) на учебную часть в первую очередь падает на оборудование техникумов и сравнительно в небольшом размере на текущие учебные расходы в связи с увеличением количества учащихся. В области материального обеспечения учащихся также имеются некоторые достижения: размер стипендий в техникумах повышается со 130 р. до 160 р. в Москве и Ленинграде, и со 100 р. до 120 р. в прочих местностях; размер стипендий на областных юридических курсах повышается с 120 р. до 180 р. в год. Сверх того в смету Наркомпроса внесено 222.000 р. на обеспечение стипендий, проходивших в 1925/26 г. за счет отчислений от промышленности. Расход на одного учащегося в средних профтехнических учебных заведениях по госбюджету за 1925/26 и 1926/27 гг. выражается в следующих суммах.

Средние проф.-техн. учебн. заведения	Средний расход на одного учащегося	
	1925/26 г.	1926/27 г.
Расход на одного учащегося, не получающего стипендии	146 р.	197 р.
Расходы на одного учащегося-госстипендиата	257 „	331 „

7. Советские партийные школы

Наименование расходов	Назначено на 1925/26 г.	Назначено на 1926/27 г.	Увеличение + уменьш. —	Увеличение или уменьш. в %%
1. Зарплата	2.239.672	2.137.028	— 102.644	— 4,6
2. Хоз.-операц. расходы:				
а) канц. и хоз. расходы	27.500	588.052	+ 560.552	
б) путевое довольствие	18.000	10.805	— 7.195	
в) топливо	—	196.405	+ 196.405	
г) ремонт и строительство	—	356.329	+ 356.329	
Итого	45.500	1.151.591	+ 1.106.091	+ 2.431,0
3. Расходы по учебной части:				
а) текущие расходы	495.638	426.770	— 68.868	
б) учебное оборудование	—	67.500	+ 67.500	
Итого	495.638	494.270	— 1.368	— 0,3
4. Материальное обеспечение уч-ся:				
а) стипендии	1.105.090	1.148.700	+ 43.610	
б) питание	2.077.423	1.920.680	— 156.743	
в) вещевое довольствие	630.265	605.115	— 25.150	
Итого	3.812.778	3.674.495	— 138.283	— 3,6
Всего	6.593.588	7.457.384	863.796	+ 13,3

Сеть совпартшкол установлена на 1926/27 г. в количестве 36 школ I ступени, 50 школ II ступени и 7 объединенных школ. Общее количество учащихся в совпартшколах 13.855 чел. против 16.226 чел., принятых по бюджету 1925/26 г. На содержание совпартшкол ассигновано в 1926/27 г. 7.457.384. Увеличение по сравнению с истекшим годом составляет 13,3%. Удельный вес в бюджете Наркомпроса снижается с 6,8% до 6,4%. Прирост ассигнований падает исключительно на группу хозяйственно-операционных расходов, что объясняется передачей на госбюджет расходов по хозяйственному обслуживанию совпартшкол, проходивших в 1925/26 г. по местному бюджету. Расходы на зарплату, учебную часть и материальное обеспечение учащихся сокращаются в связи с уменьшением количества учащихся. Средний годовой расход на одного учащегося составляет в 1925/26 г. 406 р. и в 1926/27 г. 538 р.

8. Учреждения социального воспитания

Наименование расходов	Назначено на 1925/26 г.	Назначено на 1926/27 г.	Увеличение + уменьш. —	Увеличение или уменьш. в %%
1. Зарплата	2.451.893	2.612.377	+ 160.484	+ 6,5
2. Хоз.-операц. расходы:				
а) канц. и хоз. расходы	432.908	530.781	+ 97.873	
б) путевое довольствие	24.640	26.117	+ 1.477	
в) топливо	216.612	209.666	— 6.946	
г) ремонт и строит.	306.250	349.800	+ 43.550	
Итого	980.410	1.116.364	+ 135.954	+ 13,9
3. Расходы по учебной части:				
а) текущие расходы	356.575	300.670	— 55.905	
б) учебное оборудов.	47.105	175.000	+ 127.895	
Итого	403.680	475.670	+ 71.990	+ 17,8
4. Материальное обеспечение уч-ся:				
а) пособия учащимся	18.000	35.820	+ 17.820	
б) питание	1.181.590	1.132.700	— 48.890	
в) вещевое довольствие	379.840	332.381	— 47.459	
Итого	1.579.430	1.500.901	— 78.529	— 5,0
Всего	5.415.413	5.705.312	289.899	+ 5,4

Сеть учреждений социального воспитания, принятых на госбюджет в 1926/27 г. (без ДВК) представляется в следующем виде.

Наименование учреждений	Колич. учрежден.	Число детей	
		Общее число	Число живущих в интернат.
1. Центр. опытно-показ. учреждения	20	7.185	1.670
2. Местные „ „ „	21	5.090	930
3. Учр. соц.-правов. охраны нес-их	40	3.555	3.555
4. Учрежден. г. Кронштадта	13	3.785	500
5. Школы Киргизск. автон. области	94	4.180	180
6. Школы северн. и кочующих народн.	14	520	520
7. Школы Туркменского района	15	1.250	150
Итого	218	25.565	7.505

По сравнению с 1925/26 г. сеть опытно-показательных учреждений социального воспитания сокращается на 13 единиц, а сеть школ северных и кочующих народностей увеличивается на 6 единиц. Общее число учащихся по этим двум группам учреждений социального воспитания уменьшается на 4.268 человек, а число детей, живущих в школьных интернатах,—на 1.017 человек. На содержание учреждений социального воспитания в 1926/27 г. ассигновано 5.705.312 р. Увеличение ассигнований по сравнению с истекшим годом составляет 5,4%. Удельный вес в бюджете Наркомпроса снижается с 5,5% до 4,9%.

Прирост ассигнований падает на зарплату, хозяйственно-операционные расходы и расходы по учебной части. Увеличение фонда зарплаты при одновременном сокращении штатов учреждений идет на повышение ставок педагогического персонала. Несмотря на сокращение сети учреждений, общая сумма ассигнований по группе хозяйственно-операционных расходов увеличивается на 13,9%, что объясняется повышением норм расходов. Исключение составляют расходы на топливо, которые несколько снижаются по сравнению с 1925/26 г. В отношении расходов на учебную часть наблюдается сокращение текущих расходов и значительный рост ассигнований на капитальное оборудование. Наконец в результате уменьшения числа детей, живущих в школьных интернатах, заметно сокращаются ассигнования на материальное обеспечение учащихся.

Стоимость содержания одного учащегося в год по типам учреждений определяется в следующих размерах:

Наименование учреждений	Средний расход на одного учащегося в 1925/26 г. (в рублях)		Средний расход на одного учащегося в 1926/27 г. (в рублях)	
	Приходящ.	Живущ. в интернате	Приходящ.	Живущ. в интернате
Центральн. опытно-показат. учр. . .	164	464	195	540
Местные „ „ „ . .	91,5	346	106	375
Учреждения СПОН	—	399	—	470
Школы г. Кронштадта	49,5	263,5	60	260
Школы Киргизск. автон. области . .	35	231	42	252

9. Политико-просветительные учреждения и мероприятия

Наименование расходов	Назначено на 1925/26 г.	Назначено на 1926/27 г.	Увеличение в абсол. числах	Увеличение в процентах
1. Зарплата	568.208	641.905	73.697	13,0
2. Хоз.-операцион. расходы:				
а) канцел. и хоз. расходы	104.155	92.598	— 11.557	
б) путевое довольствие	—	20.000	20.000	
в) топливо	3.320	5.295	1.975	
г) Ремонт и строительство . . .	—	36.500	36.500	
Итого	107.475	154.393	46.918	43,7
3. Расходы по учебн. части:				
а) учебн. расходы политико-просветительн. учреждений	76.801	59.520	— 17.281	
б) издательство и снабжение . .	1.440.359	1.572.700	132.341	
Итого	1.517.160	1.632.220	115.060	7,6
Всего	2.192.843	2.428.518	235.675	11,2

Сеть политико-просветительных учреждений установлена на 1926/27 г. в следующем виде: Центральный библиотечный коллектор, 1.114 инструктивных ликпунктов и школ малограмотных, библиотека и одна вечерняя школа для взрослых по г. Кронштадту.

Ассигнования на политико-просветительные учреждения и мероприятия исчислены на 1926/27 г. в сумме 2.428.518 р. Увеличение по сравнению с 1925/26 г. составляет 11,2%. Удельный вес в бюджете НКП снижается с 2,2% до 2,1%. Увеличение расходов на зарплату (13,0%) идет на повышение ставок учителей инструктивных ликпунктов и школ малограмотных до размеров, декретированных для учителей школ I ступени. Увеличение ассигнований по группе хозяйственных расходов (43,7%) объясняется отпуском значительной суммы на капитальный ремонт здания Центр. библ. коллектора, также включением в бюджет специальных ассигнований на путевое довольствие по инструктированию массовых ликпунктов; одновременно наблюдается сокращение ассигнований на экспедиционные расходы, связанные с рассылкой на места учебных пособий и литературы, заготовляемых в централизованном порядке. Наименьший процент роста (7,6%) обнаруживают расходы по учебной части, при чем эти расходы по инструктивным ликпунктам и школам малограмотных даже уменьшаются по сравнению с 1925/26 г. Ассигнования на издательство и снабжение исчислены на 1926/27 г. в сумме 1.572.700 р., в том числе 448.332 р. на издание азбук, букварей и учебных пособий для массовых ликпунктов, состоящих на местном бюджете; 1.101.678 р.— на снабжение литературой и учебными пособиями библиотек и изб-читален, а также на клубную, экскурсионную, библиографическую и прочие виды политико-просветительной работы среди взрослых; 22.700 р.—на те же нужды по ДВК.

10. Мероприятия по массовому образованию

Наименование мероприятий	Назначено на 1925/26 г.	Назначено на 1926/27 г.	Увеличен. + уменьшен. —	Увелич. или уменьш. в процентах
1. Учебные расходы для деревенских школ	3.644.307	2.700.000	— 944.307	— 25,9
2. Учебн. оборуд. для деревенск. школ.	327.000	300.000	— 27.000	— 8,3
3. Оборудов. мастерских и хоз. детдомов	373.203	500.000	+ 126.797	+ 34,0
4. Мероприятия по дошкольному воспитанию	136.600	146.600	+ 10.000	+ 7,3
5. Стипендии для учащихся школ крестьянск. молодежи	—	120.000	+ 120.000	—
6. Пионердвижение и физкультура .	225.000	235.500	+ 10.500	+ 4,7
7. Расходы по Камчатке	196.885	—	— 196.885	— 100,0
8. Расходы на культ.-просветит. нужды среди переселенцев	—	126.460	+ 126.460	—
Итого	4.902.995	4.128.560	774.435	— 15,8%

Ассигнования на массовые мероприятия по существу являются дотацией местному бюджету, и сокращение этих ассигнований, как отмечено выше, стоит в непосредственной связи с укреплением местных бюджетов. Сокращение падает на помощь массовой деревенской школе: на учебники, учебные пособия, письменные принадлежности и оборудование деревенских школ в 1926/27 г. ассигновано 3.000.000 р. против 3.971.307 р., отпущенных в 1925/26 г. Вместе с тем значительно увеличиваются (34,0%) ассигнования на оборудование мастерских и хозяйств в детдомах, что свидетельствует о том значении, которое государство придает в области борьбы с детской беспризорностью делу трудовой подготовки воспитанников детских домов.

Несколько увеличиваются ассигнования на мероприятия по дошкольному воспитанию в деревне и на пионердвижение и физкультуру.

Далее необходимо отметить, что в целях улучшения социального состава учащихся в школах крестьянской молодежи в бюджет Наркомпроса внесены на 1926/27 г. ассигнования на стипендии для ШКМ в сумме 120.000 р. из расчета 2.000 ст. по 60 р. в год каждая. Наконец впервые в 1926/27 г. по бюджету Наркомпроса предусмотрены ассигнования на культурно-просветительные нужды переселенцев в необжитых районах.

11. Разные расходы по учебной, ученой и художественной части

Наименование мероприятий	Назначено на 1925/26 г.	Назначено на 1926/27 г.	Увеличен. + уменьшен. —	Увелич. или уменьш. в процентах
1. Подготовка к научн. деят.	768.000	1.202.400	+ 434.400	+ 56,6
2. Переподгот. педагог. персон. . . .	784.820	810.020	+ 25.200	+ 3,2
3. Субсидии театрам	894.000	799.000	— 95.000	— 10,6
4. Субсидии научн. обществам и разн. просвет. учреждениям	316.000	367.000	+ 51.000	+ 16,1
5. Ссуда Совкино	—	200.000	+ 200.000	—
6. Разные расходы	120.000	152.200	+ 32.200	+ 26,8
Итого	2.882.820	3.530.620	647.800	22,5

На разные расходы по учебной, ученой и художественной части ассигновано на 1926/27 г. 3.530.620 р. Увеличение ассигнований по сравнению с истекшим годом составляет 22,5%. Удельный вес в бюджете Наркомпроса повышается с 2,9% до 3,0%. На первом месте в отношении роста (56,6%) стоят расходы на подготовку к научной деятельности. Количество стипендий для аспирантов в научно-исследовательских институтах и вузах увеличивается с 800 до 1.250 стипендий, размер стипендий остается прежним—80 р. в месяц. Ассигнования на переподготовку педперсонала, проявлявшие в предшествующие годы стремление к интенсивному росту, в общем стабилизуются. Однако отсюда еще не следует делать выводов о том, что задача переподготовки массового учительства на основе новых методов школьной работы перестает быть ударной задачей; стабилизация ассигнований на эту цель за счет госбюджета стоит в связи с перемещением на места центра тяжести тех мероприятий, которые проводятся Наркомпросом в области переподготовки учительства. Расходы на театры по сравнению с истекшим годом сокращаются на 10,6%, при чем это сокращение падает на капитальный ремонт зданий театров (в 1926/27 г. ассигновано 400.000 р. против 505.000 р. в 1925/26 г.). Субсидии на оперативную деятельность академических государственных театров также сокращаются с 369.000 р. до 334.000 р., но вместе с тем увеличиваются субсидии прочим гостеатрам с 20.000 р. до 65.000 р. Увеличение ассигнований на субсидии научным обществам и разным просветительным учреждениям объясняется отпуском специальной дотации на содержание учебного городка Кабардино-Балкарской автономной области в сумме 75.000 р. К группе „разных расходов" отнесены расходы на премии за научные труды и учебники, на приобретение предметов музейного значения, на поддержание молодых дарований, на международные объединения и на расходы, связанные с подготовкой к юбилею Л. Толстого. Наконец в бюджет Наркомпроса на 1926/27 г. включена ссуда „Совкино" на постановку кинокартин к 10-летнему юбилею Октябрьской революции.

Субвенционный фонд и ссудный фонд на школьное строительство.

Согласно „Положению о местных финансах", утвержденному ВЦИК 19/XI 1926 г., по бюджету РСФСР на 1926/27 г. предусмотрен субвенционный фонд в сумме 16.570.000 руб. Сверх того постановлением

СНК РСФСР от 10/IX с. г. на выдачу пособий местным советам в субвенционном порядке обращено 11.530.000 руб. из централизованных отчислений от государственного промыслового налога. Таким образом общая сумма субвенционных пособий на 1926/27 г. установлена в размере 28.100.000 руб., в том числе на нужды народного образования предположено к отпуску 16.125.000 руб. Общая сумма субвенционных пособий на нужды народного образования распределяется по различным отраслям работы следующим образом.

Целевое назначение субвенции	Назначено на 1925/26 г.	Назначено на 1926/27 г.	Уменьшение в процентах
1. Субвенция на зарплату учителей	20.667.876	12.375.000	
2. „ на ликвидацию неграмотности . . .	1.657.124	—	100,0
3. „ на школьное строительство	5.400.000	3.750.000	—
Итого	27.725.000	16.125.000	41,8
Общая сумма субвенционн. пособий	52.242.000	28.100.000	46,2

Приведенная таблица показывает, что в 1926/27 г. резко сокращается как общая сумма субвенционных пособий, так и субвенция по линии народного образования, при чем ликвидация неграмотности вовсе снимается с субвенирования.

Субвенция на зарплату, согласно постановлению СНК РСФСР от 10/IX 1926 г., распространяется на следующие группы просвещенцев, состоящих на местном бюджете:

1) на учителей школ I ступени и учебно-вспомогательный персонал детских домов в сельских местностях и в городах с населением до 15.000 чел.;

2) на учителей школ II ступени, 7-леток, 9-леток и школ крестьянской молодежи в сельских местностях;

3) на волостных политико-просветительных организаторов.

Таким образом по сравнению с 1925/26 г., с одной стороны, в число субвенируемых групп вновь включен учебно-вспомогательный персонал детских домов, с другой, сняты с субвенции учителя городских школ I ступени в городах с населением свыше 15.000 человек и учителя профшкол в сельских местностях. Субвенция на заработную плату распространяется только на 34 административно-территориальных единицы РСФСР, которые распределены на три группы. Долевое участие государства в расходах местного бюджета на зарплату учителям установлено в размере 9 р. в месяц на одну субвенируемую единицу для губерний и областей первой группы, 12 р.—для второй и 20 р.—для третьей.

Минимальные ставки зарплаты для учителей установлены на 1926/27 г. постановлением ВЦИК и СНК РСФСР от 2 августа 1926 г. в следующих размерах:

Тарифные пояса.	I	II	III	IV	V
Ставка зарплаты для учителей школ I ступени . .	44	41	37	35	32
„ „ „ „ „ II „	65	60	55	50	45

Долевое участие государства в расходах местных советов на школьное строительство в сельских местностях распространяется на 44 административно-территориальных единицы, которые распределены в соответствии с мощностью их бюджетов на 4 группы. Субвенции на школьное

строительство вовсе не получают Московская, Ленинградская, Иваново-Вознесенская, Владимирская, Костромская и Ярославская губернии, Северный Кавказ и Крымская АССР.

Размер долевого участия государства в расходах местных советов на школьное строительство определяется в процентном отношении к ассигнованиям, предусмотренным на 1926/27 г. по местным бюджетам, а именно: в размере 40% для губерний и областей первой группы, 50%—для второй, 60%—для третьей и 66⅔%—для четвертой группы, однако не свыше предельных сумм, установленных СНК РСФСР по каждой административно-территориальной единице.

В целях интенсификации школьного строительства, согласно постановлению СНК РСФСР от 20/VII 1926 г., в бюджет РСФСР на 1926/27 г. внесено 5.000.000 р. на образование особого ссудного школьно-строительного фонда при Центральном коммунальном банке. Этот фонд предусматривает выдачу губисполкомам ссуд на капитальный ремонт, достройку, расширение, восстановление и постройку школьных зданий на территории РСФСР. Ссуды выдаются на срок до 15 лет из расчета 2½% в год. Размер кредитов, порядок выдачи и погашения ссуд устанавливаются в каждом отдельном случае ссудным комитетом, в состав которого входит представитель от Наркомпроса.

В. З. Завадье

О нормах амортизации школьного оборудования

При исчислении норм текущих учебных и хозяйственных расходов различных типов учебных заведений приходится в первую очередь установить, каким учебным оборудованием и хозяйственным инвентарем должен располагать тот или иной тип учебного заведения. Имея инвентарную опись имущества школы и стоимость отдельных предметов этого имущества, можно приступить к оценке потребных ежегодных отчислений на амортизацию этого имущества. Попытка систематизировать материал по оборудованию и амортизации школьного имущества была впервые сделана Наркомпросом в изданных им „Измерителях расходов по учреждениям Наркомпроса". Эти материалы были приняты к руководству при намечении контрольных цифр на 10-летие при рассмотрении последних в культурно-социальной секции Госплана, при чем представителями ведомств было указано, что нормы амортизации, исчисляемые Наркомпросом, являются преувеличенными. Представляется поэтому необходимым и весьма целесообразным разобрать этот вопрос, тем более, что „Измерители" вновь перерабатываются, и вопрос об амортизационных отчислениях в применении к школьной практике совершенно не разработан и ставится, насколько нам известно, впервые.

Попытаемся выяснить, что такое амортизация школьного имущества, каковы цели этой амортизации, и в какой мере отвечают этим целям намечаемые нормы амортизационных отчислений.

Все предметы и материалы, как известно, под влиянием времени, употребления и воздействия физико-механико-химических процессов постепенно портятся, теряют все присущие им качества и делаются негодными к употреблению. Срок, в течение которого это происходит, называется техническим сроком. Длительность сроков пригодности этих предметов зависит от причин как технического, так и экономического характера.

Продолжительность технических сроков службы предметов зависит от их свойств и условий пользования ими, при чем на сроки службы влияют:

а) внешние условия, в которых находится предмет: так, под влиянием обстановки предметы могут портиться от пыли, сырости, грязи, сотрясений, перехода из тепла в холод, копоти, снега, дождя и т. п. причин;

б) обращение предмета со стороны обслуживающих и пользующихся этими предметами: предметы часто портятся от небрежного обращения, от того, что их не чистят и не приводят в порядок после работы, не защищают футлярами и чехлами;

в) условия работы: предметы портятся от резкого пуска в ход, толчков, ударов, перегрузки и т. п.; так, электрические лампочки портятся от перекала, от резких колебаний тока, от толчков и т. п.

Изнашивание машин, например, находится в зависимости от их конструкции, от ухода за ними, от квалификации рабочей силы, от продолжительности рабочего времени в сутки (т.-е. от нагрузки), от соответствия допустимым скоростям и напряжениям, передвижения машин и т. д.

Срок службы предмета измеряется в широких пределах в зависимости от свойств предмета, от однократного пользования им до весьма длительного; каждый предмет имеет, вообще говоря, ограниченный срок службы, зависящий от свойств его и условий пользования им. Одни и те же предметы, находясь в различной обстановке, портятся в различное время, при чем на срок их службы оказывает сильное влияние не столько число лет пользования предметом, сколько число рабочих часов его потребления. Износ предметов оборудования происходит обыкновенно постепенно, при этом для более сложных предметов неравномерно во всех его частях.

Помимо естественной, технической изношенности оборудования имеет большое значение во всяком производстве изношенность экономическая, так называемое „моральное изнашивание", так как всякое оборудование благодаря прогрессу техники должно постепенно заменяться более совершенным и экономически более выгодным, и тогда устаревшая машина выбрасывается, хотя работоспособность ее еще не исчерпана; очень часто обесценение от устарелости конструкции происходит скорее, чем обесценение от естественного износа; наконец, могут измениться не только конструкции машин, но и методы всего производства в целом. Таким образом моральный износ, сокращая продолжительность службы имущества, ускоряет его обесценение; моральный износ таким образом выясняется объективно-экономической целесообразностью замены изношенного имущества новым.

В школьной практике особо часто действует моральный износ вследствие изменения методов преподавания: так, вновь появляющийся лучший учебник бесспорно заменит существующий, хотя он „физически" вполне пригоден; переход к Дальтон-плану или работе по методу проектов и т. п. обязательно потребует коренного переоборудования учебного заведения.

Для образования фонда по восстановлению изнашиваемого основного оборудования производятся амортизационные отчисления. В производстве амортизация имеет своей основной целью воссоздание изнашиваемого имущества; потребные на это амортизационные отчисления составляют один из элементов себестоимости вырабатываемой продукции и входят в калькуляцию себестоимости. Под амортизацией следует понимать постепенное обесценение имущества под влиянием постепенного изнашивания. Теоретически амортизация имеет целью сохранение основного имущества в стационарном виде, сохранение наличной суммы основного капитала.

ОБЗОРЫ

Б. М.

В Коллегии Наркомпроса.

Народное просвещение в Ленинградской губернии.

В истекшем месяце коллегия заслушала доклад о работе Ленинградского Губернского Отдела Народного Образования.

Ввиду обширности прочитанного доклада, ограничимся здесь лишь основными данными. Начнем с бюджета.

В прошлом году бюджет Губоно составлял 17.334.640 рублей. В нынешнем — назначено к расходованию 18.467.184 руб. Кроме того на капитальный ремонт Губоно получает по смете Откомхоза 2.000.000 руб. Весь бюджет Губисполкома с прошлого года вырос с 91.000.000 рублей на 118.000.000, т.-е. на 27%, бюджет же Губоно — на 6,53%. Если учесть те 2.000.000 рублей, которые идут по смете Откомхоза, то процент роста будет равняться 11.

Интересны данные по распределению бюджета Губоно по видам работы. Соцвос в этом году в бюджете Губоно имеет 15.316.052 руб. (85,56%), Профобр — 1.101.877 руб. (6,15%), Политпросвет — 1.333.342 руб. (7,45%). В предыдущем году распределение было таково: соцвос — 84,40%, профобр — 9%, политпросвет — 7,6%. Значительно таким образом возросла доля соцвоса. Обращаясь к потребностям основных разделов работы по соцвосу, мы видим, что в то время, как в прошлом году расход на детдома составлял 32,92%, ныне он равняется только 23,63%. В то же время повысился расход на единицу обучения и воспитания почти по всем видам работы соцвоса. Стоимость одного учащегося I ступени в прошлом году была 62—47, в настоящем году 59—34, во II ступени 55—73, теперь 62—90, по детдому—297—48, теперь 365—11, по СПОН'у—465—80, теперь 593—05, по очагам—139—20, теперь 126—15.

Переходя к отдельным статьям расходов, надо остановиться на данных по зарплате, ввиду того, что, по нашим сведениям, по Ленинградской губернии в этом вопросе не соблюдался установленный госминимум. В 1925/26 г. на зарплату, при общем количестве работников в 14.897 человек было ассигновано 9.460.000 руб., что дает в среднем ставку в 635 руб. в год. Ныне предусматривается 10.620.000 руб. на 15.127 окл., что дает ставку в настоящем году 702 руб. (с соцстрахом и месткомом). Увеличение фонда зарплаты дает возможность установить вместо существующей ставки в 10 р. 65 к. на 1-й разряд около 12 руб., что дает учителям I ступени оклад в 50—54 руб., II ступени — 55—60 руб. В текущем году также увеличены расходы на учебную часть (с 588.845 руб. до 745.433 руб.) на 28%. Уменьшились ассигнования на оборудование.

Общий расход бюджета УОНО Ленинградской губернии на 1926/27 г. утвержден в сумме 2.786.344 руб., что составляет 35,67% общего бюджета УИК'ов на тот же период (13.139.592 руб.). По сравнению с бюджетом

1925/26 г. рост бюджета УОНО текущего года составляет 19,21%. Рост общего бюджета УИК'ов за этот же промежуток времени равняется 13,79%. Увеличение расходов по бюджету УОНО в общем и по отдельным видам учреждений в частности, за исключением расходов по детдомам, объясняется увеличением зарплаты и расширением сети. Уменьшение ассигнований по детдомам объясняется сокращением количества последних (с 51 до 44). В общем и целом несмотря на увеличение некоторых статей расходов, надо констатировать, что ЛОНО заключил свою бюджетную кампанию с некоторым уроном для народного образования. Это положение становится вполне ясным, если сравнить процент роста общего бюджета по губернии с ростом бюджета по народному образованию, и с ростом бюджета по народному образованию в других губерниях Республики.

Попытаемся теперь дать краткую характеристику отдельных видов работы. ЛОНО принял необходимые меры к разработке вопросов, связанных со всеобщим обязательным обучением. В целях осуществления всеобщего обучения, к 1928/29 уч. году необходимо открыть на протяжении 3-х лет 424 новых комплекта, при чем 215 будут открыты в существующих школах, 209—в новых школах. Всеобщее обязательное обучение предполагается осуществить в объеме 4-летки для волостей и уездных городов, а для Ленинграда в объеме 7-летки, увязанной с ФЗУ и техникумами. В нынешнем году школьная сеть увеличилась на 2 единицы, число классов — на 421 (4.362—3.941), из них по II ступени — на 78 классов. Наибольший процент вновь открытых классов падает на школы подростков. Число учащихся по школам, находящимся на бюджете Ленинграда, увеличилось в 1926/27 г. на 8.155 человек (143.855—135.700 прошл. года). Школ с уклоном имеется 100, из них в городе 77, в губернии 23. Из них наибольшее количество падает на промышленно-экономический уклон — 35. В 8 уездах губернии, считая и пригороды Ленинграда, в 1925/26 г. имелось 1.716 школ, в нынешнем году — 1.764 школы, при чем летом 1926 года построено 26 новых зданий и начато постройкой 26. ЛОНО в настоящее время ведет кампанию по удлинению учебного года в деревенской школе, ввиду того, что в некоторых школах учебный год продолжается 110 дней. В связи с этим средства, которые расходовались раньше на летнюю работу школ губернии, в этом году будут обращены на премирование сельского учительства за удлинение учебного года. Школ повышенного типа в губернии (5- и 6-летки) имеется 89 с 2.636 учащимися. Число ШКМ увеличилось на 16,4%. ШКМ уже теперь можно считать производственной трудовой школой деревни. Значительная часть ШКМ действительно является культурным центром деревни и опорным пунктом для коллективной педработы учительства в целом. Значительно сократилась сеть детдомов по Ленинградской губернии. В предыдущем году в Ленинграде было 77 школьных детдомов с 10.065 детьми, в нынешнем — 52 с 6.250 детьми. Такое же уменьшение приходится отметить и по губернии. Следует здесь же отметить, что Ленинград достиг значительных успехов в борьбе с беспризорностью.

Наряду с уменьшением доли профобра в бюджете ЛОНО, надо отметить некоторое уменьшение сети профучебных заведений. В прошлом году число учебн. заведений равнялось 145 с количеством учащихся в 29.469 челов., в текущем — 135 с числом учащихся в 27.584 чел. Уменьшилась также броня подростковв трестированной промышленности.

Переходя к работе ЛОНО в области политпросвета, надо отметить крепкую связь этой работы с деревенскими политпросветучреждениями. В то же время, значительно ослабла работа ЛОНО по линии полит-

просвета в городе, особенно среди организованной части населения. По сравнению с 1924/25 г. сеть политпросветучреждений увеличилась на 7 единиц. Несмотря на это увеличение, существующая сеть крайне недостаточна — на 7 населенных пунктов мы имеем одно политпросветучреждение. Ленинградским Губполитпросветом проделана большая работа по поднятию квалификации работников политпросветучреждений деревни.

Кроме того в плане выполнения задач по повышению качества работы должны быть отмечены работы по составлению программ для кружков самообразовательных и с руководителями. Разработаны локализованные (приспособленные к местным условиям) программы по животноводству, льноводству, сельскохозяйственного кружка, по полевым культурам. Даны местам программы — естественно-научного кружка, правового кружка и др.

Впервые приступлено к организации систематических выездов в деревню специального кадра деревенских лекторов (69 лекций), которые помимо чтения лекций обязаны выполнять инструкторскую работу по организации и руководству кружковой работой в деревне.

В порядке расширения и улучшения качества инструкторской работы проведена подготовка инструкторов по художественной работе в деревне, каковыми являются работники Госагиттеатра, не только обслуживающего деревню постановками, но и принимающего отныне участие в организации художественной работы на местах.

За отчетный период обслужено 20 сел и деревень с количеством слушателей в 3.500 человек. Содержание живой газеты — ликвидация неграмотности, крестьянский заем, кооперация, международное положение, оживление советов.

В области организационной работы ЛОНО удалось достигнуть прежде всего централизации книгоснабжения. С количественной стороны книгоснабжение характеризуется следующими цифрами: с 1 января по 1 октября 1926 г. послано на места литературы — 1.421 назв., книг — 83.277 экземпляров (из них литературы для нацменьшинств — 5.492 экземпляра).

В работе инспектуры за последнее время принята новая установка, заключающаяся в том, что производятся не общие обследования, а по отдельным вопросам политпросветработы по целевым заданиям (выяснение реальности планов изб-читален и др.).

Для характеристики состояния работы по стержневым вопросам плана можно привести следующие данные по агропропаганде (данные за 6 месяцев).

По 80 волостям (по которым имеются сведения) в области массовой работы проведено волостными избами-читальнями 1.812 бесед (о многополье — 697, о правильном кормлении скота — 541, о землеустройстве — 48, по полеводству — 73, о с.-х. кооперации — 18 и т. д.).

Массовой работой охвачено 47.400 чел. Выдано с.-х. справок — 2.230.

В области кружковой работы есть данные о 38 кр. с составом слушателей в 895 чел., из которых 198 женщин.

Практическими результатами работы являются: переход к многополью в 27 случаях, введение травосеяния — 19 сл., улучшение животноводства — 15 сл., организация кооперативного объединения — 7 сл. и т. д.

Радиофицированы все волости губернии — 97 радиоустановок.

Кинофикация только начинается. Всего в губернии имеется 20 кинопередвижек, из них работают регулярно — 12.

Из учтенных неграмотных по городу и губернии в 1925/26 г. 47.313, вовлечено в учобу — 32.024, или 67,7%, из них выпущено обученных 26.640, или 83,2%. Малограмотных в 1925 году по городу и губернии обучено 5.051 чел., а в 1924/25 г. обучено 5.098 чел.

Рабочий университет организован в текущем году, работает 1 курс при 112 слушателях.

Для более полной картины работы ЛОНО следует в заключение сказать несколько слов о его методической работе. В декабре, с целью большего объединения всей методической работы внутри Губоно, теснейшей увязки ее с работой Наркомпроса и разгрузки работников мест, был пересмотрен производственный план научно-методического совета в сторону большего оказания методической помощи местам и произведена его реорганизация. Функции н.-м. совета и учебных частей п/отделов четко разграничены, методические секции и их комиссии при п/отделах ликвидированы, и вся работа по основным методическим вопросам сосредоточена в президиуме н.-м. совета и его 8 комиссиях, построенных по видам работ, а не по типам объединяемых учреждений.

Н.-м. советом за это время разработаны программы для 3-х лет обучения в ШКМ, в школах для умственно отсталых, положение о самоуправлении во II ступени и вечерних техникумах, разработан вопрос о повышении сроков начального образования в Ленинграде с 5 до 7 лет, приступлено к изданию ежемесячного педагогического журнала.

Основной вопрос о стабилизации на несколько лет программ и учебных пособий для всех типов учебных заведений в этом году будет разрешен. Благодаря установлению в настоящее время тесной увязки н.-м. совета с методическими органами Наркомпроса и принятому решению о доведении I ступени до семи лет обучения, расхождение между ленинградскими и наркомпросовскими программами трудовой школы будет изжито. В семилетней школе I ступени устанавливаются два концентра, основанные на возрастных особенностях детей и системе организации всей учебной работы. В первом, четырехлетнем концентре будет проводиться комплексная система обучения в полном объеме, по возможности с одним классным преподавателем; во втором трехлетнем концентре сохраняется предметное преподавание с возможным комплексированием отдельных предметов вокруг небольшого количества (3—4) тем на протяжении года.

Профессионализация второй ступени будет проводиться только в тех школах, которые обладают для этого всеми необходимыми данными.

Для сельских школ заканчивается проработка программы для 4-го года обучения. В конце июня для сельских учителей будут организованы месячные курсы-конференции на 300 человек, а осенью организованы двухнедельные конференции для волостных работников политпросвета.

Стержневым вопросом прений явился вопрос о бюджете ЛОНО. Почти все выступавшие по докладу ЛОНО останавливались на резком отставании темпа роста расходов на народное образование по Ленинградской губернии в частности, по самому Ленинграду от темпа роста местного бюджета на народное образование по всей Республике. В равной мере Главпрофобр и Главполитпросвет протестовали против снижения доли расходов по этим отраслям работы в бюджете Губоно. Главполитпросвет еще указывал на недопустимость добровольного отхода ЛОНО от политпросветработы среди организованного населения. Было также указано на некоторое ослабление интереса школьников к общественной работе, на необходимость усиления работы среди жителей пограничной полосы и т. д. Всеми выступавшими подчеркивалось сбли-

жение работы ЛОНО с работой Наркомпроса. Приводим здесь вступительную часть резолюции по докладу ЛОНО, принятой на заседании коллегии.

1. Заслушав доклад зав. Ленинградским Губоно тов. Царькова о состоянии народного образования в Ленинграде и Ленинградской губернии, коллегия Наркомпроса отмечает, что в своей работе ОНО следует директивам Наркомпроса, коллегия констатирует, что методическая и организационная линия ОНО в основном правильна.

Как большое достижение ОНО коллегия отмечает значительное его сближение в практической работе с управлениями Наркомпроса и их методорганами.

Коллегия с особой тревогой отмечает факт резкого отставания темпа роста расходов на народное образование по Ленинградской губернии и, в частности, по Ленинграду от темпа роста всего местного бюджета, как и от темпа роста местного бюджета на народное образование по всей Республике. Это отставание особенно недопустимо в условиях хозяйственно растущей и быстро индустриализирующейся Ленинградской губернии, где слабость количественного и качественного роста из-за материальных затруднений дела народного образования затрудняет дальнейшее хозяйственное продвижение, а достигнутые хозяйственные успехи делает непрочными.

Коллегия считает поэтому, что центральной текущей задачей ОНО должна стать серьезная подготовка к предстоящему бюджетному году, с тем, чтобы добиться решительного сдвига в местном бюджете в пользу народного образования.

Коллегия предлагает ОНО заблаговременно поставить этот вопрос в местных руководящих органах, привлекая, в случае надобности, к участию в проведении кампании за решительное увеличение ленинградского бюджета на народное образование представителей Наркомпроса.

Итоги приема в техникумы в 1926 году.

Помещенная во втором номере „Народное Просвещение“ статья Д. Эпштейна „Итоги приема в техникумы в 1926 году“ передает сущность доклада, прочитанного на эту тему на заседании коллегии, мы поэтому приведем здесь только прения по этому вопросу. Тов. Касаткин указывает на огромный отсев, существующий в техникумах. Окончившие 9-летку, единственный материал, могущий компенсировать этот отсев при условии, если они будут приняты не на первый, а на 3-й, в крайнем случае на 2-й курс техникума. При таком положении вещей у самих окончивших 9-летку появится охота итти в техникум, так как сильно сократится срок подготовки для практической деятельности и, кроме того, понизится стоимость единицы продукции. Против этих положений высказывается т. Яковлева, которая находит, что в настоящее время многие поступают в техникумы именно для того, чтобы там пополнить знания, полученные в 9-летке. „Если у нас повышается и улучшается первый концентр II ступени, — говорит т. Яковлева, — то этого нельзя еще сказать о 8-й и 9-й группах. Мы сперва выправляли I ступень, теперь выправляем последние 3 группы 7-летки, выправление 8-й и 9-й групп должно явиться дальнейшим этапом. Поэтому постановка такого вопроса, как прием окончивших 9-летки на 2—3-й курс техникума, является преждевременным“. Тов. Эпштейн (нач. ГСВ), на основании данных приема в техникумы приходит к заключению, что 7-летка становится основной базой техникума. Это обстоятельство, по его мнению, говорит о росте качества работы нашей школы. Но этого мало. Надо ставить вопрос о стипендиальном обеспечении учащихся в школе соцвоса,

ибо закрепление родственного нам социального состава в школе соцвоса разрешает проблемы, связанные с социальным составом наших техникумов и вузов. По отношению к деревне надо принять еще дополнительные меры. Здесь речь идет не только о материальной базе, но и о качестве, о квалификации учителя, которая чрезвычайно низка. „Нужно,— говорит т. Эпштейн, — еще раз подтвердить, что оканчивающие педвузы должны быть направлены в деревню. Нужно это положение проводить по отношению к стипендиатам высших учебных заведений“. Заключая прения, т. Ходоровский касается больных сторон наших техникумов и останавливается довольно подробно на вопросе о перспективах развития техникумов, как определенного типа учебных заведений.

„Проблема техникума чрезвычайно сложна,—говорит он.—На собрании газеты „Комсомольская Правда“, совместно с ЦК Комсомола, по вопросу о техникумах отмечалось, что учащиеся техникумов в настоящее время находятся в страшно угнетенном настроении — они не знают, что им делать по выходе в жизнь. Учащиеся индустриальных техникумов жалуются на то, что им не обеспечено место в производстве. Повидимому, на производстве к оканчивающим техникумы предъявляют нереальные требования — хотят, чтобы они умели работать так, как работает опытный мастер. Никогда техникумы этому не учили.

Кроме того окончившего техникум не ставят на работу по специальности. И, наконец, окончивший не видит перспектив вообще. Сейчас учащиеся техникумов бомбардируют нас требованиями разрешить вопрос об инженере узкой специальности. Надо сказать, что и ЦК транспортников, и работники НКПС этот вопрос выдвигали. Он был поставлен в президиуме ЦК железнодорожников. Мы там выступали, и ЦК с нами согласился, что нет места в нашей системе инженеру узкой специальности.

Плачутся у нас также и лица, кончающие педагогические техникумы.

„В общем, отмечает т. Ходоровский, настроение чрезвычайно угнетенное как вокруг вопроса о перспективах, так и вокруг вопроса о материальном обеспечении учащихся техникумов. Последний вопрос должен быть разрешен как можно скорее“.

В принятой резолюции коллегия поручает Главпрофобру пересмотреть программы для поступающих в техникумы в сторону их упрощения, исходя из объема знаний, даваемых 7-леткой.

Констатируя некоторое ухудшение социального состава приема 1926 года, коллегия еще раз подтверждает свое решение об ориентировочных процентах (в техникумах сельскохозяйственных, педагогических, кооперативных и медицинских процент принятых рабочих и крестьян должен быть ориентировочно равен 75; в индустриальных и промышленно-экономических — 60) приема во все виды техникумов рабоче-крестьянской группы.

Коллегия усматривает практическое разрешение этого вопроса как в дальнейшем улучшении материального положения учащихся техникумов (в особенности педтехникумов), так и в материальном обеспечении рабоче-крестьянской молодежи, обучающейся в школах повышенного типа.

Вместе с тем коллегия признает, что основной причиной понижения процента крестьян в техникумах является недостаточное развитие в деревне школ повышенного типа, вследствие чего затрудняется получение достаточно подготовленных для работы в техникумах крестьян. Исходя из этого, коллегия признает, что задача расширения сети школ повышенного типа в деревне остается и на ближайшее время самой актуальной.

Коллегия дает директивы принимать окончивших рабочие факультеты на 1 курс техникума.

В соответствии с настоящим постановлением внести изменения в правила приема.

Общеобразовательные годичные курсы для фельдшеров.

Совет Народных Комиссаров, в целях обеспечения деревни врачебными силами и предоставления медицинским фельдшерам возможности пополнить свое медицинское образование, поручил Народному Комиссариату Просвещения РСФСР организовать на ближайшее пятилетие, начиная с 1927/28 учебного года, сеть общеобразовательных годичных курсов для фельдшеров, с общей пропускной способностью до 500 человек в год, по программе, установленной для поступающих в высшие учебные заведения; по предложению СНК всем фельдшерам, окончившим курсы и выдержавшим соответствующие испытания, предоставляется право поступления в высшие медицинские учебные заведения без приемных испытаний, в счет мест, бронируемых для них Народным Комиссариатом Просвещения РСФСР.

Во исполнение постановления СНК, коллегия решила организовать с 1927/28 учебного года сеть общеобразовательных годичных курсов для фельдшеров в следующих пунктах:

1. Москва — на 50 чел. 2. Ленинград — на 60 чел. 3. Саратов — на 60 чел. 4. Ростов н/Д — на 60 чел. 5. Томск — на 50 чел. 6. Пермь — на 50 чел. 7. Воронеж — на 50 чел. 8. Тула — на 40 чел. 9. Ярославль — на 40 чел. 10. Казань — на 40 чел.

Приемные испытания в вузах в 1927 году.

Коллегия предложила Главпрофобру в особом циркулярном письме дать подробные указания по вопросам организации вступительных испытаний в вузы на следующих основаниях.

1) Члены испытательной комиссии должны избираться из преподавателей данного вуза или рабочего факультета и утверждаться правлением вуза.

2) Из среды экзаменаторов правление вуза назначает председателя испытательной комиссии вуза.

3) Оценка результатов испытаний производится по двухбалльной системе (удовлетворительно или неудовлетворительно), при чем в случае неудовлетворительной оценки таковая должна мотивироваться в виде кратких указаний всех недостатков, какие обнаружил абитуриент при испытании.

4) Переэкзаменовки ни в коем случае не разрешаются.

5) Испытания в первую очередь производятся по тем дисциплинам, кои для данного вуза имеют наибольшее значение; для физико-математических, индустриально-технических, агрономических и медицинских вузов, а также для физико-технических и естественных отделений педвузов — по математике и физике; для социально-экономических вузов, а также для прочих отделений педагогических вузов (кроме вышеперечисленных)—по обществоведению и русскому языку. Не выдержавшие испытаний по указанным дисциплинам к дальнейшим испытаниям не допускаются.

6) Абитуриенты, выдержавшие испытания в данном вузее, но не зачисленные в него по случаю отсутствия вакансий, получают об этом за подписью председателя приемной комиссии справки, которые дают

право быть освобожденными в данную приемную кампанию от испытаний при поступлении в другой вуз по той же специальности, где имеются вакансии. Указанные справки после 15 сентября теряют значение.

Льготный прием детей просвещенцев в вузы.

На одном из заседаний коллегии было поручено Главпрофобру представить свои соображения о мерах, обеспечивающих льготный прием в вузы детей просвещенцев, в особенности работающих в сельских школах. На основании представленного по этому вопросу материала коллегия приняла следующую резолюцию:

Признать необходимым в отношении поступления в вузы приравнять к детям специалистов детей школьных работников детдомов, школ I ступени и II ступени, семилеток, девятилеток, школ крестьянской молодежи, школ фаб.-зав. ученичества, профшкол техникумов и рабфаков.

Поручить Главпрофобру совместно с Цекпросом срочно согласовать этот вопрос с ВЦСПС.

О просветработе среди украинского и белорусского населения РСФСР.

Наркомпросом в свое время дан целый ряд директив местам о просветительной работе среди украинцев и белоруссов, о переводе школ на родной язык учащихся и т. д.

На территории РСФСР насчитывается около полмиллиона украинцев и почти столько же белоруссов, в некоторых губерниях они живут довольно компактными массами, представляя довольно значительный процент к общему населению (украинцы в Воронежской губернии — 35%, в Курской — 23% и т. д.), сохранив свою культуру и язык. Не говоря уже о политической важности правильной постановки просветработы среди украинцев и белоруссов, элементарные педагогические правила заставляют Наркомпрос зорко следить за ходом перевода школ означенных национальностей на родной язык. Между тем имеющиеся в Совнацмене Наркомпроса сведения говорят о том, что на местах под разными предлогами (необходимость „изучения“, отсутствие „объективных“ возможностей и т. д.) эта работа не встречает должного внимания, темп развития образования среди украинского и белорусского населения чрезвычайно замедлен, что вызывает справедливые нарекания заинтересованных национальностей. Причиной недостаточного развития просветработы среди украинцев и белоруссов является, однако, не только слабое внимание мест к этой работе, отсутствие достаточного кадра учителей украинцев и белоруссов, могущих вести работу на родном языке, неправильное представление широких слоев русского учительства о национальной политике совласти, недостаточная поддержка этой работы со стороны губисполкомов также в свою очередь тормозят перевод школ на родной язык. Поэтому на-ряду с определенными мерами воздействия, перед Наркомпросом стоят еще вопросы чисто производственного характера, дающие возможность, соблюдая сугубую в этом вопросе осторожность, поднять просветработу среди украинцев и белоруссов во всей его полноте. Это — вопросы подготовки учителей, литературы, приспособленной к языковым и краевым особенностям населения и т. д. В такой именно плоскости и обсуждался доклад Совнацмена о просветработе среди украинцев и белоруссов. Коллегия решила вторично подтвердить циркулярным распоряжением ОНО необходимость принятия мер к плановому переводу школ на украинский и белорусский языки в местах с компактным украин-

ским и белорусским населением, разговорной речью которых является украинский или белорусский язык. Коллегия предложила Совнацмену усилить работу по подготовке учебников на языках упомянутых национальностей, учесть при этом культурно-бытовые и хозяйственные особенности украинцев и белоруссов РСФСР, приспособить программы ГУС'а к этим особенностям. Такая же директива об усилении издания украинской и белорусской политпросветлитературы дана и по линии Главполитпросвета. Кроме того отдельным управлениям Наркомпроса даны особые задания в связи с подготовкой и переподготовкой педперсонала для украинских и белорусских школ и политпросветучреждений и усиления методического руководства школами названных национальностей.

Дошкольная работа среди нацмен.

Развертывающаяся дошкольная работа среди нацмен, являющаяся крупным культурным фактором в общей работе среди нацмен населения, требует усиленного руководства этой работой со стороны Наркомпроса и внимательного подхода к ней со стороны местных органов народного образования. Коллегия утвердила резолюцию Главсоцвоса и Совнацмена, дающую основные директивы по дошкольной работе среди нацмен. Резолюция обязывает Отделы Народного Образования при развертывании летней дошкольной работы включать в свои планы организацию летних детплощадок на родном языке нацмен населения. В то же время она обращает особое внимание на работу по переводу летних площадок в стационарные дошкольные учреждения, благодаря чему закладывается крепкая основа для дальнейшего развертывания дошкольного воспитания. Уделяя большое внимание вопросу о подготовке работников нацмен для дошкольной работы, вопросу соответствующей литературы на языках нацмен и т. д., резолюция считает целесообразным выдвинуть на очередь вопрос о выделении базовых учреждений для проработки вопросов дошкольной практики. Перед такими учреждениями должны быть поставлены задачи выявления особенностей дошкольной работы среди данной национальности. Отмечая отсутствие популярной, педагогической и детской литературы на языках нацмен, резолюция считает необходимым отобрать из имеющегося материала на русском языке необходимую педагогическую и детскую литературу для перевода и переработки, а также создать новую, оригинальную на языках нацмен, для чего необходима организация писателей из числа нацмен.

Рабфак в Казакстане.

Коллегия заслушала доклад Замнаркома по просвещению Казакской АССР о педвузах и рабфаках в Казакстане.

Подтвердив свое прежнее принципиальное решение о необходимости создания вуза в Казакстане, она, однако, высказалась против организации такового в настоящее время по тем соображениям, что еще не определено окончательно место будущей столицы Казакской АССР, что нет еще необходимых предпосылок для открытия вуза, что создание рядом с недостаточно использованным Средне-азиатским университетом, где имеется Казакское отделение, номинального вуза приведет к ослаблению дела высшего образования. Вместе с тем коллегия решила поддержать ходатайство Казакстана об открытии рабфака в 1927/28 бюджетном году на средства госбюджета.

Художественно-идеологические планы кино-организаций РСФСР на 1926/27 год.

При рассмотрении этих планов Коллегия имела перед собой совершенно законченный план Совкино, не доведенный до конца план Госвоенкино и черновой план Межрабпом-Русь. По этим соображениям, а также ввиду решающего значения плана Совкино для нашей кинематографии, остановимся более подробно лишь на плане Совкино. Тематический план Совкино включает в себя 83 фильмы, из коих 58 художественных и мировых и 25 культурных. План этот в общем весьма реален, рассчитан на то, чтобы полностью нагрузить фабрики Совкино, учитывает при этом как общеполитические задания, так и вопросы зрителя и построен в соответствии с финансовыми возможностями Совкино.

Как видно из приведенных цифр, основную часть работы Совкино составит производство художественных фильм. При этом Совкино решило максимум средств бросить на производство средних и дешевых фильм, выпуская боевики только по наиболее актуальным вопросам, на темы большого социального значения. По содержанию тематический план художественных фильм разбивается следующим образом.

Картины на социально-бытовые темы	40
Историко-революционные	3
Исторические	5
Из эпохи гражданской войны	3
Из жизни нац. меньшинств	5
Из жизни заграницы	1
Инсценировки классиков	1

Из этой таблицы видно, что огромное большинство картин предполагается поставить на социально-бытовые темы. Темы эти, по плану Совкино, по преимуществу современные, отражающие наш советский быт во всех его проявлениях (вопросы семьи и брака, вопросы пола, советское строительство и т. п.).

Учитывая запросы основных масс кино-зрителей, план включает ряд картин из быта рабочих и крестьян, комсомольской и беспартийной молодежи и часть детских и пионерских.

Кроме того в виду необходимости продвижения наших фильм на Восток намечены постановки картин из жизни Киргизии, казанских татар, Азербайджана, калмыков и горцев (часть из них будет ставиться совместно с заинтересованными республиками).

По жанрам условно план можно разбить таким образом:

1. Революционных эпопей	4
2. Драм	38
а) бытовых — 24	
б) револ. прикл. — 4	
в) историческ. — 6	
г) психологич. — 4	
3. Комедий	11
а) револ. прикл. — 2	
б) бытов. комед. — 9	
4. Мелодрам	2
5. Трагикомедий	3
Итого	58

Из этой сводки видно, что в предстоящем году Совкино предполагает культивировать новый для нашей кинематографии жанр, комедии.

В целях установления более тесной связи и согласования деятельности Совкино с партийными, профессиональными и общественными организациями и учреждениями, заитересованными в кино-работе, коллегия решила организовать при Совкино Художественный совет.

В состав Художественного Совета решено ввести представителей следующих организаций и учреждений:

1) Агитпроп ЦК и МК ВКП (б)	1
2) Агитпроп ЦК и МК ВЛКСМ	1
3) Правление Совкино	1
4) Главрепертком	1
5) ГПП	1
6) Культотдел ВЦСПС по одному от важнейших ЦК Союзов	5
	(в том числе Всерабис)
7) АРК	1
8) ОДСК	1
9) Межрабпом-Русь и Госвоенкино	1
10) Центр. Кооперативный Совет	2
11) Главнаука	1
12) Газета „Правда“, „Моск. Раб.“, „Кино-Газета“ по одному	3
13) Коллегия Худож.-произв. отдела Совкино	1
14) Истпарт	1

Художественный совет является совещательным органом при Совкино. В его задачи входит: рассмотрение тематических и производственных планов Совкино и обсуждение вопросов художественной и прокатной политики Совкино. Кроме того, Совет рассматривает различные принципиальные вопросы, связанные с художественно-идеологической деятельностью Совкино.

Что касается культурных фильм, то естественное стремление Совкино считать культфильму доходной заставило его уделить преимущественное внимание научно-популярным фильмам, интересным для широкого зрителя. Картины на узкие темы, рассчитанные на ограниченный круг зрителей, Совкино будет делать совместно и по соглашению с заинтересованными организациями. Тематический план культфильм разделяется на следующие 7 групп:

1) Производственно-технические	7
2) Научно-популярные	4
3) Научно-общественные	4
4) Сельскохозяйственные	3
5) Хроникальные	3
6) Мультипликационные (детские)	2
7) Физкультурные	2

В прениях тов. Яковлева отметила, что представленные ныне планы более тщательно и систематически разработаны, чем планы предыдущих годов. Это, по ее мнению, является одним из показателей роста нашей кинематографии. Тов. Яковлева особенно подробно останавливается на исторической фильме и на ее роли в деле воспитания масс. Она считает, что наше кино сделало бы большое дело, если бы оно пришло на помощь массам в деле освещения истории, без перегружения фильмы мало интересными эпизодами. В этом деле пора уже перейти от случайных, юбилейных фильм исторического характера к плановому освещению перед пролетариатом и крестьянством нашей истории. Учитывая трудности, связанные с созданием исторических фильм, тов. Яковлева предлагает кино-организациям составить план работы по историческим фильмам на целый ряд лет. Тов. Яковлева

также предлагает Совкино осуществить переход на сеанс, состоящий из нескольких картин, и ориентироваться на коротко-метражную фильму.

Дальнейшие прения подчеркивают необходимость производства культфильм, усиления хроники, выявляют потребность в специальных фильмах для нашего подрастающего поколения, для школы (фильмы по эволюционной теории, по истории и по истории культуры и т. д.) а также необходимость производства фильмы, отражающей достижения по народному просвещению в нашем Союзе.

Докладчик от Совкино тов. Бляхин, соглашаясь в общем с высказанными пожеланиями, дает в своем заключительном слове довольно интересные данные относительно заграничных фильм, ввозимых к нам. Общая потребность союзного рынка за год удовлетворяется 200 названиями. Вся союзная кинематография даст примерно около 120 названий. Не хватает, таким образом, при настоящем состоянии нашей сети фабрик 70—80 названий, которые и импортируются из-за границы. Несколько месяцев тому назад количество иностранных фильм составляло 40—50%. Сейчас из-за отсутствия средств Совкино прекратило ввоз заграничных фильм. В дальнейшем он будет колебаться в пределах от 30 до 40% по отношению к советской фильме.

План работы коллегии.

Коллегия 10 марта утвердила календарный план своей работы на март—сентябрь 1927 г.[1]. По отдельным месяцам этот план утвержден в следующем виде:

Март (с 17 по 31) 1. Доклад Гиза об идеологической оценке его продукции.

2. Редакционно-издательский план Гиза на 1927 год.

3. Художественно-идеологические планы киноорганизаций РСФСР на 1926/27 год.

4. О состоянии работы по воспитанию и обучению физически дефективных и умственно отсталых детей.

5. Доклад Ленинградского Губоно.

6. О контрольных цифрах бюджета на 1927/28 год.

7. Тезисы доклада Наркомпроса о подготовке и переподготовке педперсонала.

8. Об основных принципах построения штатов вузов и план штатной работы.

9. Доклад Комиссии по вопросу об увеличении срока обучения на рабфаках до 4 лет.

Апрель 1. О принципах построения учебных планов техникумов.

2. Доклад Главполитпросвета о клубной работе (при участии зав. культотделом ВЦСПС).

3. Доклад о деятельности ГУС'а по подготовке научных работников за первое полугодие 1926/27 г. (в частности работа отборочных комиссий, порядок подготовки аспирантов, об аспирантах нацменьшинств).

4. Доклад о деятельности Музейного отдела с содокладом Комиссии по обследованию работы музеев и Музейного отдела.

5. Доклад Комиссии по проверке работы аппарата Наркомпроса.

6. Основные принципы художественной политики (т. Луначарский).

7. Вопросы повышения квалификации работников соцвоса.

---

[1]) В этот план не внесены вопросы, подлежащие обсуждению президиума коллегии.

8. Об изменении структуры Наркомпроса.
9. Об итогах обследования массовой политпросветработы.

Май 1. Доклад Главлита.
2. О постановке преподавания иностранных языков в вузах (т. Шмидт).
3. Доклад РАНИОН.
4. Доклад Института Красной Профессуры.
5. О деятельности местных Методбюро (доклад ЦМБ).
6. Об укреплении низового аппарата по народному образованию.
7. Доклад Главсоцвоса о положении I опытной станции по народному образованию.
8. Доклад Главсоцвоса об итогах подготовки к новому учебному году.

Июнь 1. О крестьянских курсах для взрослых.
2. Доклад ГУС'а о работе подсекции по педагогическому образованию Научно-педагогической секции ГУС'а.
3. Об итогах обследования просветработы среди нацмен.
4. Доклад Главнауки о деятельности подведомственных ей учреждений в области обслуживания научных нужд национальностей нерусского языка.
5. Об итогах обследования массового профобразования.
6. Доклад Главсоцвоса об оценке успехов учащихся и количественном учете работы.
7. О внешкольной работе среди детей и подростков.

Июль 1. Репертуар Госактеатров на сезон 1927/28 года.
2. О положении театрального дела в РСФСР и о задачах сезона 1927/28 года (доклад ГПП).
3. Доклад о работе Всесоюзной Библиотеки имени Ленина.
4. Основные задачи работы Наркомпроса в 1927/28 году (директивы к составлению операционных планов управлений Наркомпроса).
5. План введения всеобщего обучения.
6. О перспективном плане по народному образованию.

Август 1. Доклад о деятельности Совкино.

Сентябрь 1. Производственные планы управлений.
2. Доклад ГУС'а о деятельности научных учреждений, работающих над обоснованием марксизма и материализма.
3. Основы операционного плана МОНО на 1927/28 уч. год.
4. Доклад Северо-Кавказского Крайоно.
5. Доклад Сибоно.

Независимо от данного календарного плана, коллегия за время март — сентябрь посвятит пять заседаний программно-методическим вопросам:
1. О состоянии среднего педагогического образования — (март).
2. О детском коммунистическом движении — (май).
3. Доклад ГУС'а о работе научно-педагогических институтов — (май).
4. Доклад ГУС'а об анализе новых учебных планов вузов — (апрель).
5. Об итогах проведения программ ГУС'а в школах соцвоса — (сентябрь).

ОПЫТ МЕСТ

К. Ильин

Школы и специальные классы для трудновоспитуемых детей.

При 33-й советской единой трудовой школе I и II ступени с индустриально-техническим уклоном Центрального района г. Ленинграда в начале 1926/27 г. открыты специальные классы для трудновоспитуемых детей. Основной задачей этой вспомогательной школы является исправление учащихся и возвращение их в школы для нормальных детей.

Преподаватели, которые ведут учебные занятия по основным предметам, являются одновременно и классными руководителями этих классов.

План учебно-воспитательской работы разрабатывается на педагогических совещаниях всех работников класса, в состав которых, кроме заведующего школой и педагогов классов, входят с правом решающего голоса педагог-библиотекарь и школьный врач. Экстренные вопросы учебно-воспитательского характера разрешаются комиссией классных руководителей.

Все работники классов для трудновоспитуемых детей являются членами школьного (33-й школы) педагогического совета, перед которым и отчитываются в своей работе. В административном отношении классы подчинены зав. школой и его заместителям.

Всего в настоящее время в трех классах (4 отделениях) состоит 60 учащихся, которые распределены по классам следующим образом: класс А — 13 уч., кл. Б — 15 уч., кл. В 1 — 16 уч., кл. В 2 — 16 уч. Распределение учащихся в половом отношении: 58 мужск. пола и 2 женск. пола: обе девочки состоят в кл. В 1.

Социальный состав: детей рабочих — 35, детей безработных (рабочих) — 11, служащих — 11, кустарей — 2 и крестьян — 1.

Материальная обеспеченность. Семья уделяет на питание, одежду, обувь, квартиру, учебные пособия и пр. в месяц на одного ученика — 31,6 р.

Наиболее распространенным типом является средний (47 ч. из 60), следующий за ним тип, не имеющий определенного обеспечения (11 ч. из 60), и редкий (2 ч. из 60) — материально обеспеченный.

Эксплоатации труда учащихся и случаев принуждения к нищенству не обнаружено. Наблюдения за уличной жизнью учащихся дали:

Попрошайничества	3 случая	С 3 января по 10 февр. вкл.
Краж с возов (угля и дров)	4 случая	
„ с ларьков	1 случай	
„ в школе	4 случая	
Продаж краденного	4 случая	
Число домашних краж денег и вещей для продажи	6 случ.	

Семейств, родители которых допускают пьянство на дому	34 случая
Всего родителей, напивающихся часто до пьяна	49 случаев
Телесные наказания применялись в	58 семейств.
Телесные наказания, носящие характер истязаний, обнаружены в	3 семейств.

НАРОДНЫЙ КОМИССАРИАТ ПО ПРОСВЕЩЕНИЮ

Пролетарии всех стран, соединяйтесь!

НАРОДНОЕ ПРОСВЕЩЕНИЕ

ВОПРОСЫ
ПОЛИТИКИ И ОРГАНИЗАЦИИ
НАРОДНОГО ПРОСВЕЩЕНИЯ

МАЙ
№ 5

ЕЖЕМЕСЯЧНЫЙ ЖУРНАЛ НАРКОМПРОСА РСФСР

ГОСУДАРСТВЕННОЕ ИЗДАТЕЛЬСТВО
МОСКВА — 1927 — ЛЕНИНГРАД

ОГЛАВЛЕНИЕ

Стр.

ВСЕРОССИЙСКИЙ XIII СЪЕЗД СОВЕТОВ.

Состояние народного просвещения в РСФСР (доклад А. В. Луначарского) . 3

ВОПРОСЫ ВСЕОБЩЕГО ОБУЧЕНИЯ.

Всеобщее начальное обучение в стране и задачи комсомола (постановление Бюро ЦК ВЛКСМ) 19

П. Григорьев. Система контрольных цифр всеобщего начального обучения . 23

А. Пчелко. К вопросу о переводе учащихся в старшие группы 28

ШКОЛЫ КРЕСТЬЯНСКОЙ МОЛОДЕЖИ.

О плане преобразования деревенских семилеток в школы крестьянской молодежи 33

Р. И. Берзин. Школа крестьянской молодежи в системе с.-х. образования . . 37

ДОШКОЛЬНОЕ ВОСПИТАНИЕ.

М. Виленская. Ближайшие задачи дошкольной работы 43

ПРОФЕССИОНАЛЬНОЕ ОБРАЗОВАНИЕ.

Н. Вихирев. Среднее профессиональное образование в Сев.-Кавк. крае (окончание) 50

Н. Н. Чулицкий. К созыву II всероссийской конференции по среднему педагогическому образованию 62

ВЫСШАЯ ШКОЛА.

Н. Федоров. Анализ учебных планов агрономических, землеустроительных, с.-х., инженерных и лесных вузов (окончание) 65

А. Самарин. О приеме на рабфаки 74

ЛИКВИДАЦИЯ НЕГРАМОТНОСТИ.

Д. Бондарев. Новый этап ликвидации неграмотности 76

Я. Ряппо—Замнаркомпрос УССР. Ликвидация неграмотности на Украине . 79

СОВЕТСКАЯ ИНСПЕКЦИЯ НАРОДНОГО ПРОСВЕЩЕНИЯ.

П. И. Коган. К вопросу о методологии инспекторского обследования и о методике инспекторской работы 88

М. Зарецкий. Об изучении свободного расписания в школе 98

Мих. Бойцов. Методы инспектирования школы (окончание) 102

А. Мельников. Отделы народного образования или инспектура просвещения 106

К 10-ЛЕТИЮ ФЕВРАЛЬСКОЙ РЕВОЛЮЦИИ.

И. Бендриков. Вопросы народного образования при Временном правительстве 110

ОБЗОРЫ.

Б. М. В Коллегии Наркомпроса 118

НА МЕСТАХ.

Д. Аксентьевский. Аульная школа в Казакстане 126

ЗА ГРАНИЦЕЙ.

И. Перель. К вопросу об организации народного образования в Германии . 133

БИБЛИОГРАФИЯ.

Вопросы всеобщего обучения. Вып. II (V)—Н. Замков 152

В. И. Чарнолусский. Бюллетень просвещения 155

ГОСУДАРСТВЕННОЕ ИЗДАТЕЛЬСТВО
МОСКВА—ЛЕНИНГРАД

ПРОДОЛЖАЕТСЯ ПОДПИСКА на 1927 год

НА ЖУРНАЛ

ПОМОЩЬ САМООБРАЗОВАНИЮ

4-й ГОД ИЗДАНИЯ

Ежемесячный журнал Агитпропа ЦК ВКП (б), Главполитпросвета, Агитпропов ЦК ВЛКСМ и ПУР'а по вопросам организации, методики, содержания и практики самообразования в городе и деревне.

Ответственный редактор **Н. Заровнядный.**

ЗАДАЧИ ЖУРНАЛА: содействовать развитию и укреплению самообразования путем: 1) разработки вопросов организации самообразования и руководства текущей работой; 2) изучения опыта индивидуального и коллективного самообразования в СССР и за границей; 3) разработки методики самообразования и 4) подготовки и переподготовки работников самообразования.

ПОСТОЯННЫЕ ОТДЕЛЫ: I. Организация. II. Содержание и методика. III. Практика. IV. За-границей. V. Библиография. VI. Переписка с читателями. VII. Инструкции и положения. VIII. Хроника.

ПРИЛОЖЕНИЯ

ДЛЯ ГОДОВЫХ ПОДПИСЧИКОВ вместо 5 р. — 2 р. 50 к.

1) **Ленин.** Социалистическая революция и задачи просвещения. Цена 50 к. 2) **Юдовский.** История ВКП (б). Программа-конспект для первоначального кружка самообразования. Ц. 40 к. 3) **Юдовский.** История ВКП (б). Программа-конспект для крестьянского кружка. Ц. 50 к. 4) **Заровнядный.** Самообразование за границей. Ц. 60 к. 5) **Невский.** Как находить нужную книгу и как с ней работать. Ц. 55 к. 6) **Педагогическая библиография.** Книга пятая—Политпросветработа. Ц. 1 р. 60 к. 7) **Шнеерсон.** Библиографический указатель к собран. сочин. В. Ленина. Ц. 85 к.

ПОДПИСНАЯ ЦЕНА:

на ЖУРНАЛ с ПРИЛОЖЕНИЯМИ

в год **8 р. 50 к.**

на ЖУРНАЛ без ПРИЛОЖЕНИЙ

на год . . . . . **6 р. —**
на 6 мес. . . . . **3 р. 30 к.**
на 3 мес. . . . . **1 р. 75 к.**

ДЛЯ ГОДОВЫХ ПОДПИСЧИКОВ ДОПУСКАЕТСЯ РАССРОЧКА:
на журнал с приложен. при подписке—5 р. и не позднее 1-го июня 3 р. 50 к.; на журнал без приложений при подписке—4 р. и не позднее 1-го июня 2 р.

ПОДПИСКА ПРИНИМАЕТСЯ:

Отделом Подписных и Периодических изданий Торгсектора Госиздата: Москва, Воздвиженка, 10, тел. 5-88-91 и 4-87-19, Ленинград, Проспект 25 Октября, 28, тел. 5-48-05, в магазинах, киосках и отделениях Госиздата, у уполномоченных, снабженных соответствующими удостоверениями, и во всех почтово-телеграфных конторах.

LIBRARY OF
DEC
DOCUMENTS DIVIS

Главлит № 86286. Гиз № 20365. Тираж 3000 экз.
Госиздат тип. „Красный Пролетарий", Москва, Пименовская, 16.

XIII ВСЕРОССИЙСКИЙ СЪЕЗД СОВЕТОВ

Состояние народного просвещения в РСФСР

ДОКЛАД А. В. ЛУНАЧАРСКОГО

План развития народного образования входит органически в план нашей индустриализации

Товарищи, для всех вас, членов Съезда Советов РСФСР, конечно, совершенно ясно, какую огромную роль в общем нашем революционном социалистическом строительстве играет и должна играть культурная работа, работа по просвещению народных масс, по повышению квалификации наших специалистов, по развитию нашей научной мысли. Владимир Ильич всегда с насмешкой относился к суждениям либералов, которые утверждали, что народ имеет право на революцию только после того, как он достиг известного уровня культурного развития. Мы прекрасно знаем, что это по существу только глупенький софизм и что никогда народные массы не могут обрести свое право на полное, всестороннее и действительное образование иначе, как взяв власть целиком в свои собственные руки. В этом отношении западно-европейские лжедемократии, при всем внешнем виде культурного развития, на самом деле в своей системе народного образования имеют целую массу элементов обмана и затемнения сознания трудящихся масс.

Вместе с тем, Владимир Ильич в своей знаменитой статье „О кооперации", — в одной из последних, которой он украсил то наследие, которое он нам оставил, говорит, что теперь, когда народные массы с пролетариатом во главе взяли власть в свои руки и, таким образом, добились права на полное народное просвещение, теперь, — говорит Владимир Ильич, — культурная революция стоит на первом плане. Теперь уже глубоко был бы неправ тот, кто стал бы говорить, что революционные и политические задачи — прежде всего, а культурные — дело второстепенное. Нет, говорит Владимир Ильич, теперь, когда мы власть завоевали и упрочили, вопрос создания достаточно твердого фундамента под него в форме поднятия культуры масс становится актуальнейшей задачей. Владимир Ильич до такой степени резко высказывался по этому поводу, что мог даже возбудить некоторое удивление таким тезисом в своей статье „О кооперации": „При существовании Советской Власти нам недостает только культуры масс для того, чтобы мы были в состоянии осуществить социализм". Конечно, это нужно понимать не так, что если мы с сегодня на завтра вдруг сделались культурными, то социализм был бы уже в наших руках. Это значит, что имея все знания и уменье, которые мы прибавим к нашей власти, мы имели бы возможность в известный срок добиться тех целей, которые Октябрьская революция перед собой поставила.

Но, товарищи, то положение, что революцией было завоевано право на народное образование со стороны масс и что рост народного обра-

зования теперь является фундаментом дальнейших успехов революции как в смысле политическом, так и в смысле хозяйственном, все это становится под иным углом зрения и получает иное освещение при том центральном лозунге, который выдвинут правительством в нашей стране, а именно при лозунге индустриализации. Совершенно ясно, что индустриализация страны не есть лозунг узенький, бывают случаи или бывали, по крайней мере, когда в этой индустриализации видели развитие городской промышленности — и только, но уже на этом съезде с большим блеском было доказано, что индустриализация не есть только развитие городской промышленности, что индустриализация планомерно включает в себя и развитие сельского хозяйства, и также планомерно и неразрывно индустриализация включает в себя поднятие народного образования. Индустриализация, прежде всего, для нашей страны означает поднятие всего нашего хозяйства на более высокий технический уровень. Кому же не ясно, что этот подъем предполагает не только большое количество машин, но и машинистов при них? Кому же неизвестно, что если бы в нашей стране мы на завтрашний день обладали всей той машинной оборудованностью, которой обладает Германия, но не имели бы ее уровня народного образования, то это принесло бы нам сравнительно мало пользы?

Технический уровень страны заключается не только в механизмах, не только в двигательной энергии, которой она располагает: он заключается в мозгах, в нервах, в руках, в том, что данный народ может и умеет. И с этой точки зрения совершенно возможна и такая картина, когда развитие индустриализации, машинификации всей нашей страны споткнется на том, что подходящих людей к этим машинам мы поставить в достаточном количестве не сможем, и не только в смысле узко техническом, не только в смысле различной квалификации — инженеров, рабочих и т. д., но сюда относится все: и администрация, и хозяйственно-экономический персонал, и торговый, и персонал по здравоохранению, и т. д., и т. д. Все должно в известной степени соответствовать этому высокому, новому подъему, напряжению машинного производства в промышленности и сельском хозяйстве. Как видите, здесь имеется глубочайшая взаимозависимость. Если глубоко неправ был бы тот, кто думал бы, что какое-то идеалистическое, оторванное от земли развитие культуры может само по себе дать толчок к прогрессу благосостояния нашей страны, то равным образом неправильно, я бы сказал, метафизически — представлять себе, что какое-то чисто-хозяйственное развитие может в конце концов привести нас к благу. Нет такого чисто культурного развития, нет такого чисто хозяйственного развития. Хозяйственное развитие предполагает неизбежно подъем умения, знаний по всем решительно полкам, по всем решительно этажам народной культуры и обратно; они влияют друг на друга. И поэтому совершенно необходимо, чтобы план развития народного образования входил бы органически в план нашей индустриализации.

Я с глубоким удовлетворением приветствую, что многие последние решения СНК РСФСР прямо так и звучат, прямо так определенно и подчеркивают, что план народного образования в стране должен сделаться неразрывной частью плана индустриализации. Нельзя строить план индустриализации, принимать во внимание количество машин, сырья, смазочных масел, торговых возможностей и т. д. и при этом не принимать во внимание количество квалифицированных рук, которое будет здесь занято, вплоть до инженеров наивысшего порядка, и начиная просто с людей, располагающих тем или другим уменьем, необходимым для этого огромного дела. Наоборот, все должно быть тесно сомкнуто.

Наркомпрос есть хозяйственный комиссариат

Когда мы говорим, что Наркомпрос не есть хозяйственный комиссариат, то, ведь, это можно говорить только условно. В самом деле, пойдите на любой завод, т.-е. в самое центральное учреждение или предприятие чисто хозяйственного порядка, и спросите: из какого наркомата и из каких учреждений и предприятий получает он различные элементы своего производства, и рядом с машинами, рядом с сырьем, вы увидите самое важное: квалифицированный труд. Без квалифицированного труда немыслимо никакое производство. И этот квалифицированный труд в очень большой мере (не целиком, но в очень большой мере) должен дать Наркомпрос, его вузы, его техникумы, его профессиональные школы. А для того, чтобы вузы, техникумы и профессиональные школы все это дали, нужно, чтобы туда поступал соответственный человеческий материал из школ повышенного типа и из элементарных школ. Поэтому здесь полная неразрывность, и можно с уверенностью сказать, что Наркомпрос есть хозяйственный наркомат: он делает хозяйственное дело. Ни один хозяйственник на свете сейчас не имеет права рассчитывать свой пятилетний, или другой план, не принимая во внимание, „какие у меня будут инженеры или агрономы, землемеры и т. д.“ Вот почему мы считаем особенно важным установить здесь мысль, которая у нас созрела, т.-е. что народное образование есть часть народного хозяйства. И поскольку народное хозяйство вступает сейчас в момент своего наивысшего напряжения, создается план систематической индустриализации, постольку план систематического поднятия народного образования механически должен сделаться частью этого нашего общего плана хозяйственного подъема.

Бюджет народного образования

Теперь, с этой точки зрения мне и хочется сделать вам мой доклад, начиная с того, в каком состоянии находится центральный и местный бюджеты, а далее — какие именно стороны народного образования выдвигаются на первый план, какие именно необходимые предпосылки успеха в области индустриализации должны быть здесь созданы, что уже достигнуто, а что должно быть нами достигнуто, хотя бы с величайшим напряжением сил.

Позвольте остановиться в нескольких словах на бюджете народного просвещения. Приведу несколько цифр [1].

Прежде всего мы должны констатировать, что будет глубоко неправ тот, кто обвинит Советскую Власть в пренебрежении к вопросам народного просвещения. Иногда, приводя даже мои доклады, в которых я жалуюсь на те язвы, которые имеются в деле просвещения, апеллируя к высшему органу страны, и сигнализируя те непорядки, которые сейчас в этом отношении наблюдаются, — пользуясь этим искренним и правдивым отчетом, эмигрантская и буржуазная иностранная пресса утверждает: „Вот, видите, собственный их народный комиссар говорит, что дела у них плохи“. Да, дело у нас, конечно, плохо, и мы хотим, чтобы оно было гораздо лучше, и мы сделаем его лучшим, но нельзя закрывать глаза на те огромные усилия, которые и в бюджетном порядке правительство уже делает для того, чтобы поставить народное просвещение на должную высоту. Вы посмотрите, каков рост за последние четыре

[1] Делегатам съезда были розданы книжки с соответственными цифрами и диаграммами Наркомпроса, в которых имеются материалы, приводимые в докладе.

года нашего бюджета. По центральному государственному бюджету мы имеем 57.658 тыс. в 1923/24 г., в следующем году мы имеем 81.589 тыс., в следующем — 108.173 тыс. и в последний год — 127.491 тыс. Конечно, это очень быстрый рост. До настоящего времени Наркомпрос, за исключением двух левиафанов нашего бюджета — Наркомпути и военного ведомства — занимал по существу первое место в бюджете. И в смысле темпа роста он занимал это же место. В последнее время он чуточку снизился, что, как я думаю, является временным.

Посмотрите на местный бюджет, который составляет львиную долю всей суммы за эти же 4 года: 115½ млн., 171½ млн., 241 млн. (все это в круглых цифрах) и 307 млн.

Таким образом, никак нельзя отрицать того, что бюджет наш растет со значительной быстротой.

Если мы посмотрим также на издержки по народному просвещению, на отдельную душу населения, то мы здесь увидим такой же знаменательный рост: 1 руб. 88 коп., 2 руб. 62 коп., 3 руб. 52 коп. (те же годы) и последний год — 4 руб. 30 коп. Это, конечно, хорошая прогрессия.

Но позвольте мне сделать некоторую экскурсию в область сравнения этого нашего бюджета с бюджетом довоенным, при чем я буду пользоваться только совершенно проверенными цифрами ЦСУ. Для этого я оставлю на минуту почву РСФСР и перейду к цифрам Союза ССР; по существу это, ведь, не меняет дела, так как остальные республики в бюджетном отношении были в таком же положении, как мы. Весь государственный бюджет 1913 г. (довоенные времена) равнялся 520 млн. В эту цифру не входят, конечно, частные издержки (а тогда было много разных частных школ, и разные специальные средства отдельных учебных заведений); если принять и это во внимание, то цифра была бы в этом отношении несколько бо́льшая. Но здесь приняты во внимание затраты по центральному бюджету, по земству, по разным другим министерствам, кроме министерства просвещения, церковные школы, — все сюда включено — 520 млн. (в советских рублях). При этом населения в 1913 г. считалось 136 млн.; на каждую душу, таким образом, приходилось 3 руб. 83 коп., а общее число учащихся равнялось 7 млн.

Теперь посмотрите предпоследний год 1925/26 г. у нас. В 1925/26 г. мы имели 547 млн. 635 тыс., т.-е. в 1925/26 г. мы имели общих ассигнований на народное образование б о л ь ш е, чем в 1913 г., а в последний год — 608 млн., что означает почти на 17% больше расходов по нашему общему делу народного просвещения по всему Союзу, по сравнению с царским временем!

Конечно, из этого не следует делать вывода, что все обстоит благополучно, но этим можно заткнуть рот всякому, кто станет утверждать, будто мы оставили в пренебрежении дело народного образования. Страна бедная, только-только выходящая из той разрухи, которую вы все знаете, но на народное просвещение она тратит фактически по своему государственному бюджету и по местному бюджету на 17% больше, чем в один из счастливейших бюджетных годов старой довоенной России — 1913 год.

Точно так же и на душу населения. Хотя население за это время росло и числится в два последние года 142 и 146 млн., тем не менее, на каждую душу населения расход на народное просвещение вырос. В 1925/26 г. мы имели 3 руб. 85 коп. и в последнем году 4 руб. 16 коп.

Но вот тут один из наших самых больших успехов, какой мы имеем, подкосил вместе с тем благополучие нашего бюджета, — именно, у нас сейчас не 7 млн. учащихся, а 10 млн. на-круг. Население у нас выросло на 7%, а количество учащихся на 40%. Вот это наше замечательное достижение, одно из самых больших в области народного просвещения,

что мы, несмотря на все передряги — военные, голодные, которые глубоко сорвали нормальное развитие сети наших школ, все-таки фактически на 40% больше имеем учащихся, чем в 1913 г., — вот это, вместе с тем, приводит к такому выводу, что в то время, когда при старом режиме на каждого учащегося тратилось 74 руб. на-круг, у нас тратится 54 руб. Значит, даже принимая во внимание все те благоприятные данные, о которых я только что говорил, даже принимая их во внимание (а вы увидите, что придется сделать некоторые поправки), мы все-таки должны сказать, что мы на значительный процент — на 36% на каждого отдельного учащегося, тратим сейчас меньше; или, другими словами, принимая во внимание колоссальную жажду просвещения, которая имеется в наших массах, и уже достигнув уровня, который на 40% превосходит довоенный, нам нужно было бы тратить больше, чем мы тратим.

Напомню вам, что довоенное время, это — не сахар и отнюдь не рай, а тот режим, против которого мы подняли непреклонный и непримиримый мятеж, и достижение довоенного уровня само по себе не есть что-то такое, чем мы могли бы похвастаться. Но при этом я прошу принять во внимание, что, кроме этого основного факта — повышения на 40% количества учащихся, — у нас есть целый ряд других фактов, который нужно принять во внимание. Мы тратим 46 млн. руб. в год на беспризорных, чего не было в довоенное время. Это нужно вычесть из нашего бюджета. Мы тратим 74 млн. на наших студентов вузов и рабфаков. Этой траты не было у царя, и не нужно было ему иметь ее. Это мы привлекли рабочих и крестьян в университеты, за которых не только папеньки и маменьки платить не могут (п р о д о л ж и т е л ь н ы е а п л о д и с м е н т ы), но которым мы должны помогать.

Наконец, политпросвещение. Политпросвещения не было при царе. Были кое-какие жалкие крохи внешкольной работы. Мы поставили дело ликвидации неграмотности и понесли свет в массы: настоящее сознание подлинных своих интересов. Это стоит 32 млн. в год.

Подсчитайте — 152 млн. по одной РСФСР, значит, если округлить эту цифру для Союза 200 млн., вычесть из 608, то получите, что против 528 млн. бюджета 1913 года, мы фактически имеем 408 млн., да при этом еще 40% лишнего охвата. Какой же вывод из этого? Вывод ясен. Неправы те, которые говорят, что правительство не делает усилий в смысле народного просвещения. Огромные усилия: с каждым годом рост бюджета народного просвещения сильно повышается. Мы перевалили те жертвы, которые переносила страна в довоенное время, хотя наш общий бюджет и обще-хозяйственное положение только-что прикоснулись к довоенному порогу. Но обольщаться нельзя: во-первых, довоенный порог по количеству учащихся мы давно превзошли, во-вторых, есть целый ряд других потребностей, которых тогда не было, которые являются революционными потребностями. Мы имеем полное право сказать, что бюджет наш неудовлетворителен, что, несмотря на все усилия правительства, он неудовлетворителен. И право правительство, когда оно много раз, во многих случаях вновь подтверждало (и в последних постановлениях Совнаркома вновь отметило), что необходимы усилия и местного, и центрального бюджетов в отношении дальнейшего подъема ресурсов на народное образование. В своем докладе я буду освещать все так, как оно есть, — не рисовать картины в розовом свете, скрывая недостатки нашего положения, и в то же время не малевать все в черную краску. Я постараюсь быть абсолютно объективным и буду передавать факты, как они есть. Что касается бюджета, то это славный бюджет, если смотреть на то, какие жертвы мы приносим, и это недостаточный

бюджет, если обратить внимание на быстрый рост потребностей в образовании и на специфические особенные требования, которые население предъявляет и которые мы в наш план по народному образованию включили.

Вопросы всеобщего обучения

Фундаментальным явлением в области народного просвещения является школа — элементарная, начальная четырехлетняя школа. И здесь правительство вступило на правильный путь быстрого продвижения ко всеобщему обязательному народному образованию. Не может считаться вполне культурной страна, когда снизу из школьного возраста постоянно вновь возникают неграмотные люди. Мы должны добиться того, чтобы школа обняла все школьное детское население. Мы имеем заметный рост школ за последние три года по РСФСР: 62.300 школ, 67.800 школ и 70.000 школ — это продвижение за последние три года. Рост школ идет, стало быть, в первый год на 4%, во второй год на 8%. Это значительное продвижение. В числе учеников это еще более заметно. Количество учеников по РСФСР движется так: 4.850.000, 5.310.000 и 5.650.000. Постановлено продолжить и ускорить рост сети наших школ с тем, чтобы в 1933/34 г. сеть наших школ могла обнять детское население школьного возраста. Эта задача требует расхода в 1.400 млн. Эта огромная сумма, кроме обычных издержек, должна быть вложена в дело народного просвещения, не считая ремонта и постройки новых зданий для того, чтобы наша цель была достигнута.

Центр тяжести выполнения этого плана в финансовом отношении ложится на местный бюджет. Но было подтверждено последней сессией ВЦИК и ясно, что государственный бюджет, разумеется, разным образом и в разной степени должен помочь этому великому достижению.

Очень сложно сейчас вычислить с точностью этот план, потому что всем вам известно, что количество детей сейчас не растет равномерно, как это бывает в обычные времена. Детская рождаемость и детская смертность изменились, и общее количество детей школьного возраста уменьшилось. Дети, которые сейчас вырастают, которые родились в эпоху самых тяжелых годов империалистической и гражданской войн, идут к нам в уменьшенном числе, почти на 50%. С какой быстротой это уменьшение нашего населения будет потом выправляться,—сказать трудно. Поэтому, разумеется, наш план в этом отношении несколько гадателен. Здесь могут быть некоторые цифровые сюрпризы, предвидеть их можно настолько, насколько возможно предвидение, — вообще, конечно, предвидения на 100% не бывает. Сейчас вырабатываются погубернские планы. Мы надеемся, что в скором времени обретем более или менее прочную почву под ногами.

Что касается ближайших годов, то здесь не только нет ошибок в сторону оптимистическую, а фактически мы сейчас открываем большее количество школ, чем это надлежало бы делать по нашему календарному плану. Если бы дело пошло так и дальше, мы, вероятно, раньше пришли бы к введению всеобщего обучения, чем это предположено. Даже высокоуважаемый Госплан как-то один раз высказался, что Наркомпрос, пожалуй, показал себя робким и что мы раньше придем, чем это предположено.

Я позволю себе заметить, что на этом нашем пути все же стоят большие препятствия. Не знаю, смогут ли нам в полной мере гарантировать бесперебойное продвижение вперед тем темпом, каким мы идем сейчас. Здесь есть целый ряд трудностей, на которые надо обратить внимание. Прежде всего

Качество школ

Было бы нелепо создавать школы, которые дают рецидив неграмотности, учеба в которых безрезультатна. Есть, товарищи, известный порог удовлетворительности школ, сверх этого порога — они дают прочно грамотных людей, до этого порога — они только тратят деньги и коптят небо. Между тем, у нас настолько плохо обстоит дело со школами в беднейших местностях, что некоторые из этих школ, вероятно, ниже этого порога. Для того, чтобы все дело развития сети школ получило свою нормальную цену, необходимо поднятие качества школ.

Я должен сказать, что почти на всех учительских собраниях, будь то всесоюзный съезд просвещенцев, который в Москве недавно имел место, или какое-нибудь собрание учителей в станице, на каком я в этом году был в одной, сравнительно глухой, местности Кубанской области, все равно мы слышим одно и то же. Учителя спрашивают, а действительно ли правильно поступает правительство, стремясь к умножению школ вплоть до всеобщего обучения, а не к их улучшению? В ответ на это каждый раз приходится говорить: „Вы не понимаете, товарищи, что когда у нас до 40% детей находится вне школ, мы не можем сказать, что для тех счастливцев, которые в школу попали, мы дадим хорошую школу, а остальные пускай остаются неграмотными; при этом нужно заметить, что неграмотными останутся как раз наиболее бедные слои, именно они окажутся неохваченными школьной сетью. Этого сделать мы не можем". Но в этом голосе учительства есть очень большая правда, ибо, действительно, при увеличении количества школ нельзя забывать о качестве.

„Нельзя народного учителя ставить в положение нищего"

А здесь мы наталкиваемся на один очень обидный факт, который всем вам известен, но о котором я опять-таки вам напомню со всей остротой, а именно — на чревычайную отсталость заработка учителей. Мы до сих пор имеем для города 46 р. 30 коп., это — средняя по всей республике зарплата. По деревне мы имеем 37 руб. Правда, за эти годы мы все же имеем значительный рост жалованья учителей. Начиная с 1922 г., мы имеем следующую прогрессию: 8 р. 60 коп., 17 руб. 20 коп., 28 руб., 32 руб., 37 руб. Но и этот рост к чему нас привел? Он привел нас к тому, что сейчас жалованье учителей, в среднем, равно по РСФСР 44% среднего учительского жалования до войны. Конечно, товарищи, это ничтожное вознаграждение.

Позвольте мне сделать маленькое отступление. Я прочитаю, как два замечательных человека довоенной России характеризовали тогдашнее положение учителя. Я прочту вам страницу из Максима Горького, который описывает одну свою беседу с Чеховым. Эта страница крайне поучительна.

Вот, что говорил Чехов Горькому:

„—Если бы у меня было много денег, я устроил бы здесь санаторий для больных сельских учителей. Знаете, я выстроил бы этакое светлое здание, очень светлое, с большими окнами и с высокими потолками. У меня была бы прекрасная библиотека, разные музыкальные инструменты, пчельник, огород, фруктовый сад; можно бы читать лекции по агрономии, метеорологии, учителю нужно все знать, батенька, все!

Он вдруг замолчал, кашлянул, посмотрел на меня сбоку и улыбнулся своей мягкой, милой улыбкой, которая всегда так неотразимо влекла к нему и возбуждала особенное острое внимание к словам.

— Вам скучно слушать мои фантазии? А я люблю говорить об этом. Если бы вы знали, как необходим русской деревне хороший, умный, образованный учитель. У нас в России его необходимо поставить в какие-то особенные условия, и это нужно сделать скорей, если мы понимаем, что без широкого образования народа государство развалится, как дом, сложенный из плохо обожженного кирпича. Учитель должен быть артист, художник, горячо влюбленный в свое дело, а у нас это чернорабочий, плохо образованный человек, который идет учить ребят в деревню с такой же охотой, с какой пошел бы в ссылку. Он голоден, забит, запуган возможностью потерять кусок хлеба. А нужно, чтобы он был первым человеком в деревне, чтобы он мог ответить мужику на все вопросы, чтобы мужики признавали в нем силу, достойную внимания и уважения, чтобы никто не смел орать на него, унижать его личность, как это делают все у нас: урядник, богатый лавочник, поп, становой, попечитель школы, старшина и тот чиновник, который носит название инспектора школ, но заботится не о лучшей постановке образования, а только о тщательном исполнении циркуляров округа. Нелепо же платить гроши человеку, который призван воспитывать народ, — вы понимаете? — воспитывать народ! Нельзя же допускать, чтобы этот человек ходил в лохмотьях, дрожал от холода в сырых, дырявых школах, угорал, простужался, наживал себе к тридцати годам ларингит, ревматизм, туберкулез. Ведь, это же стыдно нам! Наш учитель девять, восемь месяцев в году живет, как отшельник, ему не с кем сказать слова, он тупеет от одиночества, без книг, без развлечений. А созовет он к себе товарищей, его обвинят в неблагонадежности, — глупое слово, которым хитрые люди пугают дураков. Отвратительно все это, какое-то издевательство над человеком, который делает большую, страшно важную работу. Знаете, когда я вижу учителя, мне делается неловко перед ним за его робость и за то, что он плохо одет, мне кажется, что в этом убожестве учителя и сам я чем-то виноват, серьезно!"

Ну, товарищи, это в довоенное время, Чехов тогда был прав.

Но скажите по совести, очень на много лучше у нас? (Аплодисменты.) Если стыдно им было, то и нам стыдно. И, потом, ну, Чехов — не авторитет, может быть, для нас и Горький не авторитет, но кто-то более авторитетный сказал то же самое. Ленин сказал то же самое: „Нельзя народного учителя ставить в положение нищего. В нашей стране он должен быть поставлен выше, чем в Европе", и слова „народный учитель" Владимир Ильич произносил с тем же чувством, с каким они произносились Чеховым или Горьким, потому что это общее для всех людей с настоящим пониманием культуры масс.

Вот почему мы будем очень настаивать, чтобы в резолюции вы приняли, в подтверждение всех тех положений, которые уже много раз правительством принимались, что дальнейший рост зарплаты учителей не только должен иметь место, но должен иметь место в более быстром темпе, по сравнению с нынешним. Мы не ставим и не хотим добиться никаких цифр от Съезда, ничего того, что не обсуждено самым внимательным образом в правительстве. Мы знаем, что мы бедны, что над каждой копейкой нужно трястись, но это дело, где такой важности работники сидят еще на 44% в то время, как почти всякий рабочий приближается уже к довоенному уровню, а иной перешагнул, это надо исправлять и исправлять спешно, повышая темп роста зарплаты учителя.

Я должен сказать вам, что упоминаю об этом не только потому, что это уже сам по себе важный факт, но как раз потому, что это может послужить препятствием в деле продвижения нашего к всеобщему обучению. В этом году мы уже натерпелись страху. У нас в педагогических вузах был недобор, но и в педтехникумах грозил недобор! Он пополнится потом, потому что многие юноши, не попавши в другие учебные заведения, пошли в педтехникумы, но если все будет так продолжаться, если участь учителя будет так безрадостно рисоваться в глазах молодежи, она не будет итти на это поприще, и мы не сможем продолжать дело так, как мы считаем нужным. Чехов говорит, что на учителя топают ногами, помыкают учителем. Я не скажу, чтобы у нас были возможны все эти вещи, которые были возможны при зверином урядническом режиме, но все же мы получаем массу жалоб, и мы, и Цекпрос, на то, что учителем иногда помыкают без всякого повода, перебрасывают с места на место, всевозможным образом показывают ему свое пренебрежение; я мог бы притащить целый ряд жалоб, где учителя говорят: „Руки опускаются! Как обласкала нас Советская Власть во время всесоюзного съезда учителей, а здесь, на месте, мы не находим этой ласки, а, наоборот, очень часто находим людей, которые с таким удовольствием наступают на любимую мозоль, прямо хоть отбавляй!" Эти злоупотребления мы вместе с цекпросом будем преследовать самым решительным образом и по партийной линии, и через прокуратуру, и через печать. Мы будем за ушко да на солнышко тягать всех тех мелких местных самодуров, которые хотят ездить верхом на учителе. Этого уже довольно терпеть. (Аплодисменты.)

Школьное строительство

Второй, очень сложный вопрос, касающийся введения всеобщего обучения, это — школьное строительство. Школьное строительство играет в нашем плане огромную роль. Я вам сказал, что приблизительно 1.400 млн. нужно нам без школьного строительства для достижения этого плана к 1933 году, а школьное строительство требует кругло 1 миллиард. Все остальные расходы мы рассчитали до 1933/34 года, и, как я уже докладывал на последней сессии ВЦИК, мы имеем расчет школьного строительства сроком на 20 лет, а до тех пор влезай, как хочешь, хоть пищи — да влезай в это школьное здание, которое уже ветхо и т. д., и у которого не резиновые же стены! Уже и так мы работаем в две и три смены, а вы знаете, что это значит. Я был недавно в Калужской губернии на полотняном заводе и видел там работающую в три смены, чисто рабочую школу второй ступени. Ни один ребенок, которого я спрашивал, не мог назвать себя здоровым, и по врачебной характеристике все больны! Трехсменники уходят из школы с пустой и больной головой.

Даже хорошее помещение не может выдержать три смены учеников без того, чтобы во вторую и, тем более, в третью смену оно не отравляло скверным спертым воздухом. Так дальше вести дело нельзя. Нужно принять меры, во-первых, к тому чтобы у нас были кредитные фонды больше, чем теперь. Мощные губернии могут великолепно, кредитуясь у государства и прибавляя свои собственные средства, расширить свое школьное строительство. Что касается маломощных губерний и областей, им нужно дать субсидию на школьное строительство. Надо настоять на том, чтобы в лесных губерниях лесной материал был совершенно доступен для этой огромной народной нужды. А между тем, мы должны констатировать, что если бы мы даже шли с нормальной быстротой (а мы превысили нормальную быстроту), то и то Наркомфин (или государство) нам должен уже 7 млн., по сравнению с планом, который нами установлен, 7 млн. не додали.

Упомяну еще, что нам нужно настойчиво отбирать школьные поме-

щения; еще во многих случаях школьные помещения находятся в распоряжении различных других ведомств. Было постановление ВЦИК, — уже лет этак 7 тому назад, — что нужно подумать о том, чтобы их отобрать, но мы до сих пор еще не успели в этом отношении добиться окончательного успеха.

Начальная школа как она есть

Что касается внутренних учебных качеств нашей школы, то я сказал, что необходимо улучшать ее. Но есть ли здесь какие-нибудь достижения в самом положении школы, как таковой, вот этой элементарной четырехлетней школы? Начальные школы за последние годы, несомненно, значительно поднялись качественно. К достижениям нашей школы относится рост общеполезной работы школы. Местами это включение школ в работу по борьбе, скажем, за санитарию, в известную помощь крестьянскому хозяйству, в помощь мелким местным советским единицам и т. д., чрезвычайно развито. У нас есть в этом отношении показательные группы, скажем, в Калужской губ., где в этом отношении прокладывают путь и показывают, как можно великолепно связать учебу с повседневными мелкими практическими задачами, совершенно соответственно указаниям Ленина, который подчеркивал, что это есть наилучший способ успешной школьной работы. Затем достижения в области связи с окружающей рабоче-крестьянской средой, развитие детского самоуправления, в частности, пионер-движения.

Что касается самой успеваемости детей, то мы констатируем, что успеваемость детей, которая недавно была очень низка по всем известным причинам — бедности школ, необеспеченности учителей — растет и растет очень значительно. У нас мелкота, — та, которая сейчас в более счастливое положение вступила в школу, гораздо лучше обучается чтению и письму, чем были обучены старшие. Но из этого не следует, чтобы мы проявляли какое-нибудь довольство тем положением, которое у нас есть в школе. Я хочу перечислить некоторые из тех, которые особенно бросаются в глаза и которые Наркомпрос считает необходимым ликвидировать в первую очередь. Во-первых, сильное отставание детей школьного возраста и переростков в отдельных районах. Ведь не виноват ребенок, что он родился в бедной, а не в богатой губернии, и благодаря этому не может получить образования? Здесь нужны меры к подтягиванию отсталых мест. Затем, общее отставание деревни от города, которое у нас продолжается. Чрезмерная пестрота возрастного состава учащихся. У нас в школе сидит много переростков, больше, чем когда-либо. Низкий процент учащихся девочек. Девочки продолжают в школе отставать, с этим придется решительным образом бороться. Малое число кончающих полный курс школы, особенно среди детей бедняков. Это очень большая беда нашей школы. Когда мы социальный состав школы проверяем, то видим, — на третий, а тем более на четвертый год бедняк устраняется из школы. Правда, что ученик уходит не только потому, что нет обуви или той или другой внешней помощи со стороны государства, которая позволила бы сыну или дочери бедняка-крестьянина учиться все четыре года. Тут и самый строй семейного хозяйства таков, что семьи забирают детей раньше срока на работу. Тут придется вести, очевидно, серьезную пропаганду. Вы знаете, что с хозяйственными силами страшно трудно бороться словом, так что это, разумеется, большое зло, длительное зло, которое мы, конечно, не скоро изживем. Но факт остается фактом: четырехлетку кончают далеко не все, кто ее начинает.

Затем, надо отметить слишком позднее, по сравнению с началом учебного года, обеспечение школы ремонтом, топливом и всевозможными пособиями. Здесь есть очень много людей с мест и они, конечно, должны обратить на это внимание. Действительно, „яичко“ школе часто преподносят совсем не к тому „дню“, когда нужно.

Программы ГУС'а

С нашей методикой, с тем, что именно Наркомпрос должен давать школе, здесь обстоит не совсем благополучно. Правда, программа, выработанная педагогической секцией государственного ученого совета, представляет собой, на взгляд Наркомпроса (а он отчасти подтвержден многими авторитетами и внутри и за границей), блестящую попытку, автором которой главным образом является Надежда Константиновна Крупская, которая дала основную идею программы — заменить мертвенный, книжно-учебный метод, имевший место в нашей школе, еще до сих пор практикуемый в большинстве случаев на Западе, — живым, действенным методом изучения окружающих явлений в виде целых связок явлений, комплексов. Дети сами производят наблюдения, описания, измерения, подсчеты, конечно, в меру детских способностей, приобретают все расширяющийся круг естественно-сплетенных между собой знаний и рядом с этим укрепляют свое техническое умение чтения, письма, счета. Этот метод и соответствующая программа далеко возвышаются над тем, который был до сих пор в школах.

Но это ставит учителю новые требования, он должен привыкнуть к этому. Конечно, играть на рояли приятнее, чем на гармошке, но это не значит, что каждый может сесть за рояль и играть. Нужно учиться, чтобы подняться на высшую ступень. К комплексному методу надо очень серьезно приспособляться. В городе эта работа проделана более или менее до конца, то же и в районных школах, т.-е. в таких показательных школах, которые мы избираем из 20 — 30 школ с лучшими учителями и которые делаются руководящими школами в отношении других. В селе из года в год этот метод все больше распространяется. Тем не менее, жизнь научила нас тому, что первоначальная программа оказалась для школ трудной, перегруженной — сложной для учителя и тяжкой для ученика. Ни на минуту не отказываясь от типа программы и метода (комплексного метода), мы вынуждены снижать наши требования, в то же время указывая, что если учителю не удается добиться хорошего чтения, письма, счета от ученика путем комплексного метода то он должен выделить занятия чисто техническим, упрощенным порядком. Вы не должны быть особенно в претензии в том смысле, что мы сразу как будто не рассчитали, что программа была дана слишком трудная, а теперь мы ее снизили и даже еще хотим снизить; что мы не учли, что учитель не умеет, пользуясь этим методом, проследить за тем, насколько ученик параллельно успевает в деле чтения, письма и счета и умеет подвести итог в каждом отдельном знании, например, по естествознанию, математике, географии и т. д. Это дело, с которым сразу справиться невозможно. Мы приноравливаемся, даем жизни определенную программу, мерку, а жизнь отвечает: то-то и то-то не годится, так и так нужно изменить. И пока ты жизнь не спросишь, будь ты какой угодно мудрец, — все равно ты сделаешь ошибки. Новая школа — совершенно по новому типу продиктованная жизнью, а не выдуманная правительством и правительственными педагогами, которые хотели школу построить для обмана народа — растет сама все время, и поэтому приходится делать иногда ошибки, но мы стараемся эти ошибки исправить как можно скорее. Нам нужно программу облегчить, как можно скорее выработать определенную

библиотечку учебников, дать учителю наиболее точные указания относительно методов, которые входили бы в педагогический процесс, и научить учителя правильно учитывать достигнутые учениками результаты в каждый определенный срок, например, в полугодие. Это — задачи, над которыми мы будем работать и без которых наша методика является рыхлой. У учителя талантливого, способного идет хорошо, а у учителя среднего идет хуже.

Но тем не менее, я должен сказать, по всему лицу нашего Союза, не только по РСФСР, но и на Украине, где эта программа принята тоже, у учительства нет по поводу нее никаких сомнений, по крайней мере, у сколько-нибудь сознательного учительства. Мы спрашивали на последнем съезде просвещенцев: „Как вы считаете программу?“ Они говорят: „Поскорее дайте точно установленные учебники, постарайтесь вашу программу определить окончательно, а принципиально мы совершенно с ней согласны“. — Что мы на это могли ответить? Если бы мы были уверены, что наши учебники хороши, мы бы сами остановились на них. Мы готовы уже остановиться лет на 5 на тех, которые есть, потому что знаем, что учителя беспокоят эти перемены, но мы находимся в процессе творчества учебников. Сегодня приносят учебник, и он оказывается лучше вчерашнего.

Мы сейчас только приноравливаемся к этому делу с большими трудностями, но во всяком случае принципиальных расхождений у нас с учительством нет. Нужно только улучшить, приноровить, облегчить учителю переход от маленькой ступени на другую, чтобы он мог подняться на ту педагогическую высоту, которую мы ему указываем.

Я должен сказать: сильные представители буржуазной педагогической мысли, целый ряд крупных педагогов-радикалов, передовых просвещенцев, с большой похвалой высказываются о наших поисках в деле школьного строительства, хотя это не значит, что буржуазные правительства будут согласны с ними. Разумеется, это только передовые люди их стран.

Школа повышенного типа

Теперь позвольте мне перейти к повышенной школе. В нашей стране имеется огромная тяга к повышенной школе, а между тем рост сети повышенной школы у нас не особенно блестящий. Наоборот, мы имеем даже остановку и в некотором отношении снижение. Правда, по школе-семилетке мы имеем здоровый рост школы. В 1921 г. мы имели 657 школ с 131 тыс. учащихся, затем 900 школ и 190 тыс. учащихся, 12 тыс. школ и 290 тыс. учащихся, 14 тыс. школ и 474 тыс. учащихся и, наконец, 18 тыс. школ и 676 тыс. учащихся. Здесь мы имеем совершенно нормальный рост. Но вот со школой II ступени идет хуже. Я вам объясню причины позже. Со школой II ступени и девятилеткой дело идет таким образом, что мы имели в 1920 г. 3 800 школ II ступени и 44 тыс. учащихся. А затем это снижалось: 2.700, 1.700, 1.300, 900 и 900. Правда, количество учащихся снижалось медленнее, школы укрупнялись, но все-таки мы имеем снижение для школы II ступени с 374 тыс. до 264 тыс. И в школе-девятилетке, во всех школах, охватывающих все 9 лет обучения, мы тоже имеем известное сползание. Правда, последнее время оно пресеклось, но это благодаря росту групп маленьких, а не взрослых. В чем же тут дело? Позвольте мне относительно школы II ступени поговорить несколько позднее, а сначала остановиться на тех формах этой повышенной школы, которые представляют собой безусловно наше достижение.

Я сказал уже, что население наше очень жаждет повышенной школы.

Всюду мы имеем бурное движение среди родителей и не только среди служащих и интеллигенции, но и среди рабочего и крестьянского населения, требующего от нас школы повышенного типа.

Школа повышенного типа, как мы ее себе представляем, конечно, есть учреждение очень высокого порядка. Она должна быть по социальному своему составу переполнена детьми рабочих и крестьян, она должна быть близко связана с хозяйством, должна быть жизненна, должна быть пронизана нашими революционными настроениями и т. д. И школы, которые в этом отношении созданы революцией, имеют именно такой характер. Маркс, когда он делал доклад Женевскому съезду I Интернационала о народном образовании или об обучении детей рабочих, указал на то, что самая идеальная школа, какую только можно себе представить, это фабрично-заводское ученичество, если оно поставлено так, что, участвуя в производстве, дети и подростки действительно так в него входят, что могут при этом учиться, учиться всем естественным наукам, ибо все они в большей или меньшей мере оказываются связанными в один узел на производстве. И если к этому прибавить умение сделать общий вывод и физической культуры сколько нужно, то дети рабочих далеко обгонят буржуазных детей, какие бы превосходные школы для них ни строили.

Фабзавучи

Это, конечно, чрезвычайно важное указание Маркса, которому мы и хотели следовать. Но это можно выполнить лишь в такой стране, которая прежде всего фабрично-заводская, в которой фабрики и заводы могут охватить все юношеское население. У нас это не так. Только в части населения, которая может быть охвачена фабрично-заводской индустриализацией, которая может быть притянута к живой связи с научно поставленным производством, мы стремимся создать в наших школах фабзавуча подобное обучение. Мы иногда получаем от Совнархоза различные реприманды на счет того, что мы слишком много хотим в ФЗУ отдавать общему образованию, или слишком много обращаем внимания на общественное образование, что надо это делать дешевле, что производство нуждается просто в квалифицированных технических работниках, но нам все-таки удается, при поддержке правительства, поддержке комсомола и партии, настаивать на том, что мы в фабзавуче должны воспитывать таких работников, которые явятся не только по технической квалификации достойными своих отцов, но и политически сознательными рабочими и поставят себя на такую высоту теоретического познания, которая позволит им разобраться во всем при переходе производства на более высокий технический уровень. И хотя не все фабзавучи стоят на той высоте, на которой мы желаем их видеть, но все же у нас есть среди них действительно рабочие марксистской школы. И мы желаем от всей души дальнейшего их развития. В настоящее время у нас 590 таких школ, и я думаю, что в будущем, какие бы трудности перед нами ни встали, в дальнейшей выработке новой рабочей квалифицированной силы, — все же нам не надо в этом отношении себя снижать.

Дополню: фабрично-заводские школы по своей идее, поскольку они должны вырабатывать квалифицированных рабочих, должны принимать лишь детей рабочих, которые окончили семилетку. Мы стараемся сейчас в фабрично-заводских поселках и в соответствующих городских местностях вводить особые фабрично-заводские семилетки, которые отличали бы ее известной близостью к производству, но пока у нас сейчас в фабрично-заводской школе имеется много людей, не окончивших семилетки, с более плохой подготовкой, что сказывается.

Школа крестьянской молодежи

По отношению к крестьянству нам удалось в школах крестьянской молодежи создать очень хороший тип школы, в некоторой степени параллельно фабзавучам; они не требуют того, чтобы строить их над семилетками, он могут быть надстроены над четырехлеткой и включать в себе переростков, крестьянскую молодежь в собственном смысле слова, которая едва умеет читать и писать.

Эта школа имеет тот особенный, интересный характер, что она ставит своей целью создание культурных крестьян с большой наклонностью в сторону кооперации. Выяснилось, что молодежь, которая идет в эти школы крестьянской молодежи и учится там чрезвычайно практическим вещам (ибо все преподавание там ставится на весьма практические ноги, ближе к земле, ближе к крестьянскому хозяйству), — эта молодежь проявляет величайшую активность. Едва кое-чему научившись, она начинает учить все окружающее население. Уровень сельского хозяйства крестьянина настолько низок, что едва поднявшийся над ним ученик становится проводником высшей культуры. И мы видим, что те или иные школьники вводили новые методы в целые большие палестины путем применения школьного опыта на опытных полях и огородах или в хозяйстве семьи. Весь дух наших школ крестьянской молодежи настолько проникнут новыми революционными идеалами, что их работа действительно представляет собой процесс выработки совсем нового типа крестьянской интеллигенции, не отворачивающейся от деревни, а открывающей самые приятные перспективы как в культурно-политическом, так и сельскохозяйственном отношении. Самой идее этой школы всего лишь 3 года от роду, но мы уже имеем 620 школ и 64 тыс. учеников. Это очень большое достижение. Не нужно забывать, что эти школы очень широко развернулись в условиях чрезвычайной бедности. В какую бы школу вы ни приехали, вы увидите, что они бьются, как рыба об лед; иногда даже думаешь, неужели беда так помогает, когда видишь, как они изощряются. Наше крестьянское хозяйство само по себе очень бедно, и школы крестьянской молодежи при бедности применяют всю свою сельскохозяйственную мудрость и весь свой опыт. Иногда даже получаются волнующие выводы: думается не ставили бы так дело, если бы были очень богаты. Конечно, этим не нужно себя утешать, и мы должны сказать, что школы крестьянской молодежи в поддержке нуждаются.

Школа II ступени

Зато со школами II ступени у нас дело неладно. Как вынуждена была революция поступить со старой школой? Наша высшая школа была заполнена нашими врагами. Я помню, как принимало меня студенчество, когда я приезжал к ним новым наркомом. Это было давно, 10 лет тому назад. Принимали меня, как самого настоящего врага, и они действительно были врагами, потому что мы знаем, что они не только не готовились быть специалистами нам на потребу, а думали, не нужно ли брать оружие и итти драться с рабочими вновь и вновь. Мы должны были постепенно их выбросить и заменить новым студенчеством. Эту кампанию мы постепенно и провели. Но в школах II ступени был приблизительно такой же элемент. Выходило, что из школ II ступени получить подходящий материал в вузы было нельзя. Поэтому на них поставили крест и стали принимать из рабфака и путем приема прямо от станка и от сохи. А школы II ступени в этих условиях захудали, так как денег на них отпускается мало, учитель получает жалованье ничтожное, и хотя

они в социальном отношении улучшились, но все же по своему социальному составу они остаются такими, что нельзя сказать, что мы можем черпать студентов исключительно оттуда. И вышло так, что ход из этих школ в вузы узенький, как сквозь игольное ушко, и приходится многим довольствоваться выходом в жизнь с „общим“ образованием. А что такое общее образование? Это образование, которое ничего не дает. Оно называется общим потому, что является как бы полуфабрикатом, и после этого нужно взять этого самого парня или девушку и дать ему на фоне общего образования — специальное образование, такое, которое нужно для жизни. Поэтому, когда они не попадали в высшие учебные заведения, а попадали прямо в жизнь, они оказывались людьми ни для чего неприспособленными.

Для того, чтобы выйти из положения, которое делало школу II ступени наиболее загнившей, не отвечающей никакой определенной цели, для этого мы сейчас проводим реформу, которая превращает два последние года девятилетки, два последние года школы II ступени, в такую школу, в которой продолжается подготовка к вузу, потому что мы все время видим, что все-таки известное количество доброкачественного материала вузы и школы II ступени получают, и вместе с тем имеются практические уклоны: кооперативный или педагогический, или какой-нибудь счетоводческий и т. д., для того, чтобы эти люди, если они не попадают в вузы, при выходе в жизнь не оказывались лишенными куска хлеба. При этом мы замечаем, что среди родителей и учителей происходят довольно большие распри. В этом отношении можно сказать, что пролетарские родители в общем и целом, в массе, говорят: „усильте профессиональный уклон, чтобы наши дети не оказались неподготовленными к жизни“, а родители — служащие, из более зажиточных слоев, говорят: „ослабьте этот уклон, потому что нам важнее всего пройти в вузы“. Когда же мы говорим, что все равно в вузы пройдет максимум 20%, а 80% не пройдут, то они говорят: „а может быть, мой Пашенька, или моя Машенька все-таки пройдут“, так что им больше нравится иметь лотерейный билет на вход в вуз, хотя бы и с проигрышем в смысле подготовки к жизни. Естественно, что здесь есть некоторая разница социального уклона или взгляда на ту карьеру, к которой родители готовят своих детей. Во всяком случае мне кажется (и мы все думаем так и в Наркомпросе), что единственно правильным выходом является тот, который мы сейчас наметили. Но мы с большой тщательностью следим за тем, как жизнь отвечает на эту меру для того, чтобы школа II ступени, рядом со специфическими формами повышенного типа, фабзавучем и школами крестьянской молодежи стала как можно скорее на ноги.

Дошкольное воспитание

Бегло упомяну о дошкольном воспитании. Дошкольное воспитание диктуется теми же целями нашей индустриализации, потому что дошкольное воспитание, кроме того, что оно подводит необходимый фундамент под нормальную школу (ребенка надо воспитывать с самых ранних лет, с 4 — 5 лет, когда он гибче всего, и из него легче всего сделать человека), но кроме того, дошкольное дело есть дело освобождения женщины от чрезмерной обузы: это есть продолжение дома матери и ребенка, это есть продолжение ясель. Здесь, в дошкольном деле, в начале революции мы достигли очень больших успехов, а затем быстро снизились (не буду читать вам цифры), и только в последнее время начинается опять некоторый подъем в связи с общим подъемом благосостояния страны. Элементарной формой, самой простейшей формой детского сада

является детская площадка, в том числе и деревенская детская площадка. Она растет быстро. Рост ее такой: 15 тыс., 75 тыс., 150 тыс. детей на площадках. Может быть, упоминание Съездом необходимости и важности продолжения этой работы будет иметь особое значение.

Социальная охрана детей

Теперь позвольте перейти к социальной охране детей. Вот последние цифры, которые характеризуют количество детей государственных, находящихся в наших детских домах и учреждениях.

Как эволюционизируют цифры? В 1920 г. — 4.200; голодный год, конечно, дал огромный прыжок вверх — 6.800 детдомов; затем идет 5.700 домов, 4.400, 3.200, 2.800, т.-е. количество детских домов все время довольно быстро убывает. Если мы обратимся к количеству детей, то увидим, что тут имелось 207.000 до голода, затем — 386.000, 337.000, 292.000, 256.000, 221.000. Что это значит, значит ли это, что мы настолько изживаем беспризорность, что можно сокращать сеть детских домов? — Нет, это не значит; мы, несомненно, имеем не менее 250.000 детей, в настоящее время находящихся вне детских домов и бегающих под открытым небом, ведя жизнь в жалких, полузвериных условиях. Но тем не менее, совершенно правилен общий лозунг — расталкивать, по крайней мере, более взрослых детей детдомов, передавая их в семьи крестьян, кустарей, на производство, в учебные заведения, вводя их в жизнь. И та общая директива, которая была дана правительством Наркомпросу, была отчасти правильно применена, т.-е. действительно большое количество детей было таким образом снято с плеч государства и пристроено к жизни. Этому очень помогла идея устройства хороших мастерских для беспризорных вообще и для детей наших собственных детских домов; она очень привилась. Правительство дало на это 800.000 руб. И в этом году я видел в Иваново-Вознесенске и в Саратове совершенно исключительные достижения в смысле рабочей подготовки этой самой нашей молодежи детских домов. И это не исключение, это можно встретить во многих других местах.

Но рядом с этим нельзя не отметить, что все-таки товарищи на местах торопятся с делом ликвидации детской беспризорности, перебрасывают куда-либо детей из города с глаз исполкома долой, думают, как бы подальше их сбыть, и там их забывают, — это водится. Они, не думая, куда их деть, предписывают снизить количество штатных единиц, количество отпускаемых средств на питание, — это делается и иногда в очень крупных городах, культурных и достаточно богатых. Этого делать нельзя. Надо нынешнюю сеть детских домов зафиксировать и позаботиться о том, чтобы дело в них шло не хуже, а лучше. Таким образом, если и не в три года, как это наметил Совнарком, а может в большее время, мы все же эту язву детской беспризорности изживем. Мы теперь можем смело сказать Алексею Ивановичу, что мы не лодырей производим, я берусь это доказать. В то время, когда он бросил нам свой упрек; „а не лодырей ли вы производите там?“ — было тяжелое время, и упрек был не в бровь, а прямо в глаз. Мы знали, что в детских домах дети дошли до 16 — 17-летнего возраста, а что будет с ними дальше, мы не знали; они остались у нас на руках, и мы в конце-концов боялись, что там будут браки и произойдет новое молодое коренное население детских домов (с м е х). Но теперь мы это явление изжили и доставляем, несомненно, тысячи достаточно полезных и трудолюбивых граждан.

(Продолжение следует)

ВОПРОСЫ ВСЕОБЩЕГО ОБУЧЕНИЯ

Всеобщее начальное обучение в стране и задачи комсомола

(Постановление Бюро ЦК ВЛКСМ от 19/II—1927 г.)

Правительства всех Союзных республик приняли закон о введении в с е о б щ е г о н а ч а л ь н о г о о б у ч е н и я в нашей стране не позднее чем к 1934 году.

Ныне же начальная школа охватывает только 47% детского населения школьного возраста.

Без поголовной грамотности населения невозможен быстрый рост хозяйства и повышение благосостояния народных масс.

„Если народ останется неграмотным, некультурным, он не сумеет удержать победы“ (Л е н и н).

В последние 2 года происходит настолько громадный наплыв желающих обучаться в советской школе, что существующие школы не могут вместить всех.

ВЛКСМ должен поставить в качестве одной из важнейших задач своей деятельности—практическое участие и всяческую помощь в работе по повышению качества работы школы и по введению всеобщего обучения. Для осуществления этой в а ж н е й ш е й задачи необходимо:

1. Р а с ш и р я т ь из года в год сеть школ;

2. Создать такие условия, чтобы детвора, в первую очередь дети городской и сельской бедноты, могли пройти п о л н ы й с р о к о б у ч е н и я в школе (ныне же в селе до 4-й группы обучения доходит только 14%, поступающих в школу и то из наиболее зажиточных семей);

3. улучшить к а ч е с т в о работы школьной сети.

Практическая работа организаций комсомола состоит в следующем:

I. Расширение сети школ и укрепление ее материального положения

1. Разъяснять населению закон о всеобщем обучении.

2. Быть зачинщиком и организатором инициативы населения по постройке новых школьных зданий, как на свои средства, так и путем добровольного выполнения части работ (подвоз леса, земляные работы).

3. Быть зачинщиком работ по ремонту школьных зданий и школьного инвентаря (здесь при помощи инициативы населения можно сделать гораздо больше, чем в смысле постройки новых зданий).

4. Добиваться своевременного (до начала занятий) обеспечения школ топливом на весь учебный год.

5. При утверждении бюджетными комиссиями, исполкомами и съездами Советов (волостным, уездным, губернским) отстаивать заявку отделов народного образования на начальное обучение.

6. Разъяснять населению необходимость регистрации в совете своих детей при достижении ими школьного возраста (так как иначе невозможно правильное планирование школьной сети) и содействовать проведению регистрации.

7. Настаивать на развертывании двухлетних и трехлетних школ в школы с полным, т.-е. четырехгодичным сроком обучения.

8. 3.200.000 подростков от 11 до 15 лет уже лишены возможности поступить в школу, как переростки; нужно добиваться открытия для них специальных школ подростков с 1 — 2 годичным сроком обучения.

II. Создание действительной доступности школы для всей массы детей трудящихся

Многие дети не могут поступить в школу по ряду независящих от них обстоятельств.

Подавляющая масса поступающих в школу не доходит до конца обучения, раньше всего при этом выбывают дети бедноты и девочки.

Причинами этого являются:

1) Дальность расстояния от дома до школы; 2) неудобства путей сообщения; 3) отсутствие одежды и обуви; 4) Слабость здоровья и недостаточность питания; 5) домашние и с.-х. работы; 6) несознательность родителей.

Практические мероприятия:

1. Организация через местные советы общественной доставки детей (далеко живущих от школы) на подводах по-очереди, привлекая к этой обязанности всех граждан, имеющих лошадей и безлошадных (они могут участвовать личным трудом по доставке детей на чужих лошадях).

2. Организация для детей ночлега (особенно в месяцы большой распутицы и мятелей).

3. Проведение доступных улучшений путей сообщения (пешеходные мостки через овраги, гать через топкое место, вехи зимой и т. д.).

4. Снабжение беднейших учащихся одеждой и обувью.

5. Снабжение бесплатными учебниками и канцелярскими принадлежностями.

6. Организация горячих завтраков в школе.

7. Обследование семей учащихся для выяснения, какие именно домашние и с.-х. работы отрывают их от посещения школы; наметить меры, которые позволяли бы несколько разгрузить ребят от домашних работ (напр., организация бесед врача или учительницы с девочками и матерями о правильном уходе за грудными ребятами, организация при школе показательного огорода и т. д.).

8. Ознакомление крестьян с целями и задачами советской школы, индивидуальная агитация среди граждан, непускающих детей в школу или же рано берущих их из школы.

Только при условии осуществления в каждой деревне, фабричном поселке или городе, этих мероприятий — удастся увеличить продолжительность учебного года, сократить число пропусков и действительно обслужить детей бедноты. Комсомольские ячейки должны поставить все эти вопросы в местных советах, помогать советам в их осуществлении, организуя общественное мнение в нужном направлении.

Средства, необходимые для проведения этих мероприятий, могут быть изысканы следующими путями:

а) включение известных сумм на эти цели в бюджет; б) организация при школах Комитетов содействия; в) организация общественной запашки в пользу школы; г) добровольные сборы деньгами и натурой (напр., крупа или картофель для горячих завтраков); д) отчисления кресткомов, ОДН и т. д.; е) постановка спектаклей, вечеров.

Необходимо подчеркнуть, что успешное осуществление поставленных задач возможно лишь при тесной связи комсомольских организаций с советами и их культурно-просветительными секциями, с органами народного образования, ОДН и другими общественными организациями.

III. Улучшение качества работы школ

Трудящиеся и, в особенности, крестьянство недовольны тем фактом, что из нашей начальной школы дети выходят с крайне небольшим запасом знаний, а нередко и совсем почти неграмотными.

Это обстоятельство порою чрезвычайно вредно отражается на отношении рабоче-крестьянского населения к советской школе. У него создается неправильное представление о всем том, что характеризует нашу трудовую школу (трудовые навыки, общественно-полезная работа, детская самоорганизация и т. д.). Усматривая в них препятствие к овладению ребенком грамотой, население начинает, вследствие этого, с недоверием относиться к нашей школе, к ее новой педагогической установке и к ее воспитательной работе.

Важнейшей поэтому задачей становится поднятие уровня грамотности в нашей школе, уделение достаточного внимания задаче вооружить ребенка уменьем читать, писать и считать. Надо на практике школы доказать населению, что наши основные методы преподавания, детская самоорганизация и т. п. не только не препятствуют овладению общеобразовательными знаниями, но создают лучшие предпосылки для действительных достижений в этой области.

Мало научить грамоте. „Надо добиться, чтобы уменье читать и писать служило к повышению культуры, чтобы крестьянин получил возможность применить это уменье читать и писать к улучшению своего хозяйства и своего государства“ (Ленин).

Для этого организации ВЛКСМ должны:

1. Всячески содействовать организации обучения ребят труду (помощь в обработке земельного участка школы и в снабжении его сельскохозяйственным инвентарем, организация примитивных мастерских технических кружков, кружков по домоводству, по птицеводству и т. д.). Нужно в течение ближайших 2 — 3 лет добиться действительно заметных результатов в этом направлении.

2. Заботиться об учениках и о детской книжке для школы.

3. Организовать и направлять детское самоуправление в школе.

4. Улучшить пионерскую работу в школе.

5. Вовлекать всех учеников в общественно-полезную работу.

6. Организовывать разумный отдых и развлечения для ребят после занятий (игры, физкультура и т. д.).

IV. Помощь учителю

В свете задач всеобщего обучения еще более повышается роль народного учителя.

Поставленные выше задачи будут выполнены лишь при условии самого тесного сотрудничества ВЛКСМ с учительством.

Вместе с тем, организации Союза должны очень чутко относиться к охране правового положения учительства и организовывать решительный отпор всем нарушениям прав учительства, прежде всего устранив промахи со стороны самих комсомольцев.

Введение всеобщего обучения потребует больших новых кадров учительства.

ЦК отмечает, как ненормальное явление неполное укомплектование педтехникумов и педвузов. Местные организации ВЛКСМ должны организовать уже в текущем году широкую кампанию за посылку комсомольцев в педагогические учебные заведения.

V. Работа по введению всеобщего обучения

Эта работа не есть кратковременная агитационная кампания. Она требует кропотливого и повседневного участия в ней комсомола в течение всего ближайшего десятилетия. Эта работа есть неотъемлемая часть общего участия комсомола в социалистическом строительстве.

Каждый комсомолец должен помнить, что:

...В стране безграмотной построить коммунизм нельзя. Недостаточно того, чтобы советская власть приказала... Для этого нужно, чтобы само молодое поколение взялось за это дело. Коммунизм состоит в том, чтобы та молодежь, те юноши и девушки, которые состоят в союзе молодежи, сказали: это наше дело, мы объединимся и пойдем в деревни, чтобы ликвидировать безграмотность, чтобы наше подрастающее поколение не имело безграмотных.

Вы знаете, что скоро превратить Россию из темной, безграмотной страны в грамотную нельзя; но если за это дело возьмется союз молодежи, если вся молодежь будет работать на пользу всех, тогда этот союз... имеет право называться Союзом Коммунистической Молодежи (Ленин).

Комитеты комсомола должны ознакомиться с планом всеобщего обучения в своей губернии, разработать конкретный план участия всех местных организаций в этой работе, регулярно проверять и контролировать фактически проведенную комсомольскими организациями работу.

ЦК ВЛКСМ одновременно предлагает комитетам ВЛКСМ поставить перед соответствующими органами вопрос о разработке плана повышенного образования как в деревне, так и городе, ибо по мере увеличения сети начальных школ будет все более увеличиваться потребность населения в повышенном образовании.

Издательство „Молодая Гвардия“ должно озаботиться выпуском нескольких книжек о работе школ, о всеобщем начальном обучении в СССР и задачах комсомола в этой области.

Союзная печать (и прежде всего „Комсомольская Правда“) должна уделить этому важному делу необходимое внимание, и не только в виде единовременного освещения вопроса, но и во всей своей текущей работе.

ЦК ВЛКСМ предлагает всем местным комитетам внимательно (с привлечением ОНО) рассмотреть вопрос в целом, наметить практические меры по проведению в жизнь данного постановления, включить необходимые вопросы в планы своей деятельности, контролируя в дальнейшем их выполнение.

П. Григорьев

Система контрольных цифр всеобщего начального обучения [1])

I.

Внесение планового начала в дело осуществления всеобщего обучения является одной из важнейших очередных задач в этой области.

В большей части нашего Союза ССР уже около 2—3 лет ведутся так называемые „подготовительные работы по введению всеобщего начального обучения“, содержанием которых является планирование этого дела: производство школьного районирования, разработка проектов школьной сети, составление перспективных планов развертывания сети и подготовки педперсонала, перспективных планов школьного строительства и капитального ремонта школьных зданий, наконец, составление перспективных финансовых планов введения всеобщего начального обучения. Хорошо ли, плохо ли ведется эта работа в отдельных республиках, губерниях или областях — на этом вопросе мы здесь останавливаться не будем. Но следует сказать, что, несмотря на наличие этой работы, развертывание школьной сети повсюду до сих пор идет попрежнему стихийно. Так, в двух крупнейших республиках Союза — РСФСР и Украине — за последние годы фактический рост сети под стихийным напором масс далеко превысил первоначальные плановые предположения.

С внешней стороны этот быстрый рост сети можно расценивать как положительное явление, но при более глубоком его анализе приходится притти к заключению, что чрезмерное форсирование количественного роста сети неизбежно ведет к понижению качественной стороны дела начального образования, нарушая необходимое здоровое равновесие между этими двумя моментами и отражаясь соответственным образом на работе школ повышенного типа, профшкол и техникумов.

Преодоление стихийности, овладение всеми сторонами процесса развития начального школьного образования, целесообразное регулирование отдельных сторон этого процесса представляется делом весьма трудным и может быть достигнуто лишь в результате медленной, упорной и внимательной работы органов народного образования, при активной помощи со стороны населения, учительства и самой школы. Необходимость этой работы не подлежит, однако, никакому сомнению, и не только потому, что строительство социализма вообще требует плановых мероприятий во всех его частях, в том числе и в части культуры и просвещения. Необходимость регулирования работы по осуществлению всеобщего обучения диктуется, помимо указанной реальной опасности нарушения равновесия между количественной и качественной стороной дела, еще и целым рядом других соображений.

Прежде всего — бюджетные соображения. Форсирование количественного развития школьной сети переносит центр тяжести в финансовой стороне проблемы всеобщего обучения на первые годы намеченного для ее разрешения периода, что может сделать содержание этой несоразмерно растущей сети совершенно непосильным для бюджета. В ре-

---

[1]) Редакция приглашает работников в области планирования всеобщего начального обучения в автономных и союзных республиках высказаться по вопросам настоящей статьи.

зультате — неизбежная задержка роста или даже снижение норм расходов на содержание школ; задержка роста зарплаты учителя, и без того стоящей на уровне даже ниже средней зарплаты неквалифицированных рабочих целого ряда основных отраслей промышленности и местного хозяйства; невозможность обеспечения вновь открываемых школ специальными зданиями и достаточно подготовленным педперсоналом и т. д. А это все в свою очередь влечет за собою бесконечный ряд проистекающих отсюда других отрицательных явлений.

Затем — соображения, лежащие в плоскости самого понятия всеобщности и обязательности начального обучения. Здесь отсутствие регулирования таких моментов, как второгодничество, общая продолжительность пребывания учащихся в школе и т. д., может создать фикцию достижения всеобщности и обязательности, или же просто сделать фактически невозможным их достижение.

Изложенное показывает, насколько важно, чтобы развертывание школьной сети происходило по определенному плану и сопровождалось постоянным наблюдением за всеми сторонами этого дела, выявлением всех происходящих в нем процессов и активным воздействием на них в необходимом направлении.

Поскольку содержание начальных школ фактически все более и более переходит повсюду на низовой — уездный и волостной (районный)— бюджет, постольку и самая работа по расширению школьной сети ляжет на уездные и волостные органы. Наблюдение же за этой работой и ее регулирование в губернском и более крупном масштабе явится обязанностью губернских и областных органов народного образования, а равно и народных комиссариатов по просвещению, во всесоюзном же масштабе, очевидно, — обязанностью Госплана СССР или всесоюзного комитета по всеобщему обучению, если таковой будет учрежден.

Регулирование работы по достижению всеобщего обучения не следует ставить в зависимость от того, окончены ли уже в данном районе, уезде или губернии подготовительные работы и составлены ли школьная сеть и перспективный план ее осуществления. Не следует, во-первых,— для устранения ненужной задержки регулирования, что совершенно неизбежно в этом случае для большей части Союза, так как подготовительные работы идут медленно и нигде утвержденных оперативных планов введения всеобщего обучения пока еще не имеется, а, во-вторых, — потому, что и помимо тех сторон этого дела, регулирование которых станет возможным лишь на основе утвержденных к исполнению планов, в нем имеется ряд крайне важных моментов, регулирование которых, не находясь в непосредственной зависимости от наличия таких планов, в сущности всегда входило в круг ведения наркомпросов и их местных органов, но теперь, в связи с проведением всеобщего обучения, приобрело лишь особо актуальное значение.

Данные текущей школьной статистики в том виде, в каком они публикуются в изданиях ЦСУ и наркомпросов, и та обработка, которой они в них подвергаются, еще не дают возможности настолько быстрой и четкой ориентировки в положении начального образования на данной территории и не настолько полно выявляют все существенные с точки зрения всеобщего обучения тенденции и процессы, чтобы по означенным данным можно было вести работу регулирования с достаточно исчерпывающей полнотой. Эти данные — по большей части лишь сырой материал, который должен еще быть пополнен недостающими данными и на основе которого ежегодно должны строиться ряды необходимых показателей. Изучение и сопоставление этих показателей между собой даст ту картину фактического продвижения в направлении к достижению всеобщего

обучения, по которой можно будет вести постоянную работу регулирования этого дела на территории того или иного масштаба.

Так мы приходим к выводу о необходимости разработки особой системы „контрольных цифр всеобщего обучения".

Контрольные цифры народного хозяйства, ежегодно разрабатываемые и публикуемые Госпланом СССР, как известно, имеют своей целью предвидение направления хозяйственного развития на один год вперед [1].

В области введения всеобщего обучения, поскольку перспективные планы развертывания школьной сети, подготовки педперсонала и школьного строительства и ремонта составляются, согласно специальным законодательным актам, на определенные, довольно длительные сроки и по специально преподанным от наркомпросов инструкциям,—контрольные цифры нужны для иных целей. Их главная задача — служить пособием при наблюдении за ходом осуществления всеобщего обучения на данной территории и выявлять слабые места и опасные тенденции и уклоны в этом деле, давая тем самым возможность своевременного принятия необходимых мер борьбы на соответствующих участках этого фронта. Они должны, далее, помочь делу проверки и дальнейшего уточнения расчетов в еще неосуществленных частях перспективных планов развертывания школьной сети.

Исходя из такого значения контрольных цифр всеобщего обучения, попытаемся теперь наметить самую систему этих цифр, ограничиваясь лишь такими показателями, которые имеют непосредственную связь с осуществлением задачи всеобщего обучения и наблюдение над которыми является наиболее необходимым.

II.

Поскольку система контрольных цифр всеобщего обучения должна давать строго отсортированный, собранный воедино и удобообозреваемый материал для постоянного наблюдения за продвижением в направлении успешного разрешения проблемы и для воздействия на ход работы в этом направлении, постольку названная система должна заключать в себе следующие основные показатели.

1. Рост школьной сети. Этот важнейший показатель должен выявлять не только процент роста сети самостоятельных школ I ступени, но, в целях полноты картины, также и процент роста сети I—IV групп школ повышенного типа (7- и 9-леток). То и другое необходимо изучать отдельно для городов и отдельно для сельских местностей, так как, в силу большой разницы условий города и деревни, в росте сети тех и других школ могут развиваться (и в действительности развиваются) неодинаковые тенденции, которые потребуют принятия неодинаковых мер.

2. Типы школ I ступени. В отношении типов школы необходимы два показателя: а) показатель средней фактической продолжительности курса начальной школы на данной территории, б) показатель средней комплектности школы I ступени. Оба показателя должны выявлять неизбежное расхождение между действительностью и теми нормами, которые положены законодательством данной республики в основу проведения всеобщего обучения, и степень последовательного из года в год приближения к этим декретированным нормам. Как и в предыду-

[1] См. „Контрольные цифры народного хозяйства на 1926/27 г.", стр. 3-я. Издание Госплана СССР.

щем случае, здесь также необходимы отдельные показатели для города и деревни.

3. Учащиеся. В отношении учащихся необходим целый ряд показателей: а) процент роста числа учащихся по школам I ступени, по I—IV группам повышенных школ и общий по тем и другим, б) процентное распределение учащихся по полу — для выявления степени и темпа вовлечения в школу девочек, особенно в культурно-отсталых местностях, в) процентное распределение учащихся по возрастам — для наблюдения за упорядочением возрастного состава учащихся, г) процент второгодников — для выявления изменений в количестве непроизводительно занятых в школе мест, д) процент выбывающих из начальной школы ранее окончания полного ее курса, с указанием групп и причин выбытия — для ориентировки при организации мер борьбы с этим явлением, е) процент окончивших курс школы I ступени — для наблюдения за действительным достижением всеобщего обучения на основе декретированного в данной республике типа начальной школы.

4. Охват начальной школой детских контингентов школьного возраста. В этом отношении необходимы показатели степени охвата: а) отдельно по городским и отдельно по сельским местностям, б) отдельно по каждому возрасту; последнее — для наблюдения за проведением обязательности обучения с момента его введения в той или иной местности.

5. Педагогический персонал. Необходимы показатели: а) числа преподавателей на одну школу (средней комплектности школы), б) числа учащихся на одного преподавателя (нагрузки, или, другими словами, среднего размера комплекта), в) среднего размера зарплаты, г) средней продолжительности педагогической работы (для наблюдения за степенью обеспеченности потребности расширяемой школьной сети в педперсонале).

6. Школьные помещения. Необходимы следующие показатели: а) процент школ, имеющих специально выстроенные или специально приспособленные здания, и б) процент школ, здания которых требуют капитального ремонта.

7. Бюджетные показатели: а) размер ассигнований из местного бюджета (включая госсубвенцию) на начальное образование в среднем на душу населения, б) то же — на одну школу I ступени, в) то же — на один школьный комплект, г) то же — на одного учащегося школы I ступени.

8. Обязательность обучения: процент школьных районов, перешедших к обязательному начальному обучению.

Что касается затем проверки правильности плановых расчетов, то в этом отношении необходимо ежегодное сопоставление намеченных по перспективным планам цифр с данными действительности в следующих направлениях:

1. Развертывание школьной сети: а) число новых комплектов, б) число учащихся в школах I ступени и в соответствующих им группах повышенных школ и в) процент охвата начальной школой детских контингентов.

2. Подготовка педперсонала: а) размер выпуска новых учителей и б) из них поступило на службу в школы I ступени и в соответствующие им группы повышенных школ.

3. Школьное строительство: а) постройка новых и расширение существующих школьных зданий (в комплектах или в кубатуре) и б) капитальный ремонт (в комплектах).

4. Финансовая часть: а) размер расходов на содержание существующих и вновь открываемых школ I ступени, б) то же — на оборудование новых комплектов, в) то же — на подготовку новых кадров педперсонала и г) то же — на школьное строительство и капитальный ремонт.

5. Бюджетные нормы (плановые и фактические): а) на содержание одного школьного комплекта, б) на оборудование его, в) на зарплату учителя.

Приведенные два перечня легко могли бы быть увеличены целым рядом других показателей, также весьма важных и интересных для ежегодного наблюдения и для получения указаний на необходимость проведения тех или иных регулирующих мер. Однако мы думаем, что означенные перечни придется скорее сокращать, нежели увеличивать, так как ежегодное получение всех перечисленных в них показателей и без того требует наличия бо́льшего количества статистических данных, чем то, которое собирается и публикуется органами текущей статистики народного образования ЦСУ и наркомпросов. Такой показатель, как радиус школьного района, мы сознательно здесь опускаем, ввиду трудности ежегодного получения необходимых для наблюдения за динамикой радиуса данных и медленности изменений в величине радиуса. Этот показатель, а также, быть может, и некоторые из приведенных в наших перечнях, придется выделить в особую группу для наблюдения не ежегодно, а через более или менее длительные промежутки времени, по данным основных статистических обследований и переписей.

Наблюдение за ходом дела введения всеобщего обучения и регулирование этого дела в республиканском и губернском масштабах на основе данных системы контрольных цифр возможно будет лишь в том случае, если эти контрольные цифры получены одинаковыми методами; иначе, вполне понятно, сопоставление между собою одних и тех же показателей для различных территорий или за разные годы будет невозможным. Отсюда возникает вопрос о методологии получения контрольных показателей[1] и о закреплении этих методологических указаний в форме особой детальной инструкции для построения системы контрольных цифр.

Проработка всех этих вопросов, как и самой системы контрольных цифр, могла бы быть выполнена на общесоюзном съезде работников по всеобщему обучению, необходимость созыва какового съезда для обсуждения накопившихся в этой области вопросов все более и более дает себя чувствовать.

Этот же съезд мог бы обсудить и вопрос о методах и формах регулирования хода работ по введению всеобщего обучения на основе контрольных цифр.

---

[1] Некоторые методологические указания о получении показателей народного образования см. в статьях И. М. Богданова — в „Вестнике Статистики" за 1924 г., № 10—12, и в сборнике „Подготовит. работы по введению всеобщего обучения в РСФСР", вып. 1, 1925 г.,—и Б. П. Вологдина — в „Вестнике Статистики" за 1925 г., № 7—9.

Приложение 1-е. К ст. „Система контрольн. цифр всеобщ. обуч."

Форма карточки для занесения контрольных цифр всеобщего обучения [1].

Губерния (округ, республика):										
Названия показателей	Абсолютные величины:				В %/% к 1913/14 г.			В %/% к предыдущ. году.	
	1913/14	1924/25	1925/26	1926/27	1924/25	1925/26	1926/27	1925/26 по отн. к 1924/25	1926/27 по отн. к 1925/26

Приложение 2-е. К ст. „Система контрольн. цифр всеобщ. обуч."

Форма карточки для контроля за выполнением утвержденного перспективного плана введения всеобщего обучения.

Губерния (округ, республика):												
Названия показателей	1925/26 г.			1926/27 г.			19		
	Намечено по плану.	Фактически осуществл.	% выполнения	Намечено по плану	фактически осуществл.	% выполнения	Намеч. по плану.	Фактич. осуществлено.	% выполнен.

А. Пчелко

К вопросу о переводе учащихся в старшие группы

Вопрос о переводе учащихся в старшие группы является частью общего вопроса об учете работы, частью, кстати сказать, мало затронутой и слабо освещенной в методической литературе. А между тем этот вопрос имеет большое практическое значение; в правильном разрешении этого вопроса сильно заинтересована учащаяся молодежь; всякие ошибки в этом деле тяжело отражаются на ней. Мы знаем жертвы неудачных переводов; знаем талантливых людей, испытавших на себе тяжелые последствия формального подхода к переводам. Теперь из года в год вопрос этот становится все более острым. Государство устанавливает обязательные минимумы знаний, предъявляет к школе определенные и обязательные требования. Под их напором школа повышает свою требовательность к детям, к юношеству.

С другой стороны, мы стоим на пороге введения всеобщего обучения, когда прохождение школы от 1-й до 4-й группы станет обязанностью каждого ребенка, когда уход из школы по „неуспешности" будет считаться исключительным явлением. Такая перспектива осложняет вопрос, и в данной статье мы подходим к разрешению его с чисто практической стороны.

Прежде всего незыблемым должен оставаться принцип отмены всякого рода экзаменов, испытаний, репетиций и прочих специальных приемов, предварявших переводы в дореволюционной школе. Переводы учащихся из группы в группу должны производиться на основе той успешности, какая проявлена учащимися на протяжении всего учебного года. В конце учебного года учитель и школьный совет должны подытожить все данные, относящиеся к работе ученика в течение года, и на основании их сделать соответствующие выводы. При переводе должно исходить не из единичных работ экзаменационного типа в исключительной обстановке со случайными результатами, а из всей суммы работ ученика, из той совокупности знаний о ребенке, которые получаются у педагогического и ученического коллектива о нем как об определенной личности. Педагогическая практика полностью подтвердила правильность этого принципа, его жизненность и целесообразность; отмена экзаменационных испытаний в конце года сильно оздоровила школьную атмосферу.

Далее, учителя часто выдвигают такой вопрос—с какой меркой нужно подходить к ученику, обсуждая его пригодность для работы в следующей группе. Здесь возможны две точки зрения: одна заключается в том, что школа может взять минимум обязательных требований, которые должны быть выполнены группой, и расценивать ученика с точки зрения этого минимума. И если данный ученик или группа учеников не удовлетворяет этим требованиям, то, каково бы ни было число таких учеников, — все они не переводятся в следующую группу. Так обстояло дело в дореволюционной школе. Основным требованием для перевода было твердое усвоение тех знаний и навыков, которые были установлены программой для данного класса. Были такие случаи, когда до 50% учащихся не удовлетворяли этому требованию, и все эти 50% не подлежали переводу.

Другая точка зрения заключается в том, что при переводе ставится вопрос, способен ли данный учащийся продолжать работу в данном коллективе, не тормозя его работы и без крайнего напряжения своих сил. И если данный учащийся по тем результатам, которые обнаружены за время предыдущей работы, будет признан способным итти нога в ногу со своим коллективом (с группой), и если эта совместная работа не связана с непомерной затратой сил ученика, то данный учащийся переводится в следующую группу. Коллектив же может быт и более сильным и более слабым, в зависимости от этого к ученику — как к члену коллектива — могут предъявляться большие или меньшие требования.

Разница между этими двумя точками зрения очевидна: в первом случае критерием при установлении успешности учащегося являются программы; во втором случае — средний уровень класса, группы; в первом случае объем знаний данного ученика сравнивается с объемом знаний, зафиксированных в программе; во втором случае познания и подготовка каждого отдельного ученика сравниваются со средними достижениями группы. Один и тот же ученик, в зависимости от того, на какую точку зрения станет школа, может быть или переведен или оставлен в группе.

[1] Форма карточки намечена примевительно к форме таблицы Госплана СССР по контрольным цифрам народного хозяйства на 1926/27 г. Для дальнейших лет могут быть оставляемы запасные графы.

На какой же точке зрения должны стоять педагоги нашей школы? Нам кажется, что единственно правильной в современных условиях является вторая точка зрения, при которой для перевода нужно, чтобы учащийся мог работать в своем коллективе при тех требованиях, которые предъявляются именно к этому коллективу, не отставая от него и не задерживая темпа его работы. Для первой точки зрения нет достаточных объективных условий: мы еще находимся в периоде установления норм и минимальных обязательных требований к школе. Да и педагогическая целесообразность такого подхода весьма сомнительна: можно ли ко всем ребятам подходить с одной меркой, отправляясь не от живого рабочего организма (коллектива), а от буквы программы, не нарушается ли при таком подходе принцип индивидуального обучения, не пострадают ли при этом дети, молодежь? Эти вопросы всегда вызывали сомнение у педагогов. Опасаться того, что при такой принципиальной установке пострадает программа, не приходится, потому что группа, коллектив в своей работе ориентируется на программы, которые являются основой ее работы, и когда ставится вопрос, сможет ли данный учащийся работать в следующей группе, то это значит, справится ли он с тем материалом, который содержится в программах этого года.

Что же нужно, чтобы данный учащийся мог успешно продолжать работу совместно с данным коллективом в следующей группе? Очевидно, что для этого он должен: 1) усвоить образовательный материал данной группы, или, иначе говоря, должен иметь определенный минимум знаний; 2) обладать достаточным для своего возраста и группы общим развитием; 3) иметь достаточную работоспособность (обладать способностью давать средние для группы результаты в работе; сюда относится и требование физического здоровья [1]).

Если учащийся обнаружил слабость и отсталость по всем дисциплинам, что является обычно следствием слабого развития и недостаточной работоспособности, то оставление учащегося на второй год в той же группе не возбуждает сомнения. Но в жизни гораздо чаще такие случаи, когда неуспешность обнаруживается не по всем областям школьной работы, а только по некоторым; эти-то случаи и порождают различного рода вопросы и сомнения у учителей. Может быть так, что учащийся обнаруживает слабость и недостаток знаний по одному какому-либо предмету или по нескольким предметам одного и того же цикла.

Такие случаи не должны служить поводом к оставлению учащегося на второй год, так как очевидно, что это не явится препятствием к работе ученика в своем коллективе и не создает тормозов для работы этого коллектива. Другой случай, когда учащийся обнаруживает неуспешность по двум разным циклам. Это уже может явиться причиной оставления учащегося на второй год, если при этом будут обнаружены недостаточное общее развитие и слабая работоспособность. Если же неуспешность явилась в результате случайных причин (болезнь, слабая посещаемость по уважительным причинам, случайные дурные влияния товарищей, переводы из школы в школу в середине года и т. п.), и при этом есть основание полагать, что по устранении этих причин работоспособность учащегося повысится, то учащийся может быть переведен в следующую группу. Неуспешность по трем разным циклам, как правило, должна сопровождаться оставлением учащегося на второй год. Мы здесь говорим о циклах, а не об отдельных предметах, так как успешность

[1] При этом необязательно, чтобы каждый ученик непременно удовлетворял всем трем условиям. Одного из этих условий может и не быть налицо, и тем не менее учащегося можно переводить в следующую группу.

в предметах одного и того же цикла находится в тесной связи; например, повышение успешности в алгебре влечет за собой улучшение работы по геометрии; и наоборот, неуспешность по математике часто связывается с неуспешностью по физике и т. д.

Пользуясь этими указаниями, учитель должен помнить, что они носят весьма условный характер. По своей сути вопрос о переводах таков, что прямого ответа, пригодного для всех случаев, дать по этому вопросу нельзя. Меньше всего здесь можно устанавливать какие-либо общие правила. И когда педагоги спрашивают, неуспеваемость по скольким предметам влечет за собой оставление ученика на второй год, то на этот вопрос может быть дан только условный ответ: здесь многое зависит от того, кто такой этот ученик, о котором идет речь, какова его работоспособность, общее развитие, знание по разным циклам предметов, его общественная активность, здоровье, домашние условия работы и т. п. Все это должно быть принято во внимание, должно быть взвешено и учтено при обсуждении вопроса о переводе. Недоучет одного какого-либо условия может привести к ошибочному решению. Приведем пример. К концу последнего триместра выяснилось, что ученик Х не успевает по трем предметам физико-математического цикла. Преподавательница математики, вызывая родителей для объяснения, заявляет, что их сын не будет переведен в следующую группу. Тут же выясняется, что Х обнаруживает хорошую успешность по общественно-гуманитарному циклу, что он ведет активную общественную работу и что неуспешность по математике объясняется запущенностью этого предмета в прежние годы. Справедливо ли было решение учительницы? Нет, несправедливо по следующим соображениям: Х хорошо развит, работоспособен, постепенно может восполнить свои пробелы и итти в уровень с классом, не тормозя его работы. Школа сделала ошибку, во-время не предупредив о недочетах Х и не приняв мер к устранению излишней общественной нагрузки. Оставление ученика Х в той же группе может только искалечить его. Школе нужно перевести Х и принять меры к тому, чтобы пробелы по математике им были восполнены окончательно в следующей группе. Вообще школе нужно терпимо относиться к тем учащимся, которые в силу индивидуальных особенностей проявляют неуспешность по какому-нибудь одному предмету при большой успешности по другим предметам.

Ошибки при переводах получаются также вследствие того, что учителя склонны нередко рассматривать оставление на повторительный курс как мер у наказания: ученик слабо посещает уроки в течение года и в результате ставится вопрос об оставлении его на второй год в этой группе; ученик обнаружил нерасположение к немецкому языку, и ему грозят непереводом в следующую группу; ученик не уделяет достаточно внимания учобе, увлекаясь общественной работой, и это выставляют причиной неперевода. Разумеется, что нельзя не замечать этих упущений и недочетов, но нельзя также собирать эти недочеты к концу года и карать ученика оставлением его на второй год в одной и той же группе. Недочеты и пробелы учащегося школа должна исправлять тотчас, как только они замечены, в течение года. Нужно помнить, что оставление на второй год — крайняя мера, которая может быть оправдана только полной неспособностью ученика продолжать работу в следующей группе в своем же коллективе. Повышение количества второгодников без крайней нужды наносит ущерб как школьникам, так и государству, для которого второгодники затрудняют проведение всеобщего обучения.

Чтобы правильнее учесть все данные, относящиеся к работе ученика, нужно, чтобы в обсуждении вопроса о переводах на-ряду с педагогами принимали участие и сами учащиеся. Последние хорошо знают

своих товарищей и могут внести существенные коррективы в оценку, даваемую педагогами. Это обсуждение должно протекать в совершенно деловой атмосфере в классе при участии всех учащихся или в отдельных ячейках, специально выделенных для этой цели, где присутствуют и учащиеся и учащие. Школьному же совету должна принадлежать только санкция постановлений этих ячеек и обсуждение тех случаев, когда обнаруживаются те или иные разногласия.

В тесной связи с переводами стоит вопрос о задавании неуспевающему учащемуся дополнительных работ на время летних каникул. Допустимы ли такие работы и в какой мере? В принципе мы должны отнестись отрицательно к добавочным занятиям, так как они лишают учащегося необходимого отдыха и держат его в состоянии постоянного напряжения и беспокойства, что обесценивает значение каникул как времени отдыха. И только в отдельных случаях, имея в виду большую длительность наших каникул, возможно допустить задавание таких работ. Это допустимо тогда, когда неуспешность является в результате случайных причин, когда родители дают гарантии в том, что они создадут условия, подходящие для работы, когда пополнение пробелов возможно на протяжении сравнительно короткого периода и т. д. Эту меру можно применять к учащимся старших возрастов, школ-семилеток, школ II ступени.

Учителя не редко спрашивают, какой процент учащихся допустимо оставлять на второй год. И этот вопрос решается в зависимости от наличных условий. При большем количестве слабых учащихся такой процент будет выше, при меньшем — ниже. Практика за прошлые годы дает в среднем 20% второгодников. Такой процент слишком высок; его можно объяснить только тяжелыми условиями работы нашей школы в предыдущие годы. Несомненно, что по мере улучшения условий этот процент должен быть снижен.

В заключение мы должны подчеркнуть, что вопрос о переводах является одним из тех вопросов, по которым нельзя дать готового рецепта, применимого во всех случаях школьной практики. Наоборот, каждый отдельный случай, каждый отдельный учащийся, относительно которого возникают какие-либо сомнения, нуждается в тщательном обсуждении и в принятии таких мер, какие диктуются всей совокупностью обстоятельств, в которых живет и работает данный учащийся.

Тут очень важно, чтобы учитель отказался от формального отношения к вопросу и от взгляда на оставление учащегося на 2-й год, как на средство наказания. Если учитель будет свободен от этих недостатков, то он всегда найдет верные пути к разрешению вопроса в каждом отдельном случае.

ШКОЛА КРЕСТЬЯНСКОЙ МОЛОДЕЖИ

О плане преобразования деревенских семилеток в школы крестьянской молодежи

Еще в 1924 г. II сессией ВЦИК по докладу Наркомпроса было принято принципиальное решение о реформе деревенских семилеток и школ II ступени в школы крестьянской молодежи.

Ныне накопленный в значительной мере опыт строительства ШКМ (ее организационное оформление, достижения как в области программно-методической, так и в области производственного обучения и общественной работы) позволяет уже практически поставить вопрос о проведении реформы в полном объеме.

Эта реформа включает в себя следующие моменты:

1) переход V, VI и VII групп школ семилеток и девятилеток и первых концентров школ II ступени на программы и методы, аналогичные тем, по которым работают уже существующие ШКМ;

2) создание необходимой производственной базы (учебного хозяйства и мастерских) и обеспечение школ агрономическим персоналом;

3) улучшение социального состава учащихся, так как в настоящее время дети крестьян составляют лишь 49% (в среднем по РСФСР), при чем процент бедноты чрезвычайно незначителен;

4) улучшение материального положения школ;

5) развертывание школами агрономической и общественной работы среди населения.

Реформа деревенских семилеток в ШКМ не есть только изменение программ и содержания работы, не есть только оживление методов преподавания и т. п., это есть также решительный поворот нашей повышенной школы в деревне лицом к бедняцкому и середняцкому крестьянству; это есть единственно правильный путь к созданию в деревне подлинно трудовой школы. Поэтому проведение реформы не может быть узко ведомственным делом; успех ее зависит от того, в какой степени это дело будет превращено в дело всей нашей советской общественности, в какой мере подойдут к ней и вплотную, возьмутся за нее партия, комсомол, все советские организации вообще, а земельные и кооперативные в особенности.

Реформа деревенских семилеток в ШКМ требует гораздо большего, чем было до сих пор, внимания и руководства этой отраслью народного образования и значительного улучшения материального положения этих школ.

Перед местными органами народного образования стоят следующие конкретные задачи.

А. Самарин

О приеме на рабфаки

(Замечания к статье А. Кондратьева „Итоги приема на рабфаки в 1926 году").

В своей статье, снабженной богатым цифровым материалом, т. Кондратьев дает характеристику социального, партийного и возрастного состава поступивших на рабочие факультеты в 1926 г., и, как работник отдела рабочих факультетов ГПФ, отмечая затруднения, имевшие место при проведении приема, делает ряд выводов и предложений на будущее время.

Соглашаясь в основном с выводами тов. Кондратьева, мы считаем необходимым отметить крайнюю осторожность в сделанных им предложениях, отчего некоторые вопросы остаются при этом без ясного ответа.

1. Исходя из данных о социальном составе принятых на рабфаки за последние три года, можно отметить, что процент принятых рабочих на рабочие факультеты понижается из года в год. Далее автор высказывает совершенно правильное положение, что „в случае сохранения этой тенденции и в дальнейшем процент рабочих, поступающих в вуз, будет сведен к небольшой величине, так как количество рабочих, поступающих в вузы помимо рабфаков, крайне невелико". И как средство для устранения этого ненормального явления, дальше идет предложение: „для увеличения процента обучающихся на рабфаках рабочих необходимо принять меры к усилению сети вечерних рабфаков". Мы не являемся противниками развертывания сети вечерних рабфаков, но мы в то же время и не являемся сторонниками превращения дневных рабфаков в крестфаки. Мы не думаем, что кадры рабочих, желающих обучаться на дневных рабфаках, уже исчерпаны и что дневные рабфаки должны комплектоваться крестьянской молодежью. Тов. Кондратьев в своем предложении не делает выводов о том, что необходимо установить при приеме определенное процентное отношение между принятыми рабочими и крестьянами, индивидуализируя, быть может, соотношения по отдельным рабфакам. Вместе с этим мы думаем, что вечерние рабфаки не могут гарантировать (количественно) подготовки рабочих в вузы в той степени, как это гарантируют дневные рабфаки, так как процент отсева на вечерних рабфаках, по заявлению работников отдела рабфаков, не ниже 50.

2. Давая положительную оценку вечерним рабочим факультетам, тов. Кондратьев ставит совершенно правильно вопрос о расширении сети вечерних рабфаков и об увеличении числа обучающихся на них. Большой отсев на вечерних факультетах, трудность совмещения работы в производстве с учебными занятиями, особенно в последний год обучения, заставляют ставить вопрос об удовлетворении студентов выпускного курса стипендиями. Здесь опять автор дает формулировку, что „представляется также необходимым отпустить определенное количество стипендий". Мы думаем, что здесь необходимо твердо установить, что студенты последнего курса вечерних рабочих факультетов должны быть удовлетворены стипендиями, если они в таковой нуждаются. Это положение внесет больше ясности в этот вопрос, и поступивший на вечерний рабочий факультет будет определенно знать, что он имеет право для того, чтобы закончить курс обучения, на получение стипендии в наиболее трудный период его учебы.

3. Говоря о лучшей предварительной подготовке поступающих на рабфаки, тов. Кондратьев заявляет, что „все рабфаки почти единогласно указывают на то, что все же в три года трудно удовлетворительно пройти курс рабфака".

Такое мнение, кстати сказать, высказывается не только работниками рабфаков, но и работниками вузов, где обучаются окончившие рабфаки. К устранению этого есть два пути: повышение требований при поступлении на рабфаки и удлинение срока обучения на них (мы отбрасываем третий — увеличение программы в пределах учебного плана 3-летнего обучения). Ни к тому, ни к другому выводу автор не приходит. Мы думаем, что сейчас ставить вопрос о повышении требований при поступлении невозможно и нужно ставить вопрос о четырехлетнем сроке обучения на рабочих факультетах. Этот вопрос должен быть поставлен и разрешен в ближайшее время. Если и будут при этом израсходованы большие средства, чем при 3-летнем сроке обучения, то они будут компенсированы меньшим процентом отсева рабфаковцев, как при прохождении курса рабфака, так и вуза.

4. Отмечая большой наплыв поступающих, материальную необеспеченность вновь принятых в первые месяцы обучения, тов. Кондратьев забыл еще упомянуть об одном ненормальном явлении, которое имело место при приеме в 1926 году, — это установление института „кандидатов".

При этом мы имели положение, когда товарищи, принятые в качестве кандидатов на места, которые „должны" были освободиться в первой половине учебного года, с начала же учебного года приступили к занятиям, не имея никаких средств к существованию, и находились в ужасных материальных условиях. Повторение подобного явления при приеме в 1927 году было бы непростительной ошибкой, так как эксперимент в этом отношении 1926 года не оправдал себя.

Во всяком случае не может и не должно быть такого положения, когда после отъезда инспектора школа остается в неведении относительно выводов обследования, а уже потом получает из отдела письменный „разнос“, не имея возможности своевременно представить свои объяснения; еще хуже, когда на основании доклада инспектора, неизвестного учителю, последний перебрасывается в другое место или даже увольняется со службы.

Соблюдение указанных нами „правил“ будет, по нашему глубокому убеждению, способствовать установлению и укреплению правильных взаимоотношений между учителями и инспекторами, в чем прежде всего заинтересована школа.

М. Зарецкий

Об изучении свободного расписания в школе

(К методике инспектирования)

Инспектирование учебных заведений до сих пор почти не имеет своей методики. Каждый инспектор не только наблюдает в школе то, что ему кажется наиболее достойным внимания, но и изучает объекты так, как ему кажется наиболее удобным, и оценивает их весьма субъективно. Поэтому сравнение отчетов разных инспекторов или школ между собой невозможно, а самые отчеты дают обычно достаточно туманную картину об учебном заведении третьему лицу, со школой непосредственно незнакомому.

В настоящей статье я хочу поделиться опытом объективного и количественного изучения свободного расписания в школах. Это изучение велось студентами двух педвузов в Москве под моим руководством; я думаю, что тот же метод может быть перенесен и на инспектирование.

Как известно, полного свободного расписания нигде нет; да оно не „полагается“ и по Паркхерст. Фактически, под свободным расписанием мы подразумеваем расписание весьма различной степени свободы. Введение некоторыми в употребление термина „полусвободное расписание“ мало уясняет картину. Необходимо найти какие-то точные характеристики степени свободы и расписание, какие-то коэффициенты.

Прежде всего необходимо определить коэффициент свободы выбора кабинета по каждому предмету для данной группы (иначе говоря, для данного ученика). Этот коэффициент отыскивается весьма просто, именно, он выражается частным от деления числа часов работы кабинета в неделю на число часов, отведенных данному предмету по расписанию. Так, если математический кабинет открыт для какой-нибудь группы 8 ч. в неделю, а задание рассчитано на 4 ч. в неделю, то коэффициент свободы выбора по математике для данной группы равен $\frac{8}{4}=2$. Очевидно, при твердом расписании коэффициент свободы выбора кабинета равен 1.

Так как предметные коэффициенты свободы выбора кабинетов обычно разные для разных предметов, то нам нужно еще определить общий коэффициент для данной группы. Он отыскивается путем деления суммы часов работы всех кабинетов на сумму рабочих часов по расписанию. Пример приведен в следующей табличке:

Предмет	Время работы кабинета (в часах в неделю)	Время по расписанию (в часах в неделю)	Предметный коэффициент
A	8	4	2
B	8	3	2,7
C	6	3	2
D	6	2	3
E	3	2	1,5
Сумма...	31	14	2,21

Коэффициент 2,21 получен делением 31 на 14. Среднее арифметическое предметных коэффициентов дало бы несколько иной коэффициент (2,24).

Нетрудно доказать, что тот же коэффициент может быть получен и иным путем. Если вывести среднее арифметическое из количества кабинетов, которое предоставляется выбору ученика в каждый момент работы (скажем, в каждый час), то получим то же число 2,21, независимо от расписания работы кабинетов. В самом деле: пусть мы имеем следующее, случайно взятое, расписание 14-часовой недели (изображаю его графически).

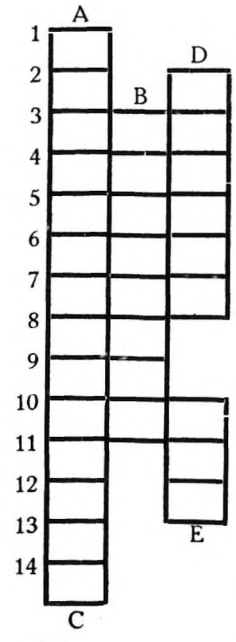

Часы (в порядке, обозначенном на чертеже) имеют следующие временные коэффициенты выбора кабинета: 1 — 1 (т.-е. работает лишь один кабинет A).

2 — 2 (A и D)	8 — 2
3 — 3 (A_2 B и D)	9 — 2
4 — 3	10 — 3
5 — 3	11 — 2
6 — 3	12 — 2
7 — 3	13 — 1
	13 — 1

Сумма коэффициентов равна 31, часов по расписанию — 14, т.-е. общий коэффициент свободы выбора равен 2,21.

Таким же путем можно установить и общешкольный коэффициент.

Следует заметить, что на деле свобода выбора меньшая, чем указано. Дело в том, что ученик вынужден считаться с расписанием и с проработанными уже предметами. Так, последний сеанс работы по заданию всегда имеет временный коэффициент выбора 1, так как если все учеником уже проделано, кроме одного предмета, то сколько бы кабинетов в это время ни было открыто, фактически ученику выбирать не приходится. Однако так как в разных однотипных школах учебные планы в общем одинаковы, по-

лученные по приведенному выше способу коэффициенты вполне могут служить для сравнения свободы расписания в разных школах.

Однако ряд мероприятий обычно ограничивает свободу расписания в той или иной школе. Мероприятия эти весьма разнообразны, рассмотрим важнейшие из них.

Прежде всего, известно, что обычно не все время работы ученика проходит по свободному расписанию. Во всех почти школах работающих по свободному расписанию, имеются твердые недели. Отношение времени свободного расписания ко времени твердого является важным показателем для школы в целом. Это отношение обычно бывает 3:1; 2:1 и 1:1, именно три недели свободного расписания и одна — твердого, две — свободного и одна — твердого или две — свободного и две — твердого.

Далее мероприятием, ограничивающим свободу ученика, часто является требование, чтобы в каждом кабинете ученик работал определенное целое число уроков. При этом переход из кабинета в кабинет допускается только по звонку (иногда, кроме случаев, когда ученик закончил задание в середине урока).

Какую роль играет подобное ограничение, видно из следующего примера. Пусть ученику необходимо работать в какой-нибудь день в двух кабинетах по два часа в каждом.

Пусть оба кабинета одновременно открыты в этот день по четыре часа каждый и пусть переход из кабинета в кабинет разрешается после каждого урока. В этом случае получаем возможность 6 комбинаций распределения времени; если же переход разрешается каждые полчаса, то получаем уже 70 комбинаций. Конечно, многие из этих комбинаций практически крайне неудобны, но, несомненно, свобода значительно ограничивается при регламентации моментов перехода из кабинета в кабинет.

Важным ограничением свободы является малый коэффициент нагрузки кабинета. Под этим коэффициентом подразумевается отношение нагрузки кабинета учащимися к нормальной средней нагрузке. Пусть в какой-либо кабинет допускается не более 30 человек, а средняя его нагрузка — 20 человек. Очевидно, коэффициент нагрузки будет равен $30:20=1{,}5$. Это — приличный коэффициент; обычно он колеблется в пределах 1,1 — 1,3 (по исследованиям студентов А. К. В.). Пусть кабинет по какому-либо предмету, хотя бы математике, обслуживает одновременно 3 группы А, В и С. Пусть в А — 22 ученика, а математике там отведено 4 часа в неделю; в группе В — 25 учеников, а число часов в неделю равно 5; в группе С — 20 учеников, а число часов в неделю по математике — 3. К кабинету эти три группы предъявляют требования на следующие количества человеко-часов:

$$\begin{aligned} \text{А} &- 22 \cdot 4 = 88 \\ \text{В} &- 25 \cdot 5 = 125 \\ \text{С} &- 20 \cdot 3 = 60 \end{aligned}$$

Всего от кабинета требуется предоставление возможности провести менее $(88+125+60)=273$ человеко-часов работы. Пусть кабинет открыт 12 часов в неделю. Таким образом на каждый час работы приходится $\frac{273}{12}$ человеко-часов, иначе говоря, это есть средняя нагрузка кабинета. Если максимальная нагрузка кабинета 25, коэффициент нагрузки равен

$$25:\frac{273}{12}=\frac{25\cdot 12}{273}=1{,}1 \quad \ldots\ldots\ldots\ldots (1).$$

Из формулы первой видно, что для получения коэффициента нагрузки кабинета нужно составить дробь, в которой числителем является произведение из максимальной нагрузки кабинета на число часов работы его, а знаменателем — сумма произведений из чисел часов, отведенных по расписанию на данный предмет в каждой из обслуживаемых кабинетом групп на соответствующие количества учащихся. Общая формула может быть представлена в следующем виде:

$$K=\frac{N\cdot B}{Sn\cdot t} \quad \ldots\ldots\ldots\ldots\ldots (2),$$

где K — коэффициент нагрузки кабинета,

N — максимальное число учащихся, допускаемое в кабинет,

B — число часов работы кабинета,

S — знак суммы,

n — число учащихся в той или иной группе,

t — число часов, отведенное на данный предмет в соответствующей группе.

Чтобы увеличить коэффициент, необходимо увеличивать либо N либо B, т.-е. увеличивать максимальную нагрузку либо же время работы кабинета.

Если $K=1$, то фактически никакой свободы нет, хотя бы и другие показатели показывали свободу. В этом случае, т.-е. когда $K=1$, приходится предположить, что 1) сумма переработок (пересидок) не больше суммы недоработок (недосидок), иначе говоря — в среднем учащиеся тратят на задание не больше, чем предполагалось; 2) ученики сменяют друг друга без потери рабочего времени, т.-е. как только один ученик ушел из кабинета, другой пришел. Очевидно, ни того, ни другого не бывает в жизни, поэтому коэффициент нагрузки, равный или приближающийся к 1, не только не приносит пользы, но даже мешает работе. Очевидно также, что коэффициента меньше 1 не может быть при нормальном планировании программ. Я считаю допустимым коэффициент нагрузки не менее 1,25. При таком коэффициенте учащимся, вероятно, редко придется не работать там, где хочется, только потому, что кабинет перегружен.

Я привел основные показатели, достаточные для общей характеристики работы по свободному расписанию. Я считаю, что математическое изучение жизни школы необходимо не только в целях рационального инспектирования, но и в целях установления норм. В настоящее время трудно, напр., сказать, какие коэффициенты свободы выбора или нагрузки кабинета являются обычными, какие желательными, какие допустимыми. Массовое научное изучение действительности школьной работы может осветить нам эти вопросы.

Мих. Бойцов

Методы инспектирования школы

(Окончание) [1].

Одной из самых существенных задач инспектора является определение путей, по которым должна итти дальнейшая работа школы. Короче: инспектор должен инструктировать школу и делать это должен умело. Из сказанного выше уже видно, что правильное и серьезное инструктирование может покоиться только на глубоком исследовании всех сторон школьной жизни. Инспектор, который не может критически анализировать работу, не может и не должен инструктировать. В отношении инструктирования нам стоит кое-чему поучиться у инструкторов промышленных предприятий, стремящихся поставить свою работу образцово. В этом отношении имеется чрезвычайно интересный труд К. Кнеппеля „Методы рациональной организации предприятий“ [2]. Автор стремится преподать целую серию правил для инструкторов любого производства. Некоторые из этих правил целиком должны использовать и инспектора просвещения. Перечислим их.

1. Помните, что мы здесь для руководства, а не для давления и насилия.

2. Не обращайтесь к мастеру: „это следует сделать так“, а скажите ему: „не кажется ли вам, что было бы хорошо сделать так“.

3. Не давайте своим поведением повода кому-либо подумать, что мы считаем себя непогрешимыми и всезнающими.

4. Грубость и ядовитые замечания должны быть устраняемы, так как это может причинить значительные неприятности.

5. Никогда не критикуйте другого среди рабочих или заводоуправления.

6. Никогда не занимайтесь разрушительной критикой. Если вы не можете предложить ничего созидательного — не говорите ничего.

7. Если дело идет неладно — анализируйте, где ошибки, но не критикуйте, не разобравшись.

8. Ищите причины во всем. Это может принести богатые плоды. Поверхностные указания могут раскрыть немногое, но при глубоком раскапывании внутренних причин могут получиться основательные результаты.

9. Мы не должны быть слишком мрачны, так как это создает дурное впечатление. Улыбка и шутка помогут там, где хмурый вид не достиг бы результатов.

10. Если мы не можем надлежащим образом обходиться с людьми — мы должны уступить дорогу тем, кто это может.

... Все приведенные выше пункты как нельзя более подходят к нашей инспекторской работе. В самом деле: не говоря уже о вопросах тактического порядка, где мы не смеем похвастаться большими достижениями, перед нами стоит целый ряд проблем, которые нужно разрешать очень долгой, кропотливой работой, воспитывать в себе те качества, без которых трудно претендовать на звание инструктора, организатора работы.

---

[1] См. „Народное Просвещение“ № 4.

[2] К. Кнеппель. Installing Efficieneg Methods.

Кардинальнейший вопрос, который как бы довлеет над всеми остальными и из них вытекает, касается нашей разрушительной критики. Раскритиковать можно действительно все и каждого, но предложить нечто созидательное для нас затруднительно потому, что мы мало думаем над этим вопросом.

* * *

Одним из самых спорных моментов является вопрос о том, нужно ли инспектору, попутно с указом учителю, делать в каком-либо виде показ. Для нас совершенно бесспорно, что хорошо организованный показ является лучшим средством для выправления работы учителя. Но показ показу рознь. Требования, которые раздавались со стороны некоторой части учительства и разделялись незначительной частью инспектуры, сводились главным образом к тому, чтобы инспектора давали показательные уроки. В нашей журнальной литературе и почти во всех высказываниях различных съездов и конференций эти требования, по весьма веским соображениям, осуждались. Мы также считаем, что дача показательных уроков со стороны инспектуры — явление скользкое, если угодно — не педагогическое и потому практиковаться не может и не должно. Однако жизнь настоятельно требует, чтобы показ все-таки был каким-то образом организован. По нашему представлению, показ этот может быть организован инспектором лишь в том случае, если он (инспектор) будет проводить свою работу, опираясь на районную школу. В результате обследования нескольких школ одного и того же района можно подметить целую серию однородных педагогических и дидактических ошибок. Эти ошибки можно быстро искоренить путем известного показа. Если инспектор, как это было указано в начале статьи, будет стремиться, по окончании обследования, наладить коллективное инструктирование путем созыва районной конференции, для него не составит большой трудности организовать через коллектив районной школы и показательный урок. Для этого он должен договориться соответствующим образом с работниками районной школы о желательном характере показательного урока при районной школе и его провести. Если инспектор чувствует себя достаточно сильным и хорошо знает районную школу — он может провести такой урок самостоятельно. В противном случае урок должен провести один из работников районной школы. Мы склоняемся к мысли, что даже по тактическим соображениям будет более целесообразным, если уроки будут даваться работниками районной школы. Инспектор же должен наметить целевую установку урока, помочь урок спланировать и провести, может быть, вступительные и заключительные беседы по поводу урока. Думается, что такой метод может с успехом заменить кустарные попытки некоторых инспекторов давать показательные уроки в отдельных школах. Это тем более очевидно, что некоторые попытки в этом отношении терпели большие неудачи. Всякая же неудача в этом направлении, помимо того, что она дискредитирует самого инспектора, чревата плохими последствиями и для дальнейшей работы учителя.

Таким образом мы считаем, что показательные уроки возможны только при районной школе и должны проводиться по преимуществу через районных учителей.

Для инспектора, обследующего конкретную школу, все же остается значительная показательная работа помимо показательных уроков. В самом деле: инспектор должен показать, как нужно составить план работы, принять самому участие в составлении этого плана; инспектор обязан

показать, как следует насыщать программу ГУС краеведческим материалом; инспектор не может не показать, как наладить учет работы, составить учетную форму, заполнить эту форму применительно к процессу работы во время посещения школы; инспектор должен показать, как учителю необходимо подходить к организации детской среды и пр. и т. п. Словом, имеется целый ряд организационно-педагогических моментов, где инспектор не может ограничиться предложением „выполнить то-то". Он должен именно показать, как нужно выполнять на самом конкретном примере. Особняком сейчас должен стоять вопрос о педагогической пропаганде среди местного населения. Известно, что продвижения этого вопроса почти не заметно — тут для инспекторской показательной работы непочатый край. Инспектор должен провести показательную беседу по вопросам новой школы с населением, должен созвать школьный совет с участием общественных организаций и трудового населения, должен помочь учителю организовать комитет содействия и т. п. В этом случае учитель нуждается больше всего в показе, и такой показ инспектор должен сделать во что бы то ни стало.

* * *

Необходимо несколько остановиться на тех письменных заключениях, которые оставляются инспектором в школе. Вопрос о том, что такие заключения оставлять нужно, не вызывает никаких сомнений. Важно установить, какой характер такие заключения должны носить. На практике приходится встречать два типа заключений. Первый из них необычайно лаконичен и имеет, примерно, такую форму: „был в школе тогда-то, нашел все благополучным, или не совсем благополучным, посетил такие-то уроки. Учителю надо то-то и то-то. Инспектор X". Другой документ, в отличие от первого, носит излишне распространенный характер. Инспектор буквально пишет обо всем: начинает какой-нибудь общей сентенцией, в роде сравнения старой и новой школы вообще, фиксирует все, что он видел и слышал во время пребывания в школе, заключает общими предложениями по адресу учителя. Когда читаешь такой документ, иногда занимающий до десятка страниц, не можешь уловить основного: какова же работа школы, в чем заключаются ее плюсы и минусы, в чем отличие этой школы от ряда других? Дальше: когда имеешь перед собой задачу установить динамику роста школы при повторном обследовании — встречаешься с абсолютной невозможностью это сделать потому, что прежняя запись носит глубоко расплывчатый, мало конкретный и бессистемный характер. Ясно, что нужны какие-то общие для всех инспекторов нормы, регламентирующие их заключительную работу. Нам кажется, что к заключительным документам, вернее к форме заключительных документов, следует предъявлять три основных условия. Заключения должны быть: кратки, конкретны и иметь определенную систему. О чем же можно и должно писать? Этот вопрос находится в прямой зависимости от целевой установки посещения школы. Выше мы указываем, что обычная цель посещения школы сводится к четырем основным моментам: а) определить общее направление работы школы, б) создать ясное представление о работниках школы и ученическом коллективе, в) выявить степень эффективности работы школы и г) определить пути, по которым должна строиться работа школы. Применительно к этой целевой установке должен создаваться инспекторский документ, именуемый заключением. Конкретно, мы должны: коротенько (в тезисной форме) охарактеризовать общее состояние школы, ее основные

плюсы и минусы; если обследование проводится повторно, то обязательно отметить, насколько школа продвинулась вперед с момента первого обследования. Кратко охарактеризовать работу учителя, выявив по возможности все положительные стороны работы и отметить его основные дефекты. Выявить общее состояние ученической организации. Дать общую оценку знаний учащихся по отдельным предметам и охарактеризовать степень их общего развития по группам применительно к требованиям, предъявляемым на этот счет. Наконец, точно указать, что нужно делать школе и учителю для выправления своей работы. Если речь идет о необходимости подготовиться учителю в той или иной области, следует точно указать книжный материал, с которым нужно познакомиться учителю. Анализ работы школы и практические предложения по указанному плану должны быть по возможности схематичны. Инспектор должен приучаться обобщать факты и явления, полагая, что детальное инструктирование должно быть сделано устно.

Несколько замечаний надо сделать по учету работы инспектора. В этом отношении также имеется недоговоренность. Практикующиеся кое-где путевые журналы инспектора, учетные тетради и пр. документы и потому, что они, во-первых редко встречаются, а также и потому, что они предусматривают исключительно количественную сторону работы инспектора, не могут служить исчерпывающими документами. Конечно очень важно учесть количество времени, потраченное инспектором для проведения той или другой работы, но это еще далеко не все. Нам важно учесть качество работы инспектора. Выдумывать какие-либо формы, учитывающие качество работы, во-первых, затруднительно, а во-вторых — не имеет большого смысла. Мы должны условиться, что материалом, учитывающим нашу работу, должны быть два документа: заключения по индивидуальным учреждениям и письменный доклад. Заключение может служить учетным документом лишь тогда, когда оно будет удовлетворять требованиям, изложенным выше. К докладу также надо предъявить совершенно определенные требования. Надо, чтобы каждый доклад не являлся только фотографией положения вещей. Надо стремиться к тому, чтобы он был весь пропитан критическим анализом. Только в этом случае он будет иметь определенную ценность. Таким образом два таких полноценных документа могут и должны служить учетными документами. В виде приложения необходимо также иметь протоколы различных совещаний с участием инспектора.

Путевые журналы вряд ли нужны. Они не могут, при всем желании, выйти за пределы документов чисто формальных, надобность которых можно оспаривать.

* * *

Затронутый в настоящей статье ряд вопросов, касающихся методов инспектирования, конечно, не может претендовать на полноту. Перед нами еще очень много совершенно невыявленных моментов, имеющих отношение как к процессу инспектирования, так и в особенности к инструктивной части. Размер статьи не позволяет остановиться на сущности общественной работы инспектора, на выявлении отдельных сторон педагогической жизни школы. Такие вопросы, как определение эффективности работы школы, нуждаются в серьезной конкретизации. Все эти вопросы могут служить материалом для нашей общей коллективной инспекторской работы в будущем.

К 10-ЛЕТИЮ ФЕВРАЛЬСКОЙ РЕВОЛЮЦИИ

И. Бендриков

Вопросы народного образования при Временном правительстве

ГОСУДАРСТВЕННЫЙ КОМИТЕТ ПО НАРОДНОМУ ОБРАЗОВАНИЮ

1. Возникновение Государственного комитета и его состава

В прошлой статье [1] был сделан обзор деятельности или, вернее, бездеятельности министерства народного просвещения за период восьмимесячного существования Временного правительства — с марта по октябрь 1917 г.

Из обзора логически следовало, что Временное правительство руками своих министров по просвещению ничего существенного в области революционного обновления системы обучения и воспитания в России не сделало: новый учебный год начался в условиях прежней организации учебной жизни школы и при старой ведомственной администрации.

Не доверяя творческой способности министерского аппарата, учительские организации и отдельные деятели по народному образованию еще раньше выдвинули мысль о создании при министерстве совещательного органа в виде комиссии для разработки вопросов, касающихся реформы школы.

Привлеченные к сотрудничеству в этой комиссии представители других демократических организаций — Петроградского Совета Рабочих и Солдатских Депутатов, совета кооперативных съездов — вместе с представителями Всероссийского учительского союза потребовали от министра Мануйлова учреждения не комиссии по реформе школы, а общегосударственного комитета по народному образованию, постоянного автономного законосовещательного органа при М. Н. П.

Указанные организации выделили комиссию в составе: В. И. Чарнолусского, В. И. Свенцицкого, Я. Я. Гуревича, М. Д. Шишкина, Н. В. Чехова и С. Тер-Аветикяна, которая выработала проект устава в виде „Постановления Временного правительства об учреждении Государственного комитета по народному образованию". По этому уставу в состав Г. К. входят: 8 представителей от Всероссийского Совета Р. и С. Д., а впредь до образования его — от Петроградского Совета [2], 15 представителей от Всероссийского Совета Крестьянских Депутатов, 8 — от Совета всероссийских кооперативных съездов, 15 — от Всероссийского

[1] См. № 3 „Нар. Просв.".
[2] Это было 19 мая 1917 г

учительского союза, 1 — от исполнительного комитета Государственной Думы, 4 — от Всероссийского земского союза, 4 — от Всероссийского союза городов, 4 — от Академического союза, 1 — от Всероссийской студенческой организации, 4 — от Всероссийской организации профессиональных союзов, 10 — от национальных организаций и все товарищи министра народного просвещения. Всего, следовательно, в состав комитета вначале входило 74 делегата от 11 организаций, кроме представителей М. Н. П.

Проект устава Г. К. был внесен Мануйловым вместе с министерским вариантом проекта во Временное правительство, которое, кстати отметим, до конца дней своего бурного бытия так и не удосужилось рассмотреть эти проекты.

Государственный комитет, не ожидая утверждения своего устава, приступил к работе, установив свое существование явочным порядком. По мысли составителей устава, Г. К. был создан „для выработки государственного плана, руководящих принципов, законопроектов и общих мер в области народного образования".

Посмотрим, какими средствами располагал этот новый, выдвинутый Февральской революцией орган.

2. Организация работы Государственного комитета

Согласно положения о комитете, председателем его был по должности министр народного просвещения. Товарищи председателя были по избранию комитета: вначале были избраны В. И. Чарнолусский — делегат от Совета Рабочих и Солдатских Депутатов, Н. Н. Иорданский — от Всероссийской учительского союза и А. П. Пинкевич — от Совета Рабочих и Солдатских Депутатов, а затем — после новых выборов в августе — В. И. Чарнолусский, Н. Н. Иорданский и Я. Я. Гуревич — делегат от В. У. С. Секретарем комитета все время был В. А. Зеленко — делегат сначала от В. У. С., а потом от Совета Рабочих и Солдатских Депутатов.

В качестве рабочего аппарата было образовано бюро Государственного комитета, председателем его был В. И. Чарнолусский, а заместителем — вначале М. Д. Шишкин, делегат от Всероссийских кооперативных съездов, а потом Я. Я. Гуревич.

Для разработки специальных вопросов народного образования Государственный комитет делился на секции, комиссии и подкомиссии. Вот наименование их:

1.	Комиссия общих вопросов	предс.	**В. И. Чарнолусский.**
2.	„ по дошк. воспитанию	„	**А. У. Зеленко.**
3.	„ по начальному образованию	„	**Н. Н. Иорданский.**
4.	„ по высшим начальным училищам и средним учебным заведениям	„	**В. А. Герд.**
5.	„ по учительским семинариям и институтам	„	**А. П. Пинкевич.**
6.	„ для разработки вопросов материального и правового положения учащих	„	**В. А. Зеленко.**
7.	„ для разработки плана объединения школ различных ведомств под общим управлением	„	**И. С. Клюжев.**
8.	„ для разработки вопросов, обеспечивающих общедоступность, бесплатность и всеобщность обучения	„	**В. П. Вахтеров.**
9.	„ для разработки вопросов высшего образования в связи с общей конструкцией демократической школы	„	**Я. Я. Гуревич.**
10.	„ для разработки вопросов о проведении в жизнь реформы правописания	„	**С. Г. Смирнов.**
11.	„ по созыву Государственного совещания	„	**С. А. Золотарев.** (а потом **В. А. Герд**).
12.	„ по внешкольному образованию	предс.	**М. Д. Шишкин.**
13.	„ по профессиональному образованию	„	**Я. Я. Гуревич.**

Позже было образовано несколько новых комиссий в зависимости от выдвигавшихся потребностей: по национальным вопросам, по разработке учебных минимумов, по объединению школ разных ведомств, по подготовке педагогического персонала для школы III ступени, по дополнительному образованию и др.

Государственный комитет в целом работал по сессиям. Первая сессия состоялась в мае — с 17-го по 24-е, вторая в июне — с 4-го по 10-е, третья в июне и июле — с 28-го по 1 июля, четвертая в июле — с 20-го по 30-е, затем последовала пятая экстренная сессия 3 августа, потом шестая сессия в августе — с 21-го по 26-е и, наконец, седьмая, экстренная, сессия в виде частного совещания — 19 ноября. Время сессий намечал сам комитет; заседания комитета считались состоявшимися при наличии $^1/_4$ состава. Что касается состава, то, согласно положения, вначале Государственный комитет состоял из 74 членов от 11 общественных организаций. В действительности же число членов часто менялось, так как, с одной стороны, прибывали представители новых организаций, как, скажем, от Совета казачьих войск — 1 делегат, Всероссийского союза земских деятелей по народному образованию — 5, Железнодорожного союза — 1, комиссии по реформе высших учебных заведений при М.Н.П., а с другой стороны — некоторые из делегированных лиц совсем не посещали заседания Государственного комитета, многие совсем выбыли из состава комитета. От Всероссийской организации профсоюзов должно было быть 4 делегата, а в действительности был командирован только один — А. В. Луначарский — и то в конце существования Г. К., когда усилилось влияние партии большевиков. Всего по списку числилось 127 членов. Следует отметить, что некоторым организациям Г. К. отказал в представительстве: Всероссийскому законоучительскому союзу, который просил пять мест, Всероссийскому союзу родительских комитетов, которые, по проекту Мануйлова, должны были входить. Отказано было также В. У. С., второй делегатский съезд которого постановил увеличить число своих представителей до 30 вместо прежних 15. Г. К. оставил прежнюю цифру — 15. Временное правительство отпустило 750.000 р. на съезды и другие работы комитета.

3. Содержание работ Государственного комитета

В течение 5-месячного существования Государственный комитет, как уже было сказано, имел 7 сессий (около 70 заседаний), во время которых комитетские комиссии разработали свыше 40 законопроектов, положений и проектов-циркуляров; важнейшие из них следующие:

1. Об упразднении должностей директоров и инспекторов народных училищ. 2. Об упразднении учебно-окружных управлений. 3. Об увеличении оклада учащим в начальных училищах. 4. Временные правила о положении педагогических советов и введении выборного начала в различных средних учебных заведениях и высших начальных школах. 5. Временное положение о заведывании делом народного образования в губерниях. 6. Об условиях приема учащихся в высшие начальные школы, прогимназии, гимназии и реальные училища в 1917/18 учебном году. 7. О некоторых изменениях учебных планов в средних учебных заведениях в 1917/18 уч. году. 8. Об общедоступности начального обучения. 9. О введении обязательного обучения. 10. Временное положение о начальных училищах, о средних училищах и о высших училищах (гимназии). 11. О вольных школах. 12. О частных учебных заведениях. 13. Основные положения проекта „Института народного образования“. 14. О внешкольном образовании. 15. О единой общественной общеобразовательной школе.

Из числа разработанных, но не принятых Государственным комитетом проектов, отметим еще тезисы по дошкольному воспитанию.

Мы не имеем возможности в небольшой журнальной статье подвергать подробному разбору все перечисленные законопроекты. Остановимся только на важнейших документах, выясняющих принципиальные воззрения деятелей Г. К. по отдельным вопросам народного образования. Какие себе задачи ставил Г. К.? Ответ мы получаем из такого основного документа, как „Руководящие положения, принятые Государственным комитетом по народному образованию при разработке вопросов о реформе народного образования“ [1].

Эти руководящие положения состоят из 22 тезисов-статей, обнимающих общие вопросы организации народного образования в России, вопросы управления и финансирования, затем вопросы о единстве школьной системы, о языке и религии в школе, о правах учащихся, учащих и родителей, о внутреннем строе школы, о бесплатности, общедоступности и обязательности обучения и т. д. В первом тезисе и говорится о задачах комитета: „Своей непосредственной задачей комитет ставит разработку временных, впредь до установления Учредительным собранием или законодательными органами, законов по народному образованию“ [2]. Отсюда вытекало и направление работы комитета: спешно создать временные правила переходного характера, которые регулировали бы текущую школьную жизнь и выработать временные положения, устанавливающие общий строй народного образования в стране до созыва законодательных учреждений.

Для выяснения общего идейно-педагогического облика руководителей комитета, которые являлись виднейшими идеологами прогрессивной части педагогического мира дореволюционной России, достаточно ознакомиться с двумя такими крупнейшими вопросами, как общая организация дела народного образования в России и школьная система обучения и воспитания. Оба эти вопроса довольно детально разработаны в трудах Государственного комитета, и мы имеем возможность с ними ознакомиться. Начнем с вопроса о роли центральной государственной власти в деле организации народного просвещения в стране. Тезис второй „Руководящих положений“ определяет „место государства в деле народного образования“: „Государство устанавливает в законодательном порядке основные начала, определяющие взаимоотношения между государством и населением. Эти государственные нормы должны обеспечить право личности и общества в деле народного образования. Государство собирает, систематизирует и опубликовывает все, имеющие общественное значение данные, относящиеся к народному образованию. Оно содействует развитию и распространению народного образования всеми находящимися в его распоряжении интеллектуальными и материальными средствами. Оно основывает просветительные учреждения, имеющие общегосударственное значение“ [3].

Из такого понимания роли государственной власти в народном образовании вытекает структура центральных органов и их компетенция: не должно быть единого всевластного центра, а его заменяют выборные коллегиальные органы. Поэтому министерство состоит из: а) министра и его товарищей, б) совета министра, состоящего из ответственных ра-

[1] „Бюллетень Г. К.“ № 2—3 от 28 сентября 1917 г., стр. 2.
[2] Там же.
[3] Там же, стр. 3.

ботников министерства и выборных от неответственных служащих и в) Государственного комитета — законосовещательного органа.

Министр избирается Г. К. на 3 года и утверждается комитетом министров. Товарищи министра приглашаются им, но заведующие главнейшими отделами министерства также избираются Г. К. на 3 года. Таким образом, выборное начало является доминирующим при комплектовании руководящего штата министерства. Руководящие положения определяют и компетенцию министерства: 1) общее заведывание учеными, учебными и просветительными учреждениями, 2) разработка законопроектов, 3) организация государственной статистики, 4) общий надзор за деятельностью органов народного образования, 5) созыв всероссийских съездов, выработка анкет и т. д. Нужно оговориться, что проект такой организации набросан одним из членов комитета вчерне и не прошел через утверждение ни бюро, ни пленума Г. К.

Что касается проекта учреждения Государственного комитета как постоянного органа при министерстве народного просвещения, то таковой разработан подробно и утвержден бюро Г. К. По этому проекту при министерстве учреждается законосовещательный выборный орган. Остановимся подробнее на структуре этой своеобразной организации по народному образованию. Государственный комитет является, по мысли составителей проекта, самостоятельным законосовещательным органом, состоящим при министерстве народного просвещения. Задачи его конституцией определяются так: „В задачи Государственного комитета входит рассмотрение законопроектов по народному образованию на всех его ступенях и во всех его видах, разрабатываемых министерством народного просвещения, главнейших законопроектов по народному образованию, разрабатываемых другими министерствами, а также общих вопросов организации и развития народного образования в России [1].

Для выполнения таких всеобъемлющих функций, касающихся дела просвещения в республиканском масштабе, требуется и соответствующей компетенции состав этого органа. Проект комплектует Государственный комитет из делегатов следующих организаций:

1. От Всероссийского земского союза 10
2. „ „ „ городского союза 4
3. „ Национальных меньшинств 4
4. „ Комиссии по народному образованию законодательного учреждения (Государственной думы, парламента или ВЦИК) 2
5. „ Совета всероссийских кооперативных съездов 1
6. „ Всероссийской организации профессиональных союзов. 1
7. „ Министерства народного просвещения представителей. 2
8. „ других министерств, имеющих в своем ведении учебные заведения по 1 делегату.
9. „ Всероссийского учительского союза 6
10. „ Академического союза 1
11. „ Всероссийского союза библиотекарей 1
12. „ Всероссийского союза земских и городских заведующих народным образованием 4
13. „ Государственного совещания по народному образованию 4
14. „ Института по народному образованию 1

А в примечании сказано: „Впредь до созыва I сессии государственного совещания по народному образованию сверх перечисленных входит в состав совещания по 10 представителей от Ц. К. Всероссийского Съезда Рабочих и Солдатских Депутатов и от совета Всероссийского Съезда Крестьянских Депутатов“.

[1] „Труды Г. К.“, стр. 36.

От учащихся представительства нет.

Члены комитета избираются на 3 года. Комитет работает по сессиям. Идея комитета выражается в том, чтобы члены его были люди с мест, с работы, постоянно вращающиеся в текущей просветительной деятельности. Этот орган и призван законодательствовать по вопросам народного образования. В помощь этому постоянному учреждению иногда созывается Государственное совещание по народному образованию, задача которого определяется так:

а) обсуждение основных, стоящих на очереди, законодательных мер, а также вопросов организации и развития в России народного образования на всех его ступенях и во всех его видах; б) согласование и объединение деятельности по народному образованию государства, органов местного самоуправления и свободных общественных, национальных, профессиональных, кооперативных и просветительных организаций и учреждений [1].

Государственное совещание состоит из: а) выборных просветительных органов местных самоуправлений, б) выборных представителей от всероссийских общественных, национальных, профессиональных, кооперативных, просветительных и др. демократических организаций. Численный состав Государственного совещания определяется предыдущей его сессией, но большинство должно быть за представителями демократических организаций с мест.

Каждая организация, имеющая право на посылку делегата на совещание, может внести в любой момент в Государственный комитет и Государственное совещание законопроект по вопросам народного образования.

Государственное совещание собирается периодически в сроки, установленные предыдущей сессией. Чрезвычайную сессию может созвать министр народного просвещения и Г. К.

Таким образом Г. К. и Государственное совещание разрастаются в двухпалатный законосовещательный орган, служащий „для сохранения живой связи с местной жизнью и его потребностями“.

Из общего обзора устройства центральных органов, ведающих народным образованием в республике, видно, что эти органы влияют на постановку дела просвещения в стране в двух направлениях: а) издают общие законодательные нормы, касающиеся определения взаимоотношений между государством и населением и обеспечивающие права общества и личности в деле народного образования, как-то: общедоступность и бесплатность дошкольного, школьного и внешкольного образования и воспитания, обязательность школьного обучения, общий программный минимум по школьным ступеням, типы школьной системы обучения и воспитания и т. д. и б) собирают, систематизируют и распространяют во всеобщее сведение ценный педагогический опыт, издают всевозможные пособия, созывают съезды и совещания и действуют всеми другими методами идейного руководства и материального содействия массовым местным органам народного образования, отдельным обществам и организациям.

Из такой организации и компетенции центральных органов, руководящих делом просвещения, вытекает следующий тезис „Руководящих положений“, который определяет права и обязанности местных органов по народному образованию: „Дело народного образования передается в самых широких границах органам местного самоуправления“.

В развитие этого тезиса в трудах Г. К. мы находим проект „Временного положения о заведывании делом народного образования в гу-

[1] „Труды Г. К.“, стр. 39.

берниях", в котором изложены принципы организации просветительного дела на местах. Проект имеет при себе обстоятельную объяснительную записку [1]. Из проекта мы узнаем, что все функции прежних окружных управлений, инспекций и дирекций народных училищ и училищных советов, — словом, всей прежней министерской агентуры переходят к губернским, городским, уездным и волостным органам местного самоуправления, при которых учреждаются комитеты по народному образованию. Вот этим комитетам и передаются вся забота и весь контроль, относящийся к учреждениям народного образования. Само собой разумеется, что вся система органов центрального ведомства на местах упраздняется. В положении мы находим такую формулировку: „2. В пределах общегосударственных законоположений губернскому земскому собранию принадлежит общее заведывание дошкольным воспитанием, школьным и внешкольным образованием и всеми другими отраслями народного образования в губернии. Губернскому земскому собранию предоставляется право издавать для губернии обязательные местные постановления по делам народного образования". Местным общественным органам поручается и общий надзор за соблюдением в пределах губернии общегосударственных законов и постановлений губернских земских собраний по народному образованию и принятие мер к восстановлению нарушенного права.

Такие же права предоставляются уездным, волостным, сельским и городским органам самоуправления на своей территории. Состав, штаты и организация аппаратов, ведающих народным просвещением на местах, т.-е. Комитетов по народному образованию, определяются самими земскими или городскими собраниями.

В круг ведения губернского земства входит и распределение между уездными земствами и городскими самоуправлениями денежных сумм, отпускаемых государством на нужды народного образования.

Оценивая всю систему управления делом просвещения в России, предложенную Государственным комитетом, приходим к таким выводам: построение центральных органов в части, касающейся их компетенции, а не структуры, заимствовано, несомненно, из С.-А. Соединенных Штатов, где властного центрального органа по народному образованию нет, а есть, как известно, при департаменте внутренних дел „Бюро образования Соединенных Штатов", которое не облечено никакой административной властью, а является чисто пропагандистским органом.

Совершенно оригинальным учреждением являются Государственный комитет и Государственное совещание с их законосовещательными функциями. Их роль, организация и компетенция вполне понятны. Что же касается устройства и круга деятельности министерского аппарата, то здесь, нужно сознаться, осталось много неясного. Чем занимается министерство, в каких отношениях находится с местными органами и даже Государственным комитетом, — трудно определить. В документах сказано глухо: общее заведывание, разработка законопроектов, организация государственной статистики, общий надзор, созыв съездов и т. д.

Известно, что от властного командования старорежимных ведомств, в том числе и ведомства М.Н.П., всем мало-мальски прогрессивным общественным организациям приходилось очень солоно, — отсюда та крайняя реакция у авторов проекта против всякой государственной власти. Всю систему народного образования они называют общественной и школу называют общественной, а не государственной.

Что касается заведывания народным образованием на местах, то в

[1] „Труды Г. К.". Временное положение, составленное В. И. Чарнолусским по поручению бюро Г. К.

проекте, определяющем структуру местных просвещенческих органов, ничего оригинального, специально комитетского мы не находим: здесь целиком использован прежний опыт земских органов. Так об этом руководители Государственного комитета и заявляют: „Представляемое ныне на утверждение Временного правительства Временное положение о заведывании народным образованием в губерниях (областях) построено на признании необходимости передачи дела заведывания народным образованием на местах в руки органов местного самоуправления — земств, городов, поселковых и сельских общественных самоуправлений, причем положение стремится возможно полнее использовать тот жизненный опыт, который накопился прежней земской и городской деятельностью в этой области. От мысли о создании на местах новых правительственных органов для заведывания народным образованием, долженствующих заменить собой прежние упраздняемые ныне органы министерства народного просвещения, признано необходимым решительно отказаться и обеспечить, таким образом, всей вновь создаваемой системе полную принципиальную выдержанность и цельность". Таким образом положение целиком признает прежний земский опыт в области просветительного дела и решительно отвергает использование опыта старого царского министерского аппарата. Так думали руководящие деятели Государственного комитета организовать управление и руководство делом просвещения народных масс в республиканском масштабе.

Прежде чем перейти к рассмотрению другого основного документа, который мы находим в трудах Г. К., остановимся бегло на проекте еще одного центрального учреждения, которое является вспомогательным аппаратом как министерства народного просвещения, так и Государственного комитета: мы говорим о проекте „Института народного образования". И. Н. О. является автономным центральным, общественно-государственным учреждением, имеющим целью всестороннее изучение дела народного образования и воспитания, а также содействие наиболее правильной постановке развития этого дела в России. Институт состоит при министерстве народного просвещения. Для выполнения указанных задач И. Н. О. организует: центральное справочное бюро по народному образованию, центральные библиотеку, музей и книжный склад по вопросам народного образования и воспитания, лаборатории, мастерские, опытные и образцовые просветительные учреждения, лекции, курсы, выставки, съезды, совещания, конкурсы, исследования и экскурсии; издает периодические и непериодические произведения печати, учреждает различные просветительные, научные и специальные общества и кружки и принимает всякие другие меры, направленные к широкому и полному использованию своих задач. И. Н. О. пользуется правом рассылки своих изданий бесплатно, как и Академия наук. Проект этого учреждения разработан подробно и даже был составлен подробный план деятельности И. Н. О. на 1918 год.

(Продолжение следует).

НАРОДНЫЙ КОМИССАРИАТ ПО ПРОСВЕЩЕНИЮ

Пролетарии всех стран, соединяйтесь!

НАРОДНОЕ ПРОСВЕЩЕНИЕ

ВОПРОСЫ
ПОЛИТИКИ И ОРГАНИЗАЦИИ
НАРОДНОГО ПРОСВЕЩЕНИЯ

ИЮНЬ
№ 6

ЕЖЕМЕСЯЧНЫЙ ЖУРНАЛ НАРКОМПРОСА РСФСР

ГОСУДАРСТВЕННОЕ ИЗДАТЕЛЬСТВО
МОСКВА — 1927 — ЛЕНИНГРАД

762. Ленинградское общество драматических и музыкальных писателей (Драмсоюз), Алфавитный список членов Драмсоюза (Ленингр. о-во драмат. и музыкальных писателей), Л., 1927, 52 стр., беспл.

763. Московск. о-во драмат. писателей и композиторов, Алфавитный список членов общества на 1 ноября 1926 г., М., 1927, 140 стр.

764. Московское общество драматических писателей и композиторов (МОДПИК), Каталог изданий, М. — Л., 1927, 23 стр.

765. Мрозовский В., Справочник синеблузника на 1927 г., как вести живую газету, все о синеблузном движении, под ред. Б. Южанина, М., „Труд и книга", 1927, 68 стр., илл., 60 к.

Как организовать коллектив. Как вести живогазетную работу. Синеблузное движение. Живогазетные коллективы в СССР и за границей. Библиография синеблузной литературы.

766. Цеховицер О. и **Еремин И.,** Театр петрушки, для работников городских клубов, школ и кукольных театров, доп. н.-п. секцией Гуса, М.—Л., Гиз, 1927, 185 стр., илл. черт., ноты, 8 лист. илл., 2 р.

История нар. кукольного театра в Азии и Европе. Русский народн. кукольный театр. Театр петрушки. Хрестоматия. Основная библиография (1 стр.).

27. Агитация. Пропаганда. Развлечения.

767. Вороницын И., История атеизма, борьба с религией и атеизм в эпоху французской революции, в. 3, М., научное о-во „Атеист", 1927, 87 стр., 1 р.

768. Главполитпросвет и ЦК ВЛКСМ, Общеобразовательная, самообразовательная работа и агрономическая пропаганда, М.—Л., „Мол. гвардия", 1927, 82 стр., 25 к. (Серия „Культурно-просветит. работа в деревне", под общ. ред. ГПП и АПО ЦК ВЛКСМ.)

769. Гончарова-Викторова Н., Коровий суд, агро-комедия в 3 картинах, с прилож. статьи художника Дмитриева о том, как сделать маски и костюмы для исполнителей. М.—Л., МОДПИК 1927, 31 стр., 20 к.

770. Горнев А., 18 марта — день МОПРа, изд. 2, М., ЦК МОПР СССР, 1927, 15 стр., 3 к. О Парижской коммуне.

771. Губсовет Моск. рабочего общества шефства над деревней, Как организовать и провести кампанию с отпускниками, изд. 2, перераб. и доп., М., Мосгубшефсовет, 1927, 16 стр.

772. Дергунов Н., День птиц, М., „Мол. гвардия", 1927, 4 стр., илл., 10 к. — Составл. по поручению ЦБ юных натуралистов.

773. Ицына С., Как работница и крестьянка управляют советским государством, М.—Л., Гиз, 1927, 38 стр., схем., 12 к. (Б-чка работницы и крестьянки. Серия „Делегатка-крестьянка". Политграмота крестьянки.)

774. Лазарев М., Новый песенник, со статьей „О хоровой работе", в прилож.— ноты 18 песен, М., „Крестьянск. газета", 1927, 32 стр., схем., нот. (Б-ка деревенского театра, в. 7.)

775. Лейзеров М., Страховая пропаганда в клубе, красном уголке и библиотеке, с прилож. статьи А. Барита „Пропаганда соцстраха в страхкассе", М., „Вопросы труда", 1927, 25 стр., 90 к.

Имеется глава: Что рекомендовать для чтения по вопросам соц. страхования, с указателем литературы (20 стр.).

776. Линовский Н., Территориальник на деревне, М.—Л., Гиз, 1927, 32 стр. (Б-ка „На страже СССР".)

777. Московский комитет ВКП, О снижении цен, в. 1, М., 1927, 14 лист. (метод. пособия для докладчиков и групповых агитаторов). — Имеется „Литература" (4 назв.).

778. Московский комитет ВКП, О перевыборах фабрично-заводских и местных комитетов, М., Моск. к-т ВКП, 1927, 14 лист. (Метод. пособие для докладчиков и групповых агитаторов, в. III.)

779. Московский комитет ВКП, Опасность войны и задача обороны СССР, М., 1927, 11 лист. (Метод. пособие для докладчиков и групповых агитаторов, в. II.) — Имеется „Литература" (4 назв.).

ОТ СОСТАВИТЕЛЯ

Вследствие недостатка места, со следующего номера „Народного просвещения" дальнейшее печатание в журнале „Бюллетеней просвещения" прекращается.

Признавая, что текущая информационно-описательная библиография народного просвещения является хотя и скромной, но практически важной и вполне назревшей задачей в общей системе организации народного просвещения, автор предполагает в той или иной форме продолжать работу в этой области. Считая поэтому важным учесть более чем полугодовой опыт „Бюллетеней просвещения", автор обращается к читателям-друзьям с убедительной просьбой сообщить ему материалы по следующим вопросам.

1. Считаете ли вы информационно-описательную текущую библиографию народного просвещения делом практически полезным?

2. Оказывались ли вам полезными „Бюллетени просвещения" и в каких именно отношениях?

3. Какие вы можете указать недостатки в постановке „Бюллетеней просвещения"?

4. Какую постановку текущей библиографии народного просвещения вы считали бы наиболее желательной и практически полезной?

Ответы, не стесняясь их формой и содержанием, следует направлять по адресу: Москва, Наркомпрос, редакция „Народное просвещение", В. И. Чарнолускому.

Ответственный редактор **М. С. Эпштейн**

Редакционная коллегия **М. С. Эпштейн, И. А. Перель, Э. Б. Лунин**

ОГЛАВЛЕНИЕ

Стр.

Портрет П. Л. Войкова 3

Резолюция, по докладу т. Эпштейна об убийстве т. Войкова, принятая общим собранием рабочих и служащих НКП 8/VI 1927 г. 5

XIII ВСЕРОССИЙСКИЙ СЪЕЗД СОВЕТОВ.

XIII Всероссийский съезд советов об общем состоянии народного просвещения в РСФСР 7

Состояние народного просвещения в РСФСР (доклад А. В. Луначарского) . 15

СОВЕЩАНИЕ НАРКОМОВ СОЮЗНЫХ РЕСПУБЛИК.

И. Ходоровский. О формах увязки между наркомпросами работы по планированию профообразования и о взаимоотношениях наркомпросов отдельных республик с хозяйственными органами. (Доклад на совещании наркомпросов союзных республик) 26

ПОДГОТОВКА НОВОГО УЧЕБНОГО ГОДА.

В. Касаткин. Об основных задачах в области народного образования в 1927/28 году 36

ШКОЛА II СТУПЕНИ.

М. Пистрак. Комплексность во II ступени и новые программы. 45

Я. Панфилов. Работники и учащиеся II ступени о работе профессионализированного II концентра 53

ДЕТСКОЕ КОММУНИСТИЧЕСКОЕ ДВИЖЕНИЕ.

Е. Кушнир. Из практики увязки работы пионерорганизации и школы . . . 58

КРЕСТЬЯНЕ И ШКОЛА.

Н. Чехов. В центральном доме крестьянина 65

ПЕДАГОГИЧЕСКОЕ ОБРАЗОВАНИЕ.

Потемкин. Итоги Второй всероссийской конференции по среднему педагогическому образованию 69

А. Иоаннисиани. На конференции (заметки) 76

ОРГАНИЗАЦИОННЫЕ ВОПРОСЫ.

Н. Костромин. Центральные курсы для областных и губернских инспекторов 84

М. Данилов. К вопросу о рационализации работы аппарата по народному образованию (из опыта работы в Гдовском уоно Ленинградской губ.) . 87

В. Завадье. О нормах необходимой площади для различных типов школ . . 89

ПРОСВЕЩЕНИЕ НАЦМЕН.

А. Великославинский. К вопросу о реорганизации школ нацмен 99

Стр.

К 10-ЛЕТИЮ ФЕВРАЛЬСКОЙ РЕВОЛЮЦИИ.

К. Бендриков. Вопросы народного образования при Временном правительстве 104

ОБЗОРЫ.

Б. М. В коллегии Наркомпроса 112

А. Подземский. Совещание заведующих отделами народного образования . 122

НА МЕСТАХ.

Н. Вихирев. Рабфаки Северокавказского края 124

ЗА ГРАНИЦЕЙ.

И. Перель. К вопросу об организации системы народного образования в Германии 130

М. Штейнгауз. Выставка советской трудовой школы в Копенгагене 147

БИБЛИОГРАФИЯ.

В. Чарнолуский. Бюллетени просвещения 150

ВНИМАНИЮ ПОДПИСЧИКОВ

Подписчики, подписавшиеся на почте, в случае неполучения наших изданий, должны обращаться с претензиями непосредственно в то почтовое предприятие, куда ими сдана подписка.

В случае получения из почтового предприятия неудовлетворительного ответа, подписчики должны обращаться в Московский почтамт, заблаговременно получив из почтового предприятия справку за каким № послан заказ в Москву и какого числа.

Подписчики, сдавшие заказы и деньги непосредственно в издательство или местым отделениям, филиалам и уполномоченным Госиздата — свои жалобы направляют непосредственно по адресу: Москва 19, Воздвиженка, 10/2, Главная контора подписных и периодических изданий Госиздата.

„ТРАНСПЕЧАТЬ“ НКПС

Москва, Б. Лубянка, 15.

ПРОДОЛЖАЕТСЯ ПОДПИСКА НА 1927 ГОД НА ЖУРНАЛ

„ПРОСВЕЩЕНИЕ НА ТРАНСПОРТЕ“

(Выходит ежемесячно).

Шестой год издания. **Ответ. редактор В. Ледовский.**

Журнал выходит при сотрудничестве лучших методистов Москвы, Ленинграда и Харькова и при активном участии массового учительства. Будучи необходимым для каждого транспортного работника просвещения, журнал представляет несомненный интерес и для учительства школ Губоно, т. к. трактовка „Просвещением на транспорте“ педагогических вопросов на базе окружающего школу производства применима не только к транспортной школе, но и к школе, находящейся в ином производственном окружении.

УСЛОВИЯ ПОДПИСКИ:

Общая подписка	Для трансп. органов просвещения и для всех просвещенцев:
На 1 год — 9 руб.	7 руб.
„ 6 мес. — 5 „	4 „
„ 3 „ — 3 „	2 руб. 20 коп.
„ 1 „ — 1 „	— — 75 „

Цена отдельного № 1 руб.

ДОПУСКАЕТСЯ РАССРОЧКА ПРИ ПОДПИСКЕ НА 1 ГОД

4 руб. при подписке
2 „ 50 коп. — 1 мая,
2 „ 50 „ — 1 августа.

ПРОДОЛЖАЕТСЯ ПОДПИСКА НА 1927 ГОД НА ЖУРНАЛ

„БЮЛЛЕТЕНЬ ЦУТРАНПРОСА“

(Еженедельное издание).

4-й год издания.

УСЛОВИЯ ПОДПИСКИ:

На 1 год — 6 руб., на 6 мес. — 3 руб. 50 коп.

Розничная цена — 15 коп.

ПОДПИСКА ПРИНИМАЕТСЯ: в Торговом Отделе „Транспечати“, Б. Лубянка, 15, в книжном магазине „Транспечать“ — Никольская, 17/19 и во всех агентствах и магазинах „Транспечати“ на местах и во всех киосках „Контрагентства Печати“.

и даст должный отпор международным бандитам, посягающим своими кровавыми руками задушить первое в мире Советское государство.

Мы обращаемся к нашему правительству с тем, чтобы оно со всею решимостью потребовало бы от польского правительства не только полного расследования этого гнусного преступления и достойного наказания виновных, но и определенных гарантий, обеспечивающих в полной мере нормальные условия работы нашего представительства в Польше и ставящих наш СССР в положение полноправного государства.

Долой мировых бандитов, посягающих на страну Советов!

Долой английское, „твердолобое" правительство, врагов мирового пролетариата, душителей китайской революции!

К ответу польское правительство, допустившее неслыханное злодеяние в отношении страны Советов.

Пролетарии, крестьяне, трудящиеся, красные просвещенцы, будьте наготове для защиты своих завоеваний и свободы и со всей решимостью разрушить козни мировой реакции против СССР!

Да здравствует мировая революция!

Да здравствует Коминтерн, вождь мировой революции!

Да здравствует революционные рабочие массы, которые в нужный момент дадут должный отпор мировой реакции!

XIII ВСЕРОССИЙСКИЙ СЪЕЗД СОВЕТОВ

XIII Всероссийский съезд советов об общем состоянии народного просвещения в РСФСР

(Постановление по докладу т. А. В. Луначарского)

Заслушав доклад народного комиссара просвещения РСФСР т. Луначарского об общем состоянии народного просвещения в РСФСР, XIII Всероссийский съезд советов, одобряя деятельность Народного комиссариата просвещения РСФСР, постановляет принять следующую резолюцию.

Октябрьская революция, поставив перед трудящимися массами страны огромные задачи социалистического строительства, открыла вместе с тем широчайшие возможности в деле поднятия культурного уровня населения, прежде обреченного в основной своей массе низвергнутым строем на невежество.

Быстрое и всестороннее развитие дела народного просвещения, начиная с ликвидации неграмотности и начальной школы и продолжая всеми видами образования, до высшего включительно, является одним из основных условий дальнейшего поднятия политического уровня и общественной активности рабочих и крестьянских масс и вместе с тем роста их трудовой квалификации. Такое развитие является необходимой предпосылкой для поднятия хозяйства на более высокий технический уровень и для развертывания всестороннего социалистического хозяйственного и культурного строительства.

Дальнейший культурный рост самого пролетариата, распространение просвещения в крестьянских массах, подготовка будущих поколений к предстоящей им роли, — все это представляет собой одну из самых важных и широких задач, стоящих перед нашей страной.

Съезд советов констатирует значительные достижения во всех областях народного просвещения, а равным образом весьма существенное продвижение вперед в области научной работы и приближение ее к потребностям страны.

Съезд советов с удовлетворением отмечает постоянный и значительный рост ассигнований на народное просвещение как по государственному бюджету РСФСР, так и по местным бюджетам. Однако все же необходимо отметить, что общий уровень народного образования далеко не поднят на степень, соответствующую задачам интенсивной индустриализации и подъема к социализму. Необходимо принять все меры к осуществлению плана всеобщего обучения в намеченный срок, к улучшению всех видов школ повышенного типа, к улучшению работы вузов и квалификации выпускаемых ими специалистов, к созданию нормальных условий для научной мысли и т. д.

Съезд советов признает необходимым в дальнейшем обеспечить такое отражение в местном и государственном бюджетах потребностей народного просвещения, которое соответствовало бы значению последнего, как необходимой предпосылки успешного развития индустриализации.

Съезд советов одобряет решения правительства о включении в общий план индустриализации страны также и плана развития народного просвещения в целом.

I. Социальное воспитание

1. В области социального воспитания Съезд советов с удовлетворением отмечает значительное развитие начального образования в стране. Выросшая на почве хозяйственного роста общественно-политическая активность народных масс отразилась в области народного образования значительным развитием начальной школы, обслуживающей ныне детей в среднем по всей РСФСР на 40% больше, чем в дореволюционное время.

Съезд советов, считаясь с тем фактом, что все здание культуры покоится на базе расширения массового просвещения, признает, что особенное внимание должно быть уделено задаче введения всеобщего начального обучения в стране. То обстоятельство, что темп развертывания сети начальных школ за последние два года в три раза превысил плановые расчеты, говорит о быстром росте потребностей населения в грамотности и требует, чтобы государство интенсивно шло навстречу этой потребности.

2. Необходимый количественный рост сети школ должен сопровождаться также повышением качества школьной работы. Съезд советов отмечает, что за последние годы начальная школа качественно поднялась. Она более связана теперь с окружающей культурно-хозяйственной жизнью, лучше согласует каждый шаг учения с каким-либо практически полезным делом, лучше организует детей, более четко проводит те новые программы и методы, которые направлены к подготовке сознательного и активного гражданина Советской страны. Съезд советов предлагает Народному комиссариату просвещения РСФСР и народным комиссариатам просвещения автономных республик продолжать работу в этом направлении.

Для того чтобы обеспечить количественный и качественный рост сети начальных школ, Съезд советов предлагает:

а) особенное внимание уделять школьному строительству, усилению денежных школьных строительных фондов и урегулированию бесплатного отпуска древесины для постройки школ; во всех сколько-нибудь значительных планах по капитальному жилищному строительству обязательно учитывать задачи постройки школ, отвечающих как педагогическим, так и санитарно-гигиеническим требованиям, распространяя это правило и на строительство, связанное с переселением и расселением;

б) систематически повышать нормы учебных и хозяйственных расходов на улучшение школы;

в) поручить Народному комиссариату просвещения в возможно короткий срок установить твердый список учебников для различных годов обучения школы всех типов;

г) констатируя большой процент второгодников, Съезд советов поручает правительству провести все необходимые мероприятия для всемерного ослабления этого явления на местах;

д) обратить внимание на поднятие народного образования в деревне, все еще сильно отстающей и в этом отношении от города.

3. Роль школ повышенного типа значительно поднялась в связи с ростом материального благосостояния народных масс и с увеличением потребности в работниках средней и низшей квалификации в обслуживающих областях труда. Между тем Съезд советов констатирует, что состояние школ повышенного типа еще чрезвычайно тяжелое. Съезд советов предлагает поэтому Народному комиссариату просвещения РСФСР и народным комиссариатам просвещения автономных республик в отношении школ повышенного типа взять решительный курс на улучшение качества их работы.

Учитывая, что только небольшая часть оканчивающих школы повышенного типа сможет продолжать свое образование, Съезд советов одобряет курс народных комиссариатов просвещения на вооружение учащихся школ II ступени известным элементарным запасом практических знаний. Особенное внимание должно быть уделено школе крестьянской молодежи, занявшей уже значительное место в строительстве кооперативной и культурно-хозяйственной жизни новой деревни, и проведению постепенных преобразований всех деревенских школ-семилеток и школ II ступени в школы крестьянской молодежи, а равно и делу организации фабрично-заводских семилеток, на базе которых строится фабрично-заводское ученичество и которые, следовательно, содействуют разрешению одной из важнейших проблем индустриализации страны — воспроизводству квалифицированной рабочей силы. Съезд советов, признавая необходимым улучшение социального состава школ повышенного типа, считает необходимым ввести практику стипендиального обеспечения из государственных и местных средств для беднейших детей в школах повышенного типа и в особенности в школах крестьянской молодежи, фабрично-заводских семилетках и школах II ступени с педагогическим уклоном.

4. Необходимость всемерного развития дошкольного воспитания диктуется двумя обстоятельствами: с одной стороны, ростом активности трудящейся женщины, которая в дошкольном учреждении видит наиболее действительный путь к своему раскрепощению, и, с другой стороны, интересами всего школьного дела, которое в дошкольном учреждении приобретает наиболее прочную базу для повышения продуктивности своей работы. Съезд советов предлагает поэтому усилить внимание к дошкольному воспитанию и увеличить ассигнования на эту цель, привлекая общественный интерес к этому делу и содействуя притоку средств от самого населения и от общественных организаций.

5. Съезд советов констатирует, что в результате усилий государственных органов и всей советской общественности массовая детская беспризорность постепенно изживается, но однако требует и теперь самых энергичных усилий в борьбе против этого общественного зла. В то же время Съезд советов отмечает, что хозяйственный подъем позволяет ныне поставить перед страной задачу полной ликвидации детской беспризорности, а также задачу создания условий, которые препятствовали бы ее дальнейшему возникновению.

Съезд советов, одобряя мероприятия правительства в этой области, предлагает в дальнейшем неуклонно вести борьбу с детской беспризорностью, усиливая плановое начало в этом деле и широко привлекая к нему содействие местной власти и общественных организаций.

6. Дальнейший рост продуктивности и повышение качества работы школ, просветительных и воспитательных учреждений неразрывно связаны с необходимостью улучшения материального положения просвещенцев. Подтверждая все принятые раньше решения об улучшении материального и правового положения учительства, Съезд советов предлагает правительству впредь усилить в сравнении с прежними годами рост заработной платы учителя и разработать для этого ряд соответственных мероприятий, вводя с 1927/28 г. периодические прибавки за выслугу лет и расширяя пенсионное обеспечение просвещенцев.

Отмечая значительное улучшение как бытовых, так и других условий работы учительства, Съезд советов решительно указывает на необ-

ходимость самого заботливого отношения к обеспечению действительно нормальных условий работы учительства.

Съезд советов обязывает соответствующие советские органы привлекать к строгой ответственности тех, кто своими незаконными требованиями умаляет общественную роль учителя и мешает его педагогической деятельности.

Съезд советов, придавая большое значение широко развернувшейся работе народных комиссариатов просвещения по повышению квалификации учительства, предлагает обратить особое внимание на рост квалификации учительства в области техники преподавания и общеполитической подготовленности, а также на усиление помощи его самообразовательной работе.

II. Политико-просветительная работа

Потребности роста общего образования в стране никоим образом не должны заслонять необходимость интенсивного политического просвещения масс, ибо поднятие политической сознательности трудящихся масс является наряду с подъемом общего культурного уровня небходимым условием социалистического строительства.

1. Учитывая громадную тягу взрослого рабочего и крестьянского населения к получению систематических знаний, Съезд советов считает необходимым усиленное развитие и укрепление сети школ для взрослых всех типов (ликпунктов, школ для малограмотных, вечерних рабочих и крестьянских курсов, школ повышенного типа, рабочих университетов).

2. Съезд советов констатирует, что изба-читальня заняла прочное, определенное место в культурно-политической жизни современной деревни. Однако материальная обеспеченность этого учреждения, в частности заработная плата работников в нем, продолжает оставаться крайне низкой. Съезд советов предлагает местным органам власти взять линию уравнения ставки избача со ставкой учителя школы I ступени.

Съезд советов обращает также внимание местных органов власти на необходимость отпуска средств на ремонт и оборудование зданий изб-читален.

3. В связи с быстро растущим спросом населения на новую книгу и чрезвычайной незначительностью имеющегося пополнения библиотек Съезд советов считает необходимым усиление средств, отпускаемых на библиотечное дело, и принятие решительных мер к удешевлению книг для массового читателя. Особенно следует обратить внимание на снабжение книгами детских библиотек и на издание научно-популярных книг, доступных по форме и содержанию самым широким массам читателей.

4. Констатируя, с одной стороны, рост потребности городских и деревенских трудящихся масс во всех видах искусства (кино, театр, музыка, изобразительные искусства), а с другой стороны, постепенное повышение в искусстве социальной содержательности и общественно-воспитательных элементов, Съезд советов предлагает народным комиссариатам просвещения озаботиться о дальнейшем росте советских революционных элементов в искусстве, а также о большей доступности разных форм искусства трудящимся массам города и деревни, притом особое внимание должно быть обращено на продвижение кино в деревню, в особенности в национальных государственных объединениях.

III. Профессиональное образование

1. Профессиональное образование наиболее тесно примыкает к задачам индустриализации и должно наряду с начальным образованием привлекать особое внимание государства и общества.

Отмечая прежде всего важнейшее значение деятельности вузов, на которые возложена задача подготовки высококвалифицированных специалистов для всех сторон строительства, Съезд советов считает, что постановка преподавания в них должна быть тщательно приноровлена к потребностям жизни. На первом плане должна здесь стоять ориентировка на связь хозяйственных и технических вузов с производством. Количество и качество выпускаемых молодых специалистов должны определяться запросами соответствующих хозяйственных наркоматов и Госплана, теоретическое образование должно опираться на серьезную практическую подготовку в самом производстве, и все работы вузов должны согласовываться с основными задачами индустриализации страны.

Съезд советов, констатируя значительные достижения в деле вовлечения в высшие учебные заведения рабочих, крестьян и их детей, признает необходимым принять меры к дальнейшему расширению доступа в вузы рабочей и крестьянской молодежи. Съезд советов вместе с тем признает, что задача подготовки высококвалифицированных специалистов для перестраивающегося на социалистических началах хозяйства Советской страны требует, чтобы в высшую школу поступали достаточно подготовленные в учебно-образовательном отношении граждане. Съезд советов обращает внимание народных комиссариатов просвещения на необходимость принятия самых энергичных мер к повышению уровня подготовки оканчивающих школы II ступени, рабфаки и другие учебные заведения, являющиеся подступами к высшей школе.

Съезд советов признает, что, несмотря на неуклонный рост бюджета высшего образования, средства, отпускаемые на содержание профессорско-преподавательского персонала, на научно-исследовательскую деятельность, на хозяйственные и учебные нужды вузов, наконец на поддержку рабоче-крестьянского студенчества, все еще далеки от уровня, обеспечивающего нормальный ход работы вузов. Поэтому улучшение материального положения вузов, учащихся, преподавателей, научных работников и работников технических является одной из важнейших задач в постановке народного образования.

2. Съезд советов подчеркивает большое значение рабочих факультетов в деле вовлечения в вузы рабочих и крестьян. Народным комиссариатам просвещения предлагается принять меры к дальнейшему улучшению постановки учебного дела на рабочих факультетах, к развертыванию сети вечерних рабфаков и к обеспечению рабфаками культурно слабых и особенно восточных народов.

3. Съезд советов отмечает громадное значение массового профобразования для социалистического строительства нашей страны. Съезд советов констатирует, что за последний год достигнуты в этом отношении существенные результаты, и считает необходимым для дальнейшего улучшения массового профессионального образования обеспечение учебных заведений необходимым оборудованием, ремонт и восстановление их зданий и лучшую подготовку поступающих в профессиональные учебные заведения. Народным комиссариатам просвещения предлагается принять все необходимые в указанном направлении меры.

4. Признавая школу фабрично-заводского ученичества одной из основных форм подготовки квалифицированной рабочей силы и отмечая значительные достижения, имеющиеся у этого типа учебных заведений, Съезд советов обращает внимание народных комиссариатов просвещения и Высшего совета народного хозяйства на необходимость дальнейших улучшений в постановке дела:

а) охвата школами фабрично-заводского ученичества всей брони учеников промышленности;

б) повышения уровня общеобразовательной подготовки поступающих в школы фабрично-заводского ученичества в целях разгрузки учебных планов этих школ;

в) более целесообразного использования труда учащихся при выполнении производственных заданий.

5. Съезд советов констатирует, что втечение последних лет замечается систематическое сокращение сети низших профшкол, имеющих своей задачей подготовку квалифицированных рабочих для кустарной, мелкой и средней промышленности, обслуживающих преимущественно местные нужды. Считая такое положение совершенно недопустимым и грозящим большими опасностями делу восстановления хозяйства страны, Съезд советов вменяет в обязанность всем местным органам власти, по бюджету коих содержатся означенные учреждения, не допускать ни в коем случае дальнейшего сокращения сети низших профшкол и стремиться к постепенному расширению этой сети, имея приэтом в особенности в виду новые потребности деревни в трактористах, электромонтерах и т. п.

6. Констатируя, что в чрезвычайно тяжелом положении продолжает оставаться дело подготовки педагогического персонала и что этим может быть затруднено решение громадной задачи введения всеобщего обучения в нашей стране в кратчайший срок, Съезд советов предлагает правительству обратить особое внимание на педагогические техникумы и педагогические вузы как в смысле значительного улучшения их учебного оборудования, ремонта и восстановления зданий, так и в смысле организации в этих учебных заведениях учебного дела. В целях обеспечения всеобщего обучения педагогическим персоналом Съезд советов признает необходимым развертывать сеть педагогических техникумов в связи с планом всеобщего обучения, уделяя особое внимание развертыванию этой сети в культурно отсталых частях РСФСР.

IV. Наука

В области деятельности научных учреждений Съезд советов, учитывая обширные задачи, которые стоят перед страной в связи с социалистическим строительством, и отмечая малую исследованность естественных производительных сил страны, признает исключительно важное значение в настоящий момент научно-исследовательской работы учреждений Народного комиссариата просвещения.

1. Съезд советов признает правильной основную линию Народного комиссариата просвещения в отношении общего направления научных исследований и поручает ему в дальнейшем как можно теснее увязывать основную массу научно-исследовательских работ с повседневными нуждами хозяйства страны и перспективами социалистического строительства.

Вместе с тем Съезд советов отмечает, что и хозяйственные предприятия республики обеспечат себе скорейшее развитие лишь при тесной увязке с научно-исследовательскими учреждениями и их работой.

Чтобы обеспечить в дальнейшем нормальное развитие научных исследований учреждений народных комиссариатов просвещения и внести во всю научную работу элементы плановости и вместе с тем, чтобы усилить использование результатов этих исследований в повседневной работе всех наркоматов и хозяйственных органов республики, Съезд советов поручает Совету народных комиссаров РСФСР:

а) усилить плановую увязку работ научно-исследовательских учреждений всех наркоматов, устраняя этим излишний параллелизм;

б) выработать меры по непосредственной деловой увязке наркоматов и хозорганов с научно-исследовательскими учреждениями Народного комиссариата просвещения;

в) принять меры к тому, чтобы результаты научных обследований как можно скорее становились достоянием тех мест, которые были обследованы;

г) принять меры к укреплению материальной базы научно-исследовательских учреждений Народного комиссариата просвещения, к улучшению материального положения научных работников и к облегчению издания их трудов;

д) усилить популяризационную деятельность научных учреждений для своевременной информации как непосредственно широких масс рабочих и крестьян, так и различных категорий работников на местах (учителей, агрономов и др.) о всех научных достижениях.

2. Съезд советов считает задачей первостепенного значения надлежащий подбор и правильную подготовку новых научных работников. Необходимы увеличение числа аспирантов и улучшение их положения. В то же время должна быть всемерно облегчена подготовка к научной деятельности представителям рабоче-крестьянской молодежи, проявившим желание и способности к этого рода работе.

Особое внимание должно быть обращено на подготовку научных работников из среды национальных меньшинств.

3. Придавая большое значение краеведческой работе, как форме вовлечения в научно-исследовательскую работу широких кругов трудящихся, Съезд советов обращает внимание центральных исполнительных комитетов автономных республик, краевых, областных и губернских исполнительных комитетов на необходимость усилить содействие органам краеведения и шире использовать в деле строительства края их работу.

V. Об особых задачах просвещения в автономных республиках среди нацменьшинств

Съезд советов с удовлетворением констатирует успехи в области культурного подъема национальностей, как имеющих в пределах РСФСР свои автономные государственные объединения, так и находящихся вне этих объединений. Задача усиления культурного роста культурно осталых национальностей в целях возможно скорейшего уравнения их в культурном отношении с передовыми национальностями нашей страны уже находит отражение во всем плане народного просвещения и в целом ряде соответствующих мероприятий. Для ряда национальностей, не имевших до сего времени никакой письменности, таковая теперь создана, хотя и в форме первоначальной учебной литературы.

1. Отмечая несомненные достижения в деле развертывания сети массового начального образования среди этих национальностей, необходимо констатировать, что учреждения, обслуживающие их, все же качественно поставлены слабее, нежели в других, более передовых частях РСФСР, и что процент охвата детей школьного возраста среди этих национальностей продолжает сильно отставать от общего процента охвата детей этого возраста по РСФСР; Съезд советов признает необходимым усиление развертывания национальной сети школ не только путем дальнейшего перевода на национальные языки уже существующих школ русского языка, но и путем строительства новых школ, а в кочевых и полукочевых районах также и школ-интернатов.

2. Для подготовки столь необходимых национальностям нерусского языка культурных работников необходимо усилить следующие мероприятия:

а) развитие сети национальных школ повышенного типа;

б) развитие национальной школьной сети всех видов низшего и среднего профессионального образования в связи с потребностями каждого отдельного района;

в) обеспечение доступа молодежи из национальностей нерусского языка в вузы и рабфаки;

г) усиление издательской работы на национальных языках и оказание особого содействия местным обществам научного характера.

3. Съезд советов отмечает необходимость усиления работы по ликвидации неграмотности среди национальностей нерусского языка.

4. Съезд советов отмечает, что значение политпросветительной работы среди национальностей нерусского языка недостаточно оценивается на местах. Необходима энергичная работа в этом направлении, в частности окончательная установка плана перевода национальных политпросветительных учреждений на язык соответственных национальных меньшинств.

5. Для скорейшего разрешения означенных выше задач Съезд советов считает необходимым и в дальнейшем продолжить оказание по государственному бюджету помощи автономным республикам и автономным областям.

VI

Главнейшим условием дальнейшего культурного роста страны и успехов в деле народного просвещения является помощь этому делу со стороны всего населения. XIII Всероссийский съезд советов призывает трудящихся — рабочих, крестьян и советскую интеллигенцию — проявить в этом отношении энергичную инициативу. Как общественные организации, так и каждый советский гражданин лично должен активно содействовать развитию народного образования в стране, как можно ближе подходя к работе отдельных учреждений — дошкольных, школьных, политпросветительных, профессионально-технических, используя для этого существующие уже организации (комитеты содействия и т. п.), укрепляя их, содействуя органам народного просвещения и контролируя таковые. Профессиональные союзы, кооперация и в особенности местные советы и их секции должны проявлять особенное внимание к делу народного просвещения.

Только широчайшая активность масс в состоянии при все еще недостаточных ресурсах нашего бюджета с достаточной быстротой двигать вперед дело советской культуры, как основное условие строительства социалистического общества.

Председатель XIII Всероссийского
Съезда советов М. Калинин.

Секретарь XIII Всероссийского
Съезда советов А. Киселев.

Москва, 16 апреля 1927 г.

Состояние народного просвещения в РСФСР

(Доклад А. В. Луначарского)

(Окончание) [1]

Профессионально-техническое образование

Теперь позвольте, товарищи, чтобы не затягивать моего доклада, перейти к образованию профтехническому. Нет никакого сомнения, что профтехническое образование, рядом с общим образованием, имеет огромное значение. Индустриализация в особенности опирается на профтехническое образование, на образование, которое непосредственно дает специалистов разного рода государственной и общественной работы. Я начну с массового профтехнического образования. Укажу на то, что наше низшее профессионально-техническое образование страдает; количество школ низшего порядка убывает. Нет никакого сомнения, что на местах, в деревнях и селах, мелких городах и т. д., убывает количество полезных кустарных мастеровых, как, например, кузнецов, шорников, колесников, столяров и т. д., нужных до чрезвычайности крестьянскому хозяйству. Ученичество у нас, пока что, не стоит на совершенно правильных рельсах, недаром первая речь, которая была произнесена после доклада правительства здесь, касалась того, что побаиваемся, дескать, брать иной раз ученика, „как бы не приняли за батрачка“. Кроме того, подготовка из-под руки мастера не может все же заменить правильной постановки в хорошо поставленной „ремесленной“ школе, не такой отвратительной, конечно, как в довоенное время. А эта мелкая школа, которая производит мастера разного рода поделок, находясь целиком на местном бюджете, совершенно никем по-настоящему не охраняется. Количество школ из года в год тает. Мы во всех докладах, которые делаем, об этом говорим, и нужно сказать, что Президиум ВЦИК поддерживает нас и посылает иногда соответствующие циркуляры. Мне сегодня несколько компетентных товарищей говорили: а может быть, вы напрасно бьетесь, как рыба об лед, может быть, жизнь не требует таких людей? Трудно допустить, чтобы такие люди были не нужны, трудно допустить, но почему-то дело не находится у нас в авантаже.

Лучше дело идет с профессиональными школами более повышенного типа, где мы такого прорыва не имеем. Мы имеем таких школ 250 с общим количеством учащихся в 28 тысяч. Это дело подлежит развитию, и здесь нет таких катастрофических явлений.

В отношении общего положения нашего массового профессионального образования можно было бы указать на целый ряд тяжелых изъянов, на которых я останавливаться не буду, сказав просто, что мы по этому поводу сделали обширный доклад в Совнаркоме. Совнарком вынес постановление, в котором он предписал нам разработать план мероприятий, которые могут массовое профессиональное образование поставить на ноги. Туда входят: улучшение оборудования, план ремонта зданий и т. д. Мы должны были этот план представить к 1 апреля. В настоящее время он внесен уже нами в Госплан, так что от Съезда требуется только инициативу Совнаркома поддержать и подчеркнуть важность этого дела.

[1] См. „Нар. прос.“, № 5.

Теперь над школами этого типа у нас имеется большая система техникумов. Техникумы — это разнородные учебные заведения, имеющие целый ряд направлений (сюда входят и техникумы индустриального порядка, и сельскохозяйственные, и педагогические, медицинские и т. д.), которые готовят специалистов средней квалификации. Я не буду в этом моем докладе касаться тех споров, которые у нас часто возникают относительно количества специалистов высшего порядка, нам необходимых, и количества специалистов средних. Что специалисты средние нам нужны, об этом, конечно, спорить никто не будет [1].

Общее положение по техникумам нельзя назвать благополучным. Здесь мы имеем еще меньшее количество стипендий для студенчества, еще худшие условия работы для преподавателей, чем в вузах, о которых я буду специально говорить. С этой точки зрения мы нуждаемся в большей работе. Я специально останавливался и сейчас подчеркну еще раз, что особенно тяжело обстоит дело с техникумами педагогическими. На них лежит обязанность дать значительное количество учителей для введения всеобщего образования, а расширение этой сети при нынешней слабости ее является нелегким делом.

Вузы

Огромную важность представляет работа в области вузов. Вы сами представляете себе, какая важная задача стоит перед нами. Здесь вырабатывается командный состав — не состав, который посягнул бы командовать над массами, — а тот командный состав, который должен представлять собою штаб и квалифицированных слуг этих масс в огромной творческой работе, которая перед нами стоит. От качества этого состава зависит в значительной мере весь успех дела нашей индустриализации и нашей экономической борьбы с врагом — с буржуазными странами. Здесь под качеством разумеются, прежде всего, высокая сознательность и революционность. Мы вступили на путь пролетаризации наших учебных заведений и добились того, что 51% студентов — это рабочие и дети рабочих, крестьяне и дети крестьян, а остальные являются более или менее приличными по своему составу, примыкающими к нам группами трудовой интеллигенции. В этом отношении мы стараемся вести такую линию, чтобы выработать рабоче-крестьянскую интеллигенцию, преданную рабоче-крестьянским массам, не оторвавшуюся от этой массы, пронизанную нашим социальным сознанием и которая с энтузиазмом готовится принять участие в той грандиозной работе, которую мы называем индустриализацией и социалистическим строительством. Это — одна сторона дела.

Рядом с этим, однако, необходимо, чтобы это были люди с высокой технической квалификацией, чтобы они владели суммой теоретических знаний, которая не ставила бы их ниже западно-европейских конкурентов, и чтобы эти знания опирались у них на сочную жизненную практику, чтобы это не были „книгочеи“, а были бы люди, которые нюхали настоящий порох работы. Для этого нам нужно лучше поставить преподавание в вузах и практическую работу студентов в различных отраслях промышленности, сельского хозяйства, медицины и других областях, в которых они будут потом работать.

Это сами по себе большие задачи, они беспрестанно волнуют Наркомпрос, и мы стараемся разрешить их. Мы шли по линии социального подбора нашего студенчества. Нам здесь удалось добиться большого

[1] Данные относительно техникумов имеются в тех книжках, которые розданы делегатам. Там отмечено и количество техникумов, которые мы содержим на государственный счет, и количество техникумов, содержимых на местный счет.

результата. В последнее время мы встревожились, что, может быть, мы даем в вузы такой материал, таких людей, которым трудно следить за вузовским преподаванием, которые недостаточно подкованы и, вследствие этого, могут оказаться балластом для этого вуза — или застрять в нем, или уйти из него, или выйти из вуза без достаточных знаний. Уровень подготовленности наших студентов, во всяком случае, не абсолютно удовлетворителен и заставляет высказывать некоторые опасения. Мы ввели в прошлом году определенную проверку для рабфаковцев, для второй ступени, для всех приходящих к нам со стороны. Профобр установил тот минимум знаний, без которых в вуз входить нельзя. Как показала проверка, подготовленность у нас неважная. Нам нужно позаботиться о том, чтобы доступы к вузам были укреплены. Эта проверка, давши необходимый контингент студентов, лучших по своей подготовке, чем в прошлом году, чуточку снизила рабоче-крестьянский уровень. Товарищи, рабоче-крестьянская молодежь, с которой мне приходилось встречаться в Москве и в разных местах России, тревожно задавала вопрос: „Что же это вы, вступили теперь на путь академической квалификации? Теперь прощай пролетаризация, стремление открыть как можно шире двери для пролетариата, прощай особо снисходительное отношение представителям отсталых национальных меньшинств! Все пойдет на смарку. Нужны теперь хорошо подготовленные студенты, — и только“. Такую точку зрения мы никогда не отстаивали. Мы примем меры к тому, чтобы ни в коем случае процент рабочих и крестьян не снижать. Мы наши рабфаки сейчас постараемся подтянуть, быть может, даже войдем в Совнарком с предложением дать им 4-й год, для того, чтобы этот главный канал, через который проходят именно рабочие-студенты, усилить. Мы будем всегда давать преимущество при прочих равных условиях своему человеку — рабочему и крестьянину. Мы добьемся общим повышением подготовки того, что наши студенты не окажутся ниже требований, предъявляемых вузом. Но отказаться от этих требований под предлогом того, что тогда будет меньше рабочих и крестьян, мы не можем. Жизнь хозяйства, заграничный конкурент требуют этого железным голосом: „Дай такого спеца, который свое дело будет хорошо делать!“ Поэтому мы будем всемерно поднимать квалификацию наших рабочих и крестьян, национальных меньшинств, но требований, которые предъявляются при вступлении в высшие учебные заведения, мы не снизим.

До сих пор после военной разрухи мы имеем еще чрезвычайно слабое оборудование наших учебных заведений, очень скверное положение зданий. Мы имеем пока очень мало ассигнований на их хозяйственные обороты. Мы имеем мало ассигнований на научно-исследовательскую работу. Мы имеем пока чрезвычайно ничтожное вознаграждение для наших ученых, работающих в вузах, настолько ничтожное, что оно равно $^1/_4$, $^1/_5$ того, что зарабатывали учителя в прежнее время. Здесь, стало быть, тоже должны быть сделаны дополнительные затраты, которые прямо вытекают, как долг, из этого основного положения.

Наконец, еще последнее о вузах. Я хочу сказать, что нужно наши вузы притереть самым точным и тщательным образом к требованиям хозяйства. Сколько, каких спецов подготовлять, какую им давать практику по указанию соответствующего хозяйственного наркомата? Само собой разумеется, это должно быть точно уяснено. Пока очень часто хозорганы таких указаний дать не могут. Необходимо, чтобы хозяйственные органы, наркоматы смотрели на Главпрофобр и на вузы, как на нечто совершенно родное. Это их завтрашний день. Мы, разумеется, со своей стороны, согласно указаниям правительства, самым широким образом идем на то, чтобы установить здесь такое взаимодействие, чтобы

мы в Наркомпросе работали действительно, так сказать, по заказам хозяйственников, при постоянном их контроле и наблюдении, не сюрпризом давая внезапно такое-то количество и такого-то качества, на которое они не рассчитывали, а действуя как часть одного аппарата, одного целого, общая цель которого — индустриализация.

Политико-просветительная работа

В последнее время мы наблюдаем несколько печальную картину некоторого как будто бы снижения интереса к политпросветработе. Эта работа, которая начинается с ликвидации неграмотности, борьбы с темнотой среди взрослых, продолжается избами-читальнями, включая в себя клубы и библиотеки, которые во всей нашей работе никоим образом не должны быть затерты и поставлены на второй план.

Конечно, население сейчас так рвется к школе, в такой огромной мере интересуется достичь поскорее общей грамотности, что часто говорит так: дайте поскорее школу, а изба-читальня, ликпункт — это вещи, которые могут подождать. Совершенно неверно. Взрослые строят наше хозяйство сегодня и будут строить завтра. Мы не можем на детей уповать и в настоящее время остаться неграмотной страной, каковой являемся. Это немыслимо. Мы должны продолжать борьбу за элементарную грамотность, за общее развитие политического кругозора, сознательность и самообразование среди взрослых. С этой точки зрения мы должны призвать население понять, что работа Главполитпросвета и его органов столь же важна, как работа по начальному образованию.

Ликвидация неграмотности

IX Съезд Советов дал, как вы знаете, директиву: к 10-й годовщине революции ликвидировать неграмотность. Произведена была большая работа в этом смысле. Мы имеем 31 144 ликпунктов, 3 127 школ для малограмотных и т. д. На 1927 г. предположено открыть 26.060 ликпунктов, 330 школ для малограмотных, но, тем не менее, выполнить нашу задачу к десятилетию мы, конечно, не можем, это уже совершенно ясно. Приблизительно, в круглых числах, миллионов пять мы грамоте обучили, а миллионов семь остается обучить. Но это не будет очень большой бедой, если мы во-время спохватимся, если не будет снижен интерес к этому делу. Нужно сказать, что снижение интереса к ликвидации неграмотности несомненно есть и происходит от ряда важных причин. Я укажу только самые важные из них. Первая — ликвидация неграмотности предполагалась для лиц с возраста после 18 лет, но у нас оказалось огромное количество неграмотных до 18 лет. Эта неграмотная молодежь, у которой вся жизнь впереди и которая жаждет учиться, бросается в ликпункты, а когда появляется там молодежь, бородачи часто уходят оттуда: что же, говорит, я буду со своим сыном сидеть и вместе грамоте обучаться? Мы сейчас начинаем это разграничивать, отводить в одно русло работу среди переростков, подростков, не прошедших школы,— это важная задача,— и отдельно продолжать вести работу с возрастом от 18 до 40 лет. Вторая причина — очень часто крестьяне задают такой вопрос: что же это такое, школ у нас нет, или они и половины детей не обнимают,— половина детей бегает по улицам, а ты меня, пожилого человека или пожилую женщину, тащишь в ликпункт учиться, ты научи сперва мою Лизку или Петьку и тогда меня учи! Мне нарком по просвещению Татреспублики говорил, что есть места, где ликпункты есть, а школы нет. Может быть, говорит, хотя одногодичную школу

там завести, а то мои одноплеменники говорят: это безобразие, что ты старых учишь, а молодых нет. Стало быть, недостаточность школьной сети била по настроению населения в отношении ликвидации неграмотности. Наконец, так как ликвидация эта производилась с малыми средствами, то получился большой рецидив неграмотности. Грамоте он научится, газет не получает, книг у него нет, особой надобности к грамоте не оказалось, и он все забыл. Школами для малограмотных его далеко не во всех 100% подцепляют, и большой процент оказывается вновь неграмотных. Тогда следующие говорят: что же, учился такой-то, ничему не научился, и я не хочу.

Таковы важные причины, которые бьют по нашей ликвидации неграмотности, замедляют ее темп, заставляют людей с мест, вплоть до заведующих губоно, говорить: „ну, это такое место, на котором бьешься, бьешься, и никакого настоящего толка не добьешься“. Это совершенно неверно, и Совнарком прав, когда он, по докладу Наркомпроса, принял ряд постановлений, устанавливающих новые, более далекие сроки, более рационально подходя и указывая, что в первую очередь нужно изгонять неграмотность из тех мест, где вся культурная жизнь, торгово-промышленная и другая, дает подкладку для этой грамотности, заставляет научившегося грамоте крестьянина пустить эти знания в оборот и замедлять работу в таких местах, где глушь, и грамотность остается висящей в воздухе, не применяется и поэтому забывается. Соответствующее постановление Совнаркома имеется, и мы рассчитываем, что Съезд Советов станет на эту же точку зрения и, не гоняясь за чрезмерно большими успехами (мы теперь, ясно, должны быть несколько скромнее в этом отношении, чем были до сих пор), подчеркнет, что ликвидация неграмотности взрослых остается все же задачей чрезвычайной важности.

Изба-читальня

Недавно как раз здесь, в Москве, состоялся всероссийский съезд избачей, и я в первый раз мог видеть в большом количестве собрание этих людей, которые произвели на меня чрезвычайно благоприятное впечатление. Несомненно, эти избачи, которые были избраны, — избираются, конечно, лучшие представители, — представляют собой группу очень сознательных, очень энергичных и преданных делу людей. Изба-читальня, как она задумана правительством, представляет собой замечательную организацию культурного центра в деревне. Мы предполагаем, что она есть и читальня в собственном смысле слова, что там крестьянин получит юридические указания, когда ему окажется нужным, что сюда потянутся со своей работой и партийная организация и комсомольская ячейка, что здесь будут давать свои разъяснения и агроном, и врач, и учитель здесь поможет, что и местная кооперация и крестьянский комитет содействия — все это сойдется вокруг избы-читальни для того, чтобы сделать из нее настоящий крестьянский культурный центр, куда крестьянин может притти почти за всякой своей надобностью, по своим культурным запросам. Изба-читальня, по нашему мнению, должна стать источником художественного просвещения. Здесь могут устраиваться те посильные концерты, чтения, деревенские спектакли, в которых проявляется культурная потребность населения. Это выполняется, но это выполняется медленно, потому что избач имеет так называемую мимолетность стажа, т. е. его беспрестанно перебрасывают с места на место. Кроме того, он получает невозможное жалованье, местами 15 руб. в год. Очень характерно, что всесоюзный съезд просвещения, где избачи были представлены ничтожно, постановил во что бы то ни стало поднять

жалованье избачей до учительского жалованья. Я вам это передаю только как факт. Сам учитель признает, что избач играет в деревне такую же роль, как и он, и считает глубокой несправедливостью, что избач получает меньше половины и без того малого жалованья, которое получает учитель. Конечно, не во всех губерниях одинаково, во многих губерниях положение лучше. На эту форму нашего воздействия на деревню, на эту форму нашей культурной связи с деревней нужно, конечно, обратить самое пристальное внимание.

Клубы

Несколько слов о клубе. Вы знаете, как в последнее время у нас остро стал вопрос о борьбе с хулиганством. Хулиганство имеет разные формы — от какого-нибудь праздного случайного озорства до границ уголовщины и бандитизма — и питается из разной среды; разные причины, разные корни у него есть. Но, конечно, если главным корнем его является неприспособленность известной части нашего населения к условиям того творческого периода революции, в который мы вступили, неуменье к этому приспособиться, найти работу, удовлетвориться этой работой и то, что некоторые люди оказались лишними, то все-таки другой причиной, очень важной, является факт, что у человека нет пристанища, где он мог бы р а з в л е ч ь с я, где на него могли бы повлиять культурно его товарищи, где он мог бы обдумать, обмозговать свое положение. Когда он брошен всеми, когда у него есть только пивная и улица, само собой разумеется, хорошего ожидать нельзя от него. С этой точки зрения правильно поставленный клуб с учобой, с развлечениями, с физкультурой, с уменьем захватить все стороны интересов, — молодежи в особенности, — конечно, является огромной важности моментом в деле борьбы с хулиганством, не говоря уже о том, что сама по себе сеть клубов это есть начало строительства социалистического быта. Нам легче всего самый быт, наше житье-бытье строить не с квартиры каждого отдельного человека, а с тех общественных мест, где рабочий и крестьянин (где есть крестьянские дома и т. п.) встречается с другими для того, чтобы коллективно наладить свой отдых, свой духовный рост, удовлетворить сообща высшие потребности, которые в нем появились. И в этом смысле клуб должен быть подвинут на большее поле внимания у нас. А между тем, не все в этом отношении обстоит благополучно. Не только численно их мало, но и не всегда качественно они хороши. Все же мы имеем в настоящее время 3 418 клубов в стране. Сеть красных уголков, например, с 1925 по 1926 г. поднялась с 8 тыс. до 21 тыс. Так что прогресс здесь известный есть, но надо будет нашим органам Главполитпросвета, при поддержке мест, суметь поднять их на необходимую высоту.

Библиотеки

Относительно библиотек упомяну только, что огромная жажда знаний, которая сейчас усилилась в рабочем классе и в значительной мере в крестьянстве, никак не может удовлетвориться тем количеством библиотек и тем книжным набором, которым они сейчас располагают. Конечно, каждый раз, когда обсуждаешь эту нужду, спрашиваешь себя: а где достать деньги, чтобы и здесь улучшить положение? А между тем положение вообще таково, что нам в нашем бюджете, и в центральном, и в местном, приходится находить средства и на это. Мы просим эти средства еще усилить, указывая на то, что население теперь требует новых книг, большего количества книг, не удовлетворяется тем, что у нас есть в библиотеках.

Народные университеты

Затем, в последнее время, в самые последние годы у нас развернулось 25 народных университетов. Рабочий университет — это сейчас последнее слово у нас, которое выдвигается самой рабочей массой. От города к городу, один большой завод за другим ставят эти требования рабочего университета как совокупность систематических лекций, которые дали бы им возможность подняться над тем уровнем, на котором рабочий стоит. В большинстве случаев рабочие требуют практического курса, который поднял бы их квалификацию как рабочих и давал бы им теоретическое образование для их рабочей практики. Но, вместе с тем, они интересуются и общими образовательными лекциями. Конечно, трудности при построении рабочих университетов велики. Правда, мы можем пользоваться инвентарем и помощью наших вузов. Наша профессура и доцентура идут очень охотно навстречу этим требованиям рабочих и с большим желанием и любовью, как я наблюдал во многих местах, работают в этих университетах. Но есть еще очень большие трудности, которые заключаются не только в том, что у нас недостаток средств, а и в том, что и культурный уровень рабочих различный. Характерно, что Иваново-Вознесенский рабочий университет развернул так свою работу: разделил университет на два этажа. Есть рабочий университет, который требует серьезной подготовки, семилетки и т. д., и похож более или менее на высшее учебное заведение, и есть такой рабочий университет, который считается с той рабочей массой, которая тоже хочет в нем учиться, но не имеет достаточной подготовки, и для которой курс лекций снижен, элементарен. Кроме того, есть цикл лекций и отдельные лекции в Иваново-Вознесенске, посвященные просто различным интересным предметам. Приблизительно так стоят рабочие университеты и в других местах. Надо сказать, что рабочий университет — это прекрасная форма борьбы рабочего за общее поднятие своего культурного уровня.

О конкретных задачах, которые ставит революция перед наукой

Теперь я перехожу к последнему — к науке. Несмотря на то, что наши ученые во время громаднейшей катастрофы, которую пережила вся страна вместе с войной и революцией, очень сильно пострадали, тем не менее, научная мысль у нас не снизилась, наоборот, мы можем сказать с уверенностью, что она расширилась и выше воспарила, потому что революция ставит перед наукой такие конкретные задачи, в такой мере освежает человеческое творчество, веру в будущее, веру в возможность немедленно применить научную мысль к жизни, что действительно искренние ученые, те, которым дорога наука и ее служба человечеству, а не классовые предрассудки, — должны были на призыв революции откликнуться чрезвычайно дружно. После того как прошли первые годы наших всяких недоразумений и больших тягот, работа научной мысли в стране стала быстро развиваться.

Целый ряд особенностей приобретается при этом у нас. Например, широчайшее развитие краеведчества, в которое втягиваются учителя и просто грамотные люди с мест. В селах, в мелких городах люди начинают обследовать страну, соединяясь целым пучком организаций с краеведческими центрами. Это всенародное научное обследование нашей собственной страны поставлено у нас так, как нигде в мире, нигде нет такого широкого человеческого объединения, в котором участвовала бы такая масса добровольцев-исследователей, как у нас. Вторая черта, —

мы чем дальше, тем больше желаем, чтобы научная работа внутри страны была спланирована как в наших наркомпросовских ученых обществах, так и в других комиссариатах так, чтобы не было параллелизма, но чтобы вместе с тем задачи, выдвигаемые жизнью, могли бы быть распределяемы между научными силами и практически освещаемы научной мыслью. Такое приближение работы наших ученых к известному плану к жизненным задачам нашего государства и нашего хозяйства — вот то, к чему мы стремимся и на что встречаем в значительной доле от наших ученых весьма радушный прием и отклик.

Я понимаю, что ученые иногда при этом высказывают некоторые сомнения. Они, например, говорят, — если вы будете большими утилитаристами и будете требовать, чтобы мы говорили только о полезном, то вы знаете, — наука завянет. В науке какое-нибудь совершенно отвлеченное математическое исследование потом вдруг дает огромные практические результаты. Какой-нибудь химический опыт, который, казалось бы, не имеет ничего общего с задачами нынешнего времени, вдруг может дать в результате замечательное удобрение, которое обогатит целую страну. Пускай не беспокоятся ученые. Мы знаем, что это бывает, мы не хотим сузить их горизонт, мы не хотим воспретить постановку широких научных проблем, развертывать методы мышления, словом науку как таковую. — Нет, мы этого не хотим. Но мы наблюдаем иногда другое. Мы наблюдаем, что встарину, в буржуазно-царские времена, ставились порою совершенно псевдо-научные задачи: какое-нибудь тщательное обследование какой-нибудь старинной Библии, которую крысы не доели. Конечно, это может иметь научное значение, но когда это выдвигают теперь на первый план, это — смешно. Когда начинают обследование жизни какого-нибудь святого или что-нибудь в этом роде, или чрезмерно увлекаются грамматикой, всевозможными правилами и исключениями, которые ученейшим образом трактуются на всех, иногда очень не важных для нас, древних языках, мы пожимаем плечами.

Одним словом, у буржуазной науки было часто такое буквоедское направление, в некоторых случаях малополезное и больше служившее удовлетворению требований высших тогдашних правящих сил, помещиков, церкви и т. д. Остатки этого есть и сейчас. Так пусть ученые не посетуют, если мы на это денег будем давать очень мало, а я так думаю, что с помощью Наркомфина, пожалуй, для иных ничего не останется (смех), потому что это подождет. Это тоже может быть интересно, эту старую Библию со всех сторон обнюхать, описать, откуда она произошла и т. д. Но это может подождать. А у нас колоссальное количество непосредственных задач, вытекающих из непосредственных потребностей нашей индустриализации и нашего сельского хозяйства, которое надо поднять на известный уровень. У нас есть требование борьбы с засухой, с болезнями, которые нас изнуряют, да и можно ли перечислить все то неимоверное количество проблем, которые стоят перед нами и которые без ученых мы разрешить не можем! Само собой разумеется, мы сознаем, что абстрактная наука, отвлеченная наука часто оплодотворяет жизнь, но мы знаем также отчетливо, что и жизнь наталкивает научную мысль на новые проблемы. И чем больше наши русские ученые будут слушаться жизни самой земли и тех загадок, которые она задает в работе по поднятию положения наших рабочих и крестьян и нашего хозяйства на высший уровень и тем больше приобретет наша наука мужественный характер, который выдвинет ее из рядов научной мысли всех других стран. При этом мы будем заботиться и о том, чтобы открыть горизонты для молодежи, ибо мы желаем нашим маститым ученым как можно дольше жить на свете, но они бессмертны только в нашей благодарной

памяти, а не на самом деле, и надо знать, кем их заменить. Мы надеемся, что те, которые их заменят, будут такими же хорошими специалистами в этой области и еще более преданными слугами революции, чем они (аплодисменты).

Товарищи, я хотел прочесть вам некоторые постановления Совнаркома, которые им были приняты по докладу Наркомпроса о науке, но я это опускаю. Однако я не могу не отметить одно очень важное положение. Совнарком написал так: „Признать, что укрепление и расширение научных исследований Наркомпроса и других народных комиссариатов должно быть неотъемлемой частью плана индустриализации страны и развития народного хозяйства". Вот эта важная и богатая формула потому и подчеркивается мною, что мне хотелось бы, чтобы это было принято для всего народного просвещения, т. е. что оно является неотъемлемой органической частью индустриализации страны. Совнарком целиком встал здесь на эту точку зрения, и я это всячески приветствую.

Просвещение нацмен

Когда-то Владимир Ильич сказал, что страна наша подобна гигантскому каравану, голову которого составляет передовой пролетариат, пролетариат, опередивший по своей сознательности пролетариев всего мира. Питерские и московские пролетарии в годину Октябрьской революции шли впереди всего мира, и сейчас Москва, Иваново-Вознесенск, Ленинград идут впереди всего мира. С другой стороны, мы имеем огромное туловище деревни нашей, которая еще только сравнительно медленно ползет в деле своего культурного развития. А дальше идет уже длинный хвост, который кончается прямо дикарями, скажем, наших северных тундр. И нам просто нельзя весь этот длинный поезд продвигать вперед и решить так: мы стоим на точке зрения свободного культурного развития всех национальностей. Этого недостаточно. Нет, мы должны продвигаться так, чтобы задние передних нагоняли, и дело у нас здесь не только в свободе культурного развития отсталых национальностей, а в помощи в деле их культурного развития (**Голоса с мест**: „Правильно") и в помощи самой интенсивной (аплодисменты). Мы должны заботиться об этом.

Советская власть и в частности Наркомпрос создали для народов, которые не имели никакой грамотности, азбуку, буквари, первую учебную книгу, чтобы их ребята могли учиться не на чужом языке, а на родном, на котором говорит их мать, и чтобы они потом пошли учиться дальше. Мы сильно увеличили сеть ликпунктов и элементарных школ и школ II ступени у национальностей нерусского языка, но тем не менее можно ли сказать, что мы достигли того, чего хотим? Мы достигли подъема очень заметного по линии всех наших нацменьшинств. Но достигли ли мы того, чтобы они нас стали догонять, этого я не могу сказать. Нам нужно еще усилить внимание в эту сторону, нам нужно, как пеликану, вырвать кое-что из своей груди и дать этим отставшим нациям. Нельзя иначе вести наше огромное братское хозяйство, целую большую семью народов, которая живет в РСФСР и Союзе. И с этой точки зрения передвижка средств в сторону нацменьшинств является нашим прямым долгом и отвечает интересам развития страны.

Страшно важно при этом озаботиться и о том, чтобы наши нацменьшинства выделили из себя сознательно мыслящую интеллигенцию. Для этого не только нужны педфаки и техникумы, которые дают учителя, но нужны общественные деятели самого разнородного характера. Поэтому мы должны озаботиться о создании школ повышенного типа, создании курсов, подготовительных классов по средним учебным заведе-

ниям и техникумам, а то подходящего материала для них у наших собратьев нет. Наконец, нам нужно обязательно установить максимальное гостеприимство со стороны вузов к выходцам из нацменьшинств, и это можно! Все-таки нам всем известно, что никто так не обездолен в смысле культуры, как инородцы нашего Севера: тунгусы, самоеды, чукчи и т. д. А чего мы добились? Не говорю, что на местах стали развивать сеть культурных учреждений, всякий из вас испытал бы большую радость, если бы побывал в бывшем Царском селе, где есть рабфак, в котором учатся чукчи, самоеды, юкагиры, тунгусы. Они в короткий срок хорошо овладели русским языком и научатся всем тем премудростям, которые нужны студенту. Мы прекрасно видим, что по окончании они пойдут туда, к себе на Север, к своим обездоленным братьям, они страстно хотят этого. Просто без волнения нельзя видеть, как тунгусы из диких тундр и тайги, где полгода нет солнца, являются теперь студентами наших вузов. Я поражался, как они могли в такой срок развернуть столь ясное понимание положения своего народа и того, что требует от них вуз по их специальности. И это мне показало, какие сокровища таятся в культурно-отсталых народах, которые были отсталыми не потому, что у них были лбы глупее, а потому, что судьба их била, потому, что царское правительство повернулось к ним жестоко, а мы из этих недр будем черпать людей, которые присоединятся к работе по индустриализации нашей страны и которые будут великими соратниками в общем деле, которое мы делаем.

Рост нашей культуры огромен

Я позволю себе, товарищи, привести два маленьких факта, которые характеризуют общий подъем культуры по всей нашей стране. Пусть те, которые пользуются материалами моего доклада для доказательства того, что у нас мало сделано для дела народного образования, не тешат себя в этом отношении. Рост нашей культуры огромен и быстр. У нас в 1923 г. было 37 газет на тысячу жителей, мы обогнали уже тогда довоенное время в смысле количества газет; а сейчас мы имеем 72 газеты на тысячу жителей! Это такая цифра, которая может импонировать многим странам, считающимся старыми культурными странами. Или возьмите наш Гиз (государственное издательство), о котором я специально говорить не буду, ибо это большой, сложный вопрос и не включен в мой доклад. Между прочим, Гиз имеет так называемый научный отдел. У меня было всегда такое представление, что научный отдел трудно живет и нуждается в постоянной субсидии, потому что ему приходится издавать дорогие книги и большие томы, стоимостью четыре и больше рубля. Этими книгами интересуются студенты, но студенты у нас голы и нищи, и даже профессорам не так легко их купить. Каково же было мое удивление, когда я узнал, что Гиз издает в два с половиной раза больше научных книг в год, чем издательства царского времени, что очень часто издаются очень дорогие издания, как, например, вышедшее за последнее время знаменитое сочинение профессора Павлова „О рефлексологии". — Сначала в Гизе предполагают издать 3 тысячи, и то много, а научный отдел говорит: вы не знаете нашей страны, нужно издать 10 тысяч. Действительно, издается 10 тысяч экземпляров, и они расхватываются так, что приходится выпускать второе издание. Эта громадная потребность, которая выросла в нашей стране на научную литературу, это желание, — может быть, оставив себя несколько раз в месяц без обеда, — купить научную книгу, — это вещь трогательная и глубоко показательная. Это свидетельствует о том, что к тем самым серьезным формам культуры,

овладеть которыми значит овладеть ключом к хозяйственной и культурной борьбе,—что к ним тянутся крепкие, твердые пролетарские руки.

Товарищи, первая и главнейшая истина, которую я хотел вывести из моего доклада, это — истина неразрывной связи хозяйства и культуры в нашей стране. При планировании нашего хозяйства нужно иметь в виду и план н. о. и при этом повышение расходов на народное образование по всем тем главным линиям, которые я сегодня имел честь вам наметить.

Второй чрезвычайно важный вывод, который я делаю, это — тот, что самостоятельный рост культурности нашей страны, огромный порыв к образованию не подлежит никакому сомнению и что это такая почва, на которой каждое брошенное зерно даст вам доход сторицей. Нельзя говорить, что НКП это непроизводительный наркомат: все те издержки, которые делаются в этой области, дадут потом высшую прибыль.

И, наконец, ни в коем случае нельзя рассчитывать на то, что Наркомпрос и его органы на местах и вся армия просвещения, которая служит свою службу честно, ни в коем случае вся эта масса людей со своей задачей не справится, если не будет постоянной поддержки со стороны рабоче-крестьянского общественного мнения. Надо, чтобы народное образование стало в центре внимания и каждого отдельного гражданина и организаций, кооперации, профсоюзов, советов, их секций и т. д. Это должно быть родным делом для каждого, делом, о котором каждый должен болеть. Подходите ближе к школе, к детскому саду или к какому-нибудь профессиональному техникуму или вузу; контролируйте, проверяйте, помогайте, делайте так, чтобы видно было, что школа растет, потому что ее притянула великая стихия трудовых масс к своей груди, как любимое детище, на которое положены великие надежды народами нашего Союза.

Я надеюсь поэтому, что ту резолюцию, которую вы будете принимать, вы кончите именно таким горячим призывом к нашему трудящемуся населению, чтобы оно обратило внимание и содействовало всем, чем только может, делу процветания нашего народного образования.

И по мере того, как будут расти наши хозяйственные силы, по мере того, как мы сможем лучше обставить наше народное образование, дать ему больше ресурсов, оно в свою очередь обратно будет вливать огромные силы в наше хозяйственное строительство. И вот так, опираясь одно на другое, культура и хозяйство в нашей стране будут подниматься из года в год, не только подводя нас все ближе и ближе к тому времени, когда население наше будет, наконец, наслаждаться благосостоянием как законным плодом его революционных усилий и труда, но подводя нас вместе с тем и к тому времени, когда все трудящиеся всего мира увидят, что путь, по которому мы идем, есть действительно путь, ведущий к расцвету культуры, есть действительно путь, ведущий к социалистическому хозяйству, есть путь, ведущий к братскому счастью народов, которые объединятся вокруг красного знамени. Это будет одновременно и огромным внутренним достижением и огромным политическим достижением мирового характера и обеспечит за нами ту победу, о которой мы все мечтаем и которой мы добьемся, вопреки тем нападениям, тем интригам, тем проявлениям вражды и ненависти, среди которых мы теперь живем в нашем буржуазном окружении, которое объясняется главным образом тем, что нас боятся, ибо вне сомнений становится уже теперь наш хозяйственный и культурный прогресс (бурные аплодисменты, переходящие в овацию).

ПОДГОТОВКА НОВОГО УЧЕБНОГО ГОДА

В. Касаткин

Об основных задачах в области народного образования в 1927/28 году

Характеристика 1926/27 года

Мы приближаемся к подготовительной кампании к 1927/28 операционному году. Попытаемся наметить те основные задачи, которые стоят перед просветительной работой в этом году.

Так как эти задачи в значительной мере обусловлены состоянием народного образования в истекающем операционном году, дадим характеристику особенностей 1926/27 г., пользуясь данными, приведенными в докладе Наркомфина Совету народных комиссаров о местном бюджете 1926/27 г.

К сожалению, мы не можем пока использовать для этой цели результатов перводекабрьского (1926 г.) обследования ЦСУ, из которого мы имеем пока лишь отрывочные цифры.

В сводку НКФ не вошли республики: Карельская, Дагестанская, Якутская, Дальневосточный край и губернии: Псковская, Ленинградская и Московская. Так как бюджет первых пяти административных единиц составляет лишь 4,8% всей расходной части местного бюджета, то отсутствие данных по этим единицам ничего не меняет в общих итогах и выводах. Отсутствие же данных по двум последним губерниям позволяет видеть типичные средние выводы по РСФСР без искажений. В итоговой же части легко применить интерполяцию, так как общие бюджеты этих губерний и доля в них народного образования нам известны.

Вся доходная часть местного бюджета-нетто в 1926/27 г. (без вышеприведенных административных единиц) равна 729 154 300 р., что дает прирост к бюджету 1925/26 г. по назначению в 35,7%, а к исполнению — 28,9% (с Московской и Ленинградской губ. прирост к назначению 39,6%, а к исполнению только 18,9%).

Расходная часть намечена в 735 234 300 р., т. е. с дефицитом в 6 080 000 р.

Прирост по расходной части к бюджету 1925/26 г. будет 37,0% к назначению и 30,0% к исполнению. Дефицит мал (0,8% всей расходной части бюджета), а доходная часть исчислена с некоторыми преуменьшениями, что дает НКФ основание считать бюджет 1926/27 г. бездефицитным.

Доход на 1 душу населения в 1926/27 г. предположен в размере 8 р. 51 к. (а с Ленинградской и Московской губ. — 11 р. 07 к.) с колебаниями от 5 р. 76 к. (по ЦЧО) до 24 р. 63 к. (по Крыму). Наименьший прирост дохода на 1 душу населения дает Сев.-Кавказская область — 13,8%, наибольший — ЦЧО — 35,4% (к исполнению).

Естественный прирост местного бюджета—на 34,1% (с Московской и Ленинградской губ. 29,1%) и прирост в порядке нового законодательства (передача местному бюджету новых источников дохода) — на 5,5% (с Московской и Ленинградской гг. на 6,7%).

Источники дохода местного бюджета дают для 1926/27 г. такую картину.

Статьи	Прирост к 1925/26 г. (в проц.) К назнач.	К исполн.	Удельный вес (в проц.)
Налоговые доходы	53,4	43,6	48,4
	55,0	42,5	49,6
Налоговые (с отчисл. от государства)	32,2	20,4	36,0
	37,1	26,1	33,8
Прочие доходы: субс., дотац., остатки, недоим., спецфонды, займы	21,3	— 11,3	15,0
	9,8	— 13,9	16,6
	39,6	18,9	
	35,7	28,9	

Статьи	Удельн. вес (в проц.)	На 1 душу	Прирост к 1925/26 г. (в проц.) К назнач.	К исполн.
Доход от источн. местн. значения	59,3	6 р. 57 к.	37,0	18,9
	49,7	4 „ 23 „	30,5	26,2
Доход от источников общегос. значения (госпос. и отчисл. от госналогов)	30,4	3 „ 36 „	36,8	29,7
	40,9	3 „ 48 „	37,0	30,4
Прочие доходные источники	10,3	1 „ 14 „	68,2	4,0
	9,4	80 „	62,5	4,6

Вывод: быстрее растут налоговые доходные источники, с одной стороны, и доходы от источников общегосударственного значения—с другой.

По главнейшим расходным статьям местный бюджет 1926/27 г. делится следующим образом:

Статьи	Удельн. вес (в проц.)	На 1 душу	Прирост к 1925/26 г. (в проц.) К назнач.	К исполн.
Адм.-судеб. расходы	23,3	2 р.	25,5	8,3
Соц.-культурные расходы	46,6	4 „	29,9	34,0
Хоз.-производств.	23,1	1 „ 98 к.	75,4	68,9
Прочие	7,0	60 „	32,0	1,0

Вывод из этой таблички ясен: и в 1925/26 г., как и в предыдущие годы, исполнение бюджета на соц.-культурные нужды (и, как увидим ниже, на народное образование) отстает от исполнения смет по другим ведомствам. Уже это одно снижает долю соц.-культурных расходов. Резкий прирост в 1926/27 г. по хозяйств.-производств. расходам опять-таки гонит вниз удельный вес соц.-культурных расходов. В результате этого доля их с 49,1% в 1925/26 г. (без Московской и Ленинградской гг.) упала до 46,6% 1926/27 г.

Перейдем к анализу данных по народному образованию.

По РСФСР без Московской и Ленинградской гг. этот бюджет в 1926/27 г. равен 226 009 200 р. Так как весь местный бюджет (с Московской и Ленинградской г.) равен 1 029 455 300 р., а доля в нем народного образования — 28,5%, то бюджет народного образования по всей РСФСР равен 293 394 750 р. Прибавляя к этой сумме 4% на отсутствующие в сводке НКФ административные единицы, мы получим всю сумму расходов на народное образование в размере 305 130 540 р. [на РСФСР без АССР падает около 90% этой суммы, т. е. (кругло)—275 милл. р. против 216 милл. р. в 1925/26 г., т. е. прирост равен 22,6%] против 240 милл. р.

---

[1] В обеих таблицах верхние цифры — с Московской и Ленинградской гг., нижние цифры — без Московской и Ленинградской гг.

в 1925/26 г., т. е. прирост равен 27,0% (без Московской и Ленинградской г. — 28,8% — 50 милл. р.). В дальнейшем мы ведем анализ применительно к цифре 226 009 200 р., интерполированные же данные приводим лишь для общей ориентировки.

Удельный вес расходов на народное образование упал с 32,8% в в 1925/26 г. до 30,8% в 1926/27 г. (с Московской и Ленинградской г. удельный вес 28,5%). Расход на 1 душу населения на народное образование равен 2 р. 64 к., а в 1925/26 г.—2 р. 04 к. (с Московской и Ленинградской г. расход на 1 душу населения поднимается почти до 3 р.).

Удельный вес субвенционных пособий в бюджете народного образования упал с 14 до 7%.

По главнейшим статьям расходы на народное образование делятся следующим образом.

Статьи	Общая сумма	Удельн. вес (в проц.)	Прирост к назнач. 1925/26 г. (в проц.)
Административные расходы	11 885 900	5,3	95,7
Соцвос	171 547 600	75,9	26,3
Политпросвет	29 796 100	13,1	27,6
Профобр	9 897 400	4,4	11,3
Прочие расходы	2 882 200	1,3	—
	226 009 200	100	28,8

Вывод: слишком велик удельный вес административных (в 1925/26 г. 3,4%) и „прочих" расходов (6,6%) и темп их прироста (95,7%).

Его только отчасти можно объяснить выделением уоно из апаратов общих отделов уисполкомов, так как соответствующее постановление XII сессии ВЦИК было принято после сверстки бюджетов. Можно предполагать, что в этой статье скрыты в 1926/27 г. такие расходы, которые в 1925/26 г. вообще не проходили по сметам ОНО (например, в Костромской губ. по бюджету ОНО провели субсидии газетам, дому крестьянина и т. п.). Возможно, что здесь же скрыты расходы по переподготовке, которые составляют 1 060 000 р. (с Московской и Ленинградской г. — 1 727 000 р.). В расходах по политпросвету скрыты расходы по музеям, архивам и краеведческим учреждениям в общей сумме 980 000 р. (с Московской и Ленинградской гг. 1 845 000 р.), что снижает долю политпросвета на 0,4%, т. е. до 12,7%.

Прирост по соцвосу равен 36 мил. руб. и, составляя 72% всего прироста, все же дает темп прироста по этой линии меньше, чем по всему бюджету народного образования.

Для 1926/27 г. это дало снижение доли соцвоса с 77,1 до 75,9%. Такое явление, конечно, нельзя признать нормальным.

Прирост по школам I ступени равен 23 300 000 руб., или 28,2% к назначению 1925/26 г. и 32,1% к исполнению. К этому нужно прибавить еще примерно 4 милл. р. из прироста по 7-и 9-леткам (он весь равен 7 600 000 р.), падающего на первые концентры этих школ. Весь прирост по школам I ступени будет, таким образом, равен 27 300 000 р., т. е. 54,6% всего прироста на народное образование. Прирост и здесь явно недостаточен.

По школам I ступени сеть выросла на 8,6%, с первыми концентрами 7- и 9-леток—на 8,8%, кадр учителей—на 8,2% и контингент учащихся—на 8,5%. Это гонит вверх нагрузку на 1 учителя с 42 до 42,7 человек (нагрузка колеблется от 20 человек в Мурманской губ. до 59 человек в Орловской губ.).

Дифференцированный рост по школам I ступени виден из следующей таблички.

	Сеть (в проц.)	Преподават. (в проц.)	Учащиеся (в проц.)
1. В автономных республиках	7,7	8,4	9,7
2. Сев. Кавказ	7,5	7,7	15,4
3. По остальной РСФСР	5,3	5,3	5,0

Расход на 1 учащегося в школе I ступени (без капитального ремонта и нового строительства):

1925/26 г. . 14 р. 69 к. в том числе: зарпл. 12 р 34 к. пр. расх. 2 р. 35 к. уд. в вес зар.—84,0%
1926/27 . . 18 „ 18 „ „ „ „ „ 14 „ 93 „ „ „ „ 3 „ 25 „ „ „ „ 82,2%

23,8% „ „ „ „ 21,0% „ „ 38,3%

Пределы колебаний стоимости в 1925/26 г. от 9 р. 19 к. (Орловская губ.) до 79 р. 94 к. (в Калмыцкой обл.), в 1926/27 г.—от 13 р. 74 к. (Рязанская губ.) до 66 р. 69 к. (Мурманская губ.).

По школам повышенного типа соцвоса прирост по бюджету (в проц.) несколько благоприятнее, нежели по школам I ступени: по 7- и 9-леткам—60,9 (к назначению на 1925/26 г.) и 53,4 (к исполнению), по школам II ступени — 44,4 и 38,0.

По сети и контингенту 1926/27 г. дает для повышенных школ следующие показатели.

	Школы II ступени (в проц.)		7- и 9-летки (в проц.)	
Учреждения	5,2 (в 1925/26—	6	15,7 1925/26	21,0
Педагоги	8,6 „	„ 6,9	22,5 „	25,5
Учащиеся	8,5 „	„ 5,6	23,3 „	35,0

Средний прирост по контингенту учащихся в школах повышенного типа (исключая первые концентры 7- и 9-леток)—11,8%, т. е. темп роста более высок, нежели по школам I ступени.

Расход на 1 учащегося в школах II ступени (без капитального ремонта и нового строительства):

1925/26 г. . . . . 37 р. 33 к. (в том числе зарпл. 31 р. 79 к., прочие расх. 5 р. 54 к.)
1926/27 „ . . . . 48 „ 38 „ „ „ „ „ 40 „ 65 „ „ „ 7 „ 73 „.)

29,6% 27,9% 39,5%

Прирост показателей стоимости также выше, чем по школам I ступени.

По детдомам картина удручающая:

	1925/26 г.	1926/27 г.	Убыль
Сеть	1 711 ед.	1 383 ед.	22,1%
Персонал	9 810 „	7 319 „	25,4%
Воспитан.	136 159 „	106 744 „	21,6%

Увеличение расходов на 1 воспитанника едва компенсирует убыль по сети и контингенту:

	1925/26 год	1926/27 год	Прирост
1. Стоимость	160 р. 95 к.	198 р. 30 к.	22,9%
2. В том числе зарпл.	51 „ 90 „	61 „ 80 „	19,1%
3. Прочие расходы	109 „ 05 „	136 „ 50 „	24,7%

К сожалению, нет таких же показателей по политпросветским и профобровским учреждениям.

Общие дополнительные выводы.

1. Наибольший рост расходов на народное образование имеет место попреимуществу в отсталых районах. В соответствии с этим несколько

сглаживается наблюдавшееся ранее резкое различие в высоте душевого расхода на народное образование в отдельных районах РСФСР.

2. Усиление ассигнований на массовое образование, в частности на начальное обучение, нужно признать недостаточным.

3. Совершенно недостаточным нужно признать расходы на строительство.

4. Абсолютно недопустимым нужно признать сжатие сети детдомов, ставящее под угрозу срыва борьбу с беспризорностью.

5. Возрастание качественных показателей по школам повышенного типа нужно признать недостаточным.

6. Совершенно ненормальным нужно признать столь быстрое возрастание удельного веса административных расходов.

Для ориентировки мы прилагаем таблицу показателей по народному образованию по районам (см. 44 стр.).

Основные задачи для 1927/28 г.

1. Поскольку имело место во все предшествующие годы относительное недовыполнение по сметам отделов народного образования и поскольку ожидается превышение (по сравнению с намеченными показателями) по доходной части местного бюджета, — нужно добиться выполнения смет по народному образованию по крайней мере в том же проценте, как и всего местного бюджета.

2. Индустриализация страны уже нашла свое заметное отражение в бюджетах 1926/27 г., но понята она была таким образом, что доля расходов на народное образование (и, в сущности говоря, только на него) упала с 32,8 до 30,8%. Нужно признать такое преломление принципа индустриализации неправильным, близоруким, не учитывающим интересы завтрашнего дня, который может принести угрозу срыва самой индустриализации страны, поскольку под нее не будет подведена прочная и широкая культурная база. Приятным исключением является Сибирь, где правильно понятая взаимозависимость между двумя сторонами единого, в сущности говоря, процесса привела к резкому скачку бюджета народного образования на 7 милл. р. (с 24 до 37% в общем бюджете края).

3. В свете вышеизложенных соображений и общей крайней отсталости просветительной работы даже от довоенных норм становится очевидной необходимость сделать 1927/28 г. годом резкого бюджетного сдвига в области народного образования.

По текущим расходам на 1 учащегося в школе I ступени норма 1926/27 г. — 3 р. 25 к. — должна быть поднята до 4 р. 95 к. (без технического персонала), т.-е. на 53%, и до 8 руб. по школам повышенного типа соцвоса. Соответственно должны быть подняты и нормы по остальным просветительным учреждениям.

4. Подготовка к бюджетной кампании 1927/28 г. должна начаться с постановки докладов отделов народного образования в исполкомах, в директивных учреждениях и в профессиональных организациях. Вокруг основных задач, стоящих перед просветительной работой, должно быть мобилизовано общественное мнение широких масс трудящихся.

Со своей стороны НКП добился постановки доклада о состоянии народного образования на XIII Всесоюзном съезде советов, директивы которого и должны быть проведены в жизнь в бюджете 1927/28 г.

Со своей стороны отделы народного образования должны:

5. Принять все меры к сжатию расходов на административные расходы как в самих аппаратах ОНО, так и в учреждениях.

6. Тщательно контролировать расходование учреждениями ассигнованных сумм в соответствии с установленными нормами. При разассигновании кредитов между учреждениями нужно учитывать и спецсредства, которыми располагает то или иное учреждение. Отсюда вытекает задача тщательного учета спецсредств учреждений и контроля над их расходованием.

7. Всемерно усилить расходы на капитальное, учебное и хозяйственное дооборудование существующих просветительных учреждений, на каковую цель во всяком случае нужно добиваться некоторых специальных ассигнований (в первую очередь на школы II ступени и техникумы). Для того чтобы требования ОНО на ассигнования на капитальные затраты были сколько-нибудь убедительны и отпущенные суммы могли быть распределены целесообразно, ОНО должны ускорить учет основного капитала подведомственных им просветительных учреждений (зданий и учебного и хозяйственного инвентаря) и степени его изношенности.

Ассигнования на эту цель отнюдь не должны распыляться, а распределяться в целях получения максимального эффекта между некоторыми лишь учреждениями. Со стороны ОНО должно быть организовано тщательное наблюдение за сроками амортизации оборудования и учетом результатов ассигнований на капитальное оборудование.

8. Унифицировать нормы содержания по однотипным учреждениям (конечно, с различиями для города и деревни, хотя и не столь резкими, как теперь).

9. Поднять коэффициент полезного действия просветительных учреждений (уменьшить процент отсева и второгодничества, увеличить процент выпускаемых). Соответственные мероприятия должны быть зафиксированы в операционных планах всех ОНО в виде определенных количественных показателей, к реализации которых ОНО и учреждения должны стремиться в своей оперативной работе.

10. Удлинить и уплотнить учебный год во всех типах просветительных учреждений.

11. Улучшить качество работы со стороны учащих и учащихся.

12. В деле нового строительства и капитального ремонта решительно покончить с бесплановостью и кустарничеством.

13. В целях усиления крестьянской инициативы в деле школьного строительства добиваться от соответствующих исполкомов организации школьно-ссудных фондов и некоторых льгот для крестьянских обществ, обнаруживших в этом деле инициативу. При распределении строительных кредитов и ссуд из центральных и местных школьно-ссудных фондов соблюдать строгую очередность построек и ремонта в соответствии с планом введения всеобщего обучения и экономическим и политическим значением района. И в этом деле, как и в разассигновании кредитов на текущее содержание, нужно всемерно бороться с бесплановостью и рвачеством со стороны отдельных учреждений.

14. Так как бюджетные ассигнования недостаточны для нужд просветительной работы, ОНО должны принять все меры к привлечению общественной инициативы к расходам на народное образование, в особенности к делу строительства зданий для школ I ступени и низовых политико-просветительных учреждений (крестьянство, кооперация), ликвидации неграмотности (ОДН, профсоюзы) и к дошкольному воспитанию (крестьянство, профсоюзы). Роль ОНО отнюдь не должна ограничиваться регистрацией этой инициативы в конце года (что тоже пока делается плохо). ОНО должны будить и стимулировать эту инициативу, ставя себе определенные количественные задания и добиваясь их выполнения.

15. В губерниях, где имеется значительное количество безработных просвещенцев, ОНО должны принять все меры к втягиванию их в систе-

му переподготовки уже работающих преподавателей и назначать их в первую очередь на открывающиеся вакансии, избегая переброс ок из отдаленных губерний или перегрузки уже занятых работников.

Частные задачи

а) По соцвосу. 16. Ударной задачей для 1927/28 г. является реализация постановления ВЦИК и СНК от 31/VIII 1925 г. о достижении к 10-летию Октябрьской революции общедоступности школы I ступени для всех, желающих ее посещать. В этих целях контингент учащихся в школах I ступени должен быть в среднем расширен не менее чем на 5—6% по отношению к контингенту 1926/27 г.

Расширение должно быть прежде всего направлено по линии деревенской и нацменовской части сети. В городах расширение должно итти прежде всего по линии фабричных районов.

17. Актуальной для 1927/28 г. остается задача по увеличению комплектности школ везде, где имеется достаточное количество учащихся, и по удлинению срока обучения для 1 учащегося в среднем с существующих 1,8—2 лет хотя бы до $2^1/_2$ лет, что связано с обеспечением (главным образом за счет общественной инициативы) условий фактической общедоступности обучения (обувь, одежда, питание, учебники, ночлежки для беднейших учащихся). До сих пор достижения, имеющиеся в этой области, остаются крайне скромными. Год общедоступности начального обучения должен стать годом серьезного сдвига в этом направлении.

18. В 1927/28 г. в одном или нескольких пунктах каждой губернии (при наличии, конечно, всех необходимых для этого предпосылок) должна быть введена постановлением исполкомов обязательность начального обучения. Понятно, что к таким актам надлежит подходить с большой осторожностью, имея в виду, что отступлений на этих участках в будущие годы быть не должно. Иначе окажется скомпрометированной на долгое время сама идея обязательного обучения.

19. В 1927/28 г. должна быть обязательно введена регистрация детей школьного возраста. Если не последует на этот счет постановления СНК, нужно проводить эту меру в порядке местного законодательства.

Во всей работе в отношении школ I ступени надлежить кроме того иметь в виду директивы, данные III сессией ВЦИК XII созыва (1927 г.).

20. Попрежнему огромна армия переростков, стоящих вне школы. С 1927/28 г. все дело ликвидации неграмотности переростков (до 16 лет включительно) сосредоточивается в местных губсоцвосах с передачей им соответственной доли кредитов из кредитов грамчека. Нужно избегать засорения первых групп нормальных школ и нормальных ликпунктов переростками (в I гр. школ I ступени должно быть принято детей старше 9 лет не свыше 15% общего приема в эту группу), а шире развернуть для них сеть 1-годичных и 6-месячных школ. Развертывание этих школ в определенных пунктах должно предвосхищать развертывание в данных пунктах через некоторое время нормальных школ.

21. Темп роста стационарных дошкольных учреждений и детских площадок должен определяться в 1927/28 г. не только некоторым ростом бюджетных ассигнований на эту цель, но главным образом путем более усиленного вовлечения в это дело общественной инициативы. Совершенно недопустимым следует считать сокращение существующей бюджетной сети стационарных дошкольных учреждений. Закрытие по тем или иным причинам дошкольных учреждений в одних пунктах должно обязательно компенсироваться открытием их в других, более важных пунктах.

б) По политпросвету. 22. К городской работе по ликвидации неграмотности должны быть в большей степени привлечены профсоюзы. С ОДН должно быть проведено более четкое разграничение работы. Шире должен применяться индивидуально-групповой метод обучения (при возможности осуществить достаточный контроль над результатами работы по этому методу). В целях достижения максимума результатов усилия и средства должны быть сосредоточены как в ряде ударных пунктов, так и на обслуживании первоочередных групп населения, а не распыляться по всей губернии без системы и плана.

23. По вопросу о сети изб-читален надлежит руководствоваться утвержденным Коллегией НКП постановлением IV съезда политпросветов (п. 10 резол. по орг. вопросам). Что касается библиотечного строительства, то здесь при укреплении и усилении библиотек необходимо дальнейшее расширение сети, поскольку постановление директивных инстанций (сент. 1925 г.) остается еще невыполненным.

Во всех губерниях надлежит довести до норм, установленных директивными инстанциями, суммы, отпускаемые на приобретение книг (вол. библиотеки — 200 р., сельские — 137 р.).

Надлежит обратить внимание на нагрузку библиотек и изб-читален. Работа их с недостаточной нагрузкой чрезмерно повышает норму расходов на 1 клиента.

24. Должна быть развернута сеть крестьянских курсов для взрослых, которой до сих пор почти не уделялось внимания.

25. Большее внимание надлежит уделить стабилизации кадра низовых политпросветработников, поскольку сейчас текучесть достигает 85%.

в) По профобру. 26. Поскольку в 1926/27 г. имело место дальнейшее снижение доли профобра, в местном бюджете в 1927/28 г. необходимо добиться некоторого увеличения удельного веса профобра. В частности, в 1927/28 г. должны более усиленно, чем в предше-ствующие годы, развиваться профшколы, учебные мастерские и профкурсы. Школы ФЗУ везде, где для этого имеется возможность, должны укомплектовываться окончившими 7-летку.

г) В отношении просвещения нацмен. 27. В тех местах, где охват детей национальной школой отстает от общего охвата, возможное замедление количественного роста сети не должно касаться национальной школы.

28. При распределении строительных кредитов, ссуд из центрального и местных школьно-ссудных фондов и специальных ассигнований на капитальное хозяйственное и учебное дооборудование должным образом необходимо учесть нужды нацменучреждений, которые как новые, наиболее плохо обставлены.

29. Из сумм, ассигнуемых на приобретение книг, должны выделяться достаточные средства на книги на нацмен языках как для специально-нацменовских библиотек, так и для смешанных.

Обширны и велики задачи, стоящие перед просветительной работой в 1927/28 г. От того или иного решения их в этом году в огромной степени будет зависеть разрешение их в будущем, поскольку прирост бюджета 1927/28 г. будет довольно типичным для всех последующих годов пятилетия (1926/27—1930/31). Много энергии нужно будет уделить отделам народного образования и НКП, чтобы добиться резкого сдвига в бюджетных ассигнованиях на дело народного образования, поскольку прирост бюджета в 1927/28 г. будет более замедленным, нежели в 1926/27 г.

Будем надеяться, что из этой бюджетной кампании мы выйдем с честью, обеспечив просветительной работе тот минимально-нормальный базис, без которого ее работа является явно нерентабельной и дает эффект, не соответствующий растущим потребностям народного хозяйства и запросам широких масс трудящихся.

ПОКАЗАТЕЛИ ПО РАЙОНАМ

Районы	Весь бюджет	Доход на 1 душу населения	Уд. вес н/о	Расх. на 1 душу населен.	Процент прироста к исп. 1925/26 г.	Удельный вес				Расход на строительство		Расх. на 1 уч-ся в школе 1 ступ.	Миним.	Максим.
						адм.	соц-вос	проф.	п/просвещ.	абсол.	прирост			
1) ЦЧО	62 268,8	5 р. 76 к.	32,9	1 р. 88 к.	35	2,1	80,6	3,5	13,3	981.3	46,3%	14 р. 94 к.	13 р. 96 к.	16 р. 57 к.
2) ЦПО	363 656,2	18 „ 92 „	25,3	—	—	—	—	—	—	—	—	—	—	—
ЦПО без Моск. губ.	154 488,9	10 „ 51 „	32.1	3 „ 34 „	30,7	4,4	78,3	3,9	11,6	1 693,6	12,0%	19 „ 34 „	13 „ 74 „	24 „ 34 „
3) СЗО	108 700,8	24 „ 08 „	28,8	—	—	—	—	—	—	—	—	—	—	—
СЗО без Лен. губ.	17 565,1	9 „ 75 „	30,1	2 „ 93 „	33,0	3 3	76,5	4,8	14,6	293,6	26,2%	20 „ 61 „	19 „ 60 „	66 „ 69 „
4) Северный	23 475,6	9 „ 92 „	31,5	3 „ 18 „	21,0	3,7	76,3	4,1	13,2	359,4	32,2%	20 „ 99 „	17 „ 94 „	25 „ 27 „
5) Ср.-Волжский	66 362,3	6 „ 65 „	32,1	2 „ 20 „	36,7	4,9	77,5	5,3	11,4	1 742,1	107,2%	17 „ 10 „	14 „ 70 „	24 „ 57 „
6) Н.-Волжский	54 409,7	10 „ 03 „	27,4	2 „ 73 „	21,8 (к назнач.)	2,4	80,6	4,8	11,4	649,9	19,7%	17 „ 60 „	14 „ 47 „	52 „ 90 „
7) Западный	27 404,3	7 „ 45 „	32,8	2 „ 44 „	39,4	2,2	78,1	4,7	13,6	588,5	13,3%	16 „ 78 „	14 „ 54 „	18 „ 44 „
8) Ю.-Восточный	106 428,4	12 „ 77 „	26,3	3 „ 38 „	10,5	5,3	71,8	6,6	15,5	1 349,6	95,2%	18 „ 57 „	—	—
9) Крым	17 095,1	24 „ 63 „	21,1	5 „ 15 „	26.6	4.2	71,9	8,3	13,9	121,0	0,4%	22 „ 59 „	—	—
10) Урал	96 852,0	7 „ 96 „	33,9	2 „ 70 „	35,4	6,7	73,0	4,0	15,0	2 107,4	85,1%	—	—	—
11) Сибирь	60 467,1	6 „ 94 „	34,5	2 „ 41 „	56,1 (к назнач.)	9,7	72,7	1,3	14,8	нет свед	ений	18 „ 92 „	—	—
12) Казак.-Кирг.	42 835,0	6 „ —	27,6	1 „ 74 „	44,5 (к назнач.)	11,0	71,8	5,2	10,5	273,5	141,0%	18 „ 60 „	—	—
По РСФСР	1 029 455,3	11 „ 07 „	28,5	—	—	—	—	—	—	—	—	—	—	—
Без Моск и Лен. г.	729 154,3	—	30,8	2 „ 64 „	28,8	5.3	75,9	4,4	13,1	10 248,0 1 В 1925/26 г.	44,0% 7 115,0	18 „ 18 „	13 „ 74 „	66 „ 69 „

[1] Данные по стр-ву без Московской и Ленинградской гт., без Калм. обл., Казакской Респ. и Сибкрая. В прирост включены и неиспользованные остатки субвенции 1925/26 г. (около 1 млн. руб.).

ШКОЛА II СТУПЕНИ

М. Пистрак

Комплексность во II ступени и новые программы

(Доклад на центральных курсах заведующих школами II ступени в апреле 1927 г.)

Товарищи, позвольте мне начать с одного замечания общего порядка. Я считаю необходимым отметить, что по вопросу о комплексной системе нет в Наркомпросе ни колебаний, ни изменений, ни каких-либо поворотов. Я потому говорю об этом, что приходится слышать иногда в среде педагогов, будто в Наркомпросе нет сейчас определенного мнения по этому вопросу, что НКП готов отказаться в той или другой части от проведения комплексной системы. Я должен совершенно категорически заявить как от имени Научно-педагогической секции Гуса, так и от имени Главсоцвоса, что ни сейчас, ни раньше, ни в ближайшем будущем никаких колебаний и изменений в основном подходе к комплексу у нас нет, и всякие разговоры по этому поводу я могу объяснить наличием в среде преподавателей II ступени некоторой дозы консервативных тенденций, благодаря которым некоторые готовы толковать всякое недостаточно понятое высказывание, как воду на свою мельницу. Я говорю об этом для того, чтобы предотвратить вопросы подобного рода с вашей стороны.

По вопросу о комплексе были даны нами принципиальные обоснования в статьях к программам 1925 года, т. е. к так называемым красным книжкам. Первая статья „О комплексах" Надежды Константиновны написана кратко, чрезвычайно просто и до конца ясно, как она всегда пишет, давая четкую формулировку сущности комплексирования и комплексности. Более подробный разбор вопроса комплексности мы имеем в вводной статье к тем же программам 1925 года. Там же указываются и имеющие иногда место извращения и доведения до абсурдности идей комплекса в их осуществлении в школах.

Мне хотелось бы этот вопрос несколько более подробно рассмотреть как в отношении разных направлений и толкований вопроса комплексности, так и в отношении более четкого, более детального разбора этих вопросов, как мы их понимаем.

Основная ошибка в толковании комплексности в следующем: в своем существе идея комплекса есть идея диалектическая, а оформление этой идеи получилось на практике метафизическое. Я сказал бы, что форма комплекса и содержание друг другу противоречат. Диалектическая идея на практике влагается в метафизическую форму. Нужно поставить вопрос, в какой мере форма комплекса, которой мы часто пользуемся, отвечает той мысли, которую мы хотим в понятие комплекса вложить.

Сущность комплекса заключается в выяснении взаимодействий явлений, в доведении до сознания учащихся того, что рассматриваемые явления не существуют независимо друг от друга, а друг с другом переплетаются, друг на друга воздействуют, друг в друга переходят. Ме-

жду тем эта идея получила, грубо говоря, отражение в образовательной работе в виде плохо связанных между собою отдельных кусочков курса разных предметов.

Отсюда, товарищи, и возникла своеобразная проблема, в достаточной мере затуманившая правильный и ясный подход к делу, — проблема „о комплексе и предметности". Говорят, что комплекс исключает предметность и предметность исключает комплекс. Вы знаете, что даже были попытки решить вопрос уничтожением предметности. Это противопоставление комплекса предметам происходит потому, что комплекс выражается в виде связанных между собой кусочков этих самых предметов. Такая постановка вопроса есть доведение до абсурда основной ошибки в понимании и оформлении комплексности во II ступени.

В практике школы имеется ряд стадий, ряд ступеней в осуществлении комплексности. Из них можно выделить четыре основных типа.

Первый тип я бы назвал типом предметно-методическим (вы, надеюсь, не очень будете настаивать на точности и научной обоснованности вводимых мною названий, я употребляю разные названия для отличия одного типа от другого и только).

Тип предметно-методический сводится вот к чему: комплексная тема представляет собой некую кучу, в которой находится много всяких вещей, — тут и сельское хозяйство, и обществоведение, и двигатели, и химия, и всякая всячина. И вот комплексным иногда считают следующий тип работы: каждый предмет, идя своей дорогой, вытаскивает из кучи те или другие кусочки, которые ему для той или другой цели пригодны, и утверждает, что он участвует в комплексе. В результате не получается никакого к р и т и ч е с к о г о отбора комплексного материала, а только внешняя формальная комплексная наклейка. Такая постановка дела для вдумчивого преподавателя настолько нецелесообразна и неприятна, что некоторые преподаватели заявляют: „Либо увольте нас, либо измените метод работы, — мы не хотим заниматься таким образом по комплексу". Такая неправильная постановка приводит в некоторых случаях в тупик.

Этот формальный комплекс выдают за идею Гуса. Это порождает у одних педагогов тревогу за комплексность, у других радостные перспективы, что от комплекса ввиду его абсурдности совсем откажутся.

Должен сказать, что после 1925 года, после ряда статей по этому поводу, этот тип начал отмирать, но он кое-где все еще имеет место. Еще года два назад одна преподавательница иностранных языков меня спросила, как ей увязаться с темой „Мировое хозяйство", и когда я сказал, что это совсем не нужно, она была чрезвычайно удивлена. Теперь мне таких вопросов не приходится слышать. Вы, товарищи, это наверное подтвердите.

Второй тип несколько глубже и несколько правильнее ставит вопрос, но он все же не может быть нами целиком принят. Здесь действительно центральная тема мыслится как комплекс, а здесь нет такого положения, чтобы во что бы то ни стало „увязаться", здесь действительно комплексную тему хотят провести в жизнь, и каждый предмет не стремится забаррикадироваться внешним ярлычком и сохранить свою обособленность „до лучших времен", получив охранную грамоту от комплекса. Во втором типе предмет и д е т н а с л у ж б у комплексу. Предмет ломает себя, свою систему, обезличивает себя, пытается приноровиться к тому, чтобы разъяснить комплекс. Разница между первым и вторым типом в том, что первый стремится использовать комплекс для предмета, второй же, наоборот, целиком ставит предмет на службу комплексу. Должен сказать, что тенденция здесь в основном несомненно хорошая, однако в таком комплексировании есть следующие две больших ошибки:

вопервых, предмет теряет свое лицо, теряет свои самодовлеющие цели в самом комплексе, что весьма существенно в правильном понимании комплекса; вовторых, в построении комплекса нельзя избежать большой искусственности. Потеря своего лица сводится к тому, что в с е ставится на службу комплексу, всевозможные м е л к и е стороны его обслуживаются химией, физикой, естествознанием, и внутренний смысл самих предметов, которые нужны для комплекса, теряется. Что касается искусственности, то совершенно ясно, что этого невозможно избежать: раз самостоятельная роль предмета в комплексной системе теряется, предмет же, как таковой, не уничтожен, то неизбежно появляется ряд искусственных связей, искусственных построений (нужно сказать, что в этом отчасти и мы повинны, потому что в наших прежних программах были искусственные построения).

Добросовестное выполнение второго типа вызывает разговоры о так называемых м е ж к о м п л е к с н ы х пространствах. Вопервых, „законны" ли эти пространства и пустоты, вовторых, чем их заполнить?

Тут же возникает и новый вопрос о взаимоотношениях между комплексом и навыками. Вы знаете, что этот вопрос сильно раздули, что по нему создана большая литература, говорилось о комплексе и навыках, о количестве времени на то и другое, хотя п р и н ц и п и а л ь н о здесь никакого вопроса нет, никакой проблемы не существует. Этот спор, конечно, нашел свое отражение и у вас во второй ступени, хотя и в меньшей степени, чем в первой.

Несомненно, что возникновение таких трудностей лежит не в идее комплексности, а в том, что в этой форме комплексности мы имеем все же метафизическую форму. Здесь основной вопрос сводится к противопоставлению предметности и комплекса, причем предмет стремится подчиниться комплексу, но у него это плохо выходит.

Перейду, товарищи, к третьему типу. На методической конференции Главсоцвоса в ноябре 1926 г. некоторые товарищи ставили вопрос следующим образом: нужно, чтобы у ребенка не создавалось метафизического представления о мире, чтобы он умел мыслить диалектически. Но как это выполнить? Для этого достаточно, чтобы в н у т р и каждого предмета идея комплексности была ясно выражена и чтобы к к о н ц у школы в сознании учащегося было достроено здание, которое называется марксистским мировоззрением, или,—что более подходит для детей 7-летки,— мироощущением. Вся работа школы аналогична постройке здания. Пока леса не сняты и здание не отделано, трудно судить, что строится,— прекрасный дворец или жилой дом, или что-нибудь еще. Но когда здание будет выстроено, леса будут сняты, ясно будет, что мы выстроили здание марксистского мировоззрения. Леса же снимают уже перед самой отделкой. Вот почему и ребята придут к пониманию комплексной природы ими изучаемого в самом конце.

Вот некоторые и считают, что перед школой поставлены определенные цели, к которым можно подходить разными путями и с разных сторон. Все предметы идут самостоятельно, но в к о н е ч н о м итоге к к о н ц у школы все, что ими дается учащимся, складывается в нечто ц е л о е, все это взаимно связывается в единое мировоззрение. Мы, говорят, подписываемся обеими рукам под идеей комплексности, но считаем, что для этого программы совсем не нужно строить тематически, достаточно для этого не упускать из виду конечной цели и к ней стремиться в каждом из школьных предметов.

Нужно сказать, что в этой идее есть здоровое зерно, но несомненно есть и некоторый перегиб палки в другую сторону. Этот перегиб есть реакция на неудачи второго типа комплексирования в попытках разре-

шить проблему „предмет и комплекс.“ Однако, товарищи, в таком разрешении вопроса есть две опасности.

Такой подход не учитывает ни возраста ребенка, ни того, что школа может дать в 7-летний срок обучения. Такой тип комплексности хорош для вузов, рабфаков и техникумов, но для семилетки это неправильное решение. В таком решении вопроса не учитывается, что нельзя учащегося 12 лет поставить перед проблемой, разрешение и освещение которой придет через несколько лет, только на 15—16 году его жизни; в возрасте 12—13 лет это невозможное дело. Такую цель нельзя поставить даже на год вперед, это слишком далекий срок для ребенка 12—13 лет, который приходит к нам в V группу. Не следует упускать из виду и того, что в первой ступени идея тесного комплекса проводится до конца и сразу во II ступени шагнуть в такую комплексность значило бы спутать ученика, не дать ему плавного перехода от объединенного преподавания к предметно-аналитическому.

Вторая опасность — дидактического порядка. Наша дидактика имеет одну особенность — она целеустремленна. Методически правильно построить образовательную работу — значит строить ее этапами, каждый из которых представляет собой нечто целое, законченное, заключающее какую-то общую и связную группу идей. Каждый этап работы планируется в сознании учащихся таким образом, что учащемуся ясна цель, к которой его подводит работа. Через некоторое время мы научимся почти каждый такой этап работы связывать с конкретной общественно-критической задачей — с проектом. У ученика будет путеводная нить в работе, будет сознание цели, будет целеустремленность. В ШКМ тенденция так именно ставить работу выделена ярче, чем в городской школе. В этом особенность нашей дидактики. Она хорошо учитывает возраст ребят 12—15 лет.

Это-то обстоятельство и говорит за то, что разбираемый тип комплексности не учитывает ни возраста, ни особенностей вообще нашего методического подхода к школе. Он таит поэтому опасность скрыть в себе много старых взглядов на предметность, которые мы должны изжить.

Таковы основные типы комплексности, которые у нас имеют место на практике.

Какова же правильная постановка вопроса в школе?

Разрешите прежде всего одно общее замечание: вопрос, вообще говоря, очень трудный. Он труден потому, что для правильного выявления идеи комплексности нужно еще произвести большую работу в самой школе, нужно еще очень много реконструировать в школе, сделать перестройки в самих школьных предметах. Школьные предметы уже сейчас в большой мере изменились по содержанию, но эта работа еще до конца не завершена. Нужно изменить характер, основу учебного процесса в школе, нужно в значительной степени изменить наш метод работы, нужно сделать ряд шагов по стабилизации процесса обучения и воспитания, нужно процессу воспитания и обучения придать цель и характер общеполезной деятельности. Здесь ряд вопросов, сплетающихся между собою. Лишь постепенно выяснится настоящее лицо советской школы. Мы настоящего лица советской школы еще не имеем, школа еще в зародыше, лицо ее так же некрасиво, как недоношенный новорожденный в сравнении с красивым 18-летним юношей. Наша школа еще в зародыше, нам еще нужно выявить ее лицо; в процессе этого выявления будет изменяться и укрепляться комплексность.

Этим своим замечанием я хочу только указать, что предложения, которые я делаю, не следует рассматривать как нечто уже совершенно установленное. Я говорю лишь о вещах, которые дадут нам возможность закрепиться на определенной ступени с тем, чтобы двигаться дальше.

Лучше всего моя точка зрения выяснится, если я расскажу, как практически должна строиться работа.

Работа по комплексу проходит ряд этапов или стадий.

Первый этап при проведении комплекса — это постановка темы. Возражая против третьего типа комплексирования, мы отстаиваем тематичность, сокращая по возможности число тем до двух-трех; так, например, на пятом году у нас 3 темы, на шестом — 2 темы, на седьмом — 2 и на восьмом и девятом у нас имеются только определенные цели каждого года. Мы постепенно число тем в зависимости от возраста сокращаем.

В постановке темы нужно прежде всего выяснить, какие цели тема себе ставит, нужно выяснить не только то, какое содержание она имеет, а главным образом то, к каким выводам она должна подвести. Одну и ту же тему, например, „Крестьянское хозяйство“, можно понимать по-разному, можно вкладывать в нее разное содержание и делать из нее разные выводы. Нам надо поставить себе вопрос, почему мы эту тему ставим. Это будет единственным критерием для правильной постановки тем в дальнейшем. Без этого этапа немыслима правильная постановка комплексной работы.

Второй этап — это расчленение темы. Когда цель темы ясна, тему нужно расчленить на элементы, причем к этим элементам нужно подходить с определенным критерием, уяснить себе, что́ является действительно важным для данной темы. Можно сказать, что в теме „Сельское хозяйство“ нужен элемент измерений на местности, потому что сельское хозяйство требует землеустройства, но у нас в школах землеустройство совсем не проходится. Конечно, можно проводить геодезические работы в летнее время, но никакой существенной связи с целями комплекса „Сельское хозяйство“ в этом нет. „Сельское хозяйство“ в том плане, в каком оно дается программами, нуждается в освещении со стороны химии, физики и др. предметов, но землемерие не является элементом существенно необходимым для этой цели.

Вы видите, что правильное расчленение темы играет большую роль. Тема может быть целиком отдана одному-двум-трем специалистам, которые ее оформляют. Они должны взять из этой темы не просто то, что в этой теме есть, а то, без чего тема не будет понятна учащимся так, как мы хотим.

Поясню это аналогией. Если вы в квартире сломаете капитальную стену, то обрушится потолок, но если вы сломаете внутренние перегородки, то от этого здание не рухнет. Также и в теме есть элементы существенные и несущественные. Выделяя элементы для освещения комплексной темы, нужно брать элементы, необходимые для ее освещения, а элементы, которые не безусловно нужны, не должны быть зачислены вообще в комплексный багаж.

Когда мы установили, какие основные части имеются в теме, наступает третий этап — взаимодействия или взаимоотношения между предметами или элементами предметов и темой. Можно поставить и такую тему, правильное освещение которой не под силу при данном уровне знаний учащегося. В таком случае нужно отказаться от такой темы. Предмет должен взять из темы все те важные элементы, которые он в действительности может хорошо осветить. Если мы тему не можем полностью осветить, тогда нужно поставить ее более упрощенно, но не переносить недоработанный остаток на следующий год.

Предмет, подходя к теме, должен ясно дать себе отчет, какие конкретные элементы он может теме дать и как может дать. Является воп-

рос, всем ли предметам надо в теме участвовать? Далеко не всем. В разных темах могут участвовать разные специалисты, — все зависит от темы.

Для одной темы нужно участие трех, для другой — четырех, для третьей — шести предметов, а остальные продолжают работать вне темы. Совершенно ясно, например, что при разработке по обществоведению исторической темы физика и естествознание не будут участвовать, но ближе всего подойдет к обществоведению в такой теме литература.

Имеются темы, в которых никто не участвует кроме обществоведа.

Нужно отказаться от абсурдного мнения, что должны участвовать в теме все: преподаватель иностранных языков, инструктор физкультуры и т. п.

Тогда работа будет проще, легче, яснее и прежде всего правильнее.

Мы, таким образом, будем иметь ряд тем, которые строятся по общему принципу, причем всякий раз будет отбираться та группа вопросов, которая может и должна осветить тему. Должен сказать, что в отличие от точки зрения, изложенной в вводной статье к так называемым „красным" программам 1925 года, где говорится о постановке перед ребятами темы в начале работы по ней и о завершении темы, можно было бы, по моему, от первого из этих этапов отказаться. Опыт показывает, что для того, чтобы учащиеся ясно понимали поставленную тему, важнее всего ее завершить синтетически, нужно всю тему закончить объединенно, предметами-участниками, но начинать ее можно не объединенно, так как не всегда удается дать учащимся общую перспективу в начале работы. При постановке темы мы должны поставить задачу перед коллективом педагогов; при завершении же ее нужно вовлечь в работу главным образом ребят.

Синтез — завершение — я мыслю таким образом: в сознании учащегося должно быть ясно, как отдельные элементы между собою связываются, как они приходят во взаимодействие, как они претворяются в новую для него идею. Этот синтез может быть в конечном итоге сделан и одним преподавателем, например обществоведом, а может быть, вместе с ним это сделает естественник или физик. Может быть, это будет сделано при помощи выставки, конференции, объединенного собрания и т. п. Формы завершения темы могут быть самые разнообразные — в зависимости от темы.

Главное, надо учесть, чтобы кирпичи здания были хорошо собраны и чтобы учащемуся были видны как основные части фундамента, так и все здание целиком. Если мы хотим поставить, например, вопрос об индустриализации, то, чтобы учащийся ясно представил себе сущность крупного производства и наших задач в отношении индустриализации, мы должны ему дать те элементарные сведения из техники и естествознания, без которых он не будет понимать сущности темы. Эту тему, может быть, завершит обществовед, но для оформления темы необходимы другие предметы; наиболее тесная увязка будет у обществоведа с естественником и физиком, потому что естествознание и физика ближе всего подходят к изучению природных условий, природных богатств, технических достижений и вообще тех явлений, которые нужны для экономики.

Меня спросят о месте географии. География есть одна из баз для комплекса. Когда мы проходим тему „Империализм", то для хорошего понимания ее нужно, чтобы предварительно география дала базу, на которой вопросы империализма могут быть уяснены в социологическом и историческом освещении. География предваряет обществоведение в тех или других вопросах или темах.

Когда же мы говорим о деревне, имея в виду не изучение сельского хозяйства как части народного хозяйства, а выявление того, что крестьянство имеет разные классовые слои, то здесь география может и не участвовать в комплексе.

Что касается литературы, то сейчас совершенно ясно, что в освещении вопросов современности литература будет играть меньшую роль, чем в вопросах истории, причем ее основная задача будет не столько в том, чтобы дать только литературные иллюстрации эпохи, сколько в том, чтобы эмоционально закрепить картины исторической эпохи. Вообще мы, исходя из принципа конкретного обучения истории, не можем дать достаточно хорошо и понятно исторические события, далеко от нас отстоящие, без помощи литературы. Для того чтобы исторический момент все-таки мог быть достаточно живо воспринят, нужно дать ребенку эмоциональную зарядку. Мы заменяем в данном случае конкретность эмоциональностью. В исторических темах литература будет иметь огромное значение. Этого нельзя сказать о литературе в вопросах современности. Обязательное участие литературы в освещении тем современных мы отбрасываем, как связь довольно искусственную.

Строя комплексную работу, как выше сказано, мы не должны упускать из виду и той правильной мысли, которая имеется в типе так называемого общего комплексирования. Оно сводится к тому, что кроме изучения отдельных частей, отдельных конкретных явлений нужно, чтобы в школе наслаивался ряд понятий, знаний и умений, которые приводят учащегося к некоторому мировоззрению, или мироощущению. Нужно научить его чувствовать так, как это нам нужно, чтобы его знания могли претворяться в убеждения. С этой целью на седьмом году обучения некоторая часть времени отдается обобщениям. Эти обобщения не очень глубоки, более глубокая разработка их относится ко второму концентру, но подходы к обобщениям есть, и они проводятся в каждой дисциплине.

Осуществление этой мысли требует того, чтобы каждый предмет помимо участия в комплексной теме (когда это нужно) имел свою внутреннюю линию, которая доводится до обобщений в конце семилетки.

То, что называют межкомплексным пространством, хорошо заполняется вот этой внутренней системой, которая у предмета имеется и которая подводит учащегося к некоторым основам мировоззрения. Эта точка зрения не только не отрицается нами, но и подкрепляется. Эта линия должна остаться и не может быть потеряна, как она теряется при втором типе комплексирования. Эта линия выявляется в двух главных основных вещах: в науках об обществе и науках о природе, в тех науках, которые дают основы для мировоззрения.

Разрешите мне о комплексе и навыках не говорить совсем. Ясно, что этот вопрос даже не является вопросом, — с моей точки зрения он вообще не существует.

Я хотел в заключение подойти к тому, каковы же дальнейшие тенденции в вопросе о комплексности. То, о чем я говорил сейчас, мы попытаемся провести в жизнь; мы уверены, что мы сможем это осуществить сейчас в школе и закрепиться на этой ступеньке.

Но, товарищи, конечно, нужно итти дальше и нужно намечать тенденции дальнейшего развития идеи комплекса в нашей школе. Я говорил раньше, что мы сейчас только что начинаем выявлять лицо нашей советской школы и одно из этих выявлений есть действенность нашей школы. ШКМ, имея более ясную социальную, экономическую и производственную базу, имея более однородный социальный состав, конечно, легче строится как политехническая трудовая школа. Вы можете

видеть по достигнутым ею результатам, что мы там шагаем в смысле осуществления идеи советской трудовой школы впереди городской школы-семилетки. Это не есть заслуга работников ШКМ, — иногда работники там ниже по квалификации, чем работники городских школ,—но там само бытие в достаточной мере определяет их сознание, и мы там имеем ростки того нового, чего в городской школе-семилетке пока еще нет.

Возьмите, например, значительное развитие метода проектов и целевых заданий, придающего действенный характер работе ШКМ. Вы вместе с тем знаете, что в городской школе еще говорят о „сидячем" комплексе. Не будем отрицать того, что мы еще сидим на „сидячем", да и не может пока быть иначе при расплывчатом бытовом окружении городской школы и ее пестром социальном составе. Это не значит, что мы отказываемся в городской семилетке от задачи перестроить на пролетарский лад мозги детей далеко по своему происхождению и бытовым наслоениям не пролетарских. Конечно, на тех участках, где мы имеем пролетарскую или крестьянскую базу, это дело легче осуществить, но это не значит, что мы должны от более трудной задачи — при разношерстном составе школы отказываться.

В ШКМ (программы ШКМ напечатаны в апрельском номере „На путях к новой школе") мы в отношении комплекса идем дальше, чем в городской школе. Это должно нам служить некоторой вехой, некоторой тенденцией, по которой мы должны направлять школу.

Все это указывает нам пути поднятия нашей учебной работы и общей установки нашей школьной жизни на высшую, более действенную ступень, поднять качества комплексности. Сейчас пока перед нами стоит задача уничтожить метафизичность в комплексности, нажитую за последние годы.

Каким же образом может быть достигнута такая система построения работы в школе? Я думаю, здесь есть единственно возможный путь, это — правильная организация методической работы в коллективе педагогов школы.

Центробежная сила каждого предмета настолько велика, что без организации методической работы в школе комплекс едва ли может быть проведен. Очень часто методической с о в м е с т н о й работы в школе нет, вернее, нет к ней интереса со стороны самих педагогов, живущих традициями с в о е г о предмета.

Обследования школ, которые у нас имеются, убеждают нас в том, что в этом отношении недостаточную активность проявляют заведующие школой. Очень часто заведующие считают неудобным вмешиваться в работу своих товарищей, считают бестактным входить по этому поводу в какие бы то ни было объяснения с коллегами. Это совершенно неправильно.

Конечно, могут быть случаи, когда заведующий не настолько квалифицирован, чтобы мог давать указания по отдельным предметам, но здесь вопрос идет о б о б щ е й о р г а н и з а ц и и р а б о т ы. Я думаю, что ложное представление о бестактности должно быть изжито, иначе мы не будем иметь правильной организации работы. Всякий по своему опыту знает, как трудно вывести преподавателя-специалиста за пределы своего предмета преподавания и заставить его думать о других вещах в школе кроме своего предмета — о совместной работе, об о б щ и х целях школы. Мы имеем деятельных участников в школе II ступени там, где есть о с н о в н о е я д р о работающего коллектива, а там, где нет спаянного ядра, мы имеем безотрадную картину при наличии хороших преподавателей. Активное руководство заведующими школами методической работой и создание, сплачивание коллектива являются одним из залогов успешного строительства новой школы.

Я. Панфилов

Работники и учащиеся II ступени о работе профессионализированного II концентра

Вопросам строительства повышенной школы вообще и профессионализации 8-х и 9-х групп ее в частности в текущем производственном году Главсоцвос уделил чрезвычайно большое внимание. В ноябре 1926 г. было созвано методическое совещание из представителей 20 губернских и областных методических центров, на котором вопрос о профессионализации занимал одно из главных мест повестки дня. В начале января текущего года коллегия Главсоцвоса заслушивала доклады о результатах обследования специальных курсов МОНО и о состоянии повышенной школы по 14 губерниям, которые были обследованы инспектурой Наркомпроса. Обсуждая эти вопросы, коллегия касалась и вопроса профессионализации 8-х и 9-х групп II ступени, выверяя практическим материалом линию, намеченную Наркомпросом еще в 1924/25 учебном году. Наконец, в конце марта и в начале апреля текущего года Главсоцвосом были организованы экскурсии-конференции работников и учащихся 8-х и 9-х групп II ступени[1]. На указанных коллективах были еще раз обсуждены во всей полноте вопросы II концентра.

Конференция педагогов обсудила общий доклад о месте повышенной школы в системе народного образования, заслушала и обсудила доклады представителей центральных кооперативных объединений (потребительской и с.-х. кооперации) и НКТорга о возможности и необходимости подготовки работников во II концентре II ступени для низовых кооперативных и государственных торговых организаций. Конференция проработала все учебные планы программы по спецдисциплинам, составленные в Главсоцвосе и при ближайшем участии заинтересованных хозорганов.

Конференция подробно остановилась на организации практики по уклону и на квалификации окончивших профконцентр.

Конференция, как равно и экскурсия-конференция учащихся, заслушала доклады с мест, выявила картину состояния профессионализации II концентра на местах.

На основании этого педагоги и учащиеся дали общую оценку проводимой профессионализации и поставили перед Главсоцвосом и местными ОНО ряд задач, которые должны быть решены в ближайшие один-два года, для того чтобы работа школы II ступени с профуклоном шла нормально.

О ц е н к а у к л о н а. „Введение уклонов в школах II ступени, — отмечают педагоги в своей резолюции, — вполне оправдало себя: профессионализированный II концентр дал уже стране ряд первичных работников по разным специальностям, придает жизненность и усиливает политехнические элементы в школе, способствует оживлению методов всей работы и привлекает к школе внимание общественных и хозяйственных органи-

[1] Работники были созваны от 45 областных и губернских административных центров в количестве 86 человек. Экскурсия-конференция педагогов работала две недели—с 24 III по 6/IV с/г. Учащиеся были созваны от пяти городов: Курска, Воронежа, Н. Новгорода, Тулы и Тамбова в количестве 160 человек. Экскурсия-конференция учащихся работала в течение 7 дней — со 2 по 9 апреля с/г. — *Я. П.*

заций... Ввиду всего этого конференция считает вполне правильным твердый курс, взятый Наркомпросом на профессионализацию II концентра. Уклоны должны быть введены во всех без исключения школах II ступени; занятия в уклонных группах должны быть обязательно для всех учащихся II концентра. Вне уклона не должно быть ни одной школы, ни одного ученика... Этого требуют целевая установка политехнической трудовой школы, потребности страны и интересы самих учащихся II ступени, большинство из которых не могут быть принятыми в вузы".

Почти в этих же тонах оценивают введение уклона в школу II ступени и учащиеся. Они в своей резолюции говорят: „Введение уклонов в школу II ступени является вполне целесообразным и необходимым, имея в виду будущее использование окончивших на практической работе в различных отраслях народного хозяйства СССР".

„В тех школах, — говорит дальше резолюция учащихся, — где были подготовлены соответствующие условия для нормальной работы по уклонам, результаты получились положительные"... Дальше идет перечисление того положительного, что дал уклон в различных областях строительства школы II ступени.

Обе приведенные резолюции очень характерны. Они целиком и полностью оправдывают профессионализацию 8-х и 9-х групп II ступени. В них отражены мнения работников, практически проводящих профессионализацию, также отражено мнение и тех, которые являются „страдательным элементом" проводимой профессионализации,—мнение учащихся.

Те и другие говорят в один голос о необходимости и целесообразности уклонной школы II ступени. Те и другие в своих резолюциях оправдывают твердый курс, проводимый Главсоцвосом в области профессионализации II концентра. Это, к слову сказать, сильно бьет по тем, которые, после результатов приема в вузы в 1926/27 учебном году, уже намеревались повернуть оглобли в сторону от профессионализации.

Признавая достижения уклонной школы, конференции педагогов и учащихся уточнили некоторые положения, которые выдвинуты в 1925 г. К таким вопросам относится вопрос о целевой установке школ II ступени с кооперативным и административно-советским уклоном.

Учтя годовой опыт работы школ II ступени с кооперативным уклоном, конференция считает, что по линии потребительской и с.-х. кооперации школа должна готовить массового работника счетоводно-торговой, сбытовой и заготовительной деятельности в низовой потребительской и с.-х. кооперации, ориентируясь на низовую деревенскую и фабрично-заводскую кооперативную организацию, на ту организацию, которая в настоящий момент нуждается в работниках указанной квалификации.

По линии административно-советского уклона во всех его трех подразделениях конференция намечает подготовку опять-таки массовых технических работников для местного советского аппарата, работников таких, которые не застывали бы на той ступеньке своей производственной подготовки, какую дала школа, а могли бы через известный промежуток времени подняться по производственной лестнице ближе к непосредственному выполнению тех функций, которые выполняет данный советский аппарат.

Конференция и представители центральных объединений кооперации отмечают организационную целесообразность и экономическую выгодность для хозяйственной организации подготовку работников массовой квалификации в школе II ступени, а не каким-либо другим путем. В этом случае интересы школы и интересы хозорганизаций полностью совпадают.

Наиболее трудным, а вследствие этого не всегда удовлетворительно разрешаемым на местах, является вопрос о выборе уклона для школы и связанный с ним вопрос о планировании сети уклонных школ.

Трудность этих вопросов обусловливается тем, что не всегда возможно с точностью выявить потребность в рабочей силе массовой квалификации для местного народного хозяйства, и не всегда сама школа в состоянии провести в жизнь выбранный уклон по своей экономической немощи, по недостатку преподавателей спецдисциплин, за неимением сговоренности с заинтересованными организациями о предоставлении практики учащимся или по другим причинам хозяйственно-организационного характера.

Местные отделы народного образования, отчетливо представляя себе безвыходность положения оканчивающих школу II ступени без уклона, желая дать учащемуся подготовку к жизни, стремились большинство школ профессионализировать, иногда и без достаточного учета и подготовки всех необходимых для этого предпосылок. Как результат всего этого получился стихийный рост профессионализированных школ II ступени, далеко превышающий потребности местного хозяйства в работниках массовой квалификации.

Если к этому прибавить еще существование в сети местного профобра аналогичных учебных заведений с таким же контингентом учащихся, как и II концентр II ступени, то становится ясным, почему окончившие II концентр II ступени остаются неиспользованными на работе.

Исходя из этих соображений, конференция работников и конференция учащихся отмечают острую необходимость правильного планирования сети профучебных заведений профобра и школ II ступени с уклонами в губернских и областных центрах при ближайшем участии заинтересованных хозорганизаций. Приэтом конференция допускает одновременное существование двух и более уклонов в одной школе в том случае, когда школа эта многокомплектна, и потребность местного рынка труда в рабочей силе массовой квалификации ограничена.

Конференция отмечает скудость материальной базы, почти полное отсутствие каких бы то ни было ассигнований из государственного и местного бюджетов на оборудование кабинетов и приобретение учебных пособий по уклонам, что значительно ослабляет работу. Поэтому оборудование вспомогательных учреждений по уклонам, снабжение учебниками по специальным дисциплинам должно быть ближайшей задачей, поставленной перед Главсоцвосом и перед местными ОНО. Работники отчетливо представляют себе трудность решения этих задач при современных условиях силами школ или органов народного образования, поэтому они, одобряя начинания Главсоцвоса в области издания методических писем по организации кабинетов, помимо средств от народа рекомендуют привлекать средства совсодов и заинтересованных хозорганизаций к этому делу. Не исключается возможность и того, что школа сама постепенно с помощью местной хозорганизации может скоплять экспонаты для кабинетов по уклонам. Так может быть организован кабинет по сортоведению, кооперации и страховому делу.

Особая острота чувствуется на местах с подбором преподавателей спецдисциплин в школах с кооперативным уклоном. В настоящее время специальные дисциплины преподают: а) преподаватели общеобразовательных предметов, б) приглашенные работники из кооперативных организаций и в) преподаватели, имеющие специально коммерческое образование и объединяющие свою работу в школе с работой в хозяйственной организации; последних меньшинство и работают они в крупных губернских и краевых центрах.

Если первые недостаточно ориентированы в кооперативной практике, а иногда и знание теории ограничивают проработкой одного или двух учебников, то вторые, будучи слабо осведомлены в вопросах методики,

не имея достаточного времени на подготовку, вследствие своей перегрузки хозяйственной работой, не в состоянии дать того, что ждет от них школа. Таким образом в повышении своей квалификации в разной степени и в разной форме нуждаются все.

На последний момент конференция обращает внимание Главсоцвоса и просит организовать в будущем учебном году ряд краткосрочных курсов по повышению квалификации преподавателей спецдисциплин.

Вместе с тем, педагоги отмечают чрезвычайно низкий уровень зарплаты преподавателей спецдисциплин, не дающий возможности пригласить работников необходимой квалификации, и просят Главсоцвос поднять вопрос перед соответствующими организациями о приравнении зарплаты преподавателей II концентра в зарплате преподавателей техникумов.

Конференция поднимает вопрос о подготовке нового кадра преподавателей для уклонных школ II ступени, так как отмечено, что новые силы вливаются в школу чрезвычайно слабо, наоборот — старые квалифицированные кадры постепенно тают.

С большим упорством и активностью конференция прорабатывала учебные планы и проекты программ.

По учебным планам конференция отмечает необходимость выделения $^1/_3$ всего учебного времени на специализацию и просит Главсоцвос выработанную учебную сетку закрепить законодательным путем, сделать ее, таким образом, обязательной для всех местностей РСФСР. Последний момент особенно необходим, так как местные гики и губпланы при ассигновании средств губоно очень часто эти средства отпускают не на 36-часовую недельную сетку, а 30-или даже 28-часовую. Чаще всего уменьшение сетки происходит за счет специальных дисциплин.

Программы, проработанные в соответствующей комиссии Главсоцвоса, в общем удовлетворили работников, подробного же суждения о них дать было невозможно, ибо большинство из них не подвергалось практической проверке.

Достаточно подробно и обстоятельно обсуждали педагоги и учащиеся вопрос об организации практики по специальности. Больных мест здесь оказалось чрезычайно много, главные из них следующие: хозорганы не дают мест для бесплатной практики; местные отделы труда не разрешают бесплатную практику; некоторые школы не в состоянии отправить учащихся на практику за недостатком средств, и, наконец, само содержание работы практикантов не всегда соответствовало педагогическим требованиям.

Со стороны центральных органов необходимо дать на места указания организационного и методико-педагогического характера. С изданием соответствующих методических писем и с удовлетворительным решением вопроса о практике в Совнаркоме указанные ненормальности во многом будут изжиты.

Большое внимание и педагоги и особенно учащиеся уделили вопросам комплектования профессионализированных школ учащимися, присуждения квалификации и использования на работе окончивших уклонную школу.

В отношении комплектования конференции отмечают необходимость выявления всеми способами желания учащихся, кончающих семилетку и желающих поступать в профконцентр. Агитационно-пропагандистская кампания и анкета для кончающих семилетку будут служить наиболее верными способами при определении желания учащихся. Нужно всеми мерами избегать того, чтобы уклон учащимся „всучивали“ сверху путем приказа или распоряжения.

С другой стороны была подчеркнута необходимость работы общественно-воспитательного порядка со стороны комсольских организаций среди учащихся уклонных школ в направлении укрепления интереса к специальному циклу.

Чрезвычайно остро стоит вопрос с использованием окончивших профконцентр: около 50—55% всех окончивших остаются без работы. Нежелание окончивших II ступень уезжать на работу в окраинные губернии, неналаженность распределения рабочей силы в центре, — увеличивают безработицу в центральных городах и не дают возможности окончившему включить себя в процесс социалистического строительства. С развитием производительных сил страны, с поднятием всей экономики — процесс безработицы будет сглаживаться во всех своих областях, а значит и в области использования окончивших II ступень.

Помимо этого конференция с большой настойчивостью выдвигает вопрос о преимущественном приеме окончивших профуклон в соответствующий вуз и на III курс соответствующего техникума.

Вопрос об использовании окончивших II ступень и для Главсоцвоса и для местных ОНО оказался мало изученным, так как школы никаких данных не имеют у себя по этому вопросу и не освещают его в своих докладах ОНО. Знать, куда идут учащиеся, чрезвычайно важно. Поэтому конференция рекомендует каждой школе связываться с окончившими, сообщать о них в своих годовых отчетах в цифровых данных отделам народного образования. Только при таком условии возможно уловить тенденцию этого процесса, учитывая ее при строительстве школы II ступени с профуклоном.

С полной очевидностью на конференции выяснилось, что решающим моментом в деле строительства и нормальной работы школ с профуклоном является теснейший контакт органов народного образования и школ с заинтересованными организациями. Где этого сотрудничества нет, там хромает работа школы по профуклонным дисциплинам, там и учащиеся безразлично, а иногда и отрицательно относятся к уклону; где, наоборот, есть сотрудничество школы с заинтересованной организацией, там постепенно изживаются ненормальности, и в школе зреет и укрепляется дух деловой работы.

На основе этого конференции находят необходимым активное участие представителей заинтересованных организаций в центре и на местах при разработке организационно-педагогических и программно-методических вопросов профуклонной школы II ступени.

Выводы. 1. Работники и учащиеся второй ступени признают необходимость и целесообразность вводимой профессионализации.

2. Работники и учащиеся хотят работать по строительству школы II ступени с профуклоном, порукой чего может служить та активная работа, которая была проведена втечение 2 недель на экскурсии конференции.

3. Понимая необходимость уклонной школы и желая работать по ее строительству, места все-таки ждут помощи центра. Помощь нужна: материальная, организационно-педагогическая и программно-методическая.

4. Центр должен оказать эту помощь. Наркомпрос, в полном согласии и при полной поддержке заинтересованных наркоматов и центральных кооперативных объединений, должен принять ряд мер, улучшающих работу профуклонной школы. Только совместными усилиями центра и мест школа II ступени может выйти из того трудного положения, в котором она сейчас находится.

К 10-ЛЕТИЮ ФЕВРАЛЬСКОЙ РЕВОЛЮЦИИ

К. Бендриков

Вопросы народного образования при Временном правительстве

(Окончание [1])

Перейдем теперь к краткому обзору другого фундаментального документа, выработанного Государственным комитетом, а именно: „Временного положения о единой общеобразовательной общественной школе“ [2]. Положение разработано подробно и занимает весь комитетский „Бюллетень“ № 6 — 8 от 1 ноября 1917 года, имеющий 27 страниц большого формата.

Первый раздел положения — „Изложение дела“ — есть основные принципы, применяемые в реформе общеобразовательной школы. Так как они являются основными, а дальнейшее изложение есть только развертывание этих принципов, то мы их приведем полностью:

„1) Передача в возможно широких пределах заведывания народным образованием органам местного самоуправления.

2) Гибкость школьной организации, допускающая приспособление форм школьного управления и внутреннего устройства учебных заведений к местным условиям и открывающая в известных пределах простор творческому приложению местных общественных сил к школьному строительству.

3) Гибкость учебных планов, необходимая для разрешения задач, указанных в пункте 2, а также для осуществления индивидуального начала в школьном обучении.

4) Выделение из учебного материала, преподаваемого в учебных заведениях, определенного учебного минимума, удовлетворяющего требованиям общего образования, с одной стороны, и соответствующего психической природе учащихся — с другой.

5) Единство школьных курсов, обеспечивающее планомерное концентрическое расположение учебного материала и преемственную связь между последовательными ступенями школы.

6) Установление общности организационных начал в отношении школ различных ступеней и типов.

7) Построение на общих основаниях мужского и женского образования.

8) Построение внутренней организации школы на основах выборного начала и самоуправления учительской коллегии.

9) Обеспечение профессиональных прав учащих.

10) Обеспечение личных прав учащихся.

11) Обеспечение связи между деятельностью школы и семьей учащихся в деле образования и воспитания последних.

[1] См. „Нар. Прос.“ № 5.

[2] Составлено по поручению бюро комитета Я. Я. Гуревичем.

12) Обеспечение прав всех национальностей, входящих в состав населения России, в области народного образования.

Принципы эти раскрываются полнее в нижеследующем изложении.

Не имея возможности подробно входить в обсуждение каждого из 12 принципов, остановимся на тех положениях, которые нас интересуют. Напомним, что дореволюционная школьная система отличалась исключительной раздробленностью, отсутствием всякого единства и малейшей организационной связи между низшими, средними и высшими ступенями общеобразовательной начальной школы. Напомним и то, что различных типов начальной школы было свыше 30. Кроме того, вся школьная система образовательных учреждений носила ярко выраженный сословно-классовый характер: несколько видов школьного сурогата полагалось для крестьянских масс без всякой связи с высшей начальной школой. Городское население, мещане и рабочие, имели свои типы начального образования, к которым прибавлялась вторая ступень обучения в виде высшей начальной школы, из которой перехода в среднюю школу не было. Если к этому прибавить отсутствие единства в управлении начальными школами, когда у народного учителя было тьма ближайшего начальства:—и инспектор, и земство, и училищный совет, и епархиальное отделение в качестве негласного начальства, — а помощи от него народный учитель не получал, то понятно, что такое положение становилось нестерпимым.

При оценке комитетского проекта о единой школе все эти безобразия старой школьной системы нужно держать в памяти, тогда перспектива от царской школы к единой школе, предлагаемой проектом Государственного комитета, будет верной.

Попытаемся сжато сконспектировать школьную систему, предложенную Государственным комитетом.

1. Исходя из идеи единства организационных принципов общеобразовательной школьной системы, проект предлагает единую общеобразовательную школу, разделенную на три ступени: общественные начальные училища — это первая ступень, общественные средние училища — вторая ступень и общественные высшие училища — третья ступень. Хотя они и находятся в ведомстве министерства народного просвещения, наименование им присвоено „общественных“ в отличие от сходных с ними училищ, учреждаемых частными обществами, кооперативами, товариществами, частными учреждениями и отдельными лицами.

2. Первая ступень есть четырехлетняя начальная школа, о ней так сказано в положении о единой школе:

„§ 7. Общественные начальные училища могут быть женские, мужские и смешанные (для детей того и другого пола)“.

„§ 9. При общественных начальных училищах могут быть учреждаемы детские сады и устраиваемы воспитательные занятия с детьми дошкольного возраста“.

„§ 12. При общественных начальных училищах состоят педагогические советы с заведующим начальным училищем во главе“.

„§ 13. При общественных начальных училищах могут учреждаться родительские организации“.

„§ 14. Общественные начальные училища, находящиеся в сельских местностях, должны быть снабжены для школьных надобностей участками земли, расположенными при школьном здании. Училища, находящиеся в городах, снабжаются земельными участками по мере возможности. Минимальный размер участка определяется губернским земством“ [1].

[1] „Бюллетень Г. К.“ № 6 — 8. „Временное положение о единой общественной общеобразовательной школе.

В состав педагогического совета входят с решающим голосом все учащие, законоучители, школьный или участковый врач, один представитель от местного самоуправления, содержащего школу, один представитель от родительской организации, если таковая есть при школе. В тех школах, где учащих меньше трех, кроме вероучителей, там учреждается не педагогический, а школьный совет, права и обязанности которого определяются школьной инструкцией. Представительства от учащихся в школьном и педагогическом советах нет.

Несколько слов об учебной части первой ступени:

„§ 17. В общественных начальных училищах обязательно для всех учащихся преподаются: родной (материнский) язык, начальная математика и элементы, входящие в состав следующих учебных предметов: естествоведения, географии, обществоведения и истории". Сверх этих предметов в курс начальных училищ вводятся элементы физического (физические упражнения, подвижные игры) и эстетического (хоровое пение, рисование, лепка) воспитания и по возможности ручной труд.

Язык преподавания определяется местным органом общественного управления. Насчет „закона божия" имеется такое примечание к § 24.

„Учение веры (закон божий) преподается в общественных начальных училищах на основаниях, изложенных в постановлении Временного правительства 1917 г. [1]. Местным, земским и поселковым собраниям, городским думам и соответственным органам сельского самоуправления предоставляется право делать постановления об открытии отдельных училищ, в которых учение веры (закон божий) не преподается".

Отметим еще § 26, где указано, что число учащихся на одного учащего при классном преподавании не должно превышать 40 и одному учащему может быть поручен лишь один класс (отделение). Что касается продолжительности учебного года, то таковой устанавливается уездными земскими собраниями или городскими думами, но число дней не должно быть меньше 200 в городской первой ступени и 180 — в сельской.

В разделе „учащиеся" находим определение прав учащихся всех трех ступеней. Познакомимся с ними:

„§ 30. Учащиеся в общественных начальных училищах пользуются всеми личными правами, вытекающими из принципа личной свободы, в пределах, определяемых законами государства и правами школьной жизни применительно к их возрасту. Они не подлежат физическим наказаниям и другим мерам педагогического воздействия, оскорбительным для их достоинства".

В случаях нарушения прав учащихся органами школьного управления ученик может жаловаться в высшие инстанции или в суд.

В начальные училища принимаются все дети без различия национальностей и вероучения, удовлетворяющие возрастным нормам. При недостатке вакансий порядок приема на свободные места определяется местными органами самоуправления. Окончившие полный курс в общественном начальном училище или выдержавшие при нем испытания имеют право поступить в общественное среднее училище и в специальное учебное заведение соответственной ступени без экзамена (§ 36).

Обучение в общественных начальных училищах бесплатное (§ 37).

В разделе „об учащих" указано, что они могут принадлежать „к любой профессиональной или политической организации" и что лишать права преподавания учителя можно не иначе, как по приговору суда. Кандидаты на учительские должности получают места в школе по избрании педагогического совета. Педсовет избирает и заведующего

[1] Дело идет о декрете В. П. о свободе совести.

общественным начальным училищем, права и обязанности которого определяются особой инструкцией; эта инструкция вырабатывается уездным или городским собранием учащих, работающими в районе, и утверждается уездным земским собранием или городской думой.

Вот в общих чертах организационная схема общеобразовательной общественной школы первой ступени.

„Общественные средние училища" есть вторая ступень единой общеобразовательной школы. Основные положения ее организации сходны с первой ступенью, так что нет надобности подробно останавливаться на структуре второй ступени. Отметим только, что курс ее так же, как и в первой ступени четырехлетний, и что школа второй ступени может учреждаться вместе с первой. Кроме того, в программах школы II ступени имеются такие отличия: „§ 18. В общественных средних училищах преподаются следующие обязательные для всех учебные предметы: 1. Родной (материнский) язык и литература. 2. История. 3. Элементы обществоведения. 4. География. 5. Естествоведение. 6. Физика. 7. Математика". По физическому и эстетическому воспитанию те же разделы, что и на первой ступени. Иностранные языки являются необязательными, но желающим изучать их должна быть обеспечена эта возможность.

О преподавании вероучения имеется та же оговорка, что и в учебном плане I ступени.

В главе об учащихся имеется такой параграф: „Учащиеся в средних училищах пользуются всеми правами, вытекающими из принципа личной свободы, в пределах, определяемых законами государства и правилами школьной жизни применительно к их возрасту, свободой совести, свободой устного и письменного выражения личного мнения, неприкосновенностью переписки; учащимся предоставляется право устраивать собрания и союзы как в стенах школы, так и вне ее, — в первом случае в соответствии с правилами школьной жизни, во втором — на основании общих норм. Учащиеся не подлежат физическим наказаниям и другим мерам педагогического воздействия, оскорбительным для их достоинства".

Окончившие полный курс второй ступени, т.-е. средних училищ, имеют право без испытания переходить в третью ступень — в общественные высшие училища — на основании свидетельства.

Несмотря на то, что учащиеся как будто пользуются широкими правами, их представителя в школьном совете нет.

Два слова о третьей ступени, т.-е. об общественных общеобразовательных высших училищах. Курс этих училищ трехлетний; в учебный план прибавляется химия и астрономия. Что касается учащихся в школьном совете, то здесь мы имеем следующее примечание: „Учащиеся в общественных высших училищах допускаются с правом совещательного голоса в заседания педагогического совета при условиях, определяемых сим последним" (§ 32). Окончившие полный курс общественного высшего училища получают право поступать на все факультеты университета и в другие высшие учебные заведения без всяких дополнительных испытаний. Следует отметить, что в положении нет оговорки о том, что в средних и высших общественных начальных школах обучение бесплатное.

Закончим обзор положения о единой школе некоторыми общими замечаниями. Каждая ступень не является подготовительной школой для высшей ступени, а имеет самостоятельный характер по своей программе и организации. Вся школьная система не ставит себе задачу подготовить учащегося в высшую школу, а исходит из интересов и потребностей детей и населения. Для лучшего усвоения сообщаемых знаний учебные планы построены, как видно из перечня предметов, концентрически. Для

более полного выражения единства всех трех ступеней лица, стоящие во главе каждой ступени, одинаково именуются заведующими школами.

Итак, комитетская школьная система имеет такую схему:

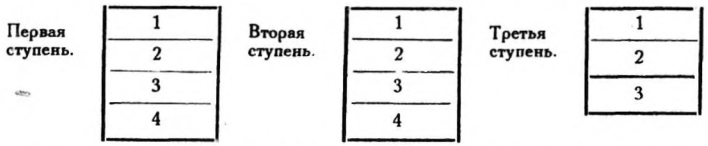

Попытаемся сделать краткий критический обзор школьной системы, предложенной Государственным комитетом по народному образованию.

1. В положении о единой школе мы находим слишком мало педологических обоснований школьной системы. Есть общие фразы о том, что „в настоящее время можно считать установленным, что в ранние годы детская любознательность чаще всего сосредоточивается на явлениях природы. В более зрелые годы интерес к явлениям осложняется, а отчасти и заслоняется пробудившимся стремлением разобраться в вопросах индивидуальной и общественной жизни человека". Отсюда выводятся два основных элемента общего образования: природоведение и человековедение. В таких общих чертах выражается педологическое обоснование программных принципов учебного плана.

2. Недопустимой реакционностью комитетской школы является оставление в школьной программе религии: все вероучения, по проекту, получили приют в единой общественной и общеобразовательной школе.

3. Наряду с торжественными декларациями о правах учащихся поразительное неверие в их силы и разум: учащиеся даже среднего училища, которым в среднем должно быть 15—16 лет, не имеют не только решающего, но и совещательного голоса в совете. Все детские дела вершит педагогическая корпорация.

4. Учебный план комитетского начального училища мало чем отличается от учебного плана хорошей земской школы; правда, внесены смягчающие элементы в виде физического и эстетического воспитания. О методах работы в проекте нет упоминаний, поэтому этой стороны школьной организации не будем касаться.

5. Во всем положении нет революционного пафоса, не видно следов той революционной бури, которая носилась тогда над головами авторов этого документа. Все в нем солидно, торжественно и старомодно. И это понятно: на первой же странице мы находим объяснение того, почему этот документ не пахнет революцией.

„В деле народного образования принципы, положенные в основу нового законодательства, представляют собою продукт длительной эволюции педагогических и организационных идей, развившихся в связи с идеалами построения свободного демократического государства и децентрализации государственной власти". Итак, документ, именуемый положением о единой общеобразовательной общественной школе, есть результат длительной эволюции педагогических идей. Его составляли не смелые революционеры, а умеренные эволюционисты. Напрасно мы бы искали в нем таких терминов, как „социалистическая школа" или даже „трудовая школа". Конечно, дело не в терминах. Однакоже общий дух этого исторического документа совсем не говорит о той революционной грозе, которая потрясала многомиллионную Россию.

Комитетское положение о единой школе не может итти в сравнение с советским „Положением о единой трудовой школе 1918 г.". Это последнее дышит настоящей революционной страстью; оно резко поворачивает всю школьную систему лицом к широким трудящимся массам и в то же время от него веет тончайшим ароматом любовного внимания к ребенку.

6. Но если комитетскую единую общественную общеобразовательную школу сравнивать со школьной системой дореволюционного времени, то эта система, конечно, делает огромный шаг вперед. Уже одно единство системы, связывающее все школьные ступени в одно целое, в корне меняло облик старой русской школьной организации. Передача всей школьной системы местным органам самоуправления и изгнание министерской бюрократии из органов, ведающих народным образованием, неизмеримо приближают школу к населению. В этом высокая заслуга комитетского проекта. Много есть еще и других более мелких организационных и педагогических достоинств в предлагаемой школьной системе, которые пропастью отделяют комитетскую школу от царской.

5. Итоги и выводы

В общих чертах мы старались коснуться всей деятельности Государственного комитета и немного подробнее рассмотрели наиболее интересные для нас документы, содержащиеся в трудах комитета. Напомним, что комитет существовал до Октябрьской революции 5 с лишним месяцев, имел полтора десятка комиссий и подкомиссий, которые работали почти беспрерывно. Напомним еще, что в него было послано свыше 100 делегатов от 15 демократических и псевдодемократических организаций. Объединенные усилия комитетских деятелей дали продукцию в виде 40 законопроектов, положений, циркуляров, тезисов и др. документов, относящихся к вопросам народного образования. А в результате — почти ни один мало-мальски крупный законопроект, разработанный Государственным комитетом, не получил силы закона. Все проекты остались в портфеле Государственного комитета, и уже осенью 1917 года многие из них стали историческими документами, так как содержание их относилось к регулированию школьной жизни прошлого учебного года. Ведь это сплошной трагизм — создать путем долгих коллективных усилий целые вороха „трудов", о которых кроме составителей никто не знал и которые, весьма ценные в потенции, никому и ни в чем не оказали помощи! Где же корни столь поразительного бессилия огромного и мощного по внешности, блистающего европейскими именами коллектива, составленного из представителей крупнейших и влиятельнейших политических и профессиональных, научных и общественных, национальных и военных организаций, и где причины редкой общественной бесплодности многодневных усилий этого коллектива? Очевидно, их нужно искать в социально-экономической и социально-политической почве, которая питала идеологическую систему психики деятелей Государственного комитета и определяла их общественное поведение.

Какие политические элементы преобладали в Государственном комитете? Сделаем проверку: по первоначальному проекту большинство состава было за делегатами народнических организаций: Всероссийского учительского союза, Всероссийского совета Кр. Деп. и Совета кооперативных съездов; из всего состава в 74 человека членов Государственного комитета на долю этих организаций приходилось 38 мест. Если к ним прибавить членов Всероссийского учительского союза (В. У. С.), прошедших по спискам других организаций, то преобладание народнической интеллигенции станет совершенно очевидным. Кроме того, просматривая состав рабочих органов Государственного комитета — бюро, секции, комиссии и подкомиссии,—мы обнаруживаем, что руководящий кадр в них состоял из представителей указанных организаций, а в особенности видную роль играли члены Всероссийского учительского союза.

Преобладая численно, члены В. У. С. определяли и идейное содержание работ Государственного комитета (Г. К.). Не будем голословны: „За исключением весьма немногочисленных активных членов комитета, делегированных другими общественными организациями, к числу которых принадлежали, например, В. И. Чарнолусский, А. У. Зеленко, И. С. Клюжев, А. Д. Алферов, С. О. Сероплолко и некоторые другие, представители В. У. С. являлись в комитете наиболее деятельными и выполняли большую часть всей комитетской работы". Такую справку дает компетентный в этом вопросе член Г. К. и заместитель председателя бюро Я. Я. Гуревич. Кроме того, он указывает на то, что между идеями учительства, выраженными в резолюциях I делегатского съезда В. У. С., и тезисами, принятыми Г. К. в качестве руководящих положений, существует органическая связь.

Для определения политического облика руководящих кругов учительства и отношения к текущему моменту приведем резолюцию Московского областного съезда В. У. С. об отношении к Учредительному собранию: „Формой политического строя России должна быть демократическая республика, в полной мере гарантирующая верховенство народа, демократизацию государственного строя сверху донизу и обеспечивающая право на самоопределение каждой национальности. Учредительное собрание должно определить минимум социальных преобразований, без которых невозможно дальнейшее здоровое развитие русской демократии, а именно: земля — народу, минимум заработной платы, 8-часовой рабочий день". А Всероссийский учительский съезд выразил свое отношение и к войне: „Рабочие — к станкам, солдаты — в окопы, война до последнего конца над Вильгельмом и немецкой казармой. Мир без аннексий и контрибуций. Полная свобода и полное право на самоопределение всех народностей, малых и больших".

Так как учительство представляло по своему составу политически довольно многоцветный конгломерат, то одно крыло тянуло к лозунгу „земля — народу", а другое—к лозунгу „война до победного конца". Эта программа сделалась политической платформой Г. К. Она нам объясняет два крупных факта в поведении комитета: борьбу его с кадетским министром Мануйловым, а с другой стороны, — осуждение Октябрьского переворота и отказ сотрудничать с пролетарской властью. Радикальная интеллигенция, отражая настроение мелкобуржуазных слоев населения, неизменно занимала колеблющуюся политическую линию в той социальной битве, которая развертывалась быстро нарастающим темпом между буржуазно-помещичьим блоком и рабочим классом от Февраля к Октябрю; она совершенно не поняла заключительного акта этой битвы — Октябрьского восстания петроградских и московских рабочих и солдат против Временного правительства, проводившего военную программу русской и англо-французской буржуазии.

Когда на смену Временному правительству пришла истинно революционная власть в лице народных комиссаров и устами Наркомпроса обратилась к руководящему ядру Г. К. с предложением сотрудничать, то деятели Г. К. ответили гордым отказом. Этот момент представляет большой интерес, мы на нем остановимся подробнее.

9 ноября 1917 года, вскоре после захвата власти, был издан декрет за подписью Ленина и Луначарского. Этим декретом учреждалась Государственная комиссия по просвещению из представителей демократических организаций, в том числе и от Г. К. вводился делегат. В декрете о Государственной комиссии по просвещению было сказано: „Целый ряд ценных законопроектов был разработан с начала революции Г. К. по народному образованию (демократическим по своему составу, богатым опытными специалистами). Государственная комиссия войдет в планомерное сотрудничество с этим комитетом, о созыве экстренной сессии которого народный комиссар немедленно обратился в бюро комитета. Предмет занятий этой сессии будет заключаться в:

1. Пересмотре норм представительства в духе еще большей демократизации комитета.

2. Пересмотре прав его в духе их расширения и превращения комитета в Государственный институт по изготовлению законопроектов.

3. Пересмотре уже созданных комитетом законопроектов совместно с новой гос. комиссией, требуемом тем обстоятельством, что при редактировании их комитет считался с буржуазным духом предшествовавших министерств. После такого пересмотра законопроекты будут проведены в жизнь без всякой канцелярской волокиты в революционном порядке.

Сотрудничество педагогов и сил общественных, — вот что будет преследоваться комиссией во всей ее деятельности".

В ответ на это приглашение Наркомпроса частное совещание петроградских членов Г. К. в заседании от 19 ноября принимает такую резолюцию: „Члены Г. К., проживающие в Петрограде, собравшись на экстренное частное совещание и обсудив общее положение, создавшееся в России вследствие восстания 25 октября, и в частности обстановку, в которой оказалось дело народного образования и реформы его, постановило: признать установление власти так называемого Совета народных комиссаров покушением на всенародные полномочия Учредительного собрания, а политику вождей большевистского движения—противоречащей интересам народа... Ввиду сказанного совещание выражает надежду, что Г. К. откажется от всяких сношений с СНК. и его органами и будет продолжать свою работу вне связи с ним". Эта резолюция равносильна акту самоубийства Г. К., так как Совнарком декретом от 21 ноября 1917 года распустил Государственный комитет по народному образованию, раз он не хотел сотрудничать с новой революционной властью.

Однако руководители комитета отказались подчиниться изданному декрету, и Г. К. имел еще два заседания, на которых была принята политическая резолюция с организационными выводами:

а) декрет Совнаркома о роспуске не признавать и оставаться комитету в прежнем составе с правами самостоятельного органа;

б) материальные средства на его содержание должны отпустить организации, имеющие своих представителей в комитете;

в) поручить бюро Г. К. организовать совещание с членами Учредительного собрания;

г) поручить бюро разработать вопросы о ближайших задачах Учредительного собрания в области народного образования.

Но жизнь и советская власть оказались сильнее комитетских резолюций: собрания 26 и 27 ноября были последними общими собраниями комитета. Скоро прекратило свое существование и бюро Г. К. Таким образом Г. К. сам прекратил свое существование в такой момент, когда в области просвещения были устранены все преграды и для деятельности комитета открывались огромные возможности.

Общий итог обзора нашей темы очевиден: народническая идеология, этот вид своеобразного „социального идеализма", даже при самом революционном градусе не может обогатить своих приверженцев правильным историческим глазомером и служить надежным компасом для ориентировки во время революционных бурь. Надо полагать, только марксизм обладает настоящей светоносной силой, могущей вооружить политический коллектив необходимой прозорливостью и спасти его в решающий момент от междуклассовых ковыляний.

ОБЗОРЫ

Б. М.

В коллегии Наркомпроса

Принципы построения учебных планов техникумов

Этот вопрос обсуждался на методическом совещании коллегии с участием ряда работников-методистов Наркомпроса и учебных заведений. Сущность его сводится, согласно докладу Главпрофобра, к следующему.

До текущего 1926/27 учебного года техникумы работали, придерживаясь учебных планов, установленных Гусом в период 1923/24 г. Однако отклонения от учебных планов имели место во всех техникумах и иногда были настолько существенны, что делали техникумы одного и того же вида, с одной и той же целевой установкой, совершенно отличными друг от друга. Такое явление объясняется тем, что учебные планы и схемы учебных планов 1923/24 г. имели ряд недостатков, что в значительной степени и вынуждало техникумы к самостоятельному творчеству. Из этих недостатков наиболее существенными являются следующие:

а) в учебных планах была неясно выражена целевая установка техникумов;

б) при нечеткости целевой установки техникумов специализация не была достаточно углубленной;

в) теоретические предметы преобладали над прикладными дисциплинами, что искажало основную задачу техникума — готовить специалиста средней квалификации, достаточно подготовленного для практической деятельности;

г) учебные планы были многопредметными;

д) нагрузка в родственных по специальности техникумах была разнообразной, колеблясь в больших пределах;

е) обществоведческий и общеобразовательные циклы в разных видах техникумов были качественно и количественно различны;

ж) учебные планы были неправильно рассчитаны во времени, в значительном количестве случаев они не могли быть выполнены в установленные сроки, что приводило к увеличению нагрузки учащегося до 48 часов в неделю и к фактическому удлинению сроков обучения на полгода-год.

Несовершенство учебных планов наряду с другими недостатками в работе техникумов вынуждало заинтересованные учреждения и организации выдвинуть вопрос о несоответствии выпускаемых специалистов средней квалификации требованиям народного хозяйства и в связи с этим вопрос о пересмотре учебных планов. На основании накопившегося в Наркомпросе опыта проведения учебных планов техникумами и в связи с вышеуказанными требованиями, а также результатами обследования техникумов НК РКИ, было приступлено в 1925/26 г. к пересмотру учебных планов по всем видам образования.

Этому пересмотру предшествовала работа по установлению типов специалистов, выпускаемых техникумами, потому что только после определения типа работника можно было приступить к составлению учебного плана

техникума. Работа по установлению типов специалистов средней квалификации не может считаться, однако, законченной и подлежит дальнейшему углублению.

Следствием этой работы явилась и большая диференциация учебных планов, разработка отдельных учебных планов для более узких специализаций. В отдельных случаях это привело к отказу от построения специализации как цикла на общей двухлетней базе и к переходу к учебным планам по отделениям.

Основным направлением в работе явилось углубление специализации, для чего специализация введена с первого года обучения.

Основой учебного плана является производственное обучение, также проводимое с первого курса. Вокруг производственного обучения и практики строится цикл специальных предметов. Время, отводимое на специальные предметы, значительно увеличено по сравнению с прежними учебными планами.

Учебный план строится исходя из программных требований для поступающих, составленных в соответствии с программами семилетки и с расчетом доведения общеобразовательного уровня до объема знаний, даваемых девятилеткой.

Однако и общеобразовательные предметы имеют уклон в сторону специальностей техникумов и являются в ряде случаев общетехническими предметами. Кроме того, в новом учебном плане уменьшено общее количество предметов и уничтожена излишняя дробность предметов, проведена значительно большая унификация общеобразовательного и обществоведческого циклов в техникумах разных видов. Общетехнические циклы также сближены в техникумах родственных специальностей и введена практика с первого же года обучения, которая непосредственно увязана с учебным планом.

Нагрузка учащегося, фактически от 42 до 48 часов в неделю, являвшаяся непосильной и вызывавшая наряду с другими неблагоприятными явлениями также и значительный отсев учащихся, была снижена до 36 — 38 учебных недельных часов, доходя в сельско-хозяйственных техникумах до 42 часов, но при учете внешкольной и кружковой работы.

В связи с уменьшением недельной нагрузки, увеличением производственного обучения и практики, углублением специализации в ряде техникумов были пересмотрены сроки обучения в сторону их удлинения. По индустриальному образованию вместо 10 триместров при 42 часах установлено 4 года при 36 часах. По сельскохозяйственным техникумам переведены на четырехлетний курс обучения садово-огородные техникумы. Ветеринарные и лесные техникумы остались с 3-летним сроком обучения. По промышленно-экономическому образованию введены четырехлетние сроки обучения. По художественному образованию увеличен срок обучения в театральных техникумах с 2 до 3 лет. По акушерским техникумам намечен к увеличению срок обучения с $2^1/_2$ до 3 лет обучения.

Главпрофобром наряду с работой по пересмотру и составлению учебных планов велась работа по составлению программ. Разработаны и опубликованы программы по обществоведческому и общетехническому циклу и по ряду специальных предметов.

Разработанные в 1925/26 г. учебные планы введены с текущего учебного года как обязательные, с переводом на них 1-го и 2-го курсов и с постепенным дальнейшим проведением их. Отклонение от них в силу местных условий допускается лишь как исключение при наличии особо уважительных причин. Как правило, в текущем учебном году работа двух младших курсов ведется целиком по новым учебным планам.

Доклад Главпрофобра об учебных планах техникумов вызвал довольно длительные прения. Вопрос в основном был сведен к тому, в какой мере целесообразно построить учебные планы техникумов на базе II ступени, на базе девятилетки, чтобы сократить курс обучения в техникумах до $2^1/_2$ лет.

Такое предложение о сокращении курса обучения и повышения подготовительной базы поступающих в техникумы исходило от представителя Планового бюро Наркомпроса т. Касаткина и было поддержано представителем НК РКИ т. П. И. Каганом. Оба они мотивировали свои предложения соображениями экономии государственных средств и увеличения пропускной способности существующих техникумов. Надо учитывать, — говорил т. Касаткин, — что проучиться в девятилетке плюс $2 — 2^1/_2$ года в техникуме с точки зрения стоимости не одно и то же, что проучиться в семилетке. Поэтому мы предлагаем профессионализацию второго концентра II ступени в учебных планах строить таким образом, чтобы он представлял возможность продолжения специального обучения в размере $2^1/_2$ лет без всяких общеобразовательных предметов в техникуме. В техникум благодаря целому ряду причин поступает большое число лиц, окончивших девятилетку. На что они обрекаются? — „Они учатся в девятилетке и проходят в ней общеобразовательные предметы, затем поступают в техникум и опять пережевывают пройденные ими в девятилетке общеобразовательные предметы и большею частью, как констатировал Главпрофобр, смотрят на техникум как на переходное положение к вузу. Учитывая процент отсева, мы видим, что выпущенный нами специалист обходится дороже довоенного. При правильном согласовании всех учебных планов окончивший 9-летку может поступить на 3 курс техникума и в 2 года его окончить".

Предложение Планбюро встретило довольно единодушный отпор огромного большинства выступивших в прениях. Было указано, что „...менять сейчас систему и строить техникумы на девятилетке нецелесообразно. Это означало бы, что наши семилетки попадут в тупик. Вышло бы так, что учащиеся как из школ крестьянской молодежи, так и из фабзавуча не смогут попасть в техникумы". (Н. Крупская.)

Было также отмечено, что техникумы в настоящее время еще продолжают выпускать недоброкачественный материал. „Основная жалоба с мест идет на то, что специальная подготовка (в педтехникумах) из рук вон плоха. Окончившие не вооружены для работы на 3-м—4-м году обучения. В $2—2^1/_2$ года немыслимо подготовить педагога-общественника, краеведа". (М. Эпштейн.)

Тов. Луначарский, отмечая повсеместное стремление удлинить подготовительный период для школ типа высших и полувысших учебных заведений, находит, что еще не пришло время ставить этот вопрос у нас, ибо такое удлинение до чрезвычайности удорожит систему народного образования. „Мы, — сказал он, — рискуем попасть в смешное положение: нам могут сказать, что мы идем по линии наименьшего сопротивления, в то время когда нужно утрамбовать то, что имеем".

Возражения представителей Главпрофобра сводятся к следующему: в основу построения учебных планов были положены, с одной стороны, уже до известной степени определившиеся качественные требования различных отраслей народного хозяйства на специалистов средней квалификации, а с другой — соображения учебно-методического и учебно-организационного характера. Было установлено, что продолжительность учебного дня не должна превышать 6 часов (36 часов в неделю вместо существовавших издавна 42 — 48 часов); были введены периоды практических работ учащихся техникумов в летние триместры как внутри учебного заведения (учебная и рабочая практика в мастерских, учебных хозяйствах), так и производственная практика в предприятиях и учреждениях; были установлены пути и формы квалификации окончивших техникумы; были определены основные методы преподавания в техникумах и т. под.

Так как основные положения системы народного образования, осуществляемой в РСФСР, предуказывали тот контингент молодых людей, которыми должны пополняться техникумы, — окончившие семилетнюю школу социального воспитания, — то теоретически был определен тот объем знаний, с которым учащиеся приходили в техникум. Однако практически дело обстояло, обстоит и, видимо, будет обстоять еще ряд лет (3 — 4 года) не так: подготовка окончивших семилетнюю школу, до сего времени крайне слабая вообще, оказывается совсем неудовлетворительной по математике, физике, химии, графическим искусствам и иностранным языкам, в особенности для индустриальных техникумов.

Соображения политического характера — стремление наполнить средние профессионально-технические учебные заведения подростками рабочего класса и крестьянства и самая система нар. образования говорят против перехода к комплектованию техникумов окончившими полную II ступень, ибо это могло бы при известных предпосылках привести к сокращению продолжительности курса обучения в техникумах.

Кроме того, переход к комплектованию техникумов окончившими полную II ступень ЕТШ в 1926, 1927 и, может быть, в ближайшие годы не может быть осуществлен в общем масштабе еще и по той причине, что фактически девятилетняя школа как в столицах, так в особенности в провинции не выпускает учащихся с установленными ею программными знаниями. Опыт приема в техникумы в 1926/27 г. показал вполне отчетливо, что подготовка окончивших девятилетнюю школу почти в такой же мере неудовлетворительна, как и окончивших семилетнюю школу. Приемные испытания в техникумах почти везде были произведены по пониженным в сравнении с утвержденными Гусом программам; приэтом нередко были приняты лица, не удовлетворявшие даже и пониженным приемным требованиям.

Наполнение техникумов окончившими полную II ступень должно было бы повлечь за собой сокращение срока обучения, чего, однако, фактически сделать невозможно, ибо подготовка, как сказано, недостаточна; техникумы фактически выпускали бы непригодный для нужд народного хозяйства кадр специалистов сомнительной квалификации.

Против возможности перехода на сокращенные сроки обучения в техникумах при девятилетней базе говорит также и то, что современные требования промышленности и народного хозяйства, предъявляемые техникумам, по существу дела не могут быть осуществлены в более короткий срок, чем 4 года, по крайней мере до тех пор, пока наша школа II ступени будет выпускать молодежь с недостаточной общеобразовательной подготовкой.

Техники этой квалификации должны обладать: 1) солидными познаниями в области своей специальности, 2) достаточными познаниями в области общетехнических дисциплин и 3) необходимой общественно-политической и технико-экономической подготовкой, чего требуют обще-политические и экономические задачи нашего государственного строительства.

К этому следует добавить, что получение специальных знаний в различных областях современной техники обусловлено усвоением соответственных профессиональных навыков, изучением технических и технологических процессов, приобретением больших умений в области расчетных и графических работ и т. д.

Для приобретения умений, навыков и знаний требуется соответственное время; необходимо оно и для производственной практики. Целевая установка техникума — дать специалиста с надлежащими практическими знаниями — может быть осуществлена при условии специализации на протяжении всего срока обучения, начиная с 1-го курса; в техникумах общеобразовательные предметы подтянуты к специальности техникума, в школе же социального воспитания вследствие чрезвычайного разнообразия специализаций техникумов нельзя осуществить уклона общеобразовательных предметов в сторону той специальности, которую учащийся будет изучать в техникуме. Разрыв специального обучения между двумя школами никак не может повести к улучшению качества подготовки специалистов.

Разрыв специального обучения неосуществим вследствие отсутствия специального оборудования и специальных преподавателей в школах соцвоса. Дублировать расходы на специальное оборудование при теперешнем его состоянии в трудовых школах и техникумах, равно как и распылять силы преподавателей-специалистов при абсолютном их недостатке, было бы явно нецелесообразно и убыточно. Поэтому невозможно в обстановке нашей действительности полагать, что все эти требования можно привести в какое бы то ни было согласие с предложением Планового Бюро о сокращении сроков обучения.

Эти предложения не только утопичны, но и опасны, так как попытка их осуществления расстроила бы уже налаживающееся дело подготовки техников, и выпуск техников, прошедших двухгодичный курс обучения, дискредитировал бы всю систему среднего профессионально-технического образования.

Принятие резолюции по вопросу о техникумах коллегия отложила до следующего заседания.

Организация профтехнических учебных заведений для слепых

Согласно предложению коллегии Наркомпроса Главпрофобр разработал вопрос об организации специальных профтехнических учебных заведений для слепых—как взрослых, так и подростков—с обозначением тех видов производств, в которых такие мастерские могут быть организованы.

На ближайший ряд лет намечены к открытию 15 учебно-производственных мастерских—частично для подростков, а частично для взрослых—районного типа со сроком обучения в 2-3 года в зависимости от производства.

Стоимость оборудования такой учебной мастерской исчисляется в 4 500 р., колеблясь в отдельных случаях от 8 000 р. (по металлу) до 300 р. (по изготовлению цыновок).

Смета содержания учебно-производственной мастерской исчисляется в среднем (с оборудованием и содержанием интерната) в 39 250 р., а вместе с учебным оборудованием—в 43 750 р.

Вся намеченная сеть учебно-производственных мастерских для слепых исчисляется в 711 250 р.

Содержание указанных заведений может проходить только по линии госбюджета, так как учебные заведения носят районный характер (с охватом 2—3 и больше губерний).

Коллегия постановила признать основным типом профтехнического учебного заведения для обучения слепых тип учебно-производственной мастерской с классными занятиями для сообщения грамотности и основных технологических сведений, необходимых для производства.

Мастерские должны организовываться отдельно для подростков в возрасте от 14 до 18 лет с продолжительностью обучения в 3 года и взрослых от 18 лет с продолжительностью обучения в 2 года.

Мастерские должны носить районный характер, и каждая мастерская должна обслуживать слепых нескольких губерний.

При установлении специальности мастерской должно быть принято во внимание производство района, в котором будет организована мастерская.

В каждой мастерской должны быть две специальности.

В мастерских, открываемых в первую очередь, должны быть следующие специальности: 1) металлообработка (3 мастерск.), 2) бумажно-картонажная, 3) вязально-трикотажная, 4) щеточная, 5) корзиночно-мебельная, 6) ручное вязание, 7) канатно-веревочная, 8) приготовл. цыновок и рогож.

Принимая во внимание, что количество слепых около 300 000 человек, из которых около 10 000 подростков, считать необходимым втечение ближайших лет открыть 15 учебных мастерских со средней пропускной способностью в 70 чел., причем при мастерских должны быть организованы общежития.

Признать необходимым в 1927/28 г. организовать три учебно-производственные мастерские с отнесением их на госбюджет.

Об удлинении продолжительности обучения на рабфаке

В январе сего года Главпрофобром был внесен в коллегию вопрос об удлинении срока обучения на рабочих факультетах. Для более детального и глубокого изучения этого вопроса коллегия выделила специальную комиссию, результаты работы которой т. Шмидт недавно докладывал коллегии.

Комиссия повела свою работу следующим образом. Проф. И. А. Черданцеву было дано поручение обследовать уровень знаний и степень успеваемости студентов 1-го курса, принятых из рабфаков.

Инспекторам НКП было поручено провести детальное обследование двух московских рабфаков по особой программе, выработанной комиссией.

Последней также были рассмотрены программы рабфаков с точки зрения возможного их сокращения.

Обсудив весь полученный материал, в том числе критически разобрав материал, представленный ГПФ в свое время в коллегию, комиссия пришла к следующему выводу: хотя и возможно добиваться некоторого дальнейшего улучшения постановки дела в рабфаках и некоторого упрощения программы, но эти мероприятия не смогут привести к решительному изменению уровня оканчивающих, недостаточно высокого для успешных занятий в вузе. Поэтому необходимо удлинение срока обучения на рабфаках до 4 лет.

Этот вывод принят большинством комиссии. Меньшинство же считает возможным достигнуть необходимого улучшения без удлинения срока.

В более детальной форме выводы комиссии таковы.

Произведенным рядом вузов весьма тщательным обследованием установлено, что бывшие рабфаковцы о т с т а ю т в умении пользоваться математикой.

Изучение работы бывш. рабфаковцев в вузе показывает, что программа п р о й д е н а, н о н е у с в о е н а. Не выработалось устойчивых н а в ы к о в, вследствие чего в курсе вуза элементарные математические выкладки, вместо того чтобы проделываться с о в е р ш е н н о м е х а н и ч е с к и, составляют главное затруднение, заслоняя сущность вузовских предметов.

Другое затруднение составляет невыработанность речи устной и письменной, что сильно затрудняет работу над вузовскими предметами.

Инспекторское обследование показывает в общем довольно интенсивную работу рабфаков: использование нормальной длительности учебного года составляет 97%, посещаемость студентами — 94%, преподавателями — 96%. Таким образом не в административной стороне причина дефекта. Более чем достаточная и фактическая нагрузка времени студента 10 — 11 часов в день.

Преподавательский состав рабфаков состоит из наиболее квалифицированных педагогов города. Методы преподавания — комбинирование старой „классной" системы с лабораторной, при довольно высокой, по сравнению с вузами и школой II ступени, доле „активных" методов. Предметные комиссии ведут интенсивную методическую работу, но методические достижения пока недостаточны, и требуется дальнейшая работа по рационализации преподавания. Недостаточно полный переход на лучшие методы приводит на мысль о возможности обойтись без удлинения срока, если методическая сторона будет улучшена. Однако „лучшие педагоги" вряд ли могут дать больше, чем дают; дальнейшее развитие методической стороны требует времени для накопления педагогических навыков и не может быть форсировано административным нажимом.

Остается рассмотреть, нельзя ли достигнуть поставленной цели перераспределением числа часов между предметами и сокращением программ по отдельным предметам. По мнению комиссии, такое сокращение возможно, но лишь в небольшой степени, по физике, биологии и графике[1]. Однако общий результат такого сокращения не может дать отчетливого эффекта, так как сокращение касается небольших по числу часов предметов, а, с другой стороны, кое-что необходимо добавить. Возможно также некоторое перераспределение материала внутри каждого предмета на основе постепенно выявляющегося методического опыта.

Взвешивая возможность сохранения 3-летнего курса, комиссии приходилось учесть убеждение ряда педагогов и деятелей вузов, что при любом распределении часов между предметами 3 лет недостаточно для усвоения математических и литературных навыков, так как навыки эти, чтобы дорасти до степени автоматических рефлексов, требуют достаточно длительного периода упражнений.

Таким образом одной интенсификации занятий недостаточно. Наоборот, предпочтительнее даже некоторая разгрузка учебного дня.

Сторонники трехлетнего курса указывают на то, что количество часов занятий на 3 годах рабфака равно количеству часов на всех 5 годах школы II ступени, причем рабфаки значительно лучше оборудованы и снабжены лучшими преподавателями. Однако, по мнению комиссии, дело, вопервых, не в количестве лет; вовторых, школьники II ступени, непосредственно перешедшие из I ступени, обладают большим навыком в школьной работе; втретьих, материальное положение современного контингента II ступени несравненно выше, чем у рабфаковцев, а в то же время отсутствует забота о семье и т. д.

Наконец необходимо иметь в виду, что почти никто из II ступени не вступает прямо в вуз, а почти все дополнительно, не менее года, готовятся к вступительным испытаниям.

---

[1] Комиссия не могла судить о новой программе по обществоведению, так как она еще не готова.

В силу изложенных основных мотивов и деятельного рассмотрения всего материала комиссия считает необходимым удлинение курса рабфаков до 4 лет.

Не имея точных данных о проценте отсева обучающихся на рабфаках во время прохождения ими курса, комиссия затрудняется исчислить, насколько увеличится стоимость каждого рабфаковца после проведения реформы. Однако, учитывая представленные по этому поводу варианты Главпрофобра и Планбюро, комиссия констатирует, что общая сумма ассигнований на рабфаки должна повыситься от 9% до 14%.

Комиссия признает правильным предположение Главпрофобра подойти к осуществлению реформы постепенно, с тем, чтобы закончить ее к 1930 году.

Меньшинство комиссии считало, что возможна дальнейшая интенсификация работы на рабфаках путем:

а) дальнейшего сокращения программ: экономгеографии, биологии, графики, отчасти физики и математики;

б) упрощения программ внутри оставшегося материала;

в) улучшения методической постановки работы (точнее определить удельный вес лабораторного плана, сокращение числа лабораторных работ по физике и естественно-научным дисциплинам и т. д.).

Кроме того меньшинство указало, что недостаточность подготовленности окончивших рабфак в 1926 г. (а значит, поступивших на рабфак в 1923 г.) не может служить основанием для удлинения срока обучения на рабфаке, так как еще не могли сказаться те улучшения в организации учебной работы, которые были введены за эти годы и которые констатированы обследованиями и материалами, имевшимися на руках комиссии. Вместе с мероприятиями, указанными выше, эти улучшения настолько поднимут подготовку, что никакого удлинения срока обучения не потребуется.

За недостатком места отметим здесь лишь наиболее важные моменты прений. Тов. Луначарский, т. Яковлев и т. Эпштейн призывали к сугубой осторожности при решении этого вопроса.

Поскольку есть возможность говорить об улучшении преподавания на рабфаках,— указывала т. Яковлева,—поскольку налицо то обстоятельство, что пришедшие с лучшей подготовкой еще не подошли к концу обучения и мы не знаем, как в дальнейшем пойдет у них отсев, как будет выражаться успеваемость и т. д., лучше отложить решение этого вопроса до будущего года, когда можно будет поставить этот вопрос, может быть, вместе с вопросом о десятом годе для школы соцвоса. На этой же точке зрения стояли представители соцвоса, которые указывали на необходимость решения этого вопроса вместе с вопросом о десятилетней школе. Указывалось также на нежелательные явления, связанные с политической стороной, при удлинении срока обучения на рабфаках.

Тов. Эпштейн указывал, что единственная целевая установка рабфака — это подготовить рабочих в вузы. Но чем больше оттягивается срок окончания рабфака, тем усиленнее мы бьем самый тип учреждения, так как на рабфаках учатся уже не дети, а взрослые, которые заинтересованы в том, чтобы как можно скорее попасть в вуз. Кроме того при удлинении срока обучения сокращается количество выпускаемых из рабфаков. Это отразится на социальном составе вузов.

Представители Главпрофобра, в частности т. Ходоровский, еще шире развернули аргументацию большинства комиссии, настаивая на увеличении продолжительности обучения на рабфаках до 4 лет.

При окончательном голосовании голоса разбились; коллегия решила изложить перед Совнаркомом две точки зрения на этот вопрос.

Подготовка научных работников

Какова потребность в аспирантуре на ближайшие годы?

Разными способами эта потребность определяется различно.

Тов. Шмидт, докладчик по вопросу о подготовке научных работников, привел в коллегии один из возможных расчетов, отдельные части которого, по его собственному заявлению, могут быть спорными. По данным ЦКУБУ, мы имеем теперь в РСФСР около 9 тысяч квалифицированных научных работников (не считая начинающих и т. п.). Если считать ежегодную убыль научных работников в 1/15, то, чтобы остаться на нынешнем уровне, ежегодная потребность выразится в 600 чел. Однако наличное количество научных работников явно недостаточно. Кроме того в связи с индустриализацией и культурным ростом нашей страны потребуется значительное увеличение числа научных работников. Тов. Шмидт берет очень скромный темп роста — удвоение в 10 лет. В таком случае, учитывая убыль, он приходит к необходимости добавочного выпуска еще в 1 200 чел. в год, а всего — 1 800 чел. в год. Конечно, не все научные работники проходят аспирантуру. Допустим, что лишь $^2/_3$ из общего количества будет проходить через аспирантуру, — тогда у нас должен быть выпуск в 1 200 чел. в год. Принимая во внимание то, что аспирантура длится 3 — 4 года и что отсев достигает 20%, получим цифру приблизительно в 4 000 — 5 000 чел. как нормальное число аспирантов.

Сколько аспирантов у нас в настоящее время? Сейчас в результате 2-х годовых приемов мы имеем 1 800 аспирантов, которые по специальности распадаются следующим образом: наибольшее количество выпадает на общественные науки — 400 чел., наименьшее — на педагогические — 40 чел. Среднее место занимает аспирантура по физико-математическим, естественным наукам, медицине и т. д. Партийных аспирантов (ВКП (б) ВЛКСМ) — 14%. Процент партийцев растет, но медленно. Происходит также отозвание уже утвержденных аспирантов на другую работу.

Более подробные цифры о распределении состава аспирантуры имеются по последнему приему. Из них приведем лишь цифры относительно социального состава аспирантов. Из 517 чел. рабочих — 38, крестьян — 135, мелкой буржуазии — 54, интеллигенции — 280 чел. и 10 чел. из духовного звания.

Отбор аспирантов на местах осуществляется особыми отборочными комиссиями из представителей Правлений вуза, профессуры и общественных организаций. Утверждение аспирантов производится в специальной комиссии, существующей при Государственном ученом совете, по докладам специалистов, на основании тщательного рассмотрения работ кандидата и т. д.

В настоящем году Комиссия проделала большую работу по рассмотрению отчетов аспирантов приема 1925 г. За прошлый год все отчеты давались на отзыв наиболее крупным специалистам. Их доклады дали весьма ценный материал не только о каждом аспиранте в отдельности, но и об общей постановке дела по подготовке аспирантов к научной деятельности в том или ином учреждении.

Как уже было указано, мы имеем 1 800 чел. аспирантов; из них 582 — сверхштатных. Эти последние не получают стипендии исключительно из-за крайней ограниченности стипендиального фонда. Для успешности работы и сверхштатных придется зачислить с 2-го или 3-го года в стипендиаты. Уже некоторые аспиранты (из бывших научных сотрудников) кончают стаж. В этом году таких будет до 10 чел., в будущем — около 50. Необходимо заранее учесть опасность их распыления, ухода

на практическую работу. Перед Наркомпросом, таким образом, встает задача закрепления окончивших аспирантов за собою в целях их использования в вузах, научных учреждениях. Иными словами, необходимо — как и в довоенное время — ввести обязательную работу окончивших стипендиатов в означенных учреждениях. Докладчик в заключение предлагает проект такого постановления, которое должно быть представлено в Совет народных комиссаров.

По докладу т. Шмидта коллегия после обсуждения вопроса постановила: 1) считать необходимым при проведении контрольных цифр и бюджета на 1927/28 г. особо отстаивать расход на учебную подготовку аспирантов по 50 р. на человека; 2) признать необходимым увеличение количества аспирантских стипендий на предстоящий год на 450 чел.; 3) разработать мероприятия, которые гарантировали бы более планомерное и систематическое руководство работой аспирантов со стороны вузов и научно-исследовательских институтов; 4) поставить на московском физмате опыт обязательной проработки всеми аспирантами вопросов марксизма в специальных семинариях и т. д.

О переходе учреждений Цутранпроса в ведение Наркомпроса

Вопрос этот опять встал перед коллегией в связи с тем, что на 10 мая созывался Центральный Совет по делам просвещения на транспорте. Поскольку во время последней сессии ЦИК'а СССР бюджетная комиссия высказалась за ликвидацию Цутранпроса, поскольку на этой же точке зрения стоят работники НК РКИ, можно было ожидать, что на заседании совета будет поднят общий вопрос об организации дела народного образования на транспорте. Коллегии таким образом надо было занять определенную позицию в этом вопросе.

За полную безоговорочную ликвидацию Цутранпроса и передачу его учреждений в ведение Наркомпроса высказался представитель НКПС, присутствовавший на заседании коллегии. Приведенные им соображения хозяйственного порядка были подкреплены заявлением, что в ближайшее время производимые на дороге целевые сборы на просвещение будут упразднены, и вследствие этого поневоле придется передать Наркомпросу учреждения Цутранпроса. Представителя НКПС поддерживал Цекпрос, указавший на снижение оплаты учителей на транспорте, особенно по II ст., за пределы декретированного минимума. Все выступавшие после них указывали на принципиальную целесообразность объединения всего дела народного образования. Мнения разошлись, когда речь коснулась вопроса, настало ли уже подходящее для объединения время и каковы должны быть условия для объединения. Тт. Луначарский и Ходоровский, считая, что передача в непосредственное руководство Наркомпроса всех просветучреждений на транспорте принципиально необходима и практически осуществима, обусловливали эту передачу либо отпуском на содержание означенных учреждений специальных средств в дополнение к госбюджету по Наркомпросу, либо сохранением целевых сборов, исходя при этом из тех соображений, что местному бюджету не справиться с дополнительной цутранпросовской сетью. Остальные члены коллегии высказались в том смысле, что ликвидация Цутранпроса и переход хотя бы части его учреждений в ведение НКП создает угрозу неимоверного напряжения местного бюджета, вследствие чего будет отодвинуто на продолжительный срок разрешение ряда неотложных задач в области народного образования: повышение зарплаты, повышение учебно-хозяйственных норм и т. д.

При такой перспективе нельзя согласиться в настоящее время на прием учреждения Цутранпроса в ведение Наркомпроса.

Представители центральных комитетов транспортов и водников, с своей стороны, также высказались против передачи.

Коллегия высказалась против немедленного перехода учреждений Цутранпроса в ведение Наркомпроса.

А. Подземский

Совещание заведующих отделами народного образования

22 — 23 апреля 1927 г. в Наркомпросе РСФСР было проведено под председательством замнаркома В. Н. Яковлевой совещание с прибывшими в Москву на XIII всероссийский съезд советов заведующими отделами народного образования.

В работах совещания помимо работников Наркомпроса РСФСР и Цекпроса приняли участие заведующие ОНО Сибири, С. Кавказа, Урала, Московской, Ленинградской, Вятской и Ульяновской губерний.

Совещание поставило себе целью заслушать мнения работников мест по текущим вопросам организационного и бюджетного порядка: 1) о построении местных [1] аппаратов управления делом народного образования; 2) о разграничении прав и обязанностей Наркомпроса и его местных органов; 3) о бюджете народного образования 1927/28 г. и 4) об организации просветительной работы на транспорте.

В основу обсуждения вопросов о структуре местных органов НКП и их функциях легли предложения Народного комиссариата рабоче-крестьянской инспекции РСФСР, выдвинутые в результате специально проведенного обследования аппаратов отделов народного образования. Согласно этим предложениям, все органы, руководящие делом народного образования, должны строиться, как аппараты инспектуры.

Выступавшие на совещании товарищи, соглашаясь в общем с выводами НК РКИ, подчеркивали необходимость обратить особое внимание на создание и укрепление районного аппарата народного образования.

Участники совещания отмечали также невозможность применения к краевым и областным отделам народного образования упрощенной структуры и настаивали на сохранении в крайоно и облоно функциональных подотделов с усилением их инспекторских функций.

Большое значение имеет проработанный совещанием документ, НК РКИ, устанавливающий конкретное содержание и объем прав и обязанностей НКП и местных отделов народного образования в деле управления и руководства отдельными типами просветительных учреждений и органов. Совещание признало необходимым сосредоточить, как правило, управление просветительными учреждениями в аппаратах той административной единицы, на бюджете которой они находятся. Исходя из этого принципа, совещание точно установило, каким именно органам (районо, уоно, окроно, губоно, крайоно, НКП) должно принадлежать непосредственное методическое, административное и хозяйственное руководство деятельностью того или иного типа просветительных учреждений. Намеченное распределение функций проводит значительную де-

[1] Вопрос о структуре центрального аппарата Наркомпроса РСФСР был проработан 21/IV — 1927 г. на заседании коллегии НКП при участии находившихся в г. Москве завоно.

централизацию управления делом народного образования при одновременном сохранении твердого программно-методического руководства центра.

По вопросам бюджетного порядка обмен мнений развернулся вокруг предложенного вниманию участников совещания проекта письма НКП „Об основных задачах отделов народного образования в бюджетной кампании 1927/28 г.“. Участники совещания в своих выступлениях подчеркивали то исключительное напряжение, которое потребует от местного бюджета расширение затрат на нужды просвещения, в частности на увеличение зарплаты учительству, которое намечается НКП. Отмечая в то же время совершенную необходимость получения средств на укрепление и расширение просветительной работы, так как в противном случае под угрозу ставится весь план индустриализации страны, и считает, что без соответствующей культурной базы осуществление плана индустриализации невозможно, совещание признало нужным добиваться как в центральных, так и в местных директивных органах конкретных указаний об отпуске требующихся средств.

Предложение НК РКИ о снятии с госбюджета ряда просветительных учреждений (в частности техникумов) совещание признало в основном нецелесообразным, высказавшись лишь за возможность передачи на местный бюджет инструктивных ликпунктов.

Особому обсуждению был подвергнут вопрос об организации просветительной работы на транспорте. Здесь, однако, сколько-нибудь единодушного мнения совещанию проявить не удалось. В то время, как представители Урала, Сибири и Ленинграда высказывались за ликвидацию Цутранпроса и передачу руководства делом народного образования на транспорте — при сохранении целевого сбора — наркомпросам, другие товарищи (Москва, С. Кавказ, Ульяновск) выражали опасения, не ухудшится ли положение транспортных просветительных учреждений при такой передаче и считали подобную реорганизацию несвоевременной.

Подводя итоги работы прошедшего совещания, нельзя не отметить его значения, поскольку Наркомпрос и заведующие наших крупнейших отделов народного образования получили возможность совместно обсудить основные организационные вопросы народного образования, связанные с подготовкой нового учебного года.

НА МЕСТАХ

Н. Вихирев

Рабфаки Северокавказского края

(По материалам обследования)

Выехавшая в феврале этого года на Северный Кавказ комиссия имела в своем составе специалистов отдела Рабфаков, произведших глубокое обследование постановки работы на рабфаках края. Был собран большой материал, изучены лабораторные и контрольные работы, были посещены занятия и особо была проверена подготовка выпускных групп. Эта статья как раз и ставит себе задачу дать сравнительную оценку состояния и работы рабфаков Северокавказского края.

В первую очередь придется остановиться на характеристике трех основных условий, которые решающим образом определяют уровень учебной работы каждого учебного заведения. Я имею в виду, вопервых, вопрос об учебных зданиях, вовторых, об учебном оборудовании, втретьих, вопрос о быте рабфаковского студенчества исключительно с точки зрения оценки материальных моментов быта (общежития и питания).

Учебные здания

В самом худшем положении в отношении учебного здания из всей сети рабфаков Северокавказского края находятся Таганрогский и Грозненский рабфаки. Таганрогский рабфак до сих пор не имеет своего собственного здания; он в течение последнего года несколько раз менял здания и в настоящее время занимается в здании, в котором одновременно работают соцвосовская школа и нефтяной техникум. Это является минусом во всей учебной работе этих рабфаков, ибо совершенно естественно, что они, не обладая своими собственными зданиями, вынуждены свою учебную работу подчинять интересам учебной работы тех школ, которые являются собственниками этих зданий. В лучшем несколько положении находится Владикавказский рабфак, который имеет свое собственное учебное здание, достаточно емкое, чтобы развернуть в нем лабораторную работу, но недостаточно хорошее в гигиеническо-санитарном отношении; оно нуждается в довольно значительном ремонте. Самое лучшее учебное здание, которое комиссия видела, — это здание Кубанского краснодарского рабфака, дающее возможность развернуть лабораторную работу широким фронтом. Здание Ростовского рабфака можно считать вполне приспособленным для учебной работы, однако две школы ФЗУ, занимающие два крайних фланга здания, являются основным препятствием для развертывания в достаточной мере необходимейших кабинетов и лабораторий, в результате чего приходится вести занятия в три смены, что значительно отражается на нормальном развертывании учебной работы по лабораторному плану.

Учебное оборудование

В отношении учебного оборудования опять-таки в самом худшем положении находятся Таганрогский и Грозненский рабфаки. Таганрогский рабфак не имеет совершенно своих лабораторий — ни биологических, ни физических, ни химических—и вынужден пользоваться лабораториями 10-й школы, не приспособленными для нужд рабфака. Вследствие невозможности развернуть самостоятельные учебно-вспомогательные учреждения рабфак не может целесообразно использовать ассигнуемые Главпрофобром средства на учебное оборудование. Не имеет Таганрогский рабфак и библиотеки. Грозненский рабфак хотя имеет лаборатории, но они находятся в зачаточном состоянии (физическая, химическая лаборатории и чертежный кабинет). Одной из основных причин плохого состояния оборудования здесь является отсутствие собственного учебного здания. Имеется весьма небольшая библиотечка из учебников. Значительно лучше оборудован Владикавказский рабфак, который имеет вполне удовлетворительную лабораторию по химии, но недостаточно оборудованные лаборатории по физике и биологии. Эта недостаточность оборудования лабораторий по физике и биологии на Владикавказском рабфаке объясняется незначительностью средств, которые на эти нужды отпускались Главпрофобром. Библиотека имеет 6 000 томов, она нуждается в значительном пополнении. Как в отношении учебного здания, так и в отношении учебного оборудования на первом месте следует поставить Кубанский рабфак, который имеет хорошо оборудованные лаборатории по физике и химии, дающие возможность развернуть лабораторную работу широким фронтом. Эти лаборатории созданы их собственными силами. Достаточна также для нужд рабфака и хорошо организована библиотека, располагающая 17 000 томов. Ростовский рабфак оборудован значительно хуже Кубанского. Физический кабинет еще не имеет достаточно приборов для демонстраций, лаборатории вообще являются недостаточно оборудованными для производства экспериментальных работ. Химия находится только в стадии оборудования, биология находится в стадии первичного оборудования. Библиотека является достаточно богатой (19 000 томов); число учебников, приходящихся на одного рабфаковца, удовлетворительно (каждые два рабфаковца имеют возможность получить учебник). В этом отношении Ростовский рабфак превзойден только Краснодарским, где каждый рабфаковец имеет возможность иметь учебник.

Быт рабфаковского студенчества

В самом тяжелом положении в отношении общежитий находятся студенты Ростовского и Грозненского рабфаков. Скученность, темнота, сырость, использование совершенно неподходящих помещений, антисанитарное состояние уборных, распространяющих заразу, — все это дает полное право характеризовать положение этих общежитий как катастрофическое. Общежитие Грозненского рабфака является к тому же холодным и разваленным и внушает большие опасения за здоровье значительной части студентов, не говоря уже о нормальной академической их работе. И в Грозном и в Ростове — недостаток столов, табуретов, постельного белья и одеял. В значительно лучшем положении в отношении общежития находится Влидикавказский рабфак. Если не считать некоторых недостатков (необходимость освещения небольшого числа темных комнат, мелкий ремонт, приведение в порядок уборных), то общежитие Владикавказского рабфака в общем можно считать удовлетворительным. Точно так же следует считать удовлетворительным в санитарно-гигиени-

ческом отношении общежитие Кубанского рабфака. Однако оно недостаточно емко, вследствие этого перенаселено и недостаточно оборудовано в отношении постельных принадлежностей, столов и табуретов.

В отношении питания опять-таки в самом худшем положении находится Грозненский рабфак. Вследствие печального состояния общежития, отсутствия самостоятельного учебного помещения и невозможности в результате этого развернуть свою собственную столовую студенты получают обед скверного качества и низкой калорийности (2 200 калорий) в столовой нарпита. На это они тратят 16 р. 50 к. из 20-рублевой стипендии. Столовая отнимает у студента около 4 часов в день рабочего времени. Несколько лучше поставлен вопрос питания на Кубанском рабфаке (2 500 калорий), но и здесь организация питания скверна: студенты опять-таки затрачивают для получения обеда минимум около 2—3 часов. Питание студентов Донского рабфака можно считать удовлетворительным и по калорийности, и в отношении качества, и в отношении организации самого питания. Лучше всего организовано дело с питанием на Владикавказском рабфаке, имеющем свою хорошо оборудованную кухню и обширную столовую. Калорийность вполне достаточная (3 000 калорий). Пища доброкачественная и вкусно приготовленная. Стоимость обеда и ужина 14 р. 10 к., из которых 10 р. приходится на стипендии, а 4 р. дается Кубучем. Получение обеда и ужина отнимает очень мало времени у учащихся.

Социальный и партийно-комсомольский состав студентов

О социальном и партийно-комсомольском составе учащихся рабфаков Северокавказского края можно судить по следующим таблицам.

Дневные рабфаки

(В процентах)

РАБФАКИ	Рабочих	Крестьян	Служащих и пр.	Членов ВКП (б)	ВЛКСМ	Беспарт.
1. Грозненский	60	26	14	39	50	11
2. Ростовский	53	45	2	38	47	15
3. Кубанский	37,8	50,3	9,6	40,2	41,9	17,9
4. Владикавказский . . .	33	61	6	70 %		30

Вечерние рабфаки

(В процентах)

1. Таганрогский	80,6	7,9	11,5	71,2		23,8
2. Ростовский	76	17	7	69	18	13
3. Кубанский	66	14	20	28	40	32

Из таблицы видно, что в отношении социального состава из дневных рабфаков на первом месте стоит Грозненский рабфак (60 % рабочих), на втором — Ростовский (53 % рабочих), на третьем — Кубанский рабфак (37,8 % рабочих), на четвертом — Владикавказский рабфак (33 % рабочих). Такой невысокий процент рабочего состава на Кубанском рабфаке объясняется тем, что этот рабфак, расположенный в чисто крестьянском районе, в основном обслуживает крестьян. На Владикавказском же рабфаке это объясняется тем, что этот рабфак обслуживает горские народности, почти не имеющие в своей среде пролетариата (214 горцев на 246 русских). Что касается вечерних рабфаков, то в отношении социального состава на первом месте стоит Таганрогский рабфак (80,6 % рабочих, достигнута средняя норма, установленная Главпрофобром), на втором месте — Ростовский (76 % — приближается к средней норме), на последнем месте — Кубанский рабфак, который имеет всего 66 % рабочих.

В отношении партийно-комсомольского состава на первом месте опять-таки стоит Грозненский рабфак (89 % партийно-комсомольского состава), на втором—Ростовский (всего 15 % беспартийных), на третьем—Кубанский (18 % беспартийных) и на четвертом—Владикавказский (30 % беспартийных). Однако слишком малый процент беспартийных следует считать в работе рабфаков минусом, а отнюдь не плюсом, ибо в задачи рабфаков входит вовлечение широких слоев рабочих и крестьян.

Система преподавания

На рабфаках Северного Кавказа лабораторные методы преподавания завоевали себе прочное место. О системах лабораторизации занятий дает представление следующая таблица.

РАБФАКИ	Классная система	Жесткая лабораторная система	Полусвободный лабор. план
Таганрогский вечерний .	на всех курсах	—	—
Грозненский	—	на всех курсах	—
Владикавказский	подготовит. нац.	I и II курсы	III курс
Кубанский дневной . . .	группы	I курс	II и III курсы
„ вечерний . .	—	на всех курсах	—
Ростовский дневной . .	—	„ „ „	—
„ вечерний . .	—	„ „ „	—
„ нац.	подготовит. группы	I курс	—

Из таблицы видно, что классная система преподавания имеется только на Таганрогском вечернем рабфаке, а также в национальных группах Ростовского и Владикавказского рабфаков. На Ростовском рабфаке существует жесткая система лабораторного плана, полусвободная система преподавания существует на III курсе Владикавказского рабфака и на II и III курсе Кубанского рабфака. На всех рабфаках края имеются достаточные предпосылки к переходу на полусвободную систему кроме почти совсем необорудованного Таганрогского и очень слабо оборудованного Грозненского рабфака. Ростовскому рабфаку мешает перейти на эту систему недостаточность помещения. Однако на отдельных рабфаках имеется ряд крупных пробелов при проведении лабораторного плана занятий. Открытие лабораторий после трех часов и до шести на Ростовском рабфаке не достигает цели. Эти лаборатории очень слабо посещаются. В лабораторных заданиях не отмечается тот материал, который необходим для домашней проработки, не ведется учета домашней работы рабфаковца

(Ростовский, Владикавказский рабфаки). На Ростовском рабфаке тип заданий очень мало прорабатывается в предметных комиссиях, что объясняется плохой организованностью работы предметных комиссий. Тип заданий разношерстный не только в отношении разных предметов, но и в отношении одного и того же предмета. Что не преподаватель — то другое задание. Качество заданий различно. Есть задания, хорошо разработанные, есть задания, очень плохо разработанные. На других рабфаках дело обстоит значительно лучше. Учебные планы всех рабфаков Северокавказского края нормальны. Учебные графики рабфаков, ведущих работу по одной из систем лабораторного плана, несколько увеличены за счет использования лаборантских часов. Учебная работа студентов на всех рабфаках происходит и вне часов учебного графика, учет и регулирование домашней работой студентов является очередной задачей учебных органов. Следует также отметить ряд пробелов в отношении контрольных работ, особенно на Ростовском рабфаке. Контрольные работы, которым Главпрофобр придает большое значение, на Ростовском рабфаке слабо обсуждаются, плохо прорабатываются предметными комиссиями и преподавателями. Особенно недопустимо отношение к контрольным работам по русскому языку; там было найдено большое количество стилистических ошибок, которые доказывают невнимательное и небрежное отношение отдельных преподавателей к контрольным работам. На других рабфаках дело обстоит в отношении контрольных работ значительно лучше.

Работа учебных органов

На Таганрогском рабфаке предметные комиссии и учебное бюро работают неудовлетворительно. Работа этих комиссий носит очень пассивный и организационный характер, очень мало методический. Работа предметных комиссий и учебного бюро на Грозненском рабфаке протекает планово и достаточно интенсивно, что объясняется тем, что Грозненскому рабфаку удалось сбить постоянный кадр преподавателей. На этом рабфаке имеет место смешение функций учебной части и учебного бюро.

На Владикавказском рабфаке работа предметных комиссий является удовлетворительной по русскому языку, математике, физике, хотя даже и в этих комиссиях важнейшие общие методические вопросы не нашли себе достаточного отражения. Вопросы эти главным образом разрешались заведующим учебной частью и президиумом. Работу предметных комиссий по обществоведению и биологии следует признать слабой, на Краснодарском рабфаке та же картина. Обществоведение и биология страдают,— обществоведение в силу большого дробления уроков между большим числом преподавателей, что отражается на общей согласованности в работе. Наиболее энергична и плодотворна работа комиссий на кубанском рабфаке по русскому языку, математике и физике. Работа учебного бюро сведена на Кубанском рабфаке на-нет, и все руководство учебной работой ложится на заведующего учебной частью. Несмотря на то, что заседания предметных комиссий Ростовского рабфака строго планированы президиумом и учебной частью, работа их протекает с значительными перебоями, особенно по линии обществоведческой комиссии. Имеются преподаватели, которые ни разу не посетили заседаний обществоведческой комиссии, несмотря на то, что председатель ее проявил достаточно энергии для того, чтобы организовать работу этой комиссии. Наиболее удовлетворительно поставлена работа комиссии по русскому языку, математике и физике. Работа учебного бюро достаточно интенсивна, и надо полагать, что недостатки работы предметных комиссий будут изжиты благодаря организационному и методическому авторитету бюро.

Подготовленность выпускных курсов

Можно считать, что в среднем на всех дневных рабфаках Северокавказского края достаточно подготовленных к вузу рабфаковцев выпускного курса имеется 60%. На вечерних рабфаках подготовка ниже. В отношении подготовленности на первом месте стоит Грозненский рабфак, несмотря на скверные условия его существования. Это объясняется хорошо организованной учебной работой, наличием крепко спаянного коллектива преподавателей и хорошей работой предметных комиссий. Основная причина малого процента подготовленности — недостаточность трехгодичного курса обучения на рабфаке. Недочеты в отношении подготовленности обнаруживаются по русскому языку — плохое владение формой устной и письменной речи, слабая пунктуация, — по математике — хромает геометрия, страдает развитие пространственных представлений. Рабфаковцы недостаточно знают материал прежних курсов, недостаточно владеют техническими навыками алгебраических преобразований. Недостаточная подготовленность по физике объясняется пробелами подготовленности по математике.

Национальные отделения и национальные группы

О распределении учащихся по национальным отделениям и национальным группам дает представление следующая таблица.

Владикавказский рабфак	1 подг. гр. ингушск. 1 „ „ осетинск. 2 гр. 1 к. горские	на госбюджете
Ростовский рабфак	1 подг. гр. А горская „ „ „ В „ 2 гр. 1 к. „	на местном бюджете
Кубанский рабфак	2 гр. 2 к. украинск. 1 гр. 2 к. „	на госбюджете

Постановка занятий с горцами лучше всего организована на Владикавказском рабфаке. Там созданы специальные программы по русскому языку, политграмоте, арифметике и естествоведению. Создаются специальные учебники для работы с горцами, построенные на основе краеведческого материала.

Весьма интенсивно протекает работа также на горском отделении Ростовского рабфака. Украинское отделение Кубанского рабфака по постановке работы очень мало отличается от общих русских групп.

Вечерние рабфаки

Следует отметить несколько ненормальные условия работы вечерних отделений при дневных рабфаках: Ростовском и Кубанском. Внимание руководящих органов, административных и учебных, концентрируется главным образом на дневных отделениях. Это доказывается тем, что на вечерние отделения были посланы худшие по сравнению с дневными отделениями преподаватели. Это доказывается также не совсем правильной конструкцией руководящих органов рабфаков, где представители студенчества вечернего отделения имеются в весьма незначительном числе. Такое положение вечерних отделений по сравнению с дневными является ненормальным и не соответствует тому курсу, который взял Наркомпрос в отношении вечерних рабфаков. Вечерние рабфаки Наркомпрос считает наиболее ценным типом рабфаков.

ГОСУДАРСТВЕННОЕ ИЗДАТЕЛЬСТВО
МОСКВА — ЛЕНИНГРАД

БЮЛЛЕТЕНЬ ГОСУДАРСТВЕННОГО УЧЕНОГО СОВЕТА НАРКОМПРОСА РСФСР

(ИЗДАНИЕ НЕПЕРИОДИЧЕСКОЕ)
Отв. ред. М. Венгров.
ВЫХОДИТ выпусками, посвященными работе отдельных секций Госуд. Ученого Совета
ПУБЛИКУЕТ официальные постановления секций Гуса, тезисы заслушанных докладов, утвержденные учебные планы и программы всех типов учебных заведений, конкурсы на замещение кафедр в вузах и пр.
Подписная цена за 12 вып. — 3 руб.
Цена отдельного выпуска — 30 коп.

ИСКУССТВО В ШКОЛЕ

ПОСВЯЩЕННЫЙ ВОПРОСАМ МЕТОДИКИ и ПРАКТИКИ ХУДОЖЕСТВЕННОГО ВОСПИТАНИЯ В ШКОЛЕ I и II СТУПЕНИ

Ред.-коллегия: А. В. Луначарский, Е. Т. Руднева, Н. Я. Брюсова, М. М. Пистряк и Г. Л. Рошаль.

В течение 1927 г. выйдет 5 номеров.

Условия подписки: на 5 номеров — 1 р. 60 к.

Цена отдельного номера в рознице—35 к.

ПОДПИСКА ПРИНИМАЕТСЯ:

МОСКВА, Воздвиженка, 10.
Главная Контора подписных и периодических изданий Госиздата.

ОТКРЫТА ПОДПИСКА
на общественно-педагогический журнал

ЖИЗНЬ РАБОЧЕЙ ШКОЛЫ

на 1927 год
(ПЯТЫЙ ГОД ИЗДАНИЯ)
ОРГАН ОРО и НП ГЛАВПРОФОБРА, ВСНХ, МОСКПРОФОБРА и ин-та им. К. ЛИБКНЕХТА
Отв. редактор О. Г. АНИКСТ

ЗАДАЧИ ЖУРНАЛА—дать руководящий материал по основным вопросам рабочего образования; содействовать путем коллективной мысли выявлению принципов строения школы рабочего юношества и методов работы в ней, служить отражением жизни этой школы.
Журнал допускает на своих страницах широкий обмен мнений.

Втечение года выйдет 6 номеров

ПОДПИСНАЯ ЦЕНА:
с пересылкой на год—6 руб., на ½ года—3 руб. 50 коп.

ПРИЕМ ПОДПИСКИ:
Москва, Центр. Чистые пруды, 6, к. 238.
Редакция Журнала „ЖИЗНЬ РАБОЧЕЙ ШКОЛЫ“

НАРОДНЫЙ КОМИССАРИАТ ПО ПРОСВЕЩЕНИЮ

Пролетарии всех стран, соединяйтесь.

НАРОДНОЕ ПРОСВЕЩЕНИЕ

ВОПРОСЫ
ПОЛИТИКИ И ОРГАНИЗАЦИИ
НАРОДНОГО ПРОСВЕЩЕНИЯ

ИЮЛЬ
№ 7

ЕЖЕМЕСЯЧНЫЙ ЖУРНАЛ НАРКОМПРОСА РСФСР

ГОСУДАРСТВЕННОЕ ИЗДАТЕЛЬСТВО
МОСКВА — 1927 — ЛЕНИНГРАД

ОГЛАВЛЕНИЕ

Стр.

Опасность войны и задачи школы. (Тезисы к учительским конференциям, рекомендуемые Главсоцвосом НКП) 3

БОРЬБА С БЕСПРИЗОРНОСТЬЮ.

М. Эпштейн. О состоянии детдомов и об очередных мероприятиях по улучшению их положения и работы 10

Н. Корст. Педагог в детском доме 16

ШКОЛЫ ПОВЫШЕННОГО ТИПА.

И. Векслер. К характеристике состояния повышенного образования в городе. 24

КРЕСТЬЯНЕ О ШКОЛЕ.

М. Темкин. Что думает крестьянство и казачество Донокруга о школе . . . 29

В. Чарнолуский. Культурные расходы в крестьянских бюджетах 37

ДЕТИ О ШКОЛЕ.

Е. Мандович. Школа на страницах детских газет 39

ОРГАНИЗАЦИЯ МЕТОДИЧЕСКОЙ РАБОТЫ.

И. Заколодкин. К вопросу о системе методической работы на местах . . . 47

ПЕДАГОГИЧЕСКОЕ ОБРАЗОВАНИЕ.

А. Г. Калашников. Трудовая подготовка педагога 55

ПОЛИТПРОСВЕТРАБОТА В ДЕРЕВНЕ.

А. А. Ширямов. Массовая политико-просветительная работа в деревне . . 67

СОВЕТСКАЯ ИНСПЕКЦИЯ НАРОДНОГО ПРОСВЕЩЕНИЯ.

В. Яковлева. Очередные задачи народного просвещения и инспекция . . . 71

Д. Шварц. Организационные вопросы инспекции народного просвещения . 83

В. Енютин. Повышенные квалификации инспекции по народному просвещению 86

А. Еголин. Инспекция за пять лет 88

ПЛАНИРОВАНИЕ НАРОДНОГО ОБРАЗОВАНИЯ.

В. Касаткин. Об увязке плановой работы между наркомпросами Федерации . 96

ОБЗОРЫ.

Б. Маковский. Реорганизация центрального аппарата Наркомпроса 100

Б. М. В коллегии наркомпроса 107

Н. Рождественская. О подготовке к празднованию десятилетия Октября . . 116

М. П. Павлович 120

НА МЕСТАХ.

С. Анциферов. Рабочее образование в советском Манчестере 122

Б. Туманский. Нацменшкола в Астраханской губернии 127

М. Бойцов. По школам Хакассии 131

ЗА ГРАНИЦЕЙ.

М. Лабриола. Начальное образование и всеобщее обучение в Италии . . . 139

Э. Худницкая. Винетка-план 147

ПРОСВЕЩЕНСКАЯ ПЕЧАТЬ.

Э. Лунин. „Искусство в школе“ 151

А. Иоаннисиани. „Шлях освіти“ 153

БИБЛИОГРАФИЯ.

В. Чарнолуский. Новые книги по народному образованию 156

ШКОЛЫ ПОВЫШЕННОГО ТИПА

И. Векслер

К характеристике состояния повышенного образования в городе

1. Сеть повышенного образования в городе.

На 1 января 1926 г. количество школ повышенного типа в городах о поселениях городского типа по РСФСР (без автономных республик) определялось следующими данными.

Таблица 1. Количество школ и учащихся в них на 1 января 1926 г.

Семилетки		Девятилетки		Школы II ст.		В с е г о	
Школ	Уч-ся	Школ	Уч-ся	Школ	Уч-ся	Школ	Уч-ся
815	382 278	447	303 993	487	187 318	1 749	873 589

Приведенные в таблице цифры являются результатом довольно длительного процесса по оформлению сети школ повышенного типа, еще не получившего окончательного завершения.

В этом процессе можно отметить три стадии:

1. Трехлетие 1918—1921 гг. Господствующим типом повышенной школы в данный период была школа II ступени, существовавшая отдельно от школы I ступени. К концу трехлетия (1921 г.) число школ II ступени определялось в 1373 учреждения. Количество семилеток и девятилеток было крайне незначительно. Среднее число учащихся по отдельным типам повышенной школы колебалось от 74 (школа-семилетка) до 466 (девятилетка).

2. Пятилетие 1921—1926 гг. Этот период характеризуется сжатием сети школ II ступени, бурным ростом сети семилеток и увеличением числа девятилеток: составлявшие 97,1% всей городской сети повышенных школ в 1921 г., школы II ступени в 1926 г. составляют только 54,1%. В то же время растет число учащихся в школах; в общем сеть за пятилетие вырастает на 11,9%, тогда как число учащихся увеличивается на 192,9%. Среднее число учащихся на одно учреждение определяется уже цифрами: минимум — 374 (школа II ступени), максимум — 680 (девятилетка).

3. Тенденция к росту числа школ-семилеток получает все более и более яркое выражение. Определенно намечается, что школа-семилетка

в городе становится тем учреждением, которое в Германии называется Volksschule, т. е. элементарной народной школой. Следующие данные с несомненностью в этом убеждают.

Таблица 2. Процесс вытеснения четырехлетки школой-семилеткой.

	1921 г.		1922 г.		1923 г.		1924 г.		1925 г. (янв.)		1926 г. (дек.)	
	Школ	Уч-ся	Школ	Уч-ся	Школ	Уч-ся	Школ	Уч-ся	Школ	Уч-ся	Школ	Уч-ся
Вместе семилеток и школ I ст.	7 041	1 180 299	6 055	1 089 851	4 899	917 136	4 831	955 646	4 465	1 087 651	4 550	1 172 078
Процент школ семилеток	0,4	0,3	4,8	6,7	7,8	11,7	9,4	14,2	16,8	24,7	19,8	34,9

Несомненный интерес представляет сопоставление приведенных в таблице № 1 данных с данными, характеризующими дореволюционную сеть средних и повышенного типа учебных заведений.

Таблица 3. Сеть дореволюционная и сеть 1926 г.

Типы учебных заведений	Дореволюц. сеть		Сеть 1926 г.		Изменения к дореволюц. сети	
	Школ	Уч-ся	Школ	Уч-ся	Школ	Уч-ся
I. Среднее образование						
а) дореволюц. сеть:						
1. Гимназии мужск. и женские, ин-ты и др.	1 004	315 111	—	—	—	—
2. Реальные училища	236	61 720	—	—	—	—
б) сеть 1926 г.:						
1. Школы II ст.	—	—	487	187 318	—	
2. Девятилетки	—	—	447	303 993	—	—
Итого. . .	1 240	376 831	934	491 311	—24,7%	+30%
II. Повышенное образование						
а) дореволюц. сеть:						
1. Прогимназии	135	22 221	—	—	—	—
2. Высшие нач. училища	883	112 922	—	—	—	—
б) сеть 1926 г.:						
1. Семилетки	—	—	815	382 278	—	—
Итого. . .	1 018	134 922	815	382 278	—19,5%	+183,2%
Всего. . .	2 258	511 753	1 749	873 589	—22,5%	+70%

Для того, чтобы сделать выводы из этого сопоставления, необходимо принять во внимание: 1) что дореволюционная сеть не включала в свои учреждения учащихся первых трех лет обучения, по сети же 1926 г. число учащихся этой категории в семилетках и девятилетках определяется примерно в 220 тысяч; 2) что в дореволюционное время население в значительной мере использовало в качестве общеобразовательной школы профессиональные школы, а также учебные заведения, не находившиеся в ведении МНП — коммерческие училища, учебные заведения духовного ведомства, ведомства императрицы Марии и др. Принимая во внимание эти обстоятельства, можно сделать следующие выводы:

1. Число школьных единиц в нашей сети меньше, чем было в дореволюционное время.
2. Школьные единицы укрупнились.
3. Число учащихся изменилось незначительно, повидимому, в сторону увеличения.

2. Финансирование городской сети школ повышенного типа.

В 1925/26 г. на содержание всей сети школ повышенного типа по местному бюджету было ассигновано 34 324 900 р.; ассигнования по госбюджету (1 466 191 р.) незначительно увеличивают эту цифру — 35 791 091 р. Расход МНП по смете 1914 г. на среднее и повышенное образование составлял 46 546 062 р., или 93 092 134 р. в современной валюте. Принимая во внимание ассигнования на среднее и повышенное образование других ведомств (М. Т. и П., В. П. И., вед. имп. Марии и т. д.), можно с уверенностью сказать, что ассигнования на повышенную школу на территории РСФСР (без автономных республик) вряд ли достигают 25% сумм, которые тратились раньше на содержание средней и повышенной школы. Сравнение бюджета дореволюционной средней школы с бюджетом нынешней школы II ступени с несомненностью это подтверждает. Мы имели случай привести сравнение бюджетов четырех взятых на выбор школ II ступени с бюджетом гимназий и реальных училищ[1]; приведем данные, характеризующие финансирование школ повышенного типа в масштабе всей республики.

Таблица 4. Расход на одного учащегося школы повышенного типа на 1925/26 г.[2].

Зарплата	Хоз. расх.	Уч. расх.	Прочие	Всего	Без кап. ремонта и строит.
34 р. 11 к.	2 р. 97 к.	1 р. 37 к.	1 р. 66 к.	40 р. 11 к.	39 р. 17 к.

В бюджете школ чрезвычайно важную роль играют спецсредства, — значительно большую, чем они играли в бюджете дореволюционной школы.

Приведем данные о спецсредствах по трем школам II ст. из числа обследованных инспектурой НКП (Орел, Астрахань, Ульяновск) сравнительно с данными по дореволюционным учебным заведениям, существовавшим там же:

[1] См. нашу статью „Итоги обследования школ повышенного типа инспекторами Наркомпроса", „Нар. просв.", 1927 г., № 3.

[2] „Местные бюджеты РСФСР на 1925/26 г.", стр. 281.

Таблица 5. Удельный вес спецсредств в бюджете дореволюционной средней школы и школы II ст. (в процентах).

Зарплата		Уч. расходы		Хоз. расходы		Всего	
Дорев. школа	Школа II ст.	Дорев. школа	Школа II ст.	Дорев. школа	Школа II ст.	Дорев. школа	Школа II ст.
24,6	12,2	58,6	99,1	53,9	97,6	28,2	32,5

Несомненно, что полная почти зависимость в учебной и хозяйственной части от состояния спецсредств ставит в весьма тяжелое положение школу и понуждает ее к более, чем это было бы желательно, энергичным действиям, направленным к изысканию средств — в форме взимания платы и так называемых „добровольных" взносов.

3. Педагог повышенной школы.

Количество педагогов в школе повышенного типа по РСФСР определяется следующими данными ЦСУ[1]:

Таблица 6. Число педагогов в городской школе повышенного типа.

Типы школ	Общее число педагогов	Число педагогов на 1 школу	Число учащихся на 1 педагога
Школа II ступени	8 417	17,3	22,1
Школа 7-летка	14 558	17,8	26,9
Школа 9-летка	13 705	30,6	22,2
Всего в среднем .	36 680	21	23,8

При нагрузке класса в 30 человек (в среднем) на одну группу приходится 1,2 преподавательских единицы; попутно отметим, что выборочное обследование московских рабфаков показало от 2,7 до 5,8 преподавательских единиц на одну группу.

Материальное положение работника школы улучшилось крайне незначительно, невзирая на большое процентное увеличение зарплаты сравнительно с 1924 г.

Таблица 7. Рост зарплаты работников школы II ступени за трехлетие 1924 — 1927 гг.

По годам	I пояс	II пояс	III пояс	IV пояс	V пояс	Средняя	В процентах
1924/25	40. —	37 р. 50 к.	35. —	32 р. 50 к.	30. —	35. —	100
1925/26	54. —	50. —	45. —	42. —	37. —	45 р. 60 к.	130,3
1926/27	65. —	60. —	55. —	50. —	45. —	55. —	154,0

[1] „Народное образование в СССР в 1925/26 г.", изд. ЦСУ, стр. 23 – 25.

Сопоставление зарплаты работника школы повышенного типа с зарплатой работника наиболее демократической (а следовательно, и низко оплачиваемой) дореволюционной школы—высшего начального училища — показывает, что реальная зарплата теперешнего учителя-второступенца составляет 28,9% зарплаты учителя б. высшего начального училища.

Совершенно естественно, если при таких условиях число преподавателей с высшим образованием в школах повышенного типа различными материалами определяется в 50 — 55% общего количества.

4. Учащиеся.

Таблица 8. Социальный состав учащихся повышенной школы в процентах к общему числу (на 1 января 1925 г.)

Типы школ. Дети	Крест.	Рабочих	Служащ.	Ремеслен.	Торгов. и пром.	Лиц своб. профес.	Лиц на соц. обесп.	Неизвест.	Всего
Шк. 7-летки	8,9	36,2	30,8	6,6	4,7	2,3	0.7	9,8	100
Школы II ст.	24,7	15 2	37,5	4,2	6,0	2,6	0,3	9,5	100
Шк. 9-летки	14.0	28.2	36,3	5,0	4,1	2,0	0,2	10,2	100
Шк. I ступ.	13,5	38,7	23,4	6,8	3,9	2,1	1,1	10,5	100

Процент детей рабочих в школе повышенного типа, как видно из этой таблицы, недостаточен. Довольно большие цифры в этой графе по семилетке и девятилетке не должны обольщать: сопоставляя эти цифры с цифрой в той же графе по школе I ступени, легко убедиться, что сравнительно большое число детей рабочих в семилетках и девятилетках надо отнести к группам I ступени.

Чем далее к выпуску из девятилетки и II ступени, тем реже становятся ряды учащихся; школа повышенного типа представляет усеченную пирамиду с верхним основанием, вдвое меньшим нижнего.

Таблица 9. Распределение учащихся по годам обучения.

Типы школ	Годы обучения					
	IV	V	VI	VII	VIII	IX
Девятилетки	100	104,2	83,1	66,6	59,5	48,8
Шк. II ступени	—	100	78,3	63,4	56,6	50,3

Не нужно особенно сложных исследований, чтобы определить, за счет каких специальных групп идет это снижение. „Доживаемость“ учащихся, детей низко оплачиваемых категорий рабочих и детей деревенской и городской бедноты, до окончания школы, конечно, чрезвычайно мала. Совершенно очевидны и те выводы, какие необходимо сделать, если считать необходимым комплектовать вузы рабоче-крестьянской молодежью, прошедшей нормальную среднюю школу. Без широкой помощи государства этой молодежи нельзя ожидать, что она прямым, а следовательно кратчайшим, путем даст смену как специалистам высокой квалификации, так и работникам обслуживающего труда.

КРЕСТЬЯНЕ О ШКОЛЕ

М. Темкин

Что думает крестьянство и казачество Донокруга о школе

Мы еще не научились прислушиваться к голосу крестьянства. А между тем у земледельца имеется свое мнение, ясное и определенное, по целому ряду вопросов. Среди них вопрос о школе занимает одно из главных мест. У пишущего эти строки имеется под рукой обильный материал, рисующий взгляды крестьянства на школу.

Записки на общих собраниях граждан, большой материал, собранный инспектурой при длительном обследовании школ Донокруга, обстоятельные анкеты, проведенные инспекторами ДОНО тт. Темкиным и Гурьяновым (по Староминскому району) и т. Бабкиным (по Черкасскому району) среди крестьянства и казачества, письма, полученные Наркомпросом через „Крестьянскую газету“,[1] наконец созванное „Крестьянской газетой“ совещание по вопросам школьного строительства, — все это, вместе взятое, дает полное право на основании ясно выраженного мнения крестьянства о школе сделать ряд ценных выводов.

Время от времени мы будем касаться и других округов Северо-Кавказского края.

Начнем с жалоб крестьян.

Обращает на себя внимание характерная деталь.

Ни одно письмо не упоминает о ходатайствах крестьян по какому-либо вопросу в окружной центр. Не получивши ответа из района, крестьянин жалуется прямо в центр, в Москву, в центральную газету.

Это указывает на оторванность, и большую оторванность, окружных органов народного образования от крестьянских масс.

На что жалуются, о чем же ходатайствуют крестьяне?

Жалуются крестьяне главным образом на недостаток школ.

— „Откройте школы!“ — вот вопль, который несется решительно изо всех сел и станиц.

Мало школ! Этот факт влечет за собой ряд печальных явлений. В селе Круглом, например (Азовского района Донокруга), обследовательская группа ДОНОРКИ и ДОНО нашла три частных школы, в которых преподавался закон божий.

В этих школах фигурировали библия как „учебник по обществоведению“ и плетка как наисовременнейший метод воздействия. Инспектора ДОНОРКИ привезли библию и плетку в качестве „трофеев“ в Ростов.

„Мало школ!“ И крестьянство едкой жалобой отмечает это печальное и тревожное явление.

---

[1] В письмах селькоров Северный Кавказ внушительно представлен.

„Школу для ребят закрыли, — пишет крестьянин, — а взрослую молодежь гонят на ликпунты. Школу закрыли, и 80 человек ребят остаются неграмотными, а 10 взрослых учатся грамоте на ликпункте".

Унылую картину рисует селькор из станицы Ширванской Майкопского округа. Там занятия ведутся на квартирах учителей или в бывшей столярной мастерской.

Иногда уже существующие школы из-за недостатка средств стоят под угрозой закрытия.

В таких случаях крестьяне в скорбных, не лишенных оттенка мрачной философии, жалобах изливают свое неудовольствие.

„Имея в виду то, что наше советское правительство вращается не в бытность военного коммунизма, а в условиях НЭПа, и достаточно окрепло в экономическом смысле, мы и просим напомнить о нашей взывающей помощи соответствующим органам... Не раз мы обращались, но из этого ничего не вышло".

Анкетный материал.

Перейдем к анкетному материалу, в сгущенном виде рисующему мнение крестьянства по целому ряду основных вопросов школьного строительства.

Предварительно два слова об анкетах. Очень многие анкеты, плод рвения ретивых „скорбных главой" работников, в последнее время пользуются вполне заслуженной печальной „известностью". В связи с этим многие начинают относиться скептически ко всяким анкетам. Этот скептицизм не всегда основателен.

При серьезной постановке дела анкеты могут служить материалом очень ценным. Окружная и районная инспектура, составляя анкеты, а) тщательно продумала вопросы анкеты, б) старалась избежать обилия вопросов, сосредоточивая внимание опрашиваемых на самом существенном, в) максимально приспособила содержание анкеты, форму вопросов и изложение к той аудитории, для которой они были приспособлены, г) предоставила в распоряжение опрашиваемых достаточно времени для того, чтобы они могли с достаточной обстоятельностью заполнить анкету, д) провела среди крестьянства и казачества широкую разъяснительную кампанию (в виде докладов на общих собраниях и поквартально) о значении анкеты.

По Староминскому району были проведены 2 анкеты: одна в конце 1925 г., другая — в конце 1926 г.Первая анкета была роздана 2 000 родителей, а вторая — 1 500 родителей. В обеих анкетах вопросы были одни и те же (всего 22 вопроса).

В анкете, составленной инспектором Бабкиным, характер вопросов был слегка изменен.

Для иллюстрации отдельные моменты анкетного материала дополняются материалами, взятыми из других источников и личных наблюдений.

Привожу только те вопросы, ответы на которые представляют определенный интерес:

9. Сколько лет вы думаете обучать вашего сына или дочь?
10. Знаете ли вы, чему в теперешней школе учат?
11. Слышали и читали ли вы о трудовой школе?
12. Напишите подробно о том, чему, по вашему мнению, должна обучать теперешняя школа.
13. Довольны ли вы теперешней школой?
14. Что именно нравится или не нравится в теперешней школе?
15. Нужны ли, по вашему мнению, посещения учащихся совместно с учителями различных учреждений, предприятий, рощ, садов для того, чтобы дети на практике познакомились как с трудом взрослых, так и с жизнью природы?
16. Как вы смотрите на занятия детей в школе лепкой, рисованием, деланием игрушек, — нужно ли это, или нет?
17. Знаете ли вы, кто такие дети-пионеры, и считаете ли вы нужным чтобы ваш ребенок стал пионером?
18. Знаете ли вы, что в теперешней школе не преподают закон божий?
19. Как вы думаете, нужно ли наказывать детей за шалости или нет?
20. Если нужны наказания, то какие?
21. Достаточно ли времени, по вашему мнению, ученики занимаются в школе?
22. Кем бы вам хотелось видеть вашего ребенка, когда он станет взрослым?

С большим удовлетворением отмечаю, что родители-крестьяне весьма охотно заполняли анкету.

Из 2 000 анкет (первая анкета) незаполненными оказались лишь 61 анкета (3,05%).

Голос родителей оказался голосом подлинного крестьянства. Из 2 000 родителей подавляющее большинство 1 496 — хлеборобы.

9. Сколько лет вы думаете обучать вашего сына или дочь?

1 — 2года		3 года		4 года (до оконч. курса I ступ.).		7 лет (7-летка и ШКМ).		9 лет (школа II ступ.).		До высш. законченного образов.		Примечания.
Число	%	Число	%	Число	%	Число	%	Число	%	Число	%	
425	30	295	22	383	27	114	8,2	134	9,5	49	3,3	Определенных ответов дано 1 400

Ответы родителей наводили на размышления грустного свойства.

30% родителей или 425 чел. (самый большой %) думали обучать детей только 1 — 2 г., 22% (295 чел.) — 3 года. Таким образом 52% не думало даже о четырехлетке. Если принять во внимание, что на этот вопрос 599 родителей дали ответ неопределенный (причем в неопределенных ответах — об этом ниже — пессимистические ноты звучали довольно определенно), — можно с уверенностью сказать, что процент крестьян, не думавших даже о четырехлетке, можно было довести до 65 — 70%.

Прошел только один год, а какой сдвиг произошел среди крестьянства и казачества! Об этом очень красноречиво говорит вторая анкета, проведенная среди крестьянства и казачества того же района в 1926 г.

Довести ребенка „во что бы то ни стало" (это выражение подчеркнуто многими) до школы повышенного типа хотят 90% родителей.

Приводим отдельные ответы крестьян по первой и второй анкете (на 9-й вопрос: Сколько лет вы думаете обучать вашего сына или дочь?).

По первой анкете.

Берем ответы неопределенные.

„Чем меньше будет от нас расходов, тем больше буду учить".

„Сообразуясь с достатком на обучение".

„Посколько хватит у нас капиталу".

„Столько, сколько позволят хозяйственные обстоятельства".

Часть „неопределенных" ответов самым определенным образом говорит о недовольстве современной школой.

Правда, в данном случае без малейшего труда можно рассмотреть классовую ненависть (кулачья), продиктовавшую эти ответы.

„По таким образованиям, как при теперешнем, не стоит и одного года учить".

„Буду учить до конца, если закон божий будет в школе".

„Больше не отдам — хорошова мало в школе".

„Вы грамоте не научите, а спивать, танцювать не нужно больше".

По второй анкете.

„По мере сил" внезависемо „от числа лет".

„Насколько последует возможность".

„Пока фатит средств".

Большой сравнительно процент родителей думает о школе повышенного типа (45%) и даже высшей школе (18%).

„*Хотелось* бы дать среднее образование". (Курсив мой. — *М. Т.*)

„До полного обучения".

„До совершенных лет, то есть до 18 лет, а дольше он сам будет знать, сколько ему учиться, а от меня препятствия не встретится, потому что я признаю самое главное в жизни—учение". (Орфографию и стиль сохраняю. — *М. Т.*)

Во второй анкете почти нет ответов, продиктованных озлоблением, острым недовольством по отношению к школе.

За последний год хлебороб сумел понять и оценить советскую трудовую кошлу.

Тяга к образованию у крестьян огромная. Дать образование своим детям, хотя в объеме полной четырехлетки, они считают необходимым, но... школ мало.

Перед ОНО стоит колоссальная задача — провести возможно больше крестьянских детей через школу I ступени — четырехлетку.

Каково пока действительное положение вещей?

Для всего Донского округа типичны следующие цифры, взятые по Семикаракорскому району.

Если принять первые группы за 100%, мы получим: в I группе 100%, во II группе — 70%, в III группе — 37%, в IV группе — 13%.

Почти такую же картину (за исключением вторых групп) мы наблюдаем и в Староминском районе.

По Староминскому району: в I группе — 100%, во II группе — 58,9%, в III группе — 38,5%, в IV группе — 12,8%.

Какие причины мешают крестьянскому мальчику окончить четырехлетку.

Основной причиной, конечно, является бедность населения. Недостаток одежды, обуви, учебников и тетрадей играет в этом отношении решающую роль.

Надо полагать, что хорошая постановка учебного дела в школе играет огромную роль в деле вовлечения учащихся в школу.

Интересные цифры получаются, если мы сопоставим (в отношении продолжительности обучения в школе) три хорошо поставленные школы, где педперсонал уделяет делу много внимания и любви, и три плохие школы. Школы взяты по Семикаракорскому району Донокруга.

В хорошо поставленных школах: в первых группах — 100%, во вторых группах — 76%, в третьих группах — 51%, в четвертых группах — 38%.

В плохих школах: в первых группах — 100%, во вторых группах — 51%, в третьих группах — 25% и в четвертых группах — 11%.

Цифры взяты мною в среднем. Цифры, иллюстрирующие положение вещей в первых трех школах, являются ярким показателем того, как постановка работы в школе отражается на продолжительности времени обучения.

11. Слышали и читали ли вы о трудовой школе?

На этот вопрос многие родители отвечают, что они ничего не знают о трудовой школе.

В 1925 г. процент родителей-землеробов, ничего не слыхавших и не читавших о советской школе, был очень велик.

В 1926 г. в станице Бесергеневской Черкасского района из 123 родителей, заполнивших анкету, 55 человек заявили, что они слышали и читали о советской школе, 50 человек — ничего не читали и не слышали о ней, 18 человек — не дали ответа.

В конце 1926 г. (по данным второй анкеты) мы видим также некоторые достижения. Резко понизился процент ничего не слыхавших и не читавших о школе.

Чаще мелькают ответы:

„Чулы" (слышали).

„Слышали на собрании, что она дает хорошее учение и воспитание".

„Знаемо".

„Слышал и читал в газетах и книгах".

Попадаются и такие ответы:

„Слыхал о трудовой школе в школе от агронома".

Но все-таки довольно значителен еще круг лиц, который отвечает:

„Не знаю и не читал никогда".

„Ничего не знаю".

„Ми не чули про трудову школу".

В этих ответах заключается суровый приговор нашей работе.

За 8 лет мы очень мало сделали для ознакомления крестьянства и казачества с работой школы. Масса крестьян сущности нашей школы не понимает. Мы за все время не удосужились дать хотя бы маленькую популярную брошюру, которая разъяснила бы смысл и значение трудовой школы.

Если крестьянская масса очень слабо ориентирована в вопросах содержания работы нашей школы, то этого нельзя сказать о передовых слоях крестьянства. Выступавшие на созванном „Крестьянской газетой" совещании [1] товарищи обнаружили, что крестьянин-активист, крестьянин-передовик великолепно усвоил основную линию школьной работы.

Крестьянин Чекунов, выступая против утверждения т. Курской, что наша школа все еще не сдвинулась с места, сказал:

„Наша школа выросла на целую голову. Неверно, что мы топчемся на одном месте. Каков был лозунг старой школы?

В ней прежде всего старались детям вбить в голову одно: „Ищите царствия божия, остальное приложится"... Разве мы теперь тому же учим детей? Теперь самая захудалая школа втолковывает детям другой лозунг: „Ищите прежде всего науку, а остальное приложится". А это, дорогие товарищи, если хотите, самое большое завоевание. И не найдете вы теперь ни одной школы во всем СССР, где бы так не думали. Часто слышишь, что детишки больше ходят на экскурсии, чем сидят в школе, и многие этим недовольны. А я считаю, что это тоже громадное достижение. Я думаю, что прежде всего жизнь и практика учит, а потом уже учебник; самый умный учебник не годится против самой жизни. Я считаю, что наше учительство мало уделяет внимания вопросам и связи школы с жизнью. Правда, мы видим, что детишки собирают в лесу ли-

[1] См. „Народное Просвещение" за 1926 г. № 4—5.

сточки, цветочки, рассматривают их, изучают, но на этом чаще всего кончается работа. Мало этого. Надо крикнуть всем учителям: как только наступит теплое времячко — в поля. Изучайте там труд земледельца, помогите ему, чем можете, втолковывайте в детские головки, что мы самые отсталые в мире земледельцы, разъясните — почему. Во всей своей работе связывайте каждый учебный шаг с практикой жизни. А попутно изучайте цветочки, листочки, учите грамоте. И когда свяжем школу с жизнью, ничто нам не будет страшно. Самое главное мы детям дадим. Душа у меня радуется, когда вижу, что мы уже к этому приближаемся".

Это заявление передовика-крестьянина на совещании встретило сочувственный отклик со стороны других крестьян.

Выступавшие выявили достаточную осведомленность по вопросу о содержании школьной работы. Никто не обмолвился худым словом по поводу общей целевой установки школы и тех путей, по которым мы идем к намеченной цели.

Эти выступления самым убедительным образом говорят о том, что передовика-крестьянина наша трудовая школа „завоевала".

Если крестьянин-кулак и кулацки настроенная часть сельского населения брюзжат на школу, то в лице передового крестьянства школа приобрела друга. Для укрепления наших позиций в крестьянстве необходимо углубить союз крестьянского актива с учительством.

10. Знаете ли вы, чему в теперешней школе учат? (Анализ первой анкеты.)

На этот вопрос многие прямо, без обиняков, отвечают: „Не знаем, чему учат в теперешней школе".

Большинство, не мудрствуя лукаво, очевидно, принимая во внимание домашние занятия детей, отвечают: школа учит письму, чтению, рисованию, счету и пр.

Некоторым крестьянам бросается в глаза то обстоятельство, что „теперь учат политграмоту, „больше политики".

Мелькают ответы: „К труду и знанию", „К будущему лучшему", „К коммунизму".

Некоторые крестьяне дают ответы ядовитые, в значительной степени облитые желчью и злостью: „глупостям", „знаю... много ненужной ерунды", „болтать языком да непочтительности", „спиву да танцюлькам", „коников да коровяк лепить".

К 10-му вопросу тесно примыкает 15-й, который я для краткости формулирую: „Как вы смотрите на экскурсии"?, и 16-й: „Как вы смотрите на занятия детей в школе лепкой, рисованием, деланием игрушек, нужно ли это, или нет?". Ответы подавляющего большинства крестьян и казаков на последний вопрос могут самым ободряющим образом подействовать на практических работников в области просвещения.

До 75% хлеборобов высказывается за необходимость экскурсий.

70 — 75% — сторонники рисования в школе. И даже за лепку (чего трудно было ожидать) высказывается до 50% крестьянства.

Мотивировка, сопровождаемая иногда методическими (да, да, методическими) указаниями, в высшей степени интересна.

„Для того тратыця расход и освобождается ученык, щоб учився, развывався, ума набрався".

„Обязательно необходимо нужно для развития и знания садоводство, пчеловодство, культурное хлеборобство".

Эта мотивировка — крестьян-практиков, не претендующих на „методику".

А вот ответы, сопровождаемые рядом практических указаний характера методического.

„Действительно, это приемлемо для развития детей в будущем, но труд детей приемлем по их личности и здоровью, а также нужно при экскурсии абы в рощах, садах, учреждениях и проч. еще лекция и практика на том же месте".

„Очень нужно, ну смотря в какое время года, и так, чтобы ученики получили объяснение, куда они идут, чему они могут выучиться своей экскурсией, какая им с этого польза".

Таких ответов много.

Мы имеем в деревне слой крестьян, начинающих понимать и ценить новую школу. Этот слой крестьян можно заинтересовать даже методическими проблемами.

Вот пример, ярко иллюстрирующий активность и интерес крестьянства к вопросам методическим.

В одном селе Донокруга крестьяне-родители проявили скептицизм по отношению к американскому методу. Они были уверены, что обучение грамоте „по старинке", по звуковому методу дает более положительные результаты.

Было устроено в школе собрание родителей. Учитель стал доказывать преимущества американского (метода „целых слов") метода. Посыпались вопросы, возражения. Учителю пришлось сделать обстоятельный доклад. В конце концов, аудитория, сначала недружелюбно настроенная по отношению к американскому методу, после демонстрации ряда примеров на доске должна была признать правоту учителя, хотя, наверное, и не могла войти во все тонкости проблемы.

Пишущий эти строки при обследовании Семикаракорского района отметил два очень интересных факта: в хуторе Дурновском учительница обучала детей по образно-моторному, безбукварному методу. Родители были очень недовольны тем обстоятельством, что дети обучаются грамоте без букварей. Учительница не догадалась собрать родителей и побеседовать с ними о преимуществах безбукварного метода. Она предпочла пойти по линии наименьшего сопротивления. Было предложено всем ученикам купить буквари, а обучение продолжалось попрежнему, по безбукварному методу (и довольно успешно). Буквари же лежали без всякого применения.

В хуторе же Задоно-Кагальницком при более правильном подходе учительницы получилась совершенно другая картина.

Учительница начала с того, что собрала родителей и объявила им суть безбукварного метода. Родители согласились с доводами учительницы, и никаких инцидентов на этой почве втечение года не было.

Возвращаюсь к анкете.

Очень интересны мотивировки некоторых родителей, почему они сторонники рисования, лепки и моделирования.

„Необходимо для выявления способностей" — безапелляционно решает один родитель.

„Человек практичный, вообще приличный" — рифмует другой.

„Если сумеет ученик слепить, то, значит, ему и деревянное легче сделать" — умозаключает третий.

„Нужна — эта практика наших детей, они будут знать лучше предметы, какие слепят и зарисуют", и т. д.

Проанализируем ответы крестьян, которые относятся отрицательно к экскурсиям, лепке, рисованию. Часть ответов по поводу экскурсий продиктована консерватизмом, непониманием новой школы, любовью к „старинке".

„Не нужно, наши дети ничего не поймут, пока скопают сад. Нас тоже обучали, ну мы ничего не можем, сапоги порвали, и теперь то будет".

„Кому желательно, пусть посещает, но нам нет время, надо в степь работать".

„Не нужны, потому наши дети и дома знакомятся с трудом и жизнью природы и подметки дорого стоют" и т. д.

Совершенно другими соображениями продиктованы отрицательные ответы крестьян по отношению к лепке и рисованию.

Здесь наряду с некоторым непониманием новых методов дает себя чувствовать также здоровый практицизм крестьянина.

Дело в том, что не всегда сельские учителя по отношению к рисованию соблюдают необходимый педагогический такт и чувство меры. У нас иногда ученики рисуют до бесчувствия. Бумаги уходит уйма, а педагогический эффект ничтожен.

Поэтому понятны такие ответы крестьян.

„Я лично смотрю на это косым глазом, потому ученики ваши держут очень грязно рисовальные тетради и много выходит тетрадей".

„Они только это и делают, рисуют бесконечно, *полный дом бумаги* (курсив мой. — *М. Т.*), то и дело покупай бесконечно, не предвидится нужным".

„Рисувание для меня не выгодно, потому я нывспываю покупать карандашей и бумаги".

За год (если судить по ответам крестьянства на 10-й, 15-й и 16-й вопросы анкеты 1926 г.) землероб еще более понял и оценил новые методы преподавания.

За экскурсии он стоит горой.

„По нашему мнению, конечно, все это нужно".

„Ето очинь ниобходимо для практике детей".

„Нужны".

„Это необходимо (пишет культурный крестьянин активист.—*М. Т.*) при новом строительстве. Что же касается рощи, можно и не посещать, так как в некоторых местах рощи слишком отдалены от населенных пунктов, а лучше было бы обзавестись питомником при школах".

„Это я считаю не только нужным, но и полезным".

„Обязательно".

„Нужно о б я з а т е л ь н о".

„Да, не лишним считаю посещение, если таковое вблизи школы, а если за сотни верст, то д е н ь г и н е о с о б е н н о с ч и т а ю т н у ж н ы м".

В то время как подавляющее большинство крестьянства считает рисование полезным предметом (95%), значительная часть его не признает лепки.

„Рисование надо, а остального не надо".

„По моему мнению, почти что ненужно уроки о лепке и деланием игрушек, потому что они здесь некакой пользы не достигли". (Так и виден крестьянин-практик. — *М. Т.*)

„Рисование необходимо, лепку же игрушек можно заменить другим предметом".

„Занятие детей в школе лепкой и деланием игрушек лишнее. Это отнимает у них время, могущее быть употребленным на полезное дело. Рисование вмеру".

„Это 5 группа (говорится в данном случае о семилетке. *М. Т.*) ни нужны игрушки, а рисовать нужно. Итак всем старшим группам".

„Лучше чем лепок и разных строение фигурок преподавали рисование".

Если принять во внимание, что в подавляющем большинстве школ занятия по лепке носят характер случайный и бессистемный и что сельское учительство недостаточно подготовлено к этой работе, — скептицизм значительной части крестьянства станет понятным.

12. Н а п и ш и т е п о д р о б н о о т о м, ч е м у, п о в а ш е м у м н е н и ю, д о л ж н а о б у ч а т ь т е п е р е ш н я я ш к о л а.

В большинстве ответов на этот вопрос виден крестьянин-практик. Старое хорошо, но и новому обучать следует. За закон божий он цепко держится, но и закон государственный (политграмота) нужен. Основной тон этой группы ответов дают следующие заявления.

„Должна обучать все старое и новое".

„Как учили раньше, так продолжать и теперь".

„Согласен со всеми предметами, какие преподаются в школе, нужно только закон божий прибавить".

„Арифметике, чтению, письму, закону божьему, географии, геометрии и государственному закону".

В группе ответов преобладают 2 основных мотива: грамота и (что и понятно) сельское хозяйство.

„Самое главное — грамоте и сельскому хозяйству".

„Арифметическим наукам".

„Грамоте и сельскохозяйственным работам".

Третья группа ответов подчеркивает необходимость изучения „ремесла, рукоделия и того, что необходимо для жизни". В это туманное определение крестьянин вкладывает также представление о ремесле, физическом труде и, как немного витиевато заявляет один: „Чему природа гласит".

„Чтению, рукоделию, вышивать, вязать".

„Первое—грамоте, второе: девочек—рукоделию и шить, мальчиков — всякому ремеслу, сапожничеству, ковальству и т. д.".

„Должна обучать не только на бумаге, но и природе, к будущей жизни".

„К культурной жизни и труду".

„Всему, что необходимо и применимо на практике жизни".

„Школа должна учить тому, чего требует теперешняя жизнь".

Характерно, что по всем ответам красной нитью проходит требование, чтобы грамоте обучали лучше.

„По нашему мнению, — пишет так один крестьянин, — теперешняя школа должна обучать *более хорошей грамоте* (курсив мой. — *М. Т.*) и закону божьему".

(Продолжение следует.)

В. Чарнолуский

Культурные расходы в крестьянских бюджетах

Недавно опубликована новая крупная работа ЦСУ по крестьянским бюджетам Центрально-промышленного района [1], заключающая в себе чрезвычайно характерные данные о культурных расходах в современных крестьянских бюджетах. Исследованием охвачено 942 хозяйства с 6 100 душами населения. Бю-

[1] Крестьянские бюджеты 1922 23 г. и 1923 24 г. Центрально-промышленный район М., изд. ЦСУ СССР, 1927 г., стр. 502, 7 р. 50 к.

мых на эту работу. Жалобы на недостаток книг, на отсутствие детской книги, беллетристики — идут отовсюду.

Далеко недостаточна еще и сеть библиотек. На 1 декабря 1925 г. их было 6 414, но только 1 700 из них имеют платного библиотекаря. Постановление ЦК ВКП(б) довести сеть библиотек до 10 000 еще далеко не выполнено.

Растет сеть передвижных библиотек. С 2 326 в 1923 г. она выросла к 1926 г. до 25 579, оставаясь еще крайне недостаточной.

К недостаткам работы изб-читален следует отнести несвоевременное, с большим запаздыванием претворение в массовой работе текущих лозунгов и директив партии — „борьба за снижение цен", „режим экономии" — и слабо еще развернутая пропаганда индустриализации страны, а также недостаточное внимание к работе среди батрачества.

Доклад затронул и положение политпросветработников деревни, отметив крайнюю ненормальность этого положения. Продолжающиеся частые беспричинные переброски, огромная перегрузка работников не дают возможности сосредоточить внимание на повышении их квалификации и на подборе со стороны губполитпросветов лучших работников. Также неудовлетворительными остаются и ставки политпросветработников, лишь в отдельных губерниях достигающих ставок учителей школ I ступени.

По своему составу политпросветработники на 88% члены ВКП(б) или ВЛКСМ. Все последние обследования работы в деревне показали значительный рост квалификации работников.

Наконец докладом было отмечено все возрастающее несоответствие имеющихся в деревне помещений для культурной работы с крестьянством (изб-читален, библиотек, клубов) с ростом самой работы и запросами крестьянства.

На очередь остро встает вопрос о строительстве новых, специально приспособленных для культурной работы помещений.

По этому вопросу коллегия в своем постановлении считает необходимым внесение в бюджет 1927 г. специальных сумм на новое строительство наряду со школьным.

СОВЕТСКАЯ ИНСПЕКЦИЯ НАРОДНОГО ПРОСВЕЩЕНИЯ

В. Яковлева

Очередные задачи народного просвещения и инспекция

(Доклад на собрании центральных инспекторов народного просвещения.)

Главнейшие задачи народного образования на ближайший период лет

Товарищи. В моем докладе я не буду касаться того общего значения народного образования, которое оно приобретает в связи с индустриализацией страны. Это стало уже аксиомой. Это неоднократно было сформулировано т. Луначарским, а теперь сформулировано чрезвычайно отчетливо, хотя и кратко, в решениях XIII Съезда советов. Следовательно, не об этих общих проблемах, не об этом значении дела народного образования в переживаемую эпоху нужно нам сегодня говорить. Сегодня нам нужно говорить о задачах, вытекающих из общих проблем, о задачах практического порядка, которые стоят перед нами на ближайший период лет, но которые имеют особенное значение для настоящего учебного года.

Но если перейти к этой серии вопросов, то вы, конечно, прекрасно знакомы с принципиальными решениями Наркомпроса в этой области. Они для вас не являются новыми. Поэтому значительная часть моего доклада может быть изложена в тезисной форме. Я буду останавливаться более подробно только на отдельных моментах, которые имеют особенно важное практическое значение, будучи в то же время связаны с переживаемым нами политическим моментом, и на тех, которые не были достаточно освещены в нашей предшествующей работе, хотя и ставятся весьма определенно в порядок дня.

После этого краткого введения позвольте мне перейти к самому докладу.

Несмотря на оговорку о том, что я не буду касаться достаточно известных вам общих задач, я все же напомню вам ту формулировку значения народного образования, которая была дана XIII Съездом советов. Во введении к своей резолюции XIII Съезд советов указывает:

„Народное просвещение есть необходимая предпосылка успешного развития индустриализации страны..."

И дальше:

„Народное просвещение есть необходимая предпосылка поднятия хозяйства на более высокий технический уровень и развертывания всестороннего социалистического хозяйственного и культурного строительства".

Затем на основании этого общего положения XIII Съезд советов так формулирует главнейшие задачи народного образования на длинный период лет.

1. „Введение поголовной грамотности.
2. Улучшение всех видов просветительной работы.
3. Повышение трудовой квалификации трудящихся вообще и особенно всех видов специалистов.
4. Интенсивное развитие научной мысли."

Если вдуматься, по каким путям должно итти выполнение задач, поставленных перед нами XI-I Съездом советов, то можно сказать, что оно пойдет по двум основным путям: во-первых, для осуществления всего, что было перечислено Съездом, необходимо количественное развитие сети просветительных учреждений, а во-вторых — качественный рост работы этих учреждений.

О количественном росте просветительных учреждений.

Что касается количественного роста, то коллегия Наркомпроса по этому вопросу дала очень подробные директивы. Поэтому я не буду вдаваться в подробности и дам только основную схему, которой можно пользоваться для ориентировки.

В области количественного роста можно формулировать следующие основные положения, на мой взгляд, действительные на ближайшие пять лет.

Сеть просветительных учреждений растет лишь в отношении массовых видов этих учреждений — и растет тем более интенсивно, чем более массовым является данный тип учреждения. Наиболее полное развитие сети должно быть осуществлено в отношении всеобщего обучения и ликвидации неграмотности среди переростков. В высших своих видах сеть стабилизуется.

В связи с вопросом о всеобщем обучении хочу сказать несколько слов относительно школы I ступени. Очевидно, мы вступаем в тот период, когда нам нужно поощрять возникновение школ совместного финансирования, для того чтобы мы не отставали от плана развертывания комплектов в связи с введением всеобщего обучения. Особенно это скажется в настоящем году, когда мы делаем чрезвычайные усилия в области поднятия зарплаты работникам просвещения. Если в прошлом году мы только терпели школы совместного финансирования, то в нынешнем году, когда при составлении местного бюджета неизбежно будет возникать некоторая коллизия между высотой зарплаты и количественным ростом школьных комплектов, целесообразно будет итти навстречу организации школ совместного финансирования.

Нужно отметить далее, что те из массовых видов просветительных учреждений, которые, отвечая массовым потребностям населения, все же не являются а б с о л ю т н о необходимым и а б с о л ю т н о обязательным камнем в системе народного просвещения в стране, — эти виды массовых просветительных учреждений должны развиваться по преимуществу за счет общественной инициативы. Сюда прежде всего относятся учреждения дошкольного воспитания, сеть красных уголков и т. д. Совершенно необходимо подчеркивать то обстоятельство,что преимущество лежит за общественной инициативой, и подчеркивать это нужно гораздо более решительно, чем мы это делаем даже в нашем общем письме по бюджету.

В отношении сети низших профессионально-технических школ надо отметить не только то, что они не должны более сокращаться, как это имело место до сих пор, но и то, что они должны развиваться преимущественно в отношении обслуживания тех новых потребностей деревни, которые возникли за последние годы — например в связи с электрификацией деревни, с переходом на более интенсивные формы хозяйства и т. д. (это подчеркнуто и XIII Съездом советов).

Последнее, на чем я хотела остановиться в связи с сетью, это на вопросе о детдомах. Мы и теперь боремся с сокращением сети детдомов, но на 1927/28 г. мы должны поставить перед собой задачу в этом году положить действительный предел сокращению сети. На этом нужно сосредоточить внимание работников народного просвещения на местах, нужно им внушить, чтобы в каждом таком случае они обращались за помощью к вышестоящим органам народного образования, а те в свою очередь доводили бы дело до вышестоящих исполкомов, а в случае отказа последних — до Наркомпроса. Политическое значение всего этого дела таково, что мы не можем больше терпеть отдельных случаев безобразия с детдомами, которые все еще имеют место.

Я думаю, что вопрос о количественном развертывании сети мною освещен достаточно и можно теперь перейти к качественному росту нашей работы.

О качественном росте нашей работы.

Здесь нужно отметить четыре основных задачи.

1. Улучшение материальной базы просветительных учреждений.
2. Улучшение постановки дела в них с организационной стороны.
3. Улучшение методов их работы.
4. Усиление их общественного значения: усиление их участия в общественной жизни, усиление их общественно-политического воздействия на окружающую среду.

Этот последний момент в настоящее время приобретает особенную важность, и нужно к нему подходить с точки зрения его политической значимости. Нужно внушить всей нашей низовой инспектуре мысль о том, что сейчас работа просветительных учреждений — школ, изб-читален и т. д. — должна быть направлена к возможно большей общественной активности. Сейчас всякий малейший элемент правильного общественно-политического воздействия на общественную жизнь окружающей среды со стороны какой бы то ни было ячейки, а в особенности со стороны просветительной ячейки — имеет огромный политический вес. Может быть, работа каждой отдельной ячейки и не является чем-то значительным, но все эти отдельные молекулярные силы вместе, сливаясь в одно целое, могут дать значительный общественно-политический эффект.

Теперь я остановлюсь в отдельности на каждой из намеченных мной выше задач и обрисую несколько частных моментов, частных задач, которые в области этих главнейших задач перед нами стоят.

Материальная база народного образования.

Сейчас, пока места еще работают над составлением бюджета, надо иметь в виду как первое и основное, что 1927/28 г. есть не ординарный год планового пятилетия, а есть год сдвига в области народного образования. XIII Съезд советов подчеркнул большое значение дела народного образования в переживаемую эпоху. В чем должна выразиться прежде всего повысившаяся значимость дела народного просвещения? Конечно, в предоставлении больших средств делу народного просвещения. Между тем борьба за бюджет, ставшая особенно актуальной за последние годы, нередко приводит к тому, что некоторые заведующие отделами народного образования падают в буквальном смысле слова жертвами этой борьбы. Конечно, такие случаи сдерживающим образом

влияют на работников на местах. Есть опасность, что в связи с этими неудачами линия, данная коллегией Наркомпроса, может быть смазана. Поэтому вам, товарищи, а также и низовым инспекторам — губернским, уездным — необходимо усиленно выдвигать мысль о том, что наступающий год есть год сдвига в деле народного образования, чтобы эта мысль стала ясной не только для работников народного просвещения, но и для работников исполкомов. А много ли делается в этом последнем отношении? Уже третий год коллегия Наркомпроса посылает письма губернским и краевым исполкомам с указанием очередных задач, стоящих перед ними в области народного образования. А многие ли губернские и краевые отделы народного образования проделывают то же самое по отношению к уездам, районам и округам? Мобилизуют ли они общественное мнение низовых исполкомов? Если они мобилизуют только мнение работников низовых аппаратов народного просвещения, не пытаясь так или иначе поставить перед низовыми исполкомами все эти вопросы, то они делают еще очень мало. Если мы шевелим органы советской власти только кончая губернией, и это не проходит дальше вниз, то наш нажим имеет достаточно поверхностное значение. Надо ведь помнить, что по линии народного образования основным бюджетом, как вы знаете, является бюджет низовой. Вот почему нужно энергично шевелить в этом направлении наши низовые органы. И если в этом году мы уже опоздали, то нужно подготовить почву для будущего бюджетного года.

Теперь хочу остановить ваше внимание еще на одном вопросе, который имеет большое значение в смысле укрепления материальной базы для данного года. У нас уже имеются сведения, что в огромном большинстве губерний получилось превышение доходных поступлений над предположенными по бюджету. Это явление очень приятное, но вместе с тем и очень опасное, потому что эти остатки могут просто „разбазариваться“ вне всякого плана. Ваша задача заключается в том, чтобы дать соответствующие указания работникам отделов народного образования и проследить за тем, чтобы излишки были использованы также и по линии народного образования. Сейчас конец учебного года, и свободные деньги с успехом могут быть использованы по линии школьного строительства и капитального оборудования учебных заведений.

Следующее обстоятельство, тоже связанное с бюджетом, это всем известное отставание процента выполнения бюджета народного образования от общего процента выполнения всего бюджета. Это явление решительным образом нужно ликвидировать. Необходимо вскрывать каждый случай, когда к концу учебного года не будет истрачено до последней копейки все, что было ассигновано на народное образование.

Когда мы говорим: „сдвиг в области материальной базы народного образования“, то в чем главным образом он должен выразиться? Прежде всего в отношении зарплаты. Это вопрос не только узко просвещенский, это вопрос большой политической важности, и правительство к нему подходит именно с такой точки зрения. Фиксируя, что, как правило, уровень зарплаты не поднимается, делая прибавки только для крупнейших отраслей физического труда в 5—7 не больше процентов, правительство в то же время поставило перед собой задачу произвести значительный сдвиг в отношении зарплаты для отдельных категорий трудящейся интеллигенции с тем, чтобы сблизить эти категории работников с другими категориями, от которых они отстали. По всей вероятности, вы знакомы с решением Совнаркома, согласно которому учитель I ступени по третьему поясу получает 44 рубля. При этом правительство определенно подчеркивает, что такая большая прибавка — в 7 рублей — дается из всех аналогичных категорий только для учителей I ступени.

Что из этого вытекает? Коллегия Наркомпроса всегда добивалась, чтобы и волполитпросветорганизаторы, и избачи, и работники детдомов были уравнены в отношении зарплаты с работниками I ступени. Однако в этом году правительство на эти категории прибавило 5 рублей, а для работников первой ступени прибавило 7 рублей, опять-таки руководствуясь огромным политическим значением именно этой последней категории просвещенцев. Правительство отдавало себе отчет в том, что такое повышение зарплаты будет не под силу только местному бюджету. Поэтому, несмотря на прошлогоднее решение о том, что субвенционный фонд в последний раз включается в бюджет 1926/27 г., решено было все же оставить его на 1927/28 г. Конечно, у нас могут быть опасения, что эта прибавка в тех случаях, когда на местах не обратят на это достойного внимания и станут накапливать задолженность, может стать весьма отрицательным явлением именно в политическом смысле. И вот здесь-то роль инспектора с самых верхних этажей и до самых низов является особенно важной. Инспектор должен следить за тем, чтобы не допускать задолженности, не допускать срыва политического шага, сделанного правительством. Наша халатность в этом отношении должна будет рассматриваться как преступление.

Далее в отношении материальной базы нужно упомянуть о строительстве и капитальном оборудовании, на каковые нужды мы должны получить значительные ассигнования. В этом году мы, конечно, должны добиваться также и увеличения нормы текущих расходов. Но, повидимому, здесь успехи будут более скромные, хотя и они для наших низших школ не теряют своего значения.

На этом я закончу с вопросами материальной базы и перейду к вопросам улучшения постановки дела в наших учреждениях.

Об улучшении организационной постановки дела.

Здесь я напоминаю вам те задачи, которые уже не первый год стоят в отношении школ: удлинение и уплотнение учебного года, своевременное начало занятий и т. д. Какова здесь роль инспектора? На всех инспекторских конференциях мы должны подчеркивать, что в этом деле инспектор должен быть не просто наблюдающим лицом, а таким беспокойным общественным элементом, который толкает вики, толкает сельсоветы и активно способствует тому, чтобы во-время начался учебный год, достаточно и своевременно обслуживалась школа в смысле доставки топлива, присылки письменных принадлежностей и т. д. Эти моменты являются решающим для современного начала учебного года и кладут отпечаток на весь учебный год. Уездный инспектор должен посетить все вики и проверить их по части ремонта, капитального оборудования и т. п. Но этого еще мало. Инспектор не только должен непосредственно воздействовать на вики, но он должен привлекать к этому делу все население, волполитпросветорганизаторов, избачей, ячейку комсомола — одним словом, организовать общественный нажим на вики.

В области уплотнения и удлинения учебного года есть множество сторон, которые мы уже не первый год ставим в порядок дня нашей работы, но которые до сих пор не получили своего разрешения. Я считаю, что разрешены они будут только тогда, когда вокруг них будет поднята соответствующая кампания, когда вся окружающая среда будет привлечена к их разрешению, короче говоря — тогда, когда эта работа выйдет далеко за пределы школы. Мы всегда подчеркиваем, что учебный год в деревне очень короткий — и не только из-за полевых работ, но также из-за чрезвычайного обилия праздников: деревня празднует не только

наши советские праздники, но и множество церковных праздников. Это нужно сделать предметом общественной кампании и планомерно проводить агитацию за то, чтобы количество праздников сократилось, чтобы сами родители поняли это и не удерживали своих детей дома в те дни, когда школа должна работать.

Я не буду распространяться о других вопросах организационно-педагогического порядка, так как здесь нет ничего нового. Отмечу только, что эти вопросы попрежнему являются предметом нашей упорной работы. Что можно сказать в отношении изб-читален? Точно также здесь стоят старые вопросы об урегулировании их работы, о том, чтобы работа велась в часы, удобные для населения, о своевременном обеспечении изб-читален всем необходимым и т. д. Вам конечно известно, что мы теперь поднимаем вопрос об изжитии совместительства избачей. Совершенно определенно установлено, что совместительство делает мало рентабельными затраты на избы-читальни. Здесь задача инспекторов сводится к активной борьбе с этим явлением.

Вопросы об улучшении методов работы наших учреждений я освещу в отношении отдельных разделов народного образования.

Вопросы всеобщего обучения и ликвидация неграмотности среди переростков.

Начну с вопроса о всеобщем начальном обучении, которое должно стоять в центре внимания органов народного образования. Основным здесь я считаю переход к широкой агитационно-пропагандистской кампании вокруг этого дела. Нужно, например, усилить работу по пропагандированию тех архитектурных проектов школ, которые разработаны Наркомпросом. К сожалению, эти проекты дальше исполкомов не идут. Между тем было бы очень полезно, если бы в каждой избе-читальне были эти проекты — на тот случай, если крестьяне захотят сами строить школу.

Как вы знаете, согласно плану введения всеобщего обучения, в 1927/28 г. мы подходим к общедоступности обучения. Что это значит? Это значит, что мы должны обслужить школьными местами все то количество детей нормального школьного возраста, которые желают поступить. Этому мешает большое количество переростков. Вам известно, что мы приняли решение о том, чтобы пропускать в школу не более 15% детей старше 9 лет. Однако в такой постановке вопроса есть некоторая опасность. Это указание может быть понято слишком механически. Надо, чтобы оно применялось во всей полноте лишь при условии, когда есть налицо одногодичные и шестимесячные школы для переростков. В противном случае мы будем сознательно увеличивать кадры безграмотных. Из этого вытекает, что отныне вопрос о ликвидации неграмотности среди переростков должен рассматриваться не как самостоятельная задача, а как часть общего вопроса о планомерном введении всеобщего обучения.

К введению обязательности обучения.

Далее я хочу остановиться на задаче введения обязательности обучения. В этом году мы намерены уже объявить обязательность обучения к десятой годовщине Октябрьской революции в отношении некоторых пунктов и районов, наиболее ушедших вперед.

Боюсь, однако, что нами еще недостаточно подготовлена почва для этого. Начало учебного года, а тем более последние недели подготовки к нему нужно всемерно использовать для систематической работы

в этом направлении. Вы, товарищи, должны проследить за тем, чтобы местные ОНО, исполкомы и низовые инспектора достаточно внимательно отнеслись к этому делу. В этом же году мы должны начать подготовку страны к введению обязательного обучения. Правда, по плану, оно приходится на 1933/34 учебный год. Но ошибочно было бы думать, что обязательное обучение может быть введено по декрету или может быть обеспечено принудительными мерами. Нужна подготовка общественного мнения страны к этому делу, надо в сознание широких масс внедрить мысль о необходимости каждому ребенку четыре года посещать школу. К этой кампании надо привлечь не только учителей. И волполитпросветорганизаторы, и избачи, и пионеротряды, и все местные работники должны стать активными помощниками в деле подготовки введения обязательности обучения. Как тут нужно действовать? Хорошо было бы организовать общественный обход домов, с тем, чтобы проследить, какие дети не посещают школы, и склонять их и их родителей к аккуратному посещению школы. Особенное внимание следует обратить на девочек, так как именно они чаще всего манкируют и раньше отпадают. Если за эти годы мы не сумеем внедрить в сознание населения ту мысль, что хотя дети им и нужны в домашнем обиходе, но все же их нужно посылать в школу, то дело обязательности всеобщего обучения не будет иметь под собой достаточно твердой почвы.

Правительство начинает обращать большое внимание на вопрос о раннем отпадении детей от школы. Тут опять-таки нам должна помочь общественная кампания. Мы не имеем права просто примиряться с тем фактом, что ребенок остается дома. Нужно пойти в семью, побеседовать, растолковать и т. д. Это тоже является одним из моментов подготовки почвы для обязательности обучения.

В этом году правительство постановило отпустить кредит (не предрешив еще его сумму) на помощь маломощным губерниям в деле снабжения детей беднейших крестьян обувью и одеждой. Это делается с той целью, чтобы побудить и местный бюджет раскошелиться и отпустить средства на снабжение беднейших детей обувью и одеждой. Но главное здесь — привлечение общественных средств к этому делу.

Здесь тоже нужно поднять общественную кампанию, нужно посещать отдельные семьи, с тем, чтобы выявить, какие дети не ходят в школу из-за отсутствия обуви и одежды. Когда такие случаи будут обнаружены, следует дать совет, помочь написать заявление, направить это заявление в вик, сельсовет, в комитет крестьянской взаимопомощи и т. д. и добиться так или иначе помощи детям. Может быть, в этом году мы и не достигнем больших результатов, но через год-два успехи безусловно скажутся.

Борьба за укрепление навыков и общественно-полезная работа школы.

Я не буду останавливаться сегодня подробно на методах работы в школах I ступени. Об этом мы уже говорили достаточно, и вряд ли сейчас можно сказать что-нибудь новое. Я остановлюсь только на вопросе о навыках. Мы не должны ослабить борьбы за увеличение грамотности, за укрепление навыков. Но мы не должны проходить мимо тех отдельных случаев перегиба палки в отношении навыков, когда школа в погоне за навыками забрасывает всю остальную воспитательную работу и переходит на рельсы старой школы учебы. С этими случаями нужна решительная борьба. Подчеркиваю еще раз, что общественно-полезная работа школы приобретает сейчас чрезвычайно важное значение. Именно теперь надо вывести учителя вместе с учениками за пределы

школы и сделать школьную работу полезной для всего данного района, а на основе этой работы провести определенное политическое воспитание окружающей среды.

О школе повышенного типа.

Несколько слов о повышенной школе. Уделяя усиленное внимание школам I ступени, мы не должны забывать школы повышенного типа. Уже в этом году мы должны были уделить большое внимание этой школе — и, конечно, не случайно. В повышенную школу стучатся сейчас дети рабочих и крестьян. Потребность в ней со стороны трудящихся масс колоссально выросла. Поэтому мы должны усиленно работать над ее улучшением, над тем, чтобы окончательно вывести ее из того довольно жалкого положения, в котором она сейчас находится. Нужно настолько укрепить материальную базу повышенной школы, чтобы для нее уже не имели такого большого значения те специальные средства, на которые она в значительной степени сейчас существует. Надо улучшить социальный состав учащихся. Если он и улучшился, то все же в этом отношении предстоит еще много работы.

Встает вопрос о стипендиях. Если в этом году кое-где уже появились стипендии для высших групп школ повышенного типа, если стипендии для школ крестьянской молодежи имеются уже и в государственном бюджете, то в 1927/28 г. мы будем добиваться того, чтобы в государственном и местном бюджете были учтены стипендии для школ II ступени или хотя бы для педагогических уклонов этих школ.

Несколько слов о методах работы в школах повышенного типа. Не подлежит никакому сомнению, что там еще преобладает словесный метод. Об этом вы говорили совершенно определенно после обследования. Публикуемые нами ныне программы помогут нам порвать со словесным методом, ибо только после опубликования обязательных стабильных на ряд лет программ удастся уничтожить имеющий сейчас место разнобой в школе повышенного типа. Это обстоятельство должно быть в центре внимания нашей низовой инспектуры. Возьмем, например, экскурсии. С сожалением надо отметить, что школа от них отходит, что они почти исчезают из школы. Нажимая на навыки и не умея как следует использовать экскурсию как метод учебной рыботы, школа чувствует, что экскурсии мешают ей проделать все необходимое в области навыков, и начинает от них отказываться. Нужно обратить внимание нашей низовой инспектуры на то, чтобы она помогла учительству планомерно осуществлять экскурсии в учебном плане школы. Но не с одними только экскурсиями плохо в нашей повышенной школе. Активность учащихся в школах повышенного типа вообще ничтожна. По всем имеющимся у нас материалам видно, что она гораздо больше в школах I ступени. Необходимо обратить внимание всей нашей инспектуры на правильную постановку работы в повышенной школе в смысле усиления активности учащихся.

О постановке преподавания обществоведения.

Наконец обращаю ваше внимание на необходимость добиться улучшения постановки преподавания обществоведения. Как вы знаете, этим вопросом Наркомпрос занимался специально. Об этом был поставлен доклад в высших органах, и сейчас необходимо привлечь к разрешению вопроса местные партийные органы. Основное, во что мы упираемся, это подбор кадров преподавателей. Здесь создалось очень тяжелое положение, и, ища выхода из него, наши ОНО пробуют всякие пути. Например в таком большом центре, как Москва, имеется определенная тенденция брать преподавателей обществоведов в школу повышенного типа только в том случае, если они состоят в партии. При этих условиях преподаватели обществоведы в повышенные школы Москвы в значительном числе вербуются из коммунистов студентов 1 МГУ, иногда даже не дошедших до III курса. Разумеется, в школе они беспомощны, не умеют подойти к детям. Вообще всякий молодой педагог, даже окончивший вуз, на первых своих шагах только учится преподавать, а тем более беспомощно чувствует себя еще не окончивший студент. Не знаю, является ли такая система специфической для Москвы или она применяется и в других городах. Во всяком случае совершенно нецелесообразно оставлять без применения квалифицированных, с большим стажем педагогов-марксистов и брать на работу неквалифицированных студентов. С такими уклонами нужно бороться, так как они ведут отнюдь не к улучшению преподавания обществоведения в школе и даже не к улучшению политической стороны преподавателя, а, наоборот, к ухудшению преподавания.

Нужно осуществить директивы высших органов о повышении квалификации преподавателей обществоведов как с теоретической, так и с политической стороны. Эта работа, согласно директиве, должна быть выполнена нами в три года. Инспектора должны будут проследить за тем, чтобы местные отделы народного образования включили в свои планы работы по повышению квалификации работу с обществоведами, с расчетом полного окончания ее в трехлетний срок.

Необходимо также добиться создания кабинетов по обществоведению при девятилетках. В плане снабжения учебниками и учебными пособиями мы добиваемся отпуска государственных средств на организацию кабинетов обществоведения при ряде школ. Эта мера должна форсировать отпуск средств на эту цель и по местному бюджету.

Ликвидация неграмотности.

Переходя к политпросветительной работе, остановлюсь прежде всего на ликвидации неграмотности. Как вы знаете, в середине нынешнего года мы приняли решение о передаче соцвосу работы с переростками. Но есть ли у нас полная информация о том, как эта работа проделана. Вы, инспектора, должны проследить, всюду ли осуществлена передача, и в соответственных случаях содействовать ускорению передачи.

Следующий важный монент — своевременный отпуск кредитов. Мы должны наконец, опираясь на директиву правительства, добиться того, чтобы кредиты отпускались нам с самого начала сразу за два квартала. Это организационная задача большой важности, и без разрешения ее мы обречем на провал всю работу по ликвидации неграмотности. Очень важным моментом, как вы сами понимаете, является теперь ликвидация неграмотности среди допризывников. Вы должны проследить за тем, чтобы планы ОНО предусматривали проведение этой работы на все 100%.

Вы знакомы, конечно, с решением Совнаркома о том, что все исполкомы ежегодно должны заслушивать доклады о ликвидации неграмотности. Этого мы во что бы то ни стало должны добиться, и притом так, чтобы заслушивание не сводилось к пустой формальности, а чтобы исполкомы действительно заинтересовались этим делом и поняли всю его политическую важность.

Несколько слов об инструктивных ликпунктах. Все вы, вернувшись из обследования, неоднократно отмечали, что таких учреждений, в сущности, нет. Но в таком случае как же осуществляется руководство низовыми ликпунктами? Повидимому, организация этого руководства чрезвы-

чайно слаба, и нужно предпринять какие-то решительные шаги к ее улучшению. Возможно, инструктивные ликпункты не нужны. Но тогда нужно создать какой-то другой тип инструктирующего учреждения. В области ликвидации неграмотности слабость методического руководства ведет к тому, что местами до 50 % затрачиваемых на дело ликвидации неграмотности сумм являются нерентабельными. Следовательно, нужно решительно поставить вопрос о методическом руководстве, независимо от того, будет ли оно осуществляться через инструктивные ликпункты или через какие-нибудь другие учреждения. Правительство дает очень большие суммы на содержание инструктивных ликпунктов, и, быть может, целесообразнее затрачивать их по какой-нибудь другой линии в области ликвидации неграмотности. Это дело должно интересовать всю нашу инспектуру вплоть до самых низов, и отыскать жизненные формы методического руководства в этой области является нашей обязательной задачей для данного года.

Политпросветработа и общественные организации.

Говоря о политпросветработе в целом, нужно остановиться на одном моменте, который должен стоять в центре внимания всех ОНО и особенно их политпросветорганов. Я говорю об усилении втягивания в политпросветработу общественных организаций и о прекращении со стороны политпросветорганов параллельной работы, которую они до сих пор вели по линии общественных организаций.

О работе изб-читален с беднотой и деревенской молодежью.

Не останавливаясь на ряде знакомых вам вопросов и на тех директивах, которые уже давала по вопросам политпросветработы коллегия Наркомпроса, я хочу обратить ваше внимание только на одну часть работы изб-читален, значение которой уже вами после обследования отмечалось. Это — работа с беднотой, которая слабо проводится. Ныне она должна быть налажена во что бы то ни стало. Не менее важным является вопрос о работе с деревенской молодежью. Сейчас этот элемент деревни приобретает особенное политическое значение, и на политическую обработку его нужно обратить особенное внимание. Эти две задачи надо поставить в центр внимания наших ОНО по линии политпросветработы.

Скажу несколько слов о строительстве изб-читален. Мы приняли решение о том, чтобы в этом году добиваться некоторых ассигнований по линии субвенционного строительного фонда в пользу строительства изб-читален. Не знаю, удастся ли нам это сделать, но несомненно, что в местном бюджете этот расход должен быть отражен.

Массовое профобразование.

Перехожу к массовому профобразованию. Я уже говорила о наших задачах в отношении сети. В нескольких словах остановлюсь на бюджете. Когда просматриваешь директивное письмо о бюджетной кампании нынешнего года, бросается в глаза, что мы впервые совершенно изгнали указание на проценты по отдельным разделам просветительной работы. Вполне понятно, почему мы это сделали. Сейчас мы вошли в такую полосу, когда соотношение отдельных разделов народного образования в бюджете меняется, так как все время, пока мы будем проводить введение всеобщего обучения, все больший процент будет падать на социальное воспитание вообще и на введение всеобщего обучения в частности. Но в одном случае мы сделали указание на процент, когда говорили о массовом профобразовании. Это было вызвано не только тем, что наблюдается падение удельного веса профессионального образования, но и тем, что мы все еще стоим перед продолжающимся процессом сокращения сети массовых профтехнических школ. При этих условиях увеличение процента профобра в местном бюджете является абсолютной необходимостью.

В отношении массового профобразования нужно еще подчеркнуть необходимость производственной практики, а также необходимость устройства на работу окончивших профшколы. Это дело до сих пор находится вне пристального внимания ОНО, это может повести к уменьшению тяги учащихся в профшколы, так как по окончании ее так же трудно устроиться на работу, как и раньше.

Педтехникумы

Считаю необходимым обратить ваше внимание на педагогические техникумы. Мне нет надобности указывать вам на то, что положение наших педтехникумов не блестяще. Между тем вопрос о преподавательских кадрах для школ I ступени настолько важен, что является совершенно необходимым выделить педагогические техникумы под специальное наблюдение ОНО. Эти техникумы должны стать любимым детищем ОНО

Просвещение нацмен

Кратко остановлюсь на нацменработе. Основная политическая задача здесь заключается в интенсивном развитии сети и в особенности сети школ I ступени. Задачу надо формулировать так: темп развертывания сети школ I ступени для нацменьшинств должен быть выше темпа развития сети русских школ. Далее, для дела просвещения среди нацмен огромное значение приобретают педагогические техникумы, поскольку школы I ступени являются преобладающим типом учебных заведений для нацмен. Последний момент заключается в том, что в аппаратах местных отделов народного образования все еще нет специальных нацменработников даже в тех случаях, когда необходимость в них совершенно ясна. Эта задача должна быть нами в наступающем году разрешена.

Об аппаратах народного образования

Теперь я остановлюсь на аппаратах ОНО. Стоящие перед нами задачи предъявляют очень большие требования к аппаратам ОНО. Кроме того, сейчас мы предъявляем еще одно требование не только к аппаратам народного просвещения, но и вообще ко всему государственному аппарату, а именно — сокращение штатов. При этих условиях необходимо думать об аппаратах ОНО гораздо больше, чем мы думали до сих пор. Между тем приходится признать, что в отношении аппаратов ОНО у нас не все обстоит благополучно. Нет достаточной квалификации работников, наблюдается огромная текучесть состава. Нельзя не указать и еще на одно очень неприятное обстоятельство. Если мы сравним штаты на 1 января 1927 г. и типовые штаты 1924 г., то обнаружится, что ни один аппарат ОНО не построен согласно типовым штатам. По сравнению с ними штаты ОНО страшно распухли по административно-технической линии, хотя в общем своем объеме они и не выходят за пределы типовых штатов (это касается главным образом губернских ОНО). Административно-технический персонал в настоящее время распух настолько, что загнал

в угол функциональные части аппарата, в том числе и инспектуру. По 16 губерниям, где было произведено обследование в 1926/27 г., штаты административно-технического аппарата выросли по сравнению с типовыми штатами на 31,6 %. Это такая крупная цифра, которая прямо бьет в глаза. Конечно, это вызвано целым рядом обстоятельств — например тем, что до сих пор еще не проведено предоставление учреждениям прав третьестепенных распределителей кредитов, но значительную роль сыграло в этом деле несколько небрежное и невнимательное отношение к аппаратам ОНО, наблюдавшееся до последнего времени. Поскольку наша инспектура инспектирует не только просветительные учреждения, но наблюдает также за работой отделов народного образования, ниже ее стоящих, она должна поставить перед собой задачу улучшения аппаратов отделов народного образования. Это касается не только центральной инспектуры, но и всей инспектуры народного образования в целом.

Какие моменты в работе аппарата ОНО можно считать важнейшими? Это прежде всего плановая работа. Соответственно этому и штаты, как вы знаете, будут несколько перестроены. В штатах будет введено известное количество инспекторов по организационно-плановым вопросам.

Что касается методической работы, то обследование НК РКИ подчеркивает, что организация метод органов слишком сложна, что во всех этажах нашей методической организации проделывается много параллельной работы. Этого отрицать нельзя. Надеюсь, что после установления стабильных программ эти недостатки в значительной степени будут изжиты. Это не избавляет нас, однако, от внимательной работы над упорядочением всего этого дела. Мы не можем не признать также, что местными методбюро главное внимание обращается на разработку общих вопросов методического руководства, что должно бы входить лишь в функции Наркомпроса, а непосредственная методическая помощь учительству стоит на заднем плане.

Задача заключается в том, чтобы перенести центр тяжести работы аппаратов ОНО в сторону методической помощи учителю в деле разрешения отдельных конкретных вопросов практической работы.

Об инспектуре

Что касается инспектуры, то здесь линия заключается в том, что инспектор — это прежде всего помощник, а не строгий контролер, не начальство, от которого зависит судьба учителя, его дальнейшее движение по службе. Еще и теперь иногда со стороны инспектуры проявляется склонность к командованию. Это надо решительно изжить, а основной путь для этого заключается в повышении квалификации инспекторов. Работа над повышением квалификации инспектуры народного образования поэтому еще в большей, чем до сих пор, мере вырастает самостоятельной задачей, разрешение которой разрешит и проблему улучшения аппарата. Это лишний раз подчеркивает, что при современных условиях роль инспектуры приобретает огромное значение. Но отсюда, конечно, не следует, что сознание важности своей работы должно заставить наших инспекторов, в особенности низовых, возгордиться. Нужно помнить, что именно в силу своего большого значения инспектор прежде всего должен стать другом, товарищем и помощником учителя. Инспектор должен понимать всю важность своей роли именно таким образом, чтобы сознать и свою огромную ответственность перед народным образованием за выполнение тех больших задач, которые стоят сейчас перед всем народным образованием в целом и перед инспектурой в частности, как перед одним из важнейших орудий просветительной работы.

Д. Шварц

Организационные вопросы инспекции народного просвещения

Развитие народного просвещения за последние годы все с большей силой выдвигает инспекцию на первый план в руководящем аппарате народного просвещения.

Инспекция — это тот инструмент, при помощи которого осуществлялась и в еще большей мере будет впредь осуществляться задача непосредственного руководства органами и учреждениями народного просвещения. Через гибкий и разветвленный аппарат инспекции руководящие органы реализуют в форме живого обследования и инструктажа руководство, контроль и инструктирование всей многообразной деятельности просвещенских органов и учреждений. Инспекция, стоящая в своей работе на почве общественных методов, — а только такой может и должна быть советская инспекция просвещения, — привлекает интерес советских и общественных организаций к делу народного образования и тем повышает общественную значимость нашей культурной работы.

Наряду с повышением роли и удельного веса инспекции в работе по строительству народного просвещения идет все большая и большая диференциация типа инспектора, форм и методов инспекторской работы. Эта диференциация с неизбежностью вытекает из усложняющихся задач руководства и углубления программно-методической работы просветучреждений.

Предшествующее пятилетие существования советской инспекции просвещения можно охарактеризовать в основном, как период организационный, когда на первый план в строительстве народного просвещения были выдвинуты вопросы количественного роста, борьбы за бюджет, укрепления материальной базы народного просвещения, пропаганды советской школы, завоевания широких просвещенских масс на сторону советской власти и новой школы. Только в конце этого периода мы наблюдаем все более и более заметное перемещение центра тяжести с вопросов организационных на вопросы методические, от задачи борьбы за количество к задаче повышения качества.

Превалирование организационных вопросов в работе по руководству народным просвещением, естественно, создавало тип так называемого интегрального инспектора, задача которого — охватить все разделы просветительной работы, а по существу инспектора-организатора-общественника, ко всем вопросам народного просвещения подходившего с организационного и общественно-политического конца.

Таким был до последнего времени преобладающий тип инспектора. Но наряду с ним за последние год-два начал постепенно, по мере разрешения организационных задач и усиления задач методических и учебно-педагогических, идущих в ногу со все большей диференциацией и специализацией учреждений, складываться и завоевывать свое место тип диференциального инспектора-специалиста по отдельному разделу работы.

Предстоящий период строительства народного просвещения будет периодом все дальше идущей диференциации и специализации просветительной работы. Преобладающим типом инспектора в этот период будет тип инспектора-специалиста.

прохождения длительных и краткосрочных центральных мероприятий, курсов-конференций и экскурсий по повышению квалификации.

Аналогичное руководство, помощь и содействие организуются НКП для инспекторов губернских и областных (краевых). По инициативе центральной инспектуры в Москве в предстоящем году приступлено будет к организации кабинета инспекторской работы, который будет консультировать инспектуру по вопросам ее работы.

Применительно к интересам и запросам, выявляющимся в связи с индивидуальной работой инспекторов как в центре, так и на местах, должна развертываться коллективная работа инспекторов по повышению квалификации. Такая работа может иметь место главным образом в губернских и областных (краевых) центрах, а также в Москве. Понятно, что коллективные формы должны носить эпизодический и краткосрочный характер.

Наряду с вовлечением инспекторов в общепросвещенскую коллективную работу по повышению квалификации в губернских и областных (краевых) центрах организация дополнительных коллективных форм может приурочиваться к тем инспекторским производственным конференциям, которые созываются местными ОНО в начале и конце учебного года.

Имевшаяся до сих пор практика выявляет следующие формы:

а) конференции-экскурсии;

б) семинарии;

в) практикумы в научных учреждениях (лабораториях, кабинетах, музеях и т. д.);

г) обследования опытных учреждений.

Само собой понятно, что работа по повышению квалификации требует со стороны инспектора и значительного специального времени и материальных затрат. Поэтому в бюджете рабочего времени инспекторская работа по повышению квалификации должна приниматься во внимание, и вместе с тем необходимы ассигнования определенных средств на повышение инспекторской квалификации.

А. Еголин

Инспекция за 5 лет [1]

(1922—1927 гг.)

I. Инструктаж и инспекция.

Вскоре по организации советских управленческих аппаратов по народному образованию в центре и на местах был организован аппарат инструктажа.

По смыслу Положения советский инструктаж должен быть — и он был таковым на самом деле — аппаратом, лишенным всякой примеси бюрократизма. Инструктор не имел никаких административных полномочий. Его назначение состояло в оказании методической помощи учителю трудовой школы.

Инструктора имели дело исключительно с учителем и школой, почти не общаясь с местными общественными организациями. Инструктор был прежде всего агитатором за новую трудовую школу среди учительства.

[1] В статье использованы материалы Наркомпроса Всероссийской инспекторской конференции, журнала „Народное просвещение", а также личные наблюдения за 5 лет работы инспектором.

И в этом отношении инструктаж выполнял свою роль; во всяком случае в деле ломки старой школы его участие было весьма значительным, а ведь ломка старой школы в первые годы Октябрьской революции составляла основную и очередную задачу всех органов народного образования.

Но можно ли было такого типа руководящим работником с функциями агитатора и помощника удовлетвориться в период нэпа, когда стали изменяться методы руководства во всех областях советского строительства. Эти методы эпохи нэпа наиболее ярко определены В. И. Лениным в речи на II Всероссийском съезде политпросветов: „В свое время были нужны эти декларации, заявления, манифесты, декреты. Этого у нас достаточно. В свое время эти вещи были необходимы, чтобы показать, что мы хотим и как мы хотим строить, какие новые невиданные вещи. Но можно ли народу продолжать показывать, что мы хотим строить? Нельзя. Пора, когда надо было политически рисовать всякие задачи, прошла, и наступила пора, когда их надо проводить практически" [1]. В области просвещения это значило, что надо перестраивать руководство, что над задачами разрушения старой школы и агитации за новую должны превалировать задачи строительства, пропаганды практическим действием.

В период нэпа стали оформляться просветительные учреждения, стали выявляться пути коммунистической педагогики, был конкретно поставлен вопрос о содержании и методах просветительной работы. Поэтому стал более разрешимым вопрос и об осуществлении руководства работой просветительных учреждений: можно было указать конкретные задачи и выявленный опыт. С другой стороны, в период нэпа обстановка жизни просветительных учреждений настолько усложняется, что требует иного подхода, чем был раньше. Доля народного образования в местном бюджете при борьбе между собой разных ведомств, вопросы платности, самообложения, целевого налога и т. п., — все это также вопросы, которые требовали усугубленного внимания к себе и своеобразного разрешения. Нужно стало не столько агитировать, сколько руководить конкретными примерами, уметь отстаивать интересы народного образования в советах, общественных организациях и др., а также контролировать правильность действий как управленческих органов, так и школ, — ведь в подавляющем большинстве строительство советской школы осуществлялось старыми педагогами.

Все названные задачи в руководстве народным просвещением и вызвали к жизни тот тип работника, который у нас именуется инспектором.

II. Организация инспекции.

Начало организации центральной инспекции относится к середине июня 1922 г., местной — несколькими месяцами позднее.

Мысль об организации института инспекции встретила на местах живейший отклик, но практически оказалась трудно осуществимой. Затруднения вызывались недостатком средств и отсутствием работников.

Инспектора стали считаться ответственными работниками, для оплаты которых со стороны ОНО потребовались более значительные суммы, чем нужно было на содержание инструкторов, которые часто имели ставку учителя. Кроме того, инспектор — работник, реально осуществляющий связь ОНО с просветительными учреждениями, на командировки которого потребовались также известные суммы.

[1] В. И. Ленин, Собр. соч., том XVIII, ч. 1, стр. 381.

Еще большее затруднение вызвал вопрос подбора работников. Для обследования потребовались работники с высокой педагогической квалификацией и не вызывающие никаких сомнений по части политической ориентации; надо было в лице инспектора иметь общественника с выявленными организаторскими навыками.

Предпочтительнее было в этой роли иметь работника-партийца, который бы с наибольшим влиянием мог отстаивать в разных общественных и советских организациях интересы народного образования. Некоторые губоно (Смоленский) стояли на той же точке зрения, что инспекторами могут быть лишь члены ВКП(б). Все эти обстоятельства очень затормозили организацию инспекторского аппарата. За первый год работы — 1922/23 уч. год — было 108 инспекторов в обл- и губоно 37 губерний.

Квалификация инспекторов в 18 губоно была признана удовлетворительной (большой практический стаж и специально педагогическое образование), в 15 — относительно удовлетворительной и в 4 — неудовлетворительной. Из 108 инспекторов 39 было членов ВКП(б) и 69 беспартийных. Как видим, в первый же год создания инспекторского аппарата местные органы уделили достаточное внимание подбору работников и сумели в большинстве случаев выделить компетентных товарищей.

В правовом отношении инспектора в ряде губерний сразу заняли подобающее место в аппаратах ОНО: непосредственно подчинены зав. губоно, получают ставку по тарифам ответработников; в уездных партийных и советских органах выступают как представители губоно, имея мандат от губисполкома.

Но в некоторых губерниях сохранился штат инспекторов, подчиненных зав. подотделами, а иногда и более мелким единицам ОНО (секциям, отделениям) — в Моно, в Ленинградоно и некоторых других.

Уездная инспекция начала организовываться еще позже. Все те трудности, которые связывались с организацией губернской инспекции, в сугубой степени стояли перед уездными органами. Материалы в Наркомпросе о первом годе работы уездной инспекции слишком отрывочны и неполны. В значительной части губерний было по одному инспектору на уезд, в некоторых губерниях (Гомельская) в районах имелись инструктора, которые работали под руководством уездного инспектора. Были уезды, где инспектора совмещали работу с заведыванием уоно (Пензенская губ., Марийская обл.). Обл- и губоно в первый год работы инспекции еще не подошли близко к аппарату уездной инспекции. Только в отдельных губерниях были проведены мероприятия по поднятию квалификации уездной инспекции (курсы в Калужской губ.) и направлению ее работы (конференция в Нижегородской губ.).

Центральная инспекция в соответствии с двоякого рода задачами работы была организована в составе двух групп: одна включала в себя инспекторов-организаторов, прикрепленных к определенным районам республики (применительно к районированию Госплана), а другая — инспекторов-специалистов, работающих по заданиям главков. Все инспектора находились в непосредственном подчинении Орг.-инспекторского отдела. Штат был установлен в 22 единицы: 10 инспекторов-организаторов и 12 инспекторов-специалистов (по соцвосу, по политпросвету и по профобру).

III. Всероссийская инспекторская конференция.

Важнейшим этапом в оформлении инспекторского аппарата явилась Всероссийская конференция, созванная НКП в декабре 1923 г.

Участники конференции назвали ее „учредительным съездом“ инспекторов. Поскольку конференция носила характер „учредительный“, она должна была определить и уяснить целый ряд моментов общего порядка.

Прежде всего было уточнено самое понятие инспектора народного просвещения, намечен круг его деятельности, очерчена его общественно-политическая роль, а также, хотя и в общей формулировке, методы работы.

Оживленный обмен мнениями вызвал вопрос о специализации, о товарищеском подходе к работникам обследуемых аппаратов и т. д.

В основном конференция пришла к следующим выводам:

а) оставаясь общеорганизационным аппаратом, инспекция должна быть настолько квалифицированной, чтобы быть в состоянии обслуживать отдельные отрасли работы народного образования, в виду чего инспекторам следует иметь и специальность (уклоны);

б) работа должна носить строго плановый характер, почему инспекция освобождается от выполнения случайных поручений, а также от канцелярской работы;

в) необходимо практическое проведение принципа районирования;

г) со стороны НКП необходимо проведение мероприятий как по улучшению материального положения, так и по поднятию квалификации инспектуры[1].

IV. Организация и содержание инспекторской работы.

В связи с необходимостью углубления методического руководства просветительными учреждениями и по мере укрепления местного бюджета за все предыдущие годы мы видим неуклонный рост инспекторского аппарата. Так, а) в 1922/23 г. было 108 губинспекторов по 37 губерниям; б) в 1924/25 г. имеем по 30 губерниям и 4 национальным областям 164 губинспектора; в) в 1925/26 г. по тем же губерниям, что указаны в предыдущем пункте, — 282. То же можно сказать и в отношении уездной инспекции: если в 1924/25 г. насчитывалось по 31 губернии, 4 областям и 3 краям 656 инспекторов, то в 1925/26 г. их стало 811.

Качественно инспекторские кадры также растут. Если взять тот же критерий для оценки инспектора, который мы брали уже в разделе „Организация инспекции“, характеризуя первоначальный состав инспекции, т. е. образование, педстаж и партийность, то этот рост станет вполне очевидным. По сведениям Учраспреда НКП на 1 января 1927 г. из 164 губ- и облинспекторов 51 чел. партийных (31%).

Большая часть их имеет высшее или специально повышенное (учительский институт) педагогическое образование (89 чел.). Остальная часть имеет среднее общее или специальное педагогическое (учительская семинария и педтехникум) образование.

Педагогический стаж у абсолютного большинства свыше 10 лет (110 чел.), у 40 человек — от 5 до 10 лет, и только 14 чел. со стажем от 1 до 5 лет.

Инспекторский стаж значительно ниже: 94 человека имеют 1—3 года, и 46 человек имеют 3 — 5 лет.

Относительно квалификации уездной инспекции исчерпывающих сведений у нас нет. Воспользуемся данными по 5 губерниям из разных мест РСФСР[2].

---

[1] См. более подробно статьи и резолюции конференции, „Народн. просв.“, № 1 за 1924 г.

[2]) Смоленская, Псковская, Пензенская, Самарская и Брянская губ.

Из общего числа 121 среднее общее и среднее специальное образование (учительская семинария и педтехникум) имеют 83 чел. (66%); высшее и повышенное педагогическое (учительский институт) — 26 чел. (23%); низшее образование — 12 чел. (10%). Педагогический стаж инспектуры: свыше 10 лет — 50 чел. (41%); от 5 до 10 лет — 27 чел. (24%); от 1 до 5 лет — 44 чел. (35%). Инспекторский стаж уездных инспекторов невелик: из 121 чел. до 1 года работали 35 чел., от 1 до 3 лет — 65 чел., и только 21 чел. имеет стаж свыше 3 лет.

Материальное положение инспекции до сего времени является далеко не удовлетворительным. Здесь из года в год мы имеем очень незначительные улучшения. Кроме того, наблюдается большая пестрота в оплате труда инспекторов по отдельным губерниям. В 1925 г. губинспектора получали от 50 руб. (Череповецкая губ.) до 150 руб. (Астраханская губ.), а уездные и окружные — от 33 руб. до 96 руб. В 1926/27 учебном году ставки инспекторов губернских от 80 руб. до 150 руб. и уездных — от 60 до 100 руб., с явным преобладанием недостаточной оплаты. В дополнение к этому наблюдается, особенно в уездах, невыплата суточных и проездных.

Несомненно низкая оплата труда и тяжелые условия работы (разъезды, неограниченная временем работа в командировке) отталкивают многих квалифицированных просвещенцев от занятия должности инспектора [1].

Место инспекции в ОНО за все годы не было достаточно определено: не установлены четкие взаимоотношения с заведующими подотделами губоно; вошедшее в систему во многих ОНО использование инспектуры не по назначению и особенно большая загрузка технической канцелярской работой (уоно).

Инспектора выполняют ответственную организационно-педагогическую работу, но в отношении охраны труда в большинстве случаев приравниваются к канцелярским работникам.

Для характеристики работы инспекции приведем некоторый фактический материал.

В отчетах за первый же год существования инспекции губоно указывают как на достижение, что инспекторами обследовано такое-то количество учреждений и что губоно теперь получило конкретный материал о работе массовых просветительных учреждений. Точных цифровых данных о проделанной работе, к сожалению, у нас не имеется. Лишь некоторые губоно дают приблизительную картину того, что сделано за 1922/23 учебный год.

Так, ярославская инспекция обследовала 133 учреждения, тверская — свыше 100; северо-двинская — более 60% всех учреждений губернии; нижегородская — 92 учреждения. В Кубано-черноморской области проинспектированы все учреждения, из них некоторые по 2 — 3 раза.

Приведем сведения о работе местной инспекции за 1925/26 г. как за последний год, работа которого учтена НКП.

Данные по 30 губерниям и 4 нацобластям о работе губинспекции и по 31 губернии, 4 областям и 3 краям о работе уездной инспекции:

[1] Из годовых отчетов губоно за 1924/25 г. видно, что в следующих губерниях инспекторские места не были замещены: Брянской, Вятской, Костромской, Псковской, Сев.-двинской, Оренбургской, Нижегородской и др.

По сведениям Учраспреда НКП, в настоящее время наибольшее число свободных мест в составе ответственных работников губоно приходится на должность инспектора.

	Число инспекторов	Учр. соцвоса			Учр. профобра			Учр. политпросв.		
		Сельских	Гор.	Всего	Сельских	Гор.	Всего	Сельских	Гор.	Всего
Губинспекц. . . .	282	1 555	3 133	4 688	178	1 131	1 309	748	953	1 701
Уездн. инсп. . . .	811	22 163	2 252	24 415	146	207	353	11 361	762	12 123

Анализируя эти данные, можно заключить, что губинспекция больше уделяет времени и внимания в работе учреждениям города, чем деревни. Отчасти это вызывается тем, что городские учреждения непосредственно подчинены губоно, в то время как деревенские обслуживаются уездными инспекторами. Уездная инспекция, как видим, в поле своего внимания держит деревенские учреждения попреимуществу, уделяя им свыше 90% обследований. Общим явлением для губ- и уинспекции следует признать соцвосовский уклон в ее работе: процент обслуженных учреждений соцвоса несравненно больше процента обслуженных учреждений профобра и политпросвета. Этот уклон объясняется 2 важнейшими обстоятельствами: 1) сеть учреждений соцвоса значительно больше, чем сеть учреждений профобра и политпросвета; 2) кадр инспекторов состоит в подавляющем своем большинстве из бывших работников социального воспитания.

С каждым годом плановость в работе инспекции завоевывает все более и более прочное место. Если в 17 губерниях (из 37) в 1922/23 г. не было плана работы, рассчитанного на какой-либо период времени, то в последующие годы, как показывают отчеты губоно, работа инспекции в основном протекает по плану. Правда, ряд объективных условий вызывает часто отступления от плана, а иногда и влечет срыв плановой работы. Из нескольких причин отметим несколько основных: недостаточность наличного штата инспекторов, отсутствие средств на командировки, разовые задания и всякого рода поручения.

Наиболее планово и организованно протекает работа инспекции НКП. С 1922/23 г., т. е. почти с начала организации центральной инспекции, был намечен план ее работы. В последующие годы плановое начало в работе центральной инспекции с каждым годом крепло, и в 1925/26 и 1926/27 гг. мы имеем выполнение плана почти на 100%. В отношении содержания работы центральной инспекции надо сказать, что оно в общем определялось основными задачами, стоящими пред НКП и органами народного образования на местах. В первый год работы инспекция работала над разрешением вопросов: 1) укрепления материальной базы, 2) упорядочения работы аппаратов по народному образованию на местах, 3) борьбы за советизацию школы и т. д. [1].

С течением времени инспекция НКП перешла к обслуживанию основных разделов просветительной работы, проводя обследования в порядке выделения важнейших тем. Первые 2 года инспекция занималась общими обследованиями, а начиная с 1924/25 г. перешла на тематические обследования [2].

Местная инспекция, особенно губернская, тематические обследования стала вводить с 1925/26 уч. года.

[1] Более подробно о деятельности центр. инспекции нар. просв. за 1924/25 г. см. „Нар. Просв." № 4—5 за 1924 г. статью М. Б. „Из деятельности центральной инспекции народного просвещения".

[2] „Нар. просв." за 1924 г., № 9—10, статья И. Переля: „Основные моменты проекта производственного плана Орг.-инспекторского отдела", стр. 133 — 145.

V. Методы работы инспекции

Впервые вопрос о формах и методах инспектирования поднят был на Всероссийской инспекторской конференции. Тогда был выдвинут ряд положений, ценных в смысле определения линии работы инспектора, страхующих его от превращения в чиновника-ревизора типа старого инспектора народных училищ, но слишком общих, не дающих сколько-нибудь конкретный материал для ориентировки в обследовательской и инструкторской работе.

И после конференции втечение 2 лет вопрос об инспектировании почти не поднимался, во всяком случае отражения работы по этому вопросу на страницах печати мы не находим.

Такое положение вопроса о методах инспектирования, конечно, неслучайно: советская инспекция не имела опыта; инструктаж его тоже не накопил: он был, как мы отмечали раньше, безличным и распыленным органом; пользоваться опытом царской инспекции новый аппарат не мог, так как с ней ничего общего кроме наименования не имел. К тому же инспекция была настолько еще молодым аппаратом, что в первую очередь требовалось определить ее место и роль в системе советского просвещения, т. е. разрешить моменты организационного порядка. Этим по существу и заняты были как НКП, так и органы народного образования на местах. Значительный толчок в определении лица инспекции и методов ее работы был дан дискуссией в 1925 г., происходившей на страницах „Учительской газеты“ втечение довольно длительного промежутка времени.

В большом количестве учительских корреспонденций было отмечено, что в работе инспекции встречаются два уклона. Один выражается в том, что в лице советского инспектора восстанавливается тип старого инспектора царского времени со всеми присущими ему чертами: неожиданным налетом ревизнуть работу учителя, распечь его за непорядки и т. п. Другой — в том, что инспектор посещал только школу (не заглядывая в общественные и советские учреждения), спокойненько фиксировал „достижения и недостатки“ той или иной школы, беседовал с учителями и ехал дальше, т. е. инструктор наробразовского типа: не организатор, не руководитель, не реальный помощник.

Дискуссия в более углубленной форме из „Учительской газеты“ перекинулась на страницы журнала „Народное просвещение“, где в статьях руководителей инспекции НКП и самих инспекторов вопросы организации и методов инспекторской работы получили надлежащее освещение.

В конце 1925 г. НКП выпущены были инструктивное письмо „О работе инспектора народного просвещения“ и сборник „В помощь организатору народного образования“.

Рекомендуя читателям, желающим наиболее полно ознакомиться с методами инспектирования, просмотреть статьи журнала „Народное просвещение“ и указанного сборника, здесь скажем в нескольких словах о практике инспекторской работы, как она протекает в настоящее время.

Большая часть инспекторов губоно и уоно работает как интегральная инспектура, не специализируясь по отдельным видам просветительной работы. Инспекция в тот или иной период времени обслуживает учреждения соцвоса, потом политпросвета, наконец профобра. В некоторых губерниях принят тематический принцип построения работы (15% губерний). Темы иногда заимствовались из планов инспекции НКП, иногда последней подсказывались в специальных письмах.

В одной трети губернских аппаратов инспекция состоит из специалистов отдельных отраслей работы народного просвещения. В таких губоно инспектора больше заняты методической работой, иногда совмещая инспекторскую работу с заведыванием какой-либо части аппарата ОНО, но эти инспектора значительно менее заняты обследованвем, чем инспектора интегральные. Комиссионный принцип обследования положен в основу работы губернской и центральной инспекции; уездная инспекция в большинстве своем ведет работу индивидуально.

Комиссии состоят обычно из инспекторов от выше- и нижестоящих ОНО, представителей Рабпроса, комсомольских и иногда партийных организаций; к участию в обследованиях, особенно при инспектировании больших учреждений, привлекаются по мере необходимости те или иные специалисты.

Многими губоно практикуется созыв конференций инспекторов всех уездов. Конференции имеют целью: а) подытожить достижения и недочеты в работе; б) регламентировать основные моменты деятельности в организационном и методическом отношении; в) наметить вехи плана на следующий период времени, учитывая потребности и имеющиеся возможности.

Однако более углубленной работы по повышению квалификации инспектуры не ведется. В этом отношении положительный опыт имеет центральная инспекция НКП, организующая переподготовку периодически, в соответствии с темами обследований.

Заканчивая наш беглый обзор деятельности инспекции народного просвещения за 5 лет, надо отметить, что инспекция народного просвещения в целом — уездная, губернская и центральная — находится накануне большой реорганизации: в ближайшее время будет создана инспекция по видам просвещенской работы. Пройденный этап инспекции был вызван потребностями народного образования, когда в руководстве учреждениями народного образования преобладала организационная сторона. С усложнением методической работы в просветительных учреждениях стало требоваться и более углубленное методическое руководство, для осуществления которого нужна и большая специализация инспектора.

Гуса письменных отчетов и материалов местных методбюро. 2) На ученого секретаря Гуса возлагается организация: а) работы, упомянутой в п. I настоящего постановления, и составление сводок и обзоров по общему состоянию методработы; б) работы по составлению обзоров и сводок по иностранной педагогической прессе. 3) На управления возлагается руководство методработой на местах соответственно кругу вопросов, которыми ведает управление.

В каждом из управлений выделяется специальный ответственный сотрудник, ведающий методработой на местах. Его обязанности: получение и собирание запросов с мест, материалов для заключений управлений, в том числе и местных печатных изданий и т. п., организация своевременной дачи отзывов по местным методическим материалам методистам управления и составление сводок о работе соответствующих секций методбюро. Копии заключений по местным материалам направляются в секретариат Гуса для сведения и систематизации. 4) Разработка организационных вопросов, общих для всей методработы (организация ее на местах, формы учета, сводки), возлагается на ученого секретаря Гуса, с привлечением к разработке этих вопросов ответственных сотрудников управлений Наркомпроса.

Предложения инспекции НК РКИ по структуре аппарата Наркомпроса.

Полной реорганизацией Административно-организационного управления и частичной реорганизацией Гуса, собственно, и ограничиваются мероприятия коллегии по изменению структуры Наркомпроса. В этой части в общем и целом они совпадают с теми предложениями, которые вынесла инспекция РКИ в результате обследования центрального аппарата Наркомпроса. Однако предложения инспекции РКИ предусматривают и другие изменения в структуре центрального аппарата, против которых Наркомпрос вынужден возражать, так как они не идут по линии улучшения руководства делом народного образования. Таковы, например, предложения инспекции РКИ об упразднении Центросовнацмена в аппарате Наркомпроса как самостоятельного органа, с передачей его функций управлениям, предложения об организации Главвузнауки — управления, объединяющего высшие учебные заведения и научные учреждения, и учреждения особого управления по массовому профобразованию (средней и низшей квалификации), затем предложения об изменении внутренней структуры аппаратов отдельных управлений и т. д.

Изменения в структуре аппаратов отдельных управлений Наркомпроса.

С своей стороны, отдельные управления Наркомпроса пересмотрели структуру своего аппарата и внесли в нее существенные изменения, о которых нелишне будет здесь упомянуть. Главсоцвос будет в дальнейшем делиться на организационную часть и учебно-педагогическую; отделы Главсоцвоса дошкольный, СПОН и т. д. упраздняются; преобладающее значение в аппарате Главсоцвоса получают так называемые функционеры-инспектора. Во главе группы инспекторов-методистов определенной большой отрасли работы (дошкольной, СПОН и т. д.) большей частью стоит старший инспектор, в задачу которого входит организация работы в группе, контроль над выполнением производственного плана, консультация в случае надобности по вопросам, входящим в компетенцию группы, представительство в различных органах по вопросам, имеющим отношение ко всей группе, и получение от заведующего Главсоцвосом и его заместителей руководящих указаний и реализация этих указаний через соответствующего инспектора-методиста своей группы и т. д. Эта реорганизация дала возможность Главсоцвосу сократить свой аппарат на 35—36%. В Главполитпросвете комиссия по книге объединена с библиографическим отделом и т. д., в Главнауке упразднен отдел охраны природы с передачей его функций другим отделам этого управления и т. д.

Произведенная реорганизация аппарата Наркомпроса, а также чрезвычайно жесткий подход к определению штатов реорганизованного наркомата дали возможность свести количество его штатных единиц с 732 до 560.

Новая структура аппарата Наркомпроса лишь к августу месяцу, скорее всего — с начала нового бюджетного года, будет полностью проведена в жизнь. Организационные принципы, зафиксированные на бумаге, придется приложить к конкретной действительности. Возможно, что на практике окажется, что та или иная деталь нового плана организации нуждается в дальнейших изменениях, в некоторой ломке и т. д. Нам думается, однако, что общая линия, взятая при реорганизации центрального аппарата, правильна при таких условиях. Тщательная работа по уточнению функций каждого управления, каждого отдела управления, каждой отдельной штатной единицы в новой структуре должна помочь нам в создании действительно работоспособного, дешевого и гибкого аппарата по руководству делом народного образования республики.

Б. М.

В коллегии наркомпроса

Обучение неграмотных подростков.

Каково положение дела с обучением неграмотных подростков? На этот вопрос дает ответ доклад Главсоцвоса в коллегии.

Из 4 000 000 неграмотных подростков в 1926/27 г. должно быть обучено в школе I ступени 360 000 чел., в школах подростков — 96 000 чел. (3 200 комплектов), в 6-месячных ликпунктах и по линии политпросвета — 350 000 чел. Сеть школ подростков в 1925/26 г. сводилась к 1 158 школам с охватом 49 904 подростков (сведения Наркомпроса совпадают со сведениями ЦСУ). В 1926/27 г. по 29 административным единицам, давшим сведения о количестве школ подростков, выявлено, что по 21 губернии прибавился 451 комплект с охватом 21 861 подростка. Таким образом в настоящее время школами подростков обслужено почти все количество подростков, которое намечалось планом на 1926/27 г.

Бюджеты этих школ на местах не выявлены, как не выявлено, какое отражение нашло содержание этих школ в местном бюджете. На государственные средства школы снабжены учебниками и учебными принадлежностями в следующем количестве: 54 000 букварей, по 22 000 „Рабочих книг“ и „Математической грамоты“ деревенского варианта, по 12 000 „Рабочих книг“ и „Математической грамоты“ городского варианта и учебных принадлежностей на сумму 25 000 р.

Имеются в общем следующие типы школ подростков: самостоятельные школы с таким же бюджетом времени для занятий, как и школы I ступени, школы или группы при школах I ступени с сокращенным бюджетом времени (дневные, вечерние); имеются школы, ведущие только общеобразовательную работу, и школы с производственными мастерскими (Брянская, Московская и Ленинградская губернии). Состав учащихся в этих школах чрезвычайно пестрый в отношении возраста, уровня знаний и требований к школе. Учителями этих школ являются учителя соцвосовских школ.

Совершенно не выявлена работа среди неграмотных подростков нацмен. Мероприятия, намеченные для продвижения работы, осуществляются здесь слабо.

Затруднениями в работе среди неграмотных подростков являются: а) слабое проведение в бюджетах по народному образованию сумм на содержание школ подростков; б) сложность комплектования школ из-за пестроты состава ребят; в) отсутствие четкости на местах в отношении типов школы (кого об-

служивают, возраст, группировки — подростки, переростки, умственно-отсталые, взаимоотношения с другими просветительными учреждениями; г) мало выявленный опыт работы этих школ.

Наряду с затруднениями имеются следующие достижения в работе: а) усиление внимания мест к работе и развитие сети школ подростков (Сибирь, округа Северного Кавказа, Псковская губерния и т. д.); б) большее соответствие содержания работы школ возрастным особенностям подростков; в) объединение учителей для проработки вопросов по обучению подростков (Саратовская, Северо-двинская, Ленинградская, Московская и др. губернии.)

Программно-методическая работа по школам подростков проводилась по определенному плану. Первым этапом было создание специальных программ (к 1925/26 учебному году). Вторым этапом — создание специальных учебников, соответствующих программам (в 1926/27 г.). Третьим этапом — создание методических руководств в помощь учителю и создание рабочей библиотечки для школ подростков (к 1927/28 учебному году). Необходимо теперь выявить опыт работы по программам и параллельно с выявлением опыта заняться детализацией и уточнением программ в целях облегчения работы учителя. Медленный темп этой работы объясняется незначительным материалом из опыта работы в этой области и малым количеством методических сил — лиц, вплотную подошедших к работе среди подростков.

В настоящее время уже проработаны и утверждены Гусом соответствующие пособия для школ подростков, которые будут даны к 1927/28 учебному году.

Специальная программа, созданная для школ подростков, специальные учебники, разработанные соответственно этим программам, подняли качество работы и уточнили сущность работы. Опыт работы по программам еще невелик, имеются варианты местных программ (Сибирь, Северо-двинская губ., Ленинград). Начинают поступать материалы методического характера, проработанные по заданиям ГСВ (Тверская и Брянская губернии).

С переходом работы с подростками из политпросвета в соцвос методическая работа требует разработки целого ряда вопросов, так как требования к обучению, кроме узкой грамоты, у подростков различны и требуют уточнения. Необходимо широко и полно изучить опыт работы и на основе этого опыта дать местам соответствующие материалы программно-методического характера, способствующие поднятию качества работы.

Постановление коллегии Наркомпроса о сосредоточении всей работы с неграмотными подростками в соцвосе должно положить начало усилению и укреплению работы в этой области. С проведением этого постановления в жизнь отпадает распыленность сил и средств, что дает большую возможность планово вести работу и руководить ею. В связи с этим постановлением и разработаны перспективный план охвата всех неграмотных подростков втечение четырех лет тремя типами учреждений: школами I ступени, ликпунктами, школами подростков, и финансовый оперативный план.

Приводим некоторые выдержки из постановления коллегии по этому вопросу.

„Считать необходимым отпуск государственных сумм на школы подростков на общих основаниях с ликпунктами и школами I ступени.

Поручить Главсоцвосу всячески развить и укрепить связь с профессиональными, общественными и другими организациями (ВЦСПС, ОДН, ВЛКСМ и др.) в целях вовлечения общественных сил в работу по обучению подростков.

Особенное внимание обратить на охват подростков нацмен как в общих школах подростков, так и путем развертывания особой сети, а при наличии достаточного количества подростков нацмен организовывать особые группы для обучения на родном языке.

При комплектовании школ подростков руководствоваться мотивами возрастного состава (стремясь охватить в первую очередь младшие возрасты),

уровня знания, ни в коем случае не используя школу подростков для разгрузки школ I ступени от детей умственно отсталых и уклоняющихся от нормального развития.

Учитывая экономические и бытовые условия сельских местностей, ориентироваться на одногодичную школу, причем, согласно своеобразным требованиям различных районов и категорий подростков, уточнить вопрос о типах школ для подростков.

Проработать вопрос о трудовой подготовке при обучении некоторых категорий подростков (безработные, в рабочих районах) не позже 1 сентября с./г.“

О связи работы избы-читальни с работой школы и учителя.

Принципы, изложенные в проекте Главполитпросвета по вопросу о связи избы-читальни, школы и учителя, согласованы с Главсоцвосом и Гусом и сводятся к следующему.

20 марта 1925 г. был издан ГПП и ГСВ совместный циркуляр: „Волостная изба-читальня и детская школа в деревне“, который является и по настоящее время основным руководящим указанием как по участию учительства и школы в политпросветработе, так и по работе избы-читальни в помощь школе.

Этим циркуляром устанавливается, что: „Единым политико-просветительным центром деревни является волостная изба-читальня, она — опорный пункт для каждого просвещенца в области его общественно-политической работы“.

Руководящим органом в политпросветработе в волости является совет волостной избы-читальни, иначе называемый волостным политико-просветительным комитетом. Учитель входит в этот комитет как один из его о б я з а т е л ь н ы х членов.

Таким образом устанавливается, что вся общественно-политическая работа учительства, рекомендованная ему Наркомпросом, должна проводиться через волполитпросветкомы.

Кроме этого органа, увязывающего общественно-политическую работу учительства с избой-читальней, учитель и политпросветработник должны принимать совместное участие в следующих органах:

а) культурно-просветительной секции виков;

б) педагогическом совете волости при школе, куда ГПП рекомендует входить волостным работникам политпросвета для участия в методической работе совета в части работы со взрослыми.

Главполитпросветом в качестве пособия по обоюдному обслуживанию работой школы и избы-читальни и их работников издана брошюра: „Учитель и изба-читальня“, М., 1925 г. „Учительской газетой“ в качестве приложения распространена другая брошюра под тем же названием: „Учитель и изба-читальня“, М., 1926 г.

В этих двух пособиях сделана попытка дать практические советы по указанной обоюдной работе, которая может заключаться в следующем.

Р а б о т а в о л о с т н о й б и б л и о т е к и. Книжный и плакатный инвентарь библиотеки может быть использован учителем как в качестве пособий для занятий в школе, так и для самоподготовки к занятиям и в пополнение своих знаний, как равно и для внешкольного чтения школьников.

Учитель принимает участие в работе библиотеки: подборе книг для пополнения библиотеки, в работе по изучению читателя, в первую очередь — детей; в работе с читателем — в громких читках и беседах по прочитанному, в пропаганде книги и газеты; в качестве руководителя газетного кружка, кружка друзей библиотеки.

Детский состав школы может быть также использован в работе библиотеки. Опыт дал в этом отношении прекрасные результаты. Дети принимают участие в кружках друзей библиотеки, ведут пропаганду книги не только в своей

семье, но и среди неорганизованных детей села, принимают участие в составлении плакатов, в переплетных работах: старшие возрасты школьников проводят громкие читки под наблюдением учителя, использующего эту работу в качестве практических занятий по приобретению навыков в громком чтении.

Изба-читальня. Часть указанных выше работ с книгой и газетой (громкая читка) дети и учитель могут проводить в избе-читальне. Детский коллектив, кроме того, в ряде мест принимает деятельное участие в изготовлении для избы-читальни устраиваемых в ней выставок и бесед, диаграмм, плакатов, рисунков для стенгазеты, а также и в написании ее текста.

Плакатный и вообще иллюстративный материал избы-читальни может быть использован в школе и при школьных занятиях, особенно там, где при избе-читальне имеются уголки краеведения и музей.

В свою очередь накапливающийся в школах материал практических работ детей, школьных выставок и экскурсий, часто бесполезно загружающий помещение школы, может быть использован в избе-читальне и даже передан ей (музейный материал). Также обоюдно могут быть использованы такие пособия, как проекционный фонарь и диапозитивы, альбомы, географические карты.

В указанных выше формах обоюдного обслуживания необходимо подчеркнуть значение избы-читальни как базы для школы в опытной работе детей, в применении получаемых знаний на общественной работе, в выявлении детьми общественно-полезного труда, что входит в задачи трудовой школы.

Для той же успешной работы школы учитель должен ближе знать общественность деревни, запросы населения, рост ее культурности. Общение учителя с этой общественностью также в первую очередь и с ближайшими результатами может проходить через избу-читальню, где почти ежедневно собираются крестьяне для бесед. Но как общественно-культурный работник учитель может принять в работе избы-читальни (в ее культурно-просветительной работе) значительно большее участие, чем просто посещая ее. Это участие, кроме работы с книгой и газетой, о чем уже сказано выше, может итти следующим путем.

Стенгазета. Учитель входит в редколлегию. Проводит литературную правку поступающих заметок. Ведет отдел школы.

Справочный стол. Учитель может входить в юридическое бюро, если таковое имеется. Берет на себя составление ответов на вопросы, касающиеся естествознания школы. Участвует по тем же вопросам в вечерах вопросов и ответов.

Кружковая работа. Учитель может быть руководителем естественно-научных кружков, общеобразовательных, кооперативных.

Самообразовательная работа является областью, в которой именно учителю должны быть даны все преимущества. Можно было бы не требовать от учителя никакой иной работы, поручив ему всецело вопросы самообразования.

Здесь учитель может быть выдвинут от культсекции Вика организатором самообразовательной работы по волости. Кроме того, учительство должно вести работу консультантов и рецензентов самообразовательных кружков и одиночек-самоучек.

Большой областью работы политпросветов, где учитель может найти применение своему опыту и знаниям, является работа в школах взрослых малограмотных и на курсах.

Учитель может здесь работать в качестве заведующего школой или курсами, преподавателя отдельных предметов, организатора.

Художественные формы работы, значение которых в культурной работе с населением все более усиливается, являются сейчас наиболее распространенной формой политпросветработы учительства. Драмкружки по большей части руководятся учительством. Сейчас к этой работе необходимо присоединить работу

учителя около радио, разъяснение содержания передачи, беседы по заслушанному, организация кружков по вопросам лекций, передаваемых по радио, и пр.

Такую же работу учитель может проводить и около кино, беседуя по естественно-научным и видовым фильмам и пр.

Культурный рост крестьянства вызывает рост красных уголков. В значительном числе их руководителями являются учителя, учительницы. Эта форма работы наиболее желательна. Красный уголок открывается обычно в селе, где нет избы-читальни. Учитель здесь охватывает своей работой не одну какую-либо область политпросветработы, — он является творцом и руководителем всей культурной политпросветработы уголка и наиболее тесно увязывает здесь население через уголок со школой.

Выше указаны лишь основные, наиболее важные в политпросветработе формы участия учителя в работе со взрослыми в избе-читальне. Но и они достаточно многообразны, чтобы учитель мог все их выполнить без ущерба для своей прямой педагогической деятельности. Поэтому из всей массы этих работ желательно наметить те основные, в которых участие учителя принесет наибольшую пользу и ближе всего подойдет к его основной деятельности.

Такими работами является работа в школах взрослых и самообразовательная работа.

В свою очередь политпросветработа и изба-читальня в своей работе должны быть тесно увязаны в работе со школой. Прежде всего библиотека должна вести работу с детьми, устраивать в библиотеке „детский день", привлекать школьников и нешкольников к работе в библиотеке, выписывать соответствующую литературу в полном контакте с учителем и руководить внешкольным чтением детей.

(Вопрос о выписке детских книг и порядке работы библиотеки с детьми разрабатывается на совете детского отделения библиотеки, состоящем из библиотекаря, учителя, представителя совсода и пионерорганизации.)

Своей основной задачей, помимо пропаганды идей новой школы и организации общественного внимания на помощь школе, изба-читальня должна поставить организацию работы среди детей-школьников в летний период, когда прекращаются школьные занятия и дети-школьники в большей степени подвергаются влиянию улицы и старой бытовой среды.

Желательно перед роспуском учащихся на летние каникулы вопросы летней работы избы-читальни с детьми ставить на обсуждение волполитпросветкома и школьного совета для выработки плана конкретных мероприятий избы-читальни.

Политпросветработник должен помочь в организации летних, дошкольных учреждений, площадок, организации кружков юнатов и других из школьников и нешкольников, вовремя поднять кампанию за эти учреждения; вести пропаганду за эти учреждения и оказывать содействие и помощь в работе этих учреждений.

Кроме этого, политпросветработник может помочь школе и детям и по линии устройства детских уголков и комнат при клубах для ребят нешкольников.

Изба-читальня, имея в большинстве случаев у себя сельскохозяйственные кружки во главе с агрономом, должна способствовать тому, чтобы и кружок и агроном были полезны школе в работе школы на пришкольном участке и т. д.

Политпросветработник должен помочь учителю в деле пропаганды идей новой школы, устраивать в избе-читальне выставки школьной работы, отводить уголки для школьных музеев у себя в избе, предоставлять место в стенгазете для освещения школьной жизни и работы, а также устраивать доклады в избе-читальне о работе школы для населения.

Должно быть уделено большое место экскурсионным формам работы с детьми.

Кино, волшебные фонари, радио должны быть приспособлены для школьной работы, и дело политпросветчика об этом позаботиться.

При проведении всякого рода кампаний, праздников, особенно во время летнего перерыва, избачу необходимо привлекать к этой работе и участию всех детей и подростков деревни.

Кроме того, избач должен содействовать организации работы среди неграмотных переростков и подростков, способствовать организации для них школ, консультации и т. д.

В своей работе избач также должен быть связан с организациями юных пионеров.

План общественно-полезной работы должен быть согласован с планом политпросветработы в деревне.

По этому вопросу коллегия постановила предложить Главсоцвосу и Главполитпросвету в своей практической работе по связи между работой избы-читальни, школы и учителя руководствоваться изложенными выше принципами.

О киноработниках-политпросветчиках.

Одним из основных вопросов осуществления кинофикация как города, так и — в особенности — деревни является вопрос о создании кадра квалифицированных киноработников. Повсеместное отсутствие таковых сказывается на техническом состоянии киноаппаратуры и фильм, на планомерном росте киносети и, главное, на характере кинополитпросветработы. Киноконференция политпросветов в свое время признала необходимым:

1. Организацию: а) при профтехнических школах сети долгосрочных (шестимесячных) курсов по подготовке кадра специалистов киномехаников; б) краткосрочных (от 2 недель до 2 месяцев) курсов по переподготовке киноработников (при губ-, край-, обл- и окрполитпросветах) и в) краткосрочных курсов по подготовке киноработников из числа демобилизующихся красноармейцев (при Пуокрах).

2. Включение в систему преподавания вопросов кино: а) на курсах по подготовке и переподготовке низовых политпросветработников; б) в совпартшколах, политпросветинститутах, педтехникумах и соответствующих вузах.

3. Организацию при политпросветах и отделениях Совкино личной и заочной консультации и инструктажа по вопросам киноработы.

Эти положения были утверждены коллегией 27 января 1927 г. и, в связи с протестом Главпрофобра подтверждены вторично.

Премиальный фонд на деревенский театральный репертуар

По предложению Главполитпросвета, коллегия решила включить в смету Наркомпроса на будущий бюджетный год 15 000 р. на создание премиального фонда на деревенский театральный репертуар.

Общие основания для образования такого премиального фонда заключаются в необходимости повышения качества деревенского театрального репертуара и привлечения к нему лучших писательских сил.

При существовании премиального фонда практические мероприятия в этом отношении могли бы быть следующими:

1. Премирование трех лучших в художественном и идеологическом отношении пьес по 2 000 р.	6 000 р.
2. Конкурс на два сборника массовых и мелких художественных форм для зимней и летней работы	2 000 „
3. Конкурс на лучший сборник по художественному оформлению бытовой обрядности	2 000 „
4. Премирование новых песен и музыкальных произведений для деревни	1 000 „
5. Конкурс на лучший художественно-идеологический гармонный репертуар, на лучших гармонистов-общественников. Попутно конкурс на стандартную гармошку	2 000 „
6. На работу комиссий	2 000 „

Организация философского цикла на этнологическом факультете 1 МГУ.

Необходимость такого высшего учебного заведения, в котором надлежащим образом было бы поставлено преподавание истории философии, диалектического материализма, а также дисциплин, потребных для их усвоения, мотивировалась Главпрофобром следующими соображениями.

1. Институт научной философии, Институт экспериментальной психологии и философское отделение Института красной профессуры не имеют в стенах высших учебных заведений соответствующих факультетов. В то время как в Институт советского права поступают в качестве аспирантов преимущественно лица, окончившие факультеты советского права, в Институт экономии — окончившие институты народного хозяйства и аналогичные факультеты и т. д., институты научной философии и экспериментальной психологии получают аспирантов „со стороны", не обладающих достаточным запасом формальных знаний в области своей будущей специальности, не прошедших предварительной философской выучки. Это обстоятельство снижает уровень подготовки аспирантов-философов, приближая его к вузовскому уровню. Необходимо освободить указанные выше научно-исследовательские институты от тех задач, которыми они по самому существу своему не должны заниматься.

2. Преподавание исторического материализма в массовой школе не выделено в самостоятельную дисциплину; вполне понятно поэтому, что в педагогических вузах ограничиваются лишь обычным нормальным, а не специальным курсом исторического материализма. Исторический материализм выделен, однако, как самостоятельный предмет в техникумах, где этот предмет не обеспечен кадром достаточно квалифицированных педагогов, ибо лица, окончившие курс философского отделения Института красной профессуры или прошедшие аспирантуру в Институте научной философии, переходят к преподаванию в вузах. Преподаватели исторического материализма в техникумах, таким образом, вербуются, как общее правило, тоже „со стороны", между тем они должны пройти соответствующую специальную подготовку в школе.

3. Ряд научных учреждений (Ком. академия, Институт К. Маркса, Фр. Энгельса), ряд крупных научных библиотек, имеющих кабинеты или отделы философии, идеологии и т. п., нуждаются в работниках с философским образованием, по типу своему приближающихся к научным сотрудникам второго разряда и являющихся научно-вспомогательными работниками. При отсутствии марксистски выдержанного философского вуза подыскивание таких работников встречает непреодолимые препятствия.

Докладчик от Главпрофобра т. Челяпов вместе с тем указал, что при организации философского вуза необходимо, конечно, руководствоваться как указанными потребностями, так и реальными возможностями. Так, например, организация философских циклов в педологических вузах, особенно в провинции, в настоящее время невозможна. В Москве, однако, организация философского цикла не только необходима, но и возможна. Наиболее удобным в настоящих условиях, единственно приемлимым для этого является этнологический факультет 1 МГУ в лице его историко-археологического отделения. Здесь широко поставлено общеисторическое образование, без которого невозможно образование фулософское; здесь уже имеется курс истории философии, здесь, наконец, поставлено преподавание древних языков, которые необходимы в философском вузе.

Организация философского цикла на историко-археологическом отделении этнологического факультета 1 МГУ представляется, таким образом, сравнительно нетрудной и вместе с тем весьма благодарной задачей.

Коллегия утвердила предложения Главпрофобра и Научно-технической секции Гуса об организации философского цикла на этнологическом факультете 1 МГУ и предложила Главпрофобру отразить это постановление в бюджете 1927/28 г.

НА МЕСТАХ

С. Андыферов

Рабочее образование в советском Манчестере

1. Виды местных школьно-курсовых рабочих учреждений

Район советского Манчестера — Иваново-вознесенской губернии — богат всеми видами учреждений общего рабочего образования. Действительно, здесь имеются школы ликбеза и малограмотных, рабочие школы повышенного типа и рабочий университет. Кроме того существуют разного рода курсы подготовки в вузы, на рабфак, в школу повышенного типа и т. д.

Эти учебно-курсовые учреждения содержатся на средства губполитпросвета и профсоюзов. Последние участвуют в деле рабочего образования весьма широко; преимущественно, конечно, губотдел союза текстильщиков (ГОСТ). Так, ГОСТ содержит 111 пунктов по ликвидации неграмотности, 62 школы малограмотных и участвует в содержании почти всех существующих в губернии 15 рабочих школ повышенного типа, из которых 2 содержит целиком; участвует также и в содержании рабочего университета. Некоторое участие в расходах рабочего университета несет и местная кооперация.

2. Школы ликвидации неграмотности и школы для малограмотных.

Необходимо отметить те трудности, с которыми встречается дело ликвидации неграмотности и малограмотности в районе. Краткость срока обучения, громоздкость программы, несоответствие методов требованиям взрослого рабочего, — все это ведет к тому, что при широко развитой агитационной кампании взрослые рабочие вовлекаются в учебу с большим трудом.

Как иллюстрацию состояния дела ликвидации неграмотности можно привести следующее из акта местного обследования. На фабрике Большой иваново-вознесенской мануфактуры (БИВМ) неграмотных числится 100 человек. Для привлечения их в школу принят целый ряд мероприятий: неграмотные вызывались в фабком для агитации за обучение; заполнялись анкеты, выяснявшие семейное положение и работу на производстве каждого из них; велась индивидуальная агитация на фабрике через ликвидаторов и цехделегатов; дальше следовала вторичная анкета на каждого неграмотного, выяснявшая его отношение к ликвидации неграмотности; массовая агитация на делегатских собраниях; статьи в стенгазете; объявления-воззвания на производстве, обращения к грамотным рабочим с просьбой об агитации за ликпункты.

Тем не менее в школу записались всего 21 человек; посещаемость — 76%.

Между прочим указываются в акте обследования такие мотивы непосещения ликпункта и школ малограмотных: „Одна работница 19 лет заявила, что ей стыдно ходить в школу, что над ней смеются ребята, и никакими разговорами никто не заставит ее ходить в школу. Другая не посещает, потому что у нее нет приличного костюма, а ходить в рабочем платье она стесняется".

„Несколько комсомолок хотели бы учиться, но школа малограмотных их не удовлетворяет. „Мы хотели бы позыше", хотя сами только пишут и читают".

Вот выписка из протокола заседания культкомиссии: „Тт. К. и Р. говорят, что комплексный метод обучения в ликпунктах и школах ликбеза чрезвычайно затрудняет учебу. Ведь рабочий ставит вопрос прямо: „Не запутывайте мою голову комплексами, а научите меня мало-мальски писать и читать". Следовало бы об этом поговорить где следует, ну хотя бы согласиться на частичный переход на технический метод обучения".

„Постановили: Обратиться в губполитпросвет о возможном переходе с комплексного метода преподавания (хотя бы частично) на технический. Это создается просьбой самих неграмотных".

Эту же тягу учащихся рабочих к предметной системе отмечает культотдел ГОСТ.

Здесь мы видим самые разнородные, подчас мелочные поводы, отталкивающие взрослого от школы; к таким мелочным на первый взгляд поводам приходится отнести самую терминологию. Термин „школа малограмотных" шокирует. Другая сторона дела — программы, продолжительность учебного года и методы; это уже не мелочи, но, видимо, и они требуют пересмотра.

Наиболее затруднена ликвидация неграмотности среди тех рабочих, которые живут далеко от предприятий; их немало, и живут они за 4—5 верст по деревням. Школами при предприятии пользоваться им неудобно; в деревнях же нехватает школ. Даже такая крайняя мера, как оплата рабочим часов, проведенных на ликпункте, установленная коллективным договором губотдела профсоюза текстильщиков, — и та не спасает положения. Набранные осенью школьные группы быстро редеют к концу учебного года; продуктивность расходов на них падает, и ставится вопрос о более целесообразном расходовании на ликбез профсоюзных средств.

Ввиду малого охвата школами ликбеза сельских местностей главный и неисчерпаемый источник безграмотности городских рабочих представляет деревня. По союзу текстильщиков из деревни пришло 3 318 чел. молодежи до 24-летнего возраста. Некоторые фабрики, как „Красный профинтерн" (Вичуга), имеют до 750 чел. неграмотных (т. е. 10% своего состава) и представляют собою проходной двор неграмотных, расходящихся оттуда на более близкие к месту жительства новые фабрики.

В результате на 1 октября 1926 г. было неграмотных по союзу текстильщиков 7 424 чел., на 1 апреля 1927 г. стало 7 494, т. е. число неграмотных увеличилось на 70 человек.

Печальный результат колоссальных усилий! Напомним, что один ГОСТ расходует на рабочее образование до 75 000 руб. в год.

Большую работу по налаживанию ликбеза ведет местный губполитпросвет. Налаживать же действительно есть что; процент рецидива неграмотности по деревням доходит до 14, по городам — до 40. Не лучшие результаты дало обследование губполитпросвета и в отношении школ малограмотных: на испытаниях в школы повышенного типа из всех окончивших школы малограмотных и, кроме того, особые „курсы подготовки" оказались обладающими самым элементарным объемом знаний всего лишь 49%. Остальные 51% не удовлетворяли примитивнейшим требованиям.

3. Школы взрослых повышенного типа.

Совершенно другую картину представляет положение школ повышенного типа в губернии. Здесь видим строгую и выдержанную линию, которая приводит к большим достижениям.

Школы повышенного типа работают по установленному Главполитпросветом положению и по несколько сокращенным и измененным его программам. Между прочим, одна из школ в Иванове ввела в свои занятия курс профграмоты. Курс обучения трехлетний. Посещаемость примерная: в одной школе до

НАРОДНЫЙ КОМИССАРИАТ ПО ПРОСВЕЩЕНИЮ

Пролетарии всех стран, соединяйтесь!

НАРОДНОЕ ПРОСВЕЩЕНИЕ

ВОПРОСЫ
ПОЛИТИКИ И ОРГАНИЗАЦИИ
НАРОДНОГО ПРОСВЕЩЕНИЯ

АВГУСТ—СЕНТЯБРЬ
№ 8–9

ЕЖЕМЕСЯЧНЫЙ ЖУРНАЛ НАРКОМПРОСА РСФСР

ГОСУДАРСТВЕННОЕ ИЗДАТЕЛЬСТВО
МОСКВА — 1927 — ЛЕНИНГРАД

офиц. материалов; Печатание объявлений и правит. распоряжений; Наблюдение за распространением произведений печати; Продвижение книги в деревню; Организация библиогр. дела и обязат. экземпляры; Издательства и книготорговые организации; Торговля бумагой; Полиграфическая промышленность; Охрана труда работников печати; Издательства и соцстрахование; Раб-и селькоры; Правонарушения печати; Льготы по налогам; Перевозка произведений печати по жел. дорогам; Ввоз и вывоз произведений печати.

Шапошников Р., Основы политической работы в РККА (Введение в изучение. Л., 1927, стр. 184, ц. 2 р., Военно-техническая академия РККА им. т. Дзержинского (литографировано).

Марксизм и военный вопрос. Военная политика ВКП (б). Основные вопросы полит. работы в Кр. армии. Система партийно-полит. аппарата. Полит. работа в тер. частях, в военное время. Полит. обработка в иностранных армиях. Современные вопросы полит. работы. Указатель рекомендуемой литературы (5 стр.).

Семков Б., Внешкольная работа в лагерях, изд. 2, доп. и перераб. М., „Военный вестник", 1927, стр. 142, илл., схемы, планы, ц. 1 р. 10 к. (Учебники, пособия и руководства для РККА.)

Особенности внешк. работы в лагерях. Устройство и оборудование. Повседневная внешк. работа. Праздничные дни и вечера. На тактических учениях. Библиография (3 стр.).

Госуд. Тимирязевский научно-исследовательский институт, Отделение изучения природы СССР, Четвертое совещание по краеведению Отделения изучения природы СССР госуд. Тимирязевского научно-исследоват. института, Вологда, „Северный печатник", 1927, стр. 40, ц. 35 к. (Серия I, отд. VII, в. 7.)

Имеются доклады и резолюции по вопросам и статьи: Методы биологической пропаганды в деревне; Значение ботанических заповедников для краеведения; Музей краеведения; Задачи краеведческих зоологических исследований; Краеведение и политпросветработа; Курсы по краеведению при институте.

Спицын А., пр., Разведки памятников материальной культуры, Пособие для краеведов, Л., Центр. бюро краеведения, 1927, стр. 142, илл., черт., планы, ц. 2 р. 50 к.

Страны. Описания разн. форм памятников матер. культуры. Сборы. Раскопки. Монументальные памятники старины. Предметы старинного быта. Организация краеведческих разведок. Результаты разведок.

Государственное Издательство

Ответственный редактор **М. С. Эпштейн**
Зам. отв. редактора **Э. Б. Лунин**

ОГЛАВЛЕНИЕ

Стр.

НА ОБОРОНУ СОЮЗА ССР.

Н. К. Крупская. Военная опасность и школа 3
Задачи школы в связи с военной опасностью 14
Р. Герчиков. Народное просвещение и оборона страны 21

ПРОГРАММЫ ГУСА.

М. Пистрак. Завершенный этап работы над программами единой трудовой школы 28

ПРОСВЕЩЕНИЕ НАЦМЕН.

А. Розин. Состояние просвещения нацмен 38
Б. Туманский. Основные вопросы нацменшколы 54
М. Тайти. Первая сессия реорганизованного Центросовнацмена 58

ВОПРОСЫ ВСЕОБЩЕГО ОБУЧЕНИЯ.

И. Богданов. Всесоюзная школьная перепись 64
Замнаркомпрос УССР Я. Ряппо. Социальное воспитание детей и всеобщее обучение на Украине 67
П. Григорьев. Место второгодников и переростков в планах введения всеобщего обучения 82
Л. Скаткин. К вопросу о построении волостной сети культурно-просветительных учреждений и их взаимной связи 94

ПЕДАГОГИЧЕСКОЕ ОБРАЗОВАНИЕ.

А. Евстигнеев-Беляков. К вопросу о подготовке преподавателей специальных дисциплин для учебных заведений профобра 104
С. Гусев. Анализ педагогической профессии и подготовка педагога 111
С. Доброхотов. Педагогическая практика в педтехникуме 120
Б. Т-ский. К приему в педвузы (Из беседы с тов. Челяповым) 127

ПОВЫШЕНИЕ КВАЛИФИКАЦИИ РАБОТНИКОВ ПРОСВЕЩЕНИЯ

С. Фридман. О работе заочной консультации и курсов заочного обучения . . 130

СЕЛЬСКОХОЗЯЙСТВЕННОЕ ОБРАЗОВАНИЕ.

И. А. Каиров. Монотехнизм или политехнизм в с.-х. техникуме 140

ОРГАНИЗАЦИОННЫЕ ВОПРОСЫ.

С. Дроздов. Периодические прибавки учителям начальной и повышенной школы соцвоса 146
Н. Д. Яковлев. К вопросу об учете основного капитала госбюджетных учреждений Наркомпроса 152

СОВЕТСКАЯ ИНСПЕКЦИЯ.

М. Зарецкий. Об оценке учителя 165
А. Г. Выдоров. 1-ая областная конференция инспекторов по народному образованию Средневолжского района в г. Самаре 169

Стр.

КРЕСТЬЯНЕ О ШКОЛЕ

М. Темкин. Что думает крестьянство и казачество Донокруга о школе . . . 174

СОВЕТСКИЙ УЧЕБНИК

Мих. Воронков. Довоенная и современная заготовка учебников для массовой школы 185

НА СОВРЕМЕННЫЕ ПЕДАГОГИЧЕСКИЕ ТЕМЫ

С. Фридман. Беглые заметки 189

ОБЗОРЫ

Б. М. В коллегиии Наркомпроса 192

А. Подземский. Музей-выставка 199

НА МЕСТАХ

Б. Т-ский. Народное просвещение в Московской губ. (докл. тов. Алексеева — зав. МОНО на пленуме Моссовета) 200

А. Полянский. Состояние школьного дела на Урале (беседа с зав. Уралоблоно т. Перелем) 205

В. Чаплиев. Ускоренная подготовка в вузы 207

Б. Есипов. Об ульяновских школах 213

К ДЕСЯТИЛЕТИЮ ФЕВРАЛЬСКОЙ РЕВОЛЮЦИИ

К. Бендриков. Журнальная педагогическая публицистика за 1917 г. 219

ЗА ГРАНИЦЕЙ

А. Пескин. Профессиональное образование в Германии 228

М. Штейнгауз. „Советская школа“ в Гамбурге 237

БИБЛИОГРАФИЯ

А. Красновский. Обзор новейшей литературы по истории педагогики . . . 243

Л. Рождественский. „Техническое воспитание“ 248

Комиссия по книге Главсоцвоса. Художественная литература к Октябрю . 249

В. Чарнолуский. Новые книги по народному образованию 253

ПРОГРАММЫ ГУСА

М. Пистрак

Завершенный этап работы над программами единой трудовой школы.

I. Какие программы закончены.

Схемы Гуса возникли зимой 1922 г. Первые попытки дать программы для первого, второго и пятого годов обучения были осуществлены к лету 1923 г. Это время нужно считать началом исключительно важного и большого поворота в жизни нашей школы. Схемы Гуса и первые проекты программ перестраивали в корне все наши представления о содержании образовательного материала, его расположении и взаимосвязи. Они давали новую установку нашей школе, давали платформу, на которой нужно было объединить массовую школу и массовое учительство, порывая целиком со старой школой и со всеми попытками ограничиться лишь поправками, изменениями и дополнениями к ней, вливая новое вино в старые мехи. Но это было только начало, так как одно принципиальное и теоретическое разрешение вопроса было явно недостаточно и требовалась еще огромная и упорная работа над тщательной и подробной расшифровкой схем Гуса в применении к условиям, возможностям и характеру нашей советской школы и переходного периода нашей революции. Эта работа и потребовала нескольких лет.

Дальнейшие варианты программ все больше и больше уточняли и уясняли объем и содержание образовательного материала в школе, выдвигали для разработки ряд деталей, на которые требовала ответа практика, продвигали идеи гусовской школы все глубже и шире в учительские массы и в школу, захватывая одновременно и более широкие слои населения за стенами школы.

За четыре года в стране накопился огромный опыт работы по программам, или, вернее, по работе в русле идей программы Гуса. 1926/27 учебный год дал нам возможность подытожить теоретическую и практическую работу, ведшуюся в стране, и, так сказать, кодифицировать в ряде программных сборников все выработанное теорией и практикой в отношении образовательного материала в нашей школе и отлить это в более или менее устойчивую форму программ, которым можно было бы придать характер обязательных для всех школ республики.

В результате работ Главсоцвос и Научно-пед. секция Гуса выпускает сейчас следующие сборники программ: сборник 1-й — программы городской и сельской школы I ступени, а также вариант программ школы трехлетки; сборник 2-й — методические записки к программам школы I ступени, не только разъясняющие содержание программ, но и дающие в первом приближении, но в достаточно конкретной форме, методические указания по отдельным типам образовательной работы (математика, язык, обществоведение, естествознание, искусства, физкультура); 3-й сборник включает все программы с соответствующими

пояснениями первого концентра II ступени городской школы (пятый, шестой и седьмой годы обучения); 4-й сборник посвящен верхнему концентру деревенской семилетки (пятый, шестой и седьмой годы деревенской семилетки или первый, второй и третий годы ШКМ) [1]; 5-й сборник содержит общеобразовательные программы второго концентра II ступени; 6-й сборник — специальные программы наиболее распространенных уклонов, а именно просветительного, с разделением на дошкольное, школьное и политпросветотделения, потребительской кооперации и административно-советской техники. Кроме того в виде проектов, требующих еще дальнейшего обсуждения, уточнения и обработки, Главсоцвос выпускает специальные программы уклонов: страхового, финансово-налогового и сельскохозяйственной кооперации.

Эти сборники таким образом в печатном виде оформляют весь пройденный этап и завершают четырехлетний путь интенсивной работы центра.

Выпущенные программы дают возможность втечение нескольких по крайней мере лет методически и в широком массовом масштабе проверить их тщательно на практике, с тем, чтобы уже наиболее обоснованно перейти к следующему „программному“ этапу в развитии нашей школы примерно к концу ближайшего пятилетия.

II. Что нового в выпущенных программах.

Какие же вопросы разрешены настоящими программами? Что нового в них по сравнению с предыдущими вариантами?

Вопервых, настоящие программы — назовем их стабилизованными — в максимально возможной мере сокращены, упрощены и детализированы. Нельзя сказать, что здесь было сделано все необходимое, однако было сделано все, что возможно на основании учета имеющегося опыта массовой и опытных школ. Ниже мы укажем, что намечено для дальнейшей работы в этом направлении.

Вовторых, методические пояснения к выпущенным сейчас программам значительно расширены и подробно разработаны. Помимо пояснений принципиального порядка дано большое количество довольно детальных и конкретных практических методических указаний, в большей мере основывающихся уже на наличном опыте школы.

Втретьих, ряд вопросов, представлявшихся неясными массовому учителю, получил более четкое и определенное оформление, например вопрос о навыках и их месте, о комплексности, об общественно-полезной работе и т. п.

Вчетвертых, новые программы в максимальной для сегодняшнего дня мере осуществляют увязку соответствующих ступеней единой школы с профтехническими учебными заведениями (профшколы, техникумы, вузы).

Впятых, в настоящих сборниках впервые даются в развернутом виде программы по всем искусствам, по труду (впервые за все время), по физкультуре. Кроме того можно считать, что программы по географии и обществоведению для II ступени даны заново. Впервые вообще в настоящих выпусках даются программы второго концентра. Они еще ни разу не публиковались, если не считать не введенных в практику „Примерных программ“ 1921 г.

---

[1] Программы этого сборника опубликованы в № 4 журнала „На путях к новой школе“, 1927 года. В виде сборника с пояснительными статьями и записками выйдут осенью.

Вшестых, теоретические принципы профессионализации, не раз рассматривавшиеся на съездах, конференциях, совещаниях, в Научно-педагогической секции Гуса и в коллегии Наркомпроса, получили реальное воплощение в форме реальных учебных планов и программ определенных уклонов.

Таким образом наиболее кричащие потребности школы в основном и главном удовлетворяются выпуском настоящих программ. Это, конечно, не значит, что вся программная работа закончена. Это далеко не так. Как видно будет из дальнейшего, перед Наркомпросом еще стоит ряд задач как программного характера, так и им сопутствующих. Но для их разрешения не нужно будет ни того огромного напряжения сил, которое потребовалось для завершенного сейчас этапа, ни особой спешки, отразившейся на тех или других вариантах программ прошлых лет, а главное не дававшей возможности достаточно глубоко и всесторонне прощупать и систематизировать наличный опыт лучших школ.

III. Что понимать под стабилизацией.

Когда говорят о стабилизации программ, то под этим совсем не следует понимать, что настоящие сборники являются окончательными и непреложными скрижалями, определяющими навсегда содержание и характер образовательной работы школы.

Прежде всего нужно отметить, что для разных лет школы программы находятся в различной стадии доработанности. Если наиболее доработанными мы можем считать для настоящего периода времени программы I ступени, то уже программы первого концентра II ступени потребуют дальнейшего уточнения, а главное разработки дополнительных вариантов или во всяком случае довольно подробных пояснений, как публикуемые программы применять в различных условиях хозяйственного и бытового окружения. Что же касается второго концентра, то настоящие программы, как уже было сказано, дают лишь начало работы.

Но не только по годам обучения различна устойчивость и определенность программ. Для одного и того же концентра разные программы находятся на разной стадии прочности. Если, скажем, относительно математики для семилетки мы можем говорить о значительной стабилизации программы, то относительно естествознания, конечно, этого сказать еще в полной мере нельзя хотя бы потому, что к возможности проведения предлагаемой программы следует еще подтянуть учительство и затратить на это как в центре, так и на местах значительные усилия.

Вышеуказанные обстоятельства ни в какой мере не мешают, однако, установлению определенности в применении программ. В чем заключается эта определенность?

Вопервых — в стабильности на ближайшие годы учебных планов и сетки часов. Предложенные в настоящих выпусках программ учебные планы и сроки продолжительности учебного года разработаны после тщательного учета как требований к школе в отношении объема и характера даваемого ей образования, так и средних возможностей школы. Эти сетки и учебные планы должны быть введены в школе возможно скорее. Мы прекрасно учитываем все затруднения, которые в проведении учебных планов встретятся на практике: и то, вопервых, что на оплату педагогического персонала отпускаются по местному бюджету в разных местах средства на неодинаковое количество недельных часов и в огромном большинстве случаев — на меньшее, чем в рекомендуемых учебных планах; и то, вовторых, что часто в небольшом городе или в деревне может не найтись соответствующих преподавателей для обеспечения тех

или иных предметов (искусство, труд, иностранные языки, физкультура); и то, втретьих, что под напором требований родителей, населения, советской общественности поднятия грамотности педагогические коллективы школ будут стремиться перераспределить часы внутри самой сетки, уделяя больше времени вузовским предметам, в частности математике и родному языку, и урезывая время у химии, естествознания, иностранных языков и т. д. и т. п.

Последнее обстоятельство ни в какой мере недопустимо. Сдвиг, который сделан в сетке учебных часов в отношении повышения удельного веса точных наук (вернее, наук о природе в широком смысле слова), есть определенное завоевание школы материалистического мировоззрения. Уменьшение удельного веса этих дисциплин в общей образовательной работе школы есть возврат к прошлому, к словесному методу в школе. Лишний же час по русскому или математике не очень много сделает; важнее, рациональнее организовать работу и добиться нормальной длины учебного года.

Второе обстоятельство труднее обойти. Отсутствие в данном месте педагога, конечно, может оказаться непреодолимым для данного времени препятствием. Однако в таких случаях необходимо, при невозможности обеспечить те или иные предметы соответствующими преподавательскими силами, получить санкцию ОНО на иное использование предназначенных для этих дисциплин часов. Этим самым ОНО должны считать себя обязанными напрячь все усилия для обеспечения нормального хода работы по учебному плану в следующем учебном году.

Что же касается первого обстоятельства, т. е. недостаточного отпуска средств для введения в действие предлагаемой программами сетки, то в этом вопросе Наркомпрос будет всемерно добиваться через центральные правительственные органы (и уже решающие шаги в этом направлении сделаны) полного обеспечения возможности выполнения рекомендуемой сетки втечение ближайших лет и будет настаивать через местные ОНО перед исполкомами о расширении бюджета школ в указанном направлении.

Следовательно, как силы самой школы, так и местных отделов народного образования и Наркомпроса с разных сторон должны быть направлены на то, чтобы в ближайшие год-два возможность нормального прохождения программ была обеспечена.

Если к этому присоединить уже начатую и — довольно успешно — борьбу за удлинение учебного года до нормального (200 — 210 учебных дней), то мы в ближайший период времени обеспечим основные внешние условия для успешного выполнения программ.

Вовторых, определенность устанавливается в сроках действия программ. Выпуская настоящие программы, Наркомпрос считает, что возвратиться к коренному пересмотру программ I ступени следует, примерно, через 4-5 лет, не ранее. Тот же срок относится и к программам 1-го концентра II ступ. Что касается программ 2-го концентра, то по понятным уже из вышесказанного причинам мы ограничиваем срок их обязательного действия ближайшими 2-3 годами, вопервых, потому, что срок проверки здесь более короткий и, вовторых, по той причине, что мы не можем считать эти программы так же практически обоснованными, как и программы I ступени. В пределах же этих сроков разработанные программы являются обязательными для местных ОНО и для школы. Всякие изменения в них, перестройка материала, переформулировка или изменение характера и числа комплексных тем, как правило, не должны допускаться. Они возможны только в виде исключения в случаях, указанных ниже и всякий раз с санкции Наркомпроса.

или иных предметов (искусство, труд, иностранные языки, физкультура); и то, втретьих, что под напором требований родителей, населения, советской общественности поднятия грамотности педагогические коллективы школ будут стремиться перераспределить часы внутри самой сетки, уделяя больше времени вузовским предметам, в частности математике и родному языку, и урезывая время у химии, естествознания, иностранных языков и т. д. и т. п.

Последнее обстоятельство ни в какой мере недопустимо. Сдвиг, который сделан в сетке учебных часов в отношении повышения удельного веса точных наук (вернее, наук о природе в широком смысле слова), есть определенное завоевание школы материалистического мировоззрения. Уменьшение удельного веса этих дисциплин в общей образовательной работе школы есть возврат к прошлому, к словесному методу в школе. Лишний же час по русскому или математике не очень много сделает; важнее, рациональнее организовать работу и добиться нормальной длины учебного года.

Второе обстоятельство труднее обойти. Отсутствие в данном месте педагога, конечно, может оказаться непреодолимым для данного времени препятствием. Однако в таких случаях необходимо, при невозможности обеспечить те или иные предметы соответствующими преподавательскими силами, получить санкцию ОНО на иное использование предназначенных для этих дисциплин часов. Этим самым ОНО должны считать себя обязанными напрячь все усилия для обеспечения нормального хода работы по учебному плану в следующем учебном году.

Что же касается первого обстоятельства, т. е. недостаточного отпуска средств для введения в действие предлагаемой программами сетки, то в этом вопросе Наркомпрос будет всемерно добиваться через центральные правительственные органы (и уже решающие шаги в этом направлении сделаны) полного обеспечения возможности выполнения рекомендуемой сетки втечение ближайших лет и будет настаивать через местные ОНО перед исполкомами о расширении бюджета школ в указанном направлении.

Следовательно, как силы самой школы, так и местных отделов народного образования и Наркомпроса с разных сторон должны быть направлены на то, чтобы в ближайшие год-два возможность нормального прохождения программ была обеспечена.

Если к этому присоединить уже начатую и — довольно успешно — борьбу за удлинение учебного года до нормального (200 — 210 учебных дней), то мы в ближайший период времени обеспечим основные внешние условия для успешного выполнения программ.

Вовторых, определенность устанавливается в сроках действия программ. Выпуская настоящие программы, Наркомпрос считает, что возвратиться к коренному пересмотру программ I ступени следует, примерно, через 4-5 лет, не ранее. Тот же срок относится и к программам 1-го концентра II ступ. Что касается программ 2-го концентра, то по понятным уже из вышесказанного причинам мы ограничиваем срок их обязательного действия ближайшими 2-3 годами, вопервых, потому, что срок проверки здесь более короткий и, вовторых, по той причине, что мы не можем считать эти программы так же практически обоснованными, как и программы I ступени. В пределах же этих сроков разработанные программы являются обязательными для местных ОНО и для школы. Всякие изменения в них, перестройка материала, переформулировка или изменение характера и числа комплексных тем, как правило, не должны допускаться. Они возможны только в виде исключения в случаях, указанных ниже и всякий раз с санкции Наркомпроса.

Мы, однако, не можем настаивать на введении указанных программ в качестве обязательных уже с 1927/28 года для всех лет обучения. Здесь должна быть сохранена известная постепенность, а именно:

а) программы I ступени вводятся в качестве обязательных для всех четырех лет обучения с осени 1927 г.;

б) программы 1-го концентра II ступени обязательны в ближайший учебный год для пятого года обучения. Что касается шестого и седьмого годов обучения, то здесь по местным условиям можно допустить некоторые изменения, учитывающие предыдущую подготовку ребят из прошлогодних пятых и шестых групп. Такие программы мы назвали бы переходными, и они должны быть разработаны так, чтобы уже к будущему учебному году подвести ребят к определенному уровню и с 1928/29 учебного года сделать программы Наркомпроса обязательными для всего 1-го концентра II ступени;

в) то же относится ко 2-му концентру. Программы восьмого года следует сделать обязательными уже с осени 1927 г., хотя здесь все же могут быть вынужденные отступления благодаря неподготовленности ребят из семилетки. Но уже в следующем учебном году мы должны вести работу строго по программам Наркомпроса.

Все отступления, которые могут быть внесены для шестого, седьмого, девятого и отчасти восьмого годов обучения для выравнивания школы под выпущенные программы должны быть, однако, достаточно обоснованными, и следует настаивать на утверждении существенных изменений в программах даже для переходного периода в центре.

Втретьих, мы не смотрим на программы, как на мертвую букву, Учет опыта работы по программам будет Главсоцвосом проводиться с самого начала их введения. Уже первый год работы в массовой школе по более или менее одинаковой сетке может выявить ряд ошибок и промахов, которые придется так или иначе исправлять. Главсоцвос поэтому не закрывает себе возможностей на основании такого учета давать те или иные разъяснения к программам. Постепенное накопление таких основанных на опыте изменений будет служить материалом для пересмотра настоящих программ к концу указанных выше периодов их действия.

IV. Локализация программ.

Выше мы говорили об обязательности программ для всех школ Республики. Это можно было бы понять в том смысле, что никакой локализации программ на основании учета краеведческих особенностей не следует допускать. Это глубоко неверно. Одна из отличительных особенностей советской школы в том и заключается, что она школа прежде всего краеведческая, учитывающая местные хозяйственные, бытовые и культурные особенности, потребности и задачи строительства, даже ближайшее окружение школы. Этого не приходится сейчас никому пояснять. Однако в вопрос о краеведческой локализации программ должна быть внесена ясность и определенность.

О чем говорят имеющиеся материалы по созданию местных программ в разнообразных областях нашей Республики? Они говорят прежде всего о том, что наиболее важная черта местных программ, именно краеведческая, меньше всего выявлена. Рассматривая программы отдельных ОНО и не зная заранее, в какой губернии они разработаны, частенько никак не угадаешь, к какому приблизительно району их отнести, скажем, к Поволжью или Архангельской губ.

Локализация иногда весьма странно понимается на местах. Под флагом локализации производится иногда совершенно необоснованное

перемещение отдельных частей программы и материалов из тех или других комплексных тем, особенно во II ступени, часто имеет место перегрузка местных программ в сравнении с центральными вариантами. И это делается в то время, когда по отношению программ Гуса раздается общий упрек в их перегрузке. Локализация выражается иногда в своеобразном и далеко отступающем от предлагаемого Наркомпросом построении учебной сетки, в перевесе математики и русского языка в ущерб естествознанию, химии и другим предметам. И меньше всего в программах можно видеть отражение природных, хозяйственных и культурных условий жизни населения. Против такого весьма расширительного и ни на чем неосновательного толкования права создавать местные краеведческие программы надо всемерно бороться.

Под локализацией программ следует в общем понимать следующие две задачи:

Первая: локализация программ должна учесть природные, хозяйственные и бытовые особенности края. Местные отделы народного образования (лучше областные, чем губернские) должны при раскрытии отдельных частей программы учесть эти особенности и действительно сделать программы существенной частью местного строительства. Это ни в какой мере не может означать (мы себе такого случая не представляем) необходимости переброски комплексов из года в год, перестройки основного содержания программы, тем более, что такая перестройка почти всегда ведет к ухудшению марксистской выдержанности программы.

Если в программе по естествознанию при рассмотрении вопросов о лесе и степи в степной полосе будет уделено больше внимания второму вопросу, а первый будет затронут только в общих чертах, то будет нужная и полезная локализация. Если же при тех же условиях, из стремления „локализовать" программы, изучение человека будет переброшено из седьмого года обучения, скажем, в шестой, то это ничем не будет оправдано.

Кратко формулируя, следует сказать: наполнение программ краеведческим материалом означает только более подробное раскрытие в краеведческом освещении отдельных мест программ, без всякой перестройки, переброски и перегруппировки учебного материала.

Наиболее правильным поэтому приемом локализации был бы следующий: местные отделы народного образования не выпускают совсем отдельных своих программ, а издают в дополнение и помощь к уже существующим программам (которые должны быть настольной книжкой каждого учителя) краеведческий сборник, содержащий как различные очерки краеведческого характера, так и основные раскрытия отдельных мест программ.

Вторая задача — в следующем: как бы хорошо ни были составлены местные краеведческие программы, или, вернее, соответствующие расшифровки в краеведческом направлении отдельных частей программ, все же большая часть работы выпадет на долю самой школы. Не только в одной и той же губернии, но и в одном и том же городе специфические особенности непосредственного окружения школы могут быть настолько различны, что уже самой школе необходимо будет, приступая к осуществлению программ, тщательно учесть целый ряд разнообразных условий своей работы: и размер поселения (большой, малый город), и местонахождение школы в самом поселении (центр, окраина), и соответствующее хозяйственное окружение (кустарный район, близость к крупному заводу), даже социальный состав своих ребят (смешанный, одно-

родный крестьянский, рабочий) и т. д. и т. п. Этот момент непосредственной локализации программ школой имеет важное значение, но он, конечно, не может и не должен выразиться в составлении школой своих программ. Этот момент должен отразиться в производственном плане школы и в непосредственной работе с ребятами при возможно более точном выполнении требований центральных программ и местных краеведческих дополнений.

Из сказанного ясно, что локализация образовательного материала предполагает не создание своих вариантов, а, вопервых, тщательное изучение местных условий и вооружение учителя их знанием и, вовторых, творческую работу школы по учету и использованию условий непосредственного своего окружения.

Придавая таким образом огромное значение локализации программ как в крупных территориальных единицах, так и в самой школе, мы все же не видим причин обязательно создавать всюду свои отдельные варианты программ. Кое-где в особенно характерных областях такие программы все же будут нужны. В таких случаях разработка программ должна вестись согласованно с центром.

V. Направление дальнейшей работы.

Рассматривая выпущенные сейчас программы, как завершенный этап работы, мы вместе с тем подчеркиваем, что это есть лишь п е р в ы й этап, открывающий ряд проблем и трудных вопросов, над разрешением которых должно быть сосредоточено внимание в центре и на местах.

Наметим в общих чертах эти вопросы:

1) В отношении образовательной работы наиболее важным для I ступени является сейчас вопрос об организации учебного процесса. Необходимо в ближайшие годы изучить тщательным образом, можно сказать, фотографическим путем, весь ход учебного процесса в I ступени, все отдельные его элементы — беседа, письмо, чтение, экскурсии, обследования, труд, общественную работу, использование пособий и т. п. и усиленно поработать над рационализацией этого процесса. Это, конечно, относится и к следующим концентрам школы, но имеет наиболее актуальное значение сейчас именно для I ступени. Важность разрешения этой проблемы диктуется, между прочим, тем обстоятельством, что навряд ли возможно итти в ближайшие годы на расширение срока пребывания учащегося в школе, с одной стороны, и на какое бы то ни было более или менее ощутительное сокращение программ, объем которых и так, по нашему крайнему разумению, сведен до минимума. Успешное прохождение и закрепление предлагаемого программами объема знаний в I ступени возможно будет без особых усилий только при максимальной рационализации учебного процесса. Беря сравнение с хозяйством, мы должны сказать, что нужно искать дополнительных средств при рационализации внутри самого педагогического хозяйства, в его правильной постановке в максимальном использовании времени и экономном расходовании энергии как учителя, так и, особенно, учащегося.

Эта проблема связывается с задачей поднятия уровня дидактических умений учителя. Она упирается в задачу поднятия квалификации учителя в отношении владения им частными методиками. Это относится, между прочим, и к старшим годам обучения семи- и девятилетки. В связи с этой задачей придется работать над методикой экскурсий и обследований. Отдельно стоит большая задача в проведении программы по труду и школе. Она связана не только с методической работой в центре, но и с целым рядом серьезных мероприятий по трудовой подготовке и переподготовке учителей.

2. Независимо от этих проблем мы переходим к проблемам более широкого воспитательного порядка. Это прежде всего вопрос об общественно-полезной работе, об ее методике, об ее связи с образовательной работой в узком смысле этого слова, об изучении различных видов общественно-полезной работы и их педагогической оценке. Это нас подводит к методу проектов, т. е. к новой, нами еще слабо разработанной, но имеющей, несомненно, большую будущность области. Эти вопросы связаны с вопросами самоуправления в школе. Здесь нам надо пристально присматриваться к имеющемуся опыту и под углом зрения всех уточняющихся задач и все более определяющегося характера нашей школы пересмотреть все разработанные раньше положения. Это в свою очередь открывает проблему общественно-политического воспитания ребят в широком смысле слова, в частности и проблему о пионердвижении в школе и т. п.

3) Мы перечислили ряд проблем, стоящих на очереди. Но в отношении самих программ перед нами стоит большая работа как для семилетки, главным образом в направлении перевода всех деревенских семилеток на рельсы школы крестьянской молодежи, а также по линии развертывания нового типа школы — только что нарождающейся школы семилетки при производстве (ФЗС).

В отношении второго концентра нам придется еще много поработать над практикой профессионализации и над отдельными вариантами программ, которые даны еще в проектах. Еще совсем не затронута в центре область разнообразных индустриальных уклонов в школе. Это большая проблема, в которой нам нельзя уже итти ощупью только путем проб и ошибок — от нас потребуют (и вправе требовать) уже вполне обоснованных программ. Необходимо совместно с хозяйственными органами достаточно подробно и углубленно разработать вопрос о том, чем должен быть индустриальный уклон в нашей школе и уже уверенно дать определенное направление школе этого уклона.

4) Все указанные вопросы, а также работа по фактическому, а не только циркулярному обязательному введению программ в школу потребуют большего напряжения в отношении повышения квалификации учительства. Не станем, однако, останавливаться на этой проблеме. Ее рассмотрение заняло бы слишком много места.

VI. Пути методической работы Главсоцвоса.

Как уже было сказано, выпущенные варианты программ разработаны не только и не столько силами аппарата Главсоцвоса и Научно-педагогической секцией Гуса. Особенностью выпущенных программ следует считать то, что к работе над ними, в виде непосредственного авторства, участия в комиссиях или обсуждении сырых материалов и т. д., было привлечено много сотен и даже тысяч практических работников. На ряде совещаний, учительских экскурсий-конференций, всевозможных курсов, посылкой черновых материалов на места настоящие программы проходили через горнило практических работников и впитали в себя, вероятно, все лучшее, что имеется в советской школе сегодняшнего дня. Не менее двух тысяч человек можно зарегистрировать участниками в той или иной степени и тем или иным путем в работе над программами.

Как видно из перечисления проблем, над разрешением которых придется работать в ближайшие годы, успешное доведение их до конца возможно только при все более и более расширяющейся базе, на которой будет основываться центральная методическая работа.

Центр тяжести методической работы Наркомпроса в отношении единой трудовой школы поэтому, несомненно, перемещается на общение с местами, на учет их потребностей, возможностей и устремлений. Прочное начало этому положено в истекающем производственном году. Это же отражено и в производственном плане Главсоцвоса на 1927/28 г., в частности в том, что значительную часть времени методические работники Главсоцвоса должны будут проводить на местах, непосредственно знакомясь с низовой работой и активно в ней участвуя.

Мы мыслим себе дальнейшую методическую помощь школе в развертывании образовательной работы по программам Гуса не в виде уже отживающих свой век отдельных и разрозненных методических писем. Время общих указаний и выяснений принципиальной установки отдельных частей нашей советской школы уже прошло. Идеи программ Гуса, несомненно, стали прочным достоянием широких учительских масс. Актуальной потребностью учителя сейчас является конкретное практическое руководство, точные указания, как осуществлять в школе ту или другую часть программы. Ему нужны указания по частным методикам, ему нужны разработки отдельных тем, ему нужен опыт лучших школ, результаты которого могли бы быть им приспособлены к условиям его работы, ему нужны дополнительные знания для осуществления программы и т. д. и т. п. Все это нужно не спорадически, а регулярно. Наиболее правильно поэтому перейти к форме печатного руководства через периодические издания.

Мы представляем себе это дело в следующем виде. Учитель ежемесячно или два раза в месяц получает очередной, им ожидаемый номер журнала, в котором он находит как общие методические статьи, так и конкретные указания сезонного порядка, помогающие ему провести наиболее успешно работу на ближайший отрезок времени.

Начало изданию такого журнала положено уже в истекающем 1927/28 году. В качестве приложения к „Учительской газете“ издается „Методический путеводитель“, как ежемесячный журнал, задача которого довести до сведения учителя I ступени имеющийся опыт и дать ему ряд практических указаний по отдельным разделам его работы. Нельзя считать вышедшие номера „Методического путеводителя“ в полной мере нас удовлетворяющими. Это только начало, несомненно, полезное, но удовлетворяющее учителя далеко не в полной мере. Задача Главсоцвоса в будущем году сделать этот „Путеводитель“ действительно настольной книгой учителя, к которой он повседневно будет обращаться при проведении программ Гуса. Отсюда задача — прочными нитями связать содержание указаний, дающихся в этом журнале, с содержанием сезонных тем программ I ступени.

В отношении школы повышенного типа, по понятным причинам, такие журналы должны быть диференцированы. Главсоцвос вместе с Институтом методов школьной работы приступил к изданию нескольких журналов. Уже вышли в свет первые три сборника: 1) по обществоведению; 2) по естествознанию и 3) по физике, математике, химии и технике. В дальнейшем намечается издание отдельного журнала по родному языку и литературе и, возможно, выделение из физико-технического журнала математической его части в виде отдельного издания.

Выпущен также первый номер журнала „Искусство в школе“, издаваемого Главсоцвосом и 7-й Опытной станцией по народному образованию (Станцией художественного воспитания).

Это лишь первые попытки. Они в дальнейшем должны быть значительно улучшены, а главное, должны служить двум целям: вопервых, быть методическим комментарием и помощью в проведении программ II ступени в жизнь и, вовторых, объединять на определенной педагогической платформе широкие круги учителей-специалистов по отдельным предметам, имея в виду перспективу созыва соответствующих съездов преподавателей школ II ступени по специальностям.

На очереди стоит также вопрос об издании журнала по труду и, может быть, по физической культуре.

Наряду с журналами, на которых будет сосредоточено главнейшее внимание Главсоцвоса в будущем году, стоит не менее, а, пожалуй, более важный вопрос об учебниках.

Дело издания учебников попало в своеобразный диалектический круг. С одной стороны, не было стабильных программ, по которым можно было составлять точно к ним пригнанные и по ним разработанные учебники. Это вызвало к жизни чрезмерное количество учебников, лишь приблизительно отвечающих программам Гуса. Не было почти никакого стандарта в учебниках. Какие из этого проистекали затруднения каждый учитель и школа хорошо знают по своему опыту. Процесс отстаивания небольшой наиболее удачной группы учебников происходит медленно, и Наркомпрос с каждым годом постепенно суживает количество учебников, допущенных к обращению и рекомендованных школе. Этот процесс происходит медленнее, чем мы этого желали бы. Причины этому лежат в указанном выше отсутствии стабильных программ.

С другой стороны, с выходом в свет новых программ, несомненно, появится ряд новых учебников, уже прочно по ним построенных. Это как будто увеличит количество имеющихся на рынке учебников. Но это только на первый взгляд. Можно с уверенностью сказать, что выпадение из обращения и рыночного предложения ряда не вполне приспособленных учебников пойдет значительно более быстрым темпом. Вопервых, наиболее способные авторы, имея твердую программную почву под ногами, с большей охотой и энергией и с большей уверенностью будут работать над новыми учебниками, не опасаясь, что через год они выпадут из игры. Это в некоторой степени обеспечит лучшее качество учебников, которых можно ожидать в ближайшие годы. Вовторых, в деле составления новых учебников и рабочих книг накопился достаточный опыт, и составление учебников, вполне отвечающих новым программам и одновременно хорошо методически разработанных, благодаря этому значительно облегчится. Втретьих, одной из главнейших забот Гуса и Главсоцвоса будет усилить свое руководящее внимание к делу составления учебников. В ближайшем году мы не только будем просматривать поступающие к нам рукописи для той или другой их оценки, но и подталкивать тщательно подобранные авторские коллективы для составления новых, способных вытеснить большую часть находящихся в обращении учебных книг.

К этому делу уже приступлено главным образом в отношении II ступени. Первые, может быть, далеко не совершенные в методическом отношении, но полностью отвечающие программам учебные пособия по обществоведению уже подготовлены к печати, и к началу учебного года 5-е, 6-е и 7-е группы будут в этом отношении обеспечены.

Таковы пути и перспективы методической работы будущего года.

Все упрочивающаяся связь с местами дает нам уверенность в том, что поставленные перед современной школой большие проблемы будут успешно разрешены объединенными усилиями низовых работников и центра.

ВОПРОСЫ ВСЕОБЩЕГО ОБУЧЕНИЯ

И. Богданов

Всесоюзная школьная перепись.

Вопрос о школьной переписи впервые был выдвинут еще два года назад декретом СНК РСФСР от 31 августа 1925 г. Третьей сессией ВЦИКа XII созыва в ноябре 1926 г. по докладу Наркомпроса о всеобщем обучении, между прочим, было вынесено решение, подтверждающее настойчивую необходимость производства школьной переписи в связи с плановыми мероприятиями в области всеобщего обучения.

В настоящее время мы имеем постановление ЦИК и СНК Союза ССР от 10 августа о проведении переписи во всесоюзном масштабе втечение 1927/28 уч. года. Задачи, которые ставятся школьной переписи союзным правительством, несколько иные, именно, более широкие, чем это намечалось первоначальными законодательными предположениями по РСФСР.

Перепись должна быть произведена, как указано в постановлении, „в целях выявления всех основных элементов, необходимых для построения планов всеобщего школьного обучения и воспроизводства квалифицированной рабочей силы". В соответствии с этим перепись охватит не только школы соцвоса, но и школы профобра.

ЦСУ СССР, на которое возложено проведение переписи, уже разработало проект программы переписи и после заключения по нему — наркомпросов союзных и автономных республик и местных органов народного образования, — внесло его на состоявшееся 16—19 августа особое совещание из представителей органов государственной статистики и наркомпросов, где он был рассмотрен вместе с организационным планом.

Таким образом мы имеем в основных чертах законченными первые подготовительные работы к переписи, которые дают нам возможность представить содержание и объем переписи и порядок ее проведения.

Перепись в общей сложности охватит 125 000 школ соцвоса и профобра. Одновременно с переписью самих учреждений будет производиться и перепись учащих и учащихся. На каждого учащего будет составлена особая карточка. Всего (предположительно) будет составлено 350 000 карточек работников просвещения. По особой ведомости будут переписаны и учащиеся в школах.

Срок переписи совещанием установлен с 15 по 20 декабря 1927 г.

Перепись будет проводиться под руководством местных органов ЦСУ, причем в качестве инструкторского персонала привлекается инспектура отделов народного образования. Заполнение формуляров и карточек будет лежать на ответственности руководителей школьными учреждениями и будет происходить при участии преподавателей и учащихся школ.

В целях содействия переписи и координации мероприятий по ее проведению на местах будут созданы особые комиссии или ячейки в

составе представителей статорганов, ОНО, профсоюза работников просвещения и других заинтересованных органов.

Инструктирование по проведению переписи будет проводиться на специально созываемых губернских и уездных совещаниях инструкторов. Все имеющие быть педагогические совещания и конференции должны быть также широко использованы в этих целях.

Что может дать предстоящая перепись центральным и местным органам просвещения в их практической и оперативной работе?

Попытаемся кратко осветить этот вопрос, остановив внимание лишь на главнейших моментах.

В центре внимания переписи будет лежать изучение доступности современной сети школ населению. Перепись даст полную географию школьного дела, выяснит, в каких селениях каждого отдельного школьного района и в какой степени дети охвачены обучением. Эти данные переписи вместе с данными происходившей в 1926 г. переписи населения должны дать все основные элементы для проектировки школьных сетей и построения планов всеобщего обучения. Перепись покончит со всякого рода вычислениями в этой области, которые порой носили характер гаданий, за отсутствием достаточно достоверных данных о населении и степени его обслуживания школой.

Перепись даст исчерпывающую картину обеспечивания школой отдельных народностей Союза и в частности установит степень соответствия (или несоответствия) существующей школьной сети отдельных республик и районов Союза национальным интересам населения. Имея данные о национальном облике населения каждого отдельного школьного района, о национальном составе учащихся в школах разных языков преподавания и о языке обучения учащегося каждой отдельной национальности, мы будем иметь возможность с бесспорной очевидностью устранить все спорные вопросы краинизации школы, вызывающие в отдельных районах чрезвычайно острую полемику.

Все мероприятия по обеспечению школой нацменшинств получат после переписи прочную и надежную опору.

Учитывая чрезвычайно важную роль, которую играют вопросы школьного строительства (постройка школьных зданий) в деле осуществления всеобщего обучения, перепись впервые даст материал, рисующий современное состояние школьных зданий, объем, и — до известной степени — качество имеющегося фонда. Намечающиеся мероприятия по школьному строительству требуют выработки системы финансирования их со стороны центральных и местных органов, что возможно будет лишь на основе данных переписи о площади, объеме школьных помещений, а также учебно-воспомогательных учреждений и квартир учащих. Соответствующие общие данные, в связи с данными о классной площади и объеме воздуха на 1 ученика и других школьно-санитарных нормах, дадут возможность установить степень обеспеченности (или необеспеченности) по отдельным административным единицам и отдельным районам какой угодно дробности, вплоть до отдельных школ.

Материалы переписи в отношении школ первой ступени дадут представление относительного учебного и хозяйственного оборудования, так как формуляры этих школ будут заключать важнейшие данные по инвентаризации школьного имущества, поскольку это возможно получить путем статистического обследования. Эта область совершенно не изучена, между тем как с оздоровлением школы, с постановкой на очередь дня вопросов материального снабжения школы мы

ощущаем острую практическую потребность нормирования школьного оборудования.

Перепись ставит, и решение будет зависеть от мест, задачу изучения школьного бюджета в массовом масштабе. Специальная часть формуляра обследования посвящается подробному ознакомлению с источниками средств содержания школ и отдельными статьями расходов. Этот материал, если он будет собран с достаточной полнотой, даст возможность руководящим и финансирующим органам иметь правильное представление о системе финансирования, о роли местных средств и о качественном сравнении школьного бюджета, определяемого затратами по отдельным статьям.

В сопоставлении со школьной продукцией—количеством учащихся—бюджетные данные могут послужить прекрасной иллюстрацией экономичности затрат на народное образование по отдельным районам и реальных различий в размерах затрат на 1 учащегося в зависимости от местных географических условий, от типа и организации школьного дела. Различия в эффективности затрат, несомненно должны быть учтены в системе финансирования. Между тем благодаря отсутствию необходимых данных этот крайне важный вопрос до сих пор не был освещен надлежащим образом.

Перепись учащих, произведенная по карточной системе, даст административным и профсоюзным органам точный учет имеющихся педагогических сил с характеристикой их образовательного уровня, их служебного стажа и квалификации, условий оплаты труда просвещенцев и ряд других данных демографического порядка — возраст, пол и т. д. Персонал профессиональных учебных заведений будет изучен и со стороны их специального производственного стажа.

Благодаря возможности отбора совместителей при карточной системе, органы народного образования и профсоюзные органы впервые будут иметь сведения о численности физических лиц, что не могло быть осуществлено в рамках обычного учета в порядке текущей статистики и отчетности.

Мероприятия по подготовке педагогического персонала школы, по поднятию квалификации, по обеспечению материального положения учительства, пенсионному обеспечению — получат после переписи все необходимые обоснования.

Таковы в общих чертах задачи и цели, которые преследует перепись. Характеризуя их, мы не касались множества текущих очередных вопросов школьно-организационного порядка, на которые даст ответ школьная перепись и которые в текущей оперативной работе имеют громадное значение. Так, например, перепись даст возможность изучить достаточно подробно явления второгодничества в школе, возрастный состав учащихся по группам (а отсюда засорение школы переростками), осветить некоторые вопросы учебного порядка — учебный год, перерывы в занятиях, учебную литературу в школе, учебно-воспомогательные мероприятия (мастерские, лаборатории и т. д.), даст материал о земельных участках при школе, об обеспеченности школ техническим персоналом и т. д. и т. д.

Все эти и многие другие данные о состоянии школьного дела будут собраны и разработаны по единой программе для всего Союза и дадут впервые полное отражение действительности на этом важнейшем участке народного просвещения, как она сложилась к моменту 10-летия советской власти.

Материалы будут напечатаны в довольно подробных итогах и таким образом результаты переписи будут доступны всем ведомственным и оперативным органам в их повседневной практической работе, широкому кругу просвещенцев и всем интересующимся состоянием народного образования в нашей стране.

Успешное завершение переписи и достижение всех поставленных перед ней задач возможно, конечно, лишь при самом активном участии в ее проведении органов народного образования и в особенности широкой просвещенческой массы работников, силами которых она и будет выполняться.

Поддержка переписи с этой стороны, надо полагать, будет полностью обеспечена. Тот живой отклик, который нашли первые подготовительные мероприятия ЦСУ на местах, и то внимание, которое оказывается этой переписи со стороны ведомственных профсоюзных органов, дают надежду, что первая всесоюзная школьная перепись должна пройти успешно.

Замнаркомпрос Украины Я. Ряппо

Социальное воспитание детей и всеобщее обучение на Украине.

Динамика сети учреждений соцвоса.

Социальное воспитание детей на Украине, развернувшееся прежде всего по линии детских домов, в связи с наследием империалистической и гражданской войны после 1920/21 г. протекало в тяжелых условиях неурожая и голода и их последствий. Этот период продолжался от 1921 по 1923 г.

Он отмечается стихийным ростом детдомов, ставших местом защиты и питания детей и не игравших уже роли настоящих учебно-воспитательных учреждений.

Динамика сети детдомов следующая.

1920/21 г. . . .	806	домов	48 600	детей
1921/22 „ . . .	1 570	„	100 900	„
1922/23 „ . . .	1 928	„	114 000	„
1923/24 „ . . .	1 056	„	82 000	„
1924/25 „ . . .	751	„	70 000	„
1925/26 „ . . .	590	„	59 000	„
1926/27 „ . . .	411	„	48 000	„

Кульминационным пунктом этого роста является 1923 г., после чего наступает стабилизация и за нею последовательное сокращение, продолжающееся до сего дня.

Совершенно обратный процесс шел с сетью школ. Школьная сеть под ударами неурожая и разорения свертывалась и достигла апогея сокращения также к концу 1923 г.

Динамика школьной сети такова:

1920/21 г. . . .	21 968	школ	70 000	учителей	2 023 680	учащихся
1921/22 „ . . .	20 579	„	69 443	„	1 724 380	„
1922/23 „ . . .	17 110	„	46 480	„	1 417 770	„
1923/24 „ . . .	15 715	„	43 713	„	1 533 930	„
1924/25 „ . . .	15 555	„	44 622	„	1 795 190	„
1925/26 „ . . .	17 632	„	52 896	„	2 105 670	„
1926/27 „ . . .	18 564	„	56 150	„	2 218 000	„

КРЕСТЬЯНЕ О ШКОЛЕ

А. Темкин.

Что думает крестьянство и казачество Донокруга о школе[1].

17. Знаете ли вы, кто такие дети-пионеры и считаете ли вы нужным, чтобы ваш ребенок стал пионером? (Анализ первой анкеты.)

Прежде всего несколько характерных цифр.

Самая большая группа — 641 человек, т.е. 42,8% всего количества заполнивших анкету, — представлена крестьянами, не желающими, чтобы их дети были пионерами.

337 человек, или 22,5%, относятся положительно к пионердвижению.

Наконец 518 человек, или 34, 7%, воздерживаются в вопросе об отношении к пионердвижению.

Мы полагаем, что эти цифры свидетельствуют о большом политическом сдвиге среди крестьянства. Если принять во внимание, что:

1) в деревне вожатых очень мало,

2) в большинстве случаев состав вожатых из рук вон плох,

3) пионердвижение в деревне очень часто принимает уродливые формы: надо определенно сказать, что 22,5% крестьянства, сумевшие рассмотреть положительные стороны пионердвижения, являются большим завоеванием.

Сопоставление некоторых цифр приводит к интересным выводам.

Возьмем группу крестьян, которые знают, кто такие пионеры.

Всего их 266 человек.

Из них 138 человек (51%) желают, чтобы их дети были пионерами, 84 человека (33%) не желают, чтобы их дети были пионерами, 44 человека (16%) — воздерживаются.

Эти цифры заставляют думать, что те крестьяне, которые знакомы с пионердвижением, в большинстве случаев склонны относиться к нему положительно.

Возьмем наиболее характерные ответы.

„Пионер — это будущий коммунист".

„Пионер — младший брат Комсомола".

„Дети-пионеры — будущий цвет коммунизма".

„Знаю, это дети — будущие строители Советской России".

Эти ответы дают возможность прощупать слой крестьянства, вполне определенно выражающего свое сочувствие новой Советской России, новому быту.

Рассмотрим наиболее характерные ответы крестьян, относящихся отрицательно к пионердвижению.

[1] Окончание. см. „Народное Просвещение" № 7.

„Не имеем понятия, что такое пионеры, и не желаем потому пионеров".

„Як не знаю, то паче не треба".

„Щитаю не нужным, потому что я ребенка воспитаю для своей помощи".

„Пионеры не дают никакой пользы в хозяйстве, только делаются непослушны и неработоспособны".

„Не знаем и не нужно хлеборобу и знать, потому мы отроду хлеборобничаем, как и от хлебороба 73 земли кормятся".

„Я считаю так, если все будем пионерами, то только будем пионерить, а хлеба не будет. А если будем работать, то все будет".

„Знаем, но не сознаем нужным для христианина".

„По нашей вере нам пионер не нужен".

„По моему так, как мы христиане, то наши дети не должны быть пионерами".

Значительно характернее ответы на этот вопрос во второй анкете — 1926 г. Крестьянство и казачество успело немного больше присмотреться к пионердвижению. Как положительные, так и отрицательные ответы звучали уверенней и определенней. Он яснее представляет себе недочеты пионердвижения и иногда дает довольно дельные указания.

Приводим наиболее характерные ответы:

„Да эта организация нужна, но у нас в деревне не так поставлена, как о ней пишут в книгах, а если ее работу поставить на надлежащую высоту, то все ребята запишутся в пионеры".

„Слыхал, что такое пионер, и хорошо было б, если каждый ученик был бы пионером".

„С детьми-пионерами я знаком и желательно бы видать своего ребенка пионером".

„Пионерорганизация для передачи в Комсомол и считаю нужным, чтобы сын по своему желанию был пионером".

„Я знаю кто ето юныя пионеры и сщитаю я нужным, что бы мой сын был пионером, его путь к Коммунизму".

„Для ученика, имеющего особую способность к учению, которому не будет становиться во вред частичная оторванность, в пионерах быть необходимо".

„Пионеры это воспитанники, из которых должны выйти не бумажные, а действительные коммунары последователи социализма. При хороших вожатых и желательно, чтобы мои дети были пионерами, но такая постановка дела вожатых, как в наших школах, что раз занимается, а месяц нет, то много портит настроение детей и я бы просил соответствующие органы обратить на это особенное внимание".

(На вопрос: „Чем вы занимаетесь" этот товарищ ответил — „Коренное занятие хлеборобством. Но за неимением собственного инвентаря, то побочное занятие сапожное".)

Часто мелькают неопределенные ответы:

„Дети-пионеры молодое поколение будущих Комсомола и партии, не нахожу нужным, но не считаю лишним".

„Знаю, пущай как хотить".

„Мы не знаем, кто такие дети-пионеры".

„Знаю, дело самого ребенка ему нужно жить и учиться".

„Знаю, но все же цель пионера не знаю и потому не могу сказать, нужно ли, чтоб мой ребенок был пионером".

Довольно значительный процент крестьянства не желает, чтобы их дети были пионерами.

„Ны знаю Я хочу, щоб сын був хлибероб".

„Пионер это есть помочник комсомольца, но по своему суеверию я не признаю эту организацию".

„Ни знаю и ни нада знать".

„Кто такие пионеры я не знаю, а чтоб мой ребенок был пионером считаю лишним".

„Не хочем".

„Ничего нет хорошего".

„Да. Пока нет, так как кроме имени „пионеры" пока ничем почти не отличаются в особенности развитием и политзнаниями, а только кичаться своим званием".

Как видим, по первой и второй анкетам отрицательное отношение крестьянства продиктовано тремя основными соображениями.

1 Пионердвижение идет вразрез с той практической повседневной работой, которую ведут крестьяне.

2. Пионеры грубы и ленивы.

3. Пионеры — безбожники. Мы, верующие христиане, не хотим чтобы наши дети были пионерами.

Последнее соображение серьезно. Нужна длительная, углубленная и систематическая культурно-просветительная работа, для того чтобы заставить религиозно настроенного крестьянина изменить свой взгляд на пионеров.

Первые же два соображения могут в значительной степени потерять свою остроту, если мы на правильные рельсы поставим работу среди пионеров.

Надо сознаться (об этом я говорил выше), что первые шаги пионеров в деревне очень часто бывают неудачны.

„Молодечество", которое часто проявляется в формах нежелательных, неумение придать работе общественно-полезный характер, поздний (совершенно ненужный) приход пионера домой, чрезмерная нагрузка — все это заставляет крестьян „косо смотреть" на пионеров. Надо отметить, что в последнее время пионерработа в деревне значительно „выпрямляется".

Немного выросли и окрепли комсомольские ячейки в деревне, что благотворным образом отражается на пионердвижении. В большой общественно-полезной работе, которую начинает вести школа, пионеры являются застрельщиками, что значительно подняло удельный вес пионеров в глазах крестьянства.

18. Знаете ли вы, что в теперешней школе не преподают закон божий? (Анализ первой анкеты.)

61,8% жалеют, что не преподают в школе закона божьего. Из этих 61,8% (925 в абсолютных цифрах) 5,4% по отношению к ответившим на данный вопрос (81 чел.)—„очень жалеют", жалеют, так сказать, с прискорбием душевным.

Не жалеют или относятся к вопросу безразлично 33,9% — 506 человек. Следует отметить, что в этих 506 человек 421 человек определенно не жалеют, что не преподают закона божьего.

Очень характерны некоторые ответы противников закона божьего.

„Не жалею, я его и раньше считал неправильным".

„Это лишнее закон божий", — решительно заявляет один из деревенских атеистов.

„Не нахожу нужным при нынешнем классовом переустройстве", — умозаключает крестьянин, сторонник классовой борьбы в деревне.

„Закон божий — это дурман, которым нас дурили попы, и потому для ребенка этого не желаю".

„Это изжито".

Ответы сторонников закона божьего.

„Раз мы совести не имеем, то страх божий нужен".

„Наши диды и отцы учили закон божий и нашим детям нужно учить".

„Закон божий надо учить, без бога ни до порога".

Ответы на тот же вопрос по второй анкете (1926 г.) свидетельствуют о большом сдвиге влево среди крестьянства и казачества.

68% родителей (1 120 чел. из 1 500) не жалеют, что не преподают закона божьего.

Привожу наиболее характерные и выразительные ответы.

Закон божий в школе совершенно не нужен, потому что он затемняет детей и ту науку, которую учат в школе".

„Смотрю как на закоренелой дурман и он равняется туберкулезу неизлечимой болезни".

„Закон божий уже свет отжил".

„Закон божий, — философствует землероб — сапожник, о котором я говорил выше, — я щитаю дурманом и желательно чтоб его не только в школе, а и нигде не было".

„Считая, что преподавание урока закона божия было излишнее и отсутствие его, кроме пользы для учеников, ничего не дает".

„Как на ненужный и вредный предмет".

„Больше свободного времени на общее развитие и меньше задурманивания".

„Это лишний ненужный балласт для школы и для детских голов".

„Просто смотрю и мало нужным нахожу".

„Его и не надо, отсутствие его не заметно".

„Думаю, что можно обойтись и без него".

„Не очень грубо смотрю".

„Без интересу".

Ответы сторонников „закона божьего".

„Мое мнение нужно бы".

„По моему религия необходима".

„Закон божий нужен для совести детей".

„Желаем чтоб был закон божий".

„Считая религию основой нравственности, не могу сочувствовать отсутствию преподавания закона божия".

„С нашей точки зрения, — ответ робкий и дипломатический, — немножко мы остались недовольными, что не преподают закона божьего".

А вот ответ неунывающего сторонника закона божьего (а может быть, и противника? Хитро сказано!)

„Кому он нужен, то он его и сам найдет".

Продемонстрированные выше цифры и характерные заявления крестьян-противников закона божьего представляет собой отрадный факт огромной важности.

Исследователи деревни еще до революции отмечали отсутствие глубокого религиозного чувства у крестьянства.

„Гроза и буря" революции придали антирелигиозным настроениям значительной части крестьянства небывалый размах.

К большому проценту землеробов, не жалеющих об изгнании закона божьего из школы, надо прибавить значительную часть крестьянства, высказывающегося за закон божий по чисто формальным соображениям. Здесь дает себя чувствовать исключительно „традиция", „нежелание порвать со „старинкой", некоторая дань уважения устоявшимся формам старого быта.

Я хорошо успел ознакомиться с Мечятинским, Семикаракорским и Староминским районами Донокруга. Не только молодежь, но и

значительная часть пожилых крестьян совершенно перестали ходить в церковь.

Я. Яковлев в своей книге „Наша деревня“ (новое в старом и старое в новом) приводит несколько ярких примеров антирелигиозного настроения крестьянства. „Я в церковь хожу от пасхи до пасхи“, „Ну, ее церковь совсем“.

„На какого черта нам поп, — говорит пожилая вдова, — я и в хлеву помолюсь, зато ведро ржи останется“. (Я. Яковлев — „Н. Д., стр. 110—111.)

В сборнике „Революция в деревне“, очерки под редакцией Тана-Богораза, мы читаем такую, пользующуюся большой популярностью среди крестьянства, частушку:

„Все святые загуляли,
Видно, бога дома нет:
Самогону напился
За границу удался“.

„Это, — говорит профессор Тан, — все-таки цензурная. А других и напечатать нельзя. Мужицкая соль вылетает фунтовыми комьями“ (стр. 8—9).

„У нашего попа
на плеши растет трава“.

заявляет „ботаническая“ частушка в том же сборнике.

„Ты кусточек, ты кусток
Красная смородина.
Не религия осталась,
А, так сказать, уродина“.

А частушка, выросшая из недр Семикаракорского района Донокруга, заявляет:

„Хоть ты, колокол, гуди,
Коли хочешь, тресни,
Мне в народный дом итти
Гораздо интересней“.

Нет, повторяю, далеко не религиозное настроение заставляет часть крестьянства высказываться за закон божий в школе.

21. Достаточно ли времени, по вашему мнению, ученики занимаются в школе?

81,25% находят, что ученики занимаются в школе достаточно времени.

8,9% считают недостаточным время занятий.

1,3% находят, что дети занимаются слишком долго.

8,55% дают неопределенные ответы.

Удовлетворенность временем работы школы со стороны крестьянства понятна.

1½—2 года назад очень маленький процент школ был отремонтирован, школы не отапливались, как учащим, так и ученикам приходилось откалывать трепака, пальцы мерзли, самочувствие учителя было неважным. Все это гибельным образом отражалось на школьных занятиях.

В этом году положение изменилось до неузнаваемости. Школы отремонтированы, за редкими исключениями хорошо отапливались, материальное положение школы значительно улучшилось, и школа заработала нормально.

Надо отметить, что ДОНО существующим положением вещей не доволен и в настоящее время проводит кампанию за удлинение рабочего года в школе.

19. Как вы думаете, нужно ли наказывать детей или нет? (Анализ первой анкеты.)

1 547 человек (75,35% по отношению к количеству крестьян, давших ответы на этот вопрос) признают необходимым наказания.

14,8% (296 человек) признают возможным только моральное воздействие, 2,95% (59 человек) считают совершенно недопустимым наказание в школе.

4,9% (98 человек) не дают ответа.

Как видим, подавляющий процент крестьянства высказывается за наказание.

Значительная часть этого количества — 264 человека — высказывается за грубые физические наказания: „леща хорошего“, „лупцовку линейкой“, „стояние на коленях на гречке, на соли“.

Вторая анкета отмечает большой процент крестьянства, считающего наказание полезным делом.

Но растет также число крестьян и казаков, считающих наказание „делом отжившим“.

Привожу несколько примеров:

„Детей нужно наказывать, только наказания не жестокие“.

„Телесны наказание не дожни“.

„Наказание нужно, но только нравственное, т. е. замечание, выговоры и так далее, а как плеть, палка или пощечина должны отойти в область предания“.

„Нужно словесное убеждение“.

„Словом, примером и внушением, газета и доска“.

„Доброе слово и моральное воздействие“.

„Конечно не розгами, линейками, подщечинами и т. д. А внушать выговоры, исключение на несколько уроков или занятий и проч. „гумальные меры“.

„Менулись времена, что наказывали. Надо ученика уговорить хорошенько и он послушает“.

„Воздействовать морально, через самих же детей, их исполкомы, групкомы, комиссии и т. д. только не телесные наказания“.

„Только не наказами (наказаниями. — *М. Т.*), а разъяснениями“.

„Ненужно наказывать“.

„Наказания детей в школе я думаю ненужным, потому что эти все наказания влияют на детский организм“.

„Конечно не телесные, а действующие на совесть ребенка“.

„Наказания допускаю нравственного характера“.

Повторяю, процент крестьян, признающих наказания, значительно выше.

Меры наказания рекомендуются землеробами преимущественно следующие:

„Ставить на колени“.

„Оставлять без обеда“.

„Вызвать родителей“.

Посмотрим, как относятся к вопросу о наказаниях крестьяне станицы Бесергеневской Черкасского района.

В анкете, проведенной инспектором Бабкиным, на вопрос: „Нужно ли детей в школе наказывать за всякого рода шалости?“ — 25 человек высказались против наказаний, а 92 за наказания.

На вопрос: „Заставляете ли вы детей заниматься на дому и как вы их наказываете за шалости?“ — 10 человек ответило: „Не заставляем и не наказываем“, а 113 человек: „Заставляем и наказываем“.

Как Бесергеневские крестьяне наказывают детей?

„Бьем пряжкой".

„Ремнем по заднице".

„За уши".

„Хворостиной".

„Сажаем в подвал".

„Лупим по щекам".

„Прячем сапоги".

22. Кем бы вам хотелось видеть вашего ребенка, когда он станет взрослым? (Анализ первой анкеты.)

В ответ на этот вопрос мы видим ряд интересных цифр. Оказывается, что самый большой процент родителей — 26%, или 520 человек, хочет видеть своих детей „образованным и честным гражданином".

7,75% (155 человек) хотят подготовить „хорошего общественного работника".

5,7% (114 человек) — всесторонне образованного ученого.

Итак, 769 человек (39,45%) не задумываются над вопросами практической деятельности.

„Образованный и честный гражданин", „хороший общественный работник", „всесторонне образованный человек", — вот их идеал. Цифры, показательные. Цифры, свидетельствующие о большом культурном росте крестьянства. Цифры, убедительно доказывающие, что мы еще не успели присмотреться к мировоззрению крестьянства.

8,9% (177 человек) хотят видеть своих детей „хлеборобами".

9,45% (189 человек) — „культурными хлеборобами".

5,8% (116 человек) — ремесленниками.

5,3% (106 человек) — учителями.

Сравнительно большой процент — 13% (260 человек) — дает ответы неопределенные, а 9,2% (189 человек) совсем не дают ответа на этот вопрос.

Очень малый процент хочет видеть своих детей агрономами (как это ни странно) — 2,1%, докторами — 2,45%, инженерами и техниками — 2,65%.

Ничтожный процент желает видеть своих детей квалифицированными рабочими — 1,3% и домашними хозяйками — 0,4%.

Что именно нравится или не нравится в современной школе?

Это кардинальный вопрос. Родители в одном ответе объединяют положительные и отрицательные стороны школьной работы.

В интересах дела приходится эти два момента расчленить.

Что не нравится крестьянам в школе?

Самообложение.

Очень тяжелым бременем ложится на часть населения самообложение, проводимое школами через комсоды.

„Взносы школьные не нравятся".

„Не нравится то, что за каждый пустяк требуют рубли, за одно не успеешь заплатить, за другое давай".

„Не нравится то, что мало отпускает государство средств для школы".

Самообслуживание.

Не одобряет крестьянин также и самобслуживания в школе.

„Не нравится то, что сами ученики убирают школу".

„Не нравится то, что топка своя, и ученики сами примазуют и моют полы".

Слабость дисциплины и самоуправление в школе.

Об этих моментах ряд ответов в анкете говорит довольно определенно.

Ответы до того колоритны, что мы их приводим все целиком.

„Не нравится самоуправление школьников. Необходимо поднятие дисциплины".

„Не нравится, что в школе не обращают внимание, что ученики курят".

„Отсутствие строгой дисциплины".

„Шалости учеников не нравятся".

„Не нравится то, что будто бы учитель не имеет никаких прав, а назначаются какие-то юные комитеты".

„Не нравится распущенность учеников".

„Не нравится отсутствие дисциплины и разгильдяйство детей".

„Не нравится мне, что нет строгости для детей".

„Не нравится в школе порядок, потому что учителя сами не ведут порядки, а назначают из учеников старшину и контролеров", и т. д.

Общественно-политические моменты в работе школы.

Определенная часть крестьянства к школьной политике нашей относится враждебно.

„Недоволен, что учат к коммунизму".

„Не нравится то, что нашим детям политические преподаватели преподают, что ваши отцы дураки, и запрещают слушаться родителей".

„Несоблюдение совести, непочитание старших себя".

Если выразить в цифрах отношение крестьянства к школе, получится картина довольно утешительная.

58% довольны школой. Частью довольны, частью нет — 14%.

Не довольны школой — 28%.

Почему же значительная часть населения довольна школой?

К сожалению, ответы на вопрос: „Что именно нравится или не нравится в современной школе?" — в части положительной не удовлетворительны.

Ответы, рисующие отрицательное отношение крестьянства к школе, ярки и колоритны. Здесь крестьяне умеют находить нужные им иногда довольно меткие слова.

Когда же дело касается положительных сторон школы, получаются формулировки крайне туманные и неопределенные. Преобладают общие места.

„Постановка преподавания нравится".

„Нравится все".

„Нравится простота обучения".

„Ученьем я доволен".

„Правильно все".

На основании моих наблюдений в трех районах, на основании богатого материала, имеющегося в докладах инспектуры ДОНО, можно точно указать причины, заставившие еще недавно брюзжавшего крестьянина переменить свой взгляд на школу.

1. Формальные знания и технические навыки.

1½ — 2 года назад дело с навыками (обучением письму, чтению и счету) благодаря целому ряду причин объективного и субъективного порядка обстояло очень плохо.

В последнее время школы (в значительной степени под давлением крестьянства) подтянулись. В первых двух группах дело с навыками обстоит совсем неплохо, в ряде районов лучше, нежели в довоенное время. Выравниваются также и 3-я и 4-я группы. Крестьянин оценил это достижение и начал лучше смотреть на школу.

2. Внешний вид школ, ремонт, отопление.

Победы Советской республики на хозяйственном фронте отразились также и на нашем школьном строительстве.

Очень многие школы провели капитальный ремонт. Средний и мелкий ремонт провели почти все школы. В целом ряде мест на месте прежних церковно-приходских школ в настоящий момент красуются очень красивые школьные здания. Школы отапливаются. Дети получили возможность сидеть в школе без верхней одежды и шапок. Такая „агитация делом" производит колоссальное впечатление на крестьян. Два года назад степенный землероб нашей школы „не уважал".

„Государственное учреждение, — говорил он, — похоже на сарай. В школе холодно, сидят в шапках. Не школа, а чорт знает, что такое".

Теперь таких речей не услышишь от крестьянина.

3. Помощь центра, ДОНО и шефов.

Большое впечатление в этом году произвело на крестьян и казаков то обстоятельство, что Наркомпрос в каждую школу прислал партию учебников.

ДОНО также прислал школам наглядные пособия. Большую помощь беднейшему населению оказали шефы.

Крестьянин-практик оценил помощь, оказанную школе государством и общественными организациями, и на ряде общих собраний выразил свою благодарность центру и ДОНО.

4. Общественно-полезная работа школы.

За последний год школы Донокруга имеют большие достижения в области общественно-полезной работы.

Школы проводят нумерацию домов в больших станицах и селах, проводят гати, проводят мероприятия в области общественной гигиены и санитарии. Ведут агитацию за лучшие формы землепользования.

Школы (в особенности Семикаракорского района) в этом году приняли очень большое участие в кампании по перевыборам советов.

Передовое крестьянство очень сочувственно относится к общественно-полезной работе школы, и симпатии его к последней возрастают.

5. Новые формы антирелигиозной пропаганды.

Школа под воздействием партии совершенно отказалась от крикливых, проводимых в порядке партизанского набега, форм антирелигиозной пропаганды. Такая пропаганда только озлобляла крестьян. Антирелигиозную пропагаднду в школе надо вести умеючи.

Новомихайловская школа-семилетка показывает, как надо вести такую пропаганду:

„Антирелигиозная пропаганда в школе ведется таким образом, чтобы на примерах жизненных явлений детям стало ясно, что дождь не может быть вызван словами и какими-либо действиями людей (крестным ходом, обрызгиванием „святой" водой), т. е. при том или ином подходящем случае (а их в жизни много) учитель в объяснение явления делает уклон в сторону антирелигиозной пропаганды". От попутного и все более систематического естественно-научного объяснения целого ряда жизненных явлений и фактов — к заключению соответствующими антирелигиозными выводами. Такова правильная постановка антирелигиозной пропаганды в школе. Отказ школы от „наскока", „стремительного натиска" на религиозные убеждения верующих производит на землеробов самое благоприятное впечатление.

6. Дисциплинированность детей.

„Жизнь вошла в берега". Трудовой порыв, охвативший страну, заразил также и школьников. Прежнее озорство, „ухарство", задирание прохожих значительно пошло на убыль. Дети стали вежливее, здороваются при встрече с прохожими. Крестьянство отметило эту перемену как факт положительный и поставило ее в заслугу школе.

Как смотрит крестьянство на школу повышенного типа.

Внимание крестьянина все более и более приковывается к школе повышенного типа, в особенности к школе II ступени.

В анкетах мы видели довольно выразительные цифры.

Мы видели, что большой процент крестьянства хочет провести своих детей через семилетку.

Другой пункт анкеты красноречивым языком говорит о том, что довольно значительный процент крестьянства хочет видеть своих детей образованными и даже „всесторонне образованными людьми".

Одно время в Донском округе была сделана попытка закрыть школы II ступени и вместо них в каждом районе укрепить школу крестьянской молодежи.

В Мечетинском районе уже закрыли школу II ступени. Это вызвало большое озлобление со стороны крестьянства и казачества Мечетинского района. Мне, как инспектору, обследовавшему Мечетинский район, пришлось выдержать большую борьбу за открытие школы II ступени. Крестьянство на целом ряде собраний требовало открытия этой школы, доказывало, что ШКМ может устроить только незначительную часть населения, что, наконец, значительная часть крестьянства хочет дать своим детям повышенное образование, а посылать в Ростов детей не может. В настоящее время школа II ступени там открыта.

ДОНО решил приступить к расширению сети школ повышенного типа.

Как относится крестьянство к учительству.

Крестьянин-селькор в своих корреспонденциях и крестьянин-передовик не селькор совершенно различно оценивают работу учителя.

Селькор очень часто бичует учителя. Из Донского округа и Смоленской губ. селькоры так отзываются о работе учителя (берем типичное письмо.—*М. Т.*):

„Учитель бывает пьяный каждый день и валяется то в грязи, то под забором.

Ученики смотрят на него не как на наставника хорошему делу, а как на развратника молодого поколения и как на ненужный элемент, который скрывается в темном уголке".

Из Кубанского округа селькор пишет, что учитель обращается с учениками, как „обращались учителя с учениками лет 9 тому назад... Уже на 9-м году существования соввласти допускает себе такие вещи: ученикам, не знающим арифметики, пишет на лбу мелом цифры, чтобы остальные ученики видели и не забывали".

Преобладание мрачных красок в письмах селькоров понятно. Внимание селькоров фиксируется на фактах отрицательного характера.

Совершенно иначе оценило работу учителя совещание, созванное „Крестьянской газетой".

Когда т. Курская в своем сообщении на основе писем селькоров представила учительство в невыгодном свете, она встретила резкий отпор со стороны крестьянства.

Крестьяне единогласно заявили, что подобные обвинения могут быть брошены лишь ничтожной части учительства. Десятки же тысяч учителей ни в коем случае на свой счет этого принять не могут. Рядом примеров выступавшие товарищи доказывали, что учитель за последнее время вырос до неузнаваемости, ведет большую общественную работу, сблизился с крестьянской массой. Отдельные случаи, рисующие непривлекательные стороны поведения учительства, нельзя брать в расчет, поскольку „в семье не без урода". „Пьянство никак нельзя приписать учителю, хотя бы потому, что ему пить не за что", — заявляли выступавшие.

Попытка одного из выступавших крестьян бросить обвинение всему учительству встретила суровый отпор со стороны большинства; наиболее красочной в этом отношении была речь крестьянки — члена ЦИК СССР (бывшей школьной сторожихи). Бесхитростным, но правдивым языком она рассказала о том, как ей в первые годы революции довелось „кормить учительницу сухими корками". „Пухли от голода учителя, а не бросали своего дела. Чем питались, неизвестно. Я была сторожихой — и то лучше жила. И никогда я не слыхала никакого ропота. Нынче учителя живут лучше, но семейным все еще плохо. А работают они не за страх, а за совесть. Иногда диву даешься, как можно так долго умственно работать".

Другой крестьянин говорил:

„Не ругайте учителя, а подбодрите его, жалованье прибавьте — и тогда он довезет свой тяжелый воз до места назначения".

Все эти простые слова свидетельствуют о глубокой симпатии крестьянства к учителю; учительская масса срослась с трудовым населением. В этом крупнейший залог успеха в работе.

Пишущий эти строки был одно время председателем комиссии по обследованию правового положения учительства на Северном Кавказе. Могу определенно заявить, что в очень многих случаях, когда не в меру ретивые инспектора и предсельсоветами ущемляли учительство, крестьянское население в большинстве случаев выступало в защиту просвещенцев.

В частности в Донском округе, где учительство проявило себя в области политико-общественной и общественно-полезной работы, крестьянство относится с большим уважением к учительству.

Характерный бытовой штрих. С тех пор как учителю „повысили ставку", „уважение" крестьянства еще более к нему возросло.

Трезвый практицизм землероба „мешает" ему любить „голоштанника", перебивающегося изо дня в день.

Теперь крестьянство видит в учителе чиновника, прилично (относительно, конечно) оплачиваемого государством. Это в значительной степени подняло авторитет учительства среди населения.

Ростов-на-Дону.

СОВЕТСКИЙ УЧЕБНИК

Мих. Воронков.

Довоенная и современная заготовка учебников для массовой школы.

Если принять во внимание то обстоятельство, что за годы революции тяга населения к просвещению по сравнению с довоенным временем необычайно возросла, что отношение широчайших масс рабочих и крестьян к просветительной работе коренным образом изменилось, что, несмотря на огромные усилия всей страны, направленные к развитию и укреплению сети низовых просветительных учреждений, потребность в таковых еще далеко не удовлетворена, то станет понятным, что всякое сравнение современного состояния какой-либо отрасли просветительной работы с довоенным является весьма относительным, условным. И тем не менее в отдельных случаях неизбежно приходится возвращаться к этому сравнению, поскольку оно, вопервых, является до самого последнего времени общим критерием развития всего советского хозяйства в целом, а вовторых, дает благодарный цифровой материал, опираясь на который можно с достаточным успехом судить о достижениях или недочетах на отдельных участках советского строительства. С этой именно стороны и представляет, по нашему мнению, бесспорный интерес сопоставление довоенной и современной работы по заготовке учебников для массовой школы.

За последние годы выпуск учебников выражался следующими цифрами (берем данные Госиздата, поскольку подавляющая масса учебников вообще проходит через его аппарат):

1922 г.	5 210 700	экз.
1923 г.	16 622 000	„
1924 г.	14 190 000	„
1925 г.	19 654 000	„
1926 г.	16 654 000	„

Таблица показывает, что моментом наибольшего выпуска учебников был 1925 год, когда широко проведена была инвентаризация школы новыми учеными пособиями, составленными применительно к программам Государственного ученого совета и вышедшими из печати впервые массовыми тиражами по целому ряду названий.

Обращаясь теперь к довоенному времени, остановимся на данных за 1913 год, полученных путем обработки годового комплекта номеров „Книжной летописи", изданных в 1913 году Главным управлением по делам печати. По этим данным, за 1913 год вышло из печати 16 711 967 экз. учебников для низшей, средней общеобразовательной и средней специальной школы. Как видим, количество это почти одинаково с количеством учебников для школ I и II ступени, школ крестьянской молодежи, фабзавуча и рабфаков, вышедших из печати за 1926 г., каковое обстоятельство позволяет произвести более углубленное и детализированное сравнение работы издательств по учебникам за эти два года.

Приводим ряд цифровых данных:

	1913 г.	1926 г.
Вышло из печати учебников		
экземпляров	16 711 967	16 654 000
печатных листов	157 681 227	175 199 755
Средний тираж издания	14 725	31 000
Средн. объем экземпляра	9,4 п. листа	10,4 п. листа
Вышло из печати учебников для начальной школы (соответственно — школы I ст. для 1926 г.		
экземпляров	13 736 600	12 753 223
печ. листов	115 078 400	124 981 485
Средний объем	8,4 п. листа	9,8 п. листа
Вышло из печати учебников для средней школы (школы II ст. в 1926 г.).		
экземпляров	2 975 367	3 267 089
печ. листов	42 602 827	45 739 246
Средний объем	14,3 печ. л.	14,1 печ. л.

Приведенные выше данные показывают, что государственное издательство имеет два несомненных преимущества в деле заготовки учебников для массовой школы: 1) оно дает более богатый, чем в довоенное время, по количеству материала учебник для начальной школы — (9,8 листа вместо 8,4 л.), в то же время не снижая объема учебника повышенной школы; 2) обладая мощным издательским и распространительским аппаратом, оно выпускает учебники тиражами, значительно большими, чем довоенные. Последнее обстоятельство должно безусловно отразиться на расценке учебников, что и можно усмотреть из нижеприводимой таблицы (номинал 1913 года всюду берется с самым скромным поправочным коэффициентом — 2):

I ступень

Название отдела учебн. литературы	Средн. номинал печатн. листа. Госиздат.	Довоенн. изд-ва.
Буквари	5,8 к.	7 к.
Книги для чтения	5.5 „	5,7 „
Грамат. и орфография	6,4 „	8 „
Математика	6 „	7 „
Естествознание	6,7 „	11,8 „
История и обществоведение	7,2 „	9 2 „
География	6,8 „	10,4 „

В приведенных данных особый интерес представляют те, которые относятся к отделам естествознания и географии; эти данные показывают, что учебные пособия по этим двум отделам при среднем объеме в 8,4 печатного листа не были доступны по цене для массовой сельской школы и что поэтому вся масса естествоведческой и географической литературы естественно оседала в городской школе или младших классах средних учебных заведений, заполненных преимущественно детьми наиболее состоятельных слоев населения. Указанное выше обстоятельство, а также и то, насколько решительно боролась с ним советская власть, строящая программу трудовой школы на мироведческой базе, особенно ярко подчеркивается сравнением среднего номинала экземпляра довоенного и современного учебника.

Название отдела учебной литературы.		Средн. объем экз.	Средн. номинал экз.
Естествознание	Гиз	8,2 л.	54,6 к.
	Довоенн. изд-ва	13,7 „	161,6 „
География	Гиз	9,8 „	66.6 „
	Довоенн. изд-ва	9,7 „	101,2 „

Какая учебная литература имела главным образом в виду сельскую школу, можно проследить по среднему номиналу основных довоенных учебников (номинал и здесь берется с коэффициентом 2):

Книги для чтения (всех лет обучения)	83,8 к.
Грамматика, орфография и развитие речи	40,6 „
Математика	60,2 „
История	90,8 „
География	101,2 „
Естествознание	161,6 „
Закон божий	35,4 „

Таким образом, евангелие, псалтырь и прочая церковная литература играла роль самой доступной массовой школьной учебной книги.

Перейдем теперь к учебникам для повышенной, школы. Каково соотношение довоенной расценки их с современной, видно из приводимой ниже таблицы современных и довоенных номинальных цен печатного листа:

Название отдела.	Номинал печ. листа. Гиз.	Довенн. изд-ва.
Родной язык	8,2 к.	11,4 к.
История и обществоведение	8,2 „	12 „
Иностранные языки	8,4 „	13,4 „
Математика	8,4 „	12 8 „
Физика и химия	7,6 „	10 8 „
Естествознание	8,8 „	10,6 „
География	8,1 „	14,8 „

То, что учебник советской повышенной школы доступнее довоенного и расценен с учетом того, что эта школа в данное время заполнена отнюдь не детьми зажиточных слоев населения, видно из данных по четырем основным отделам учебной литературы:

Название отдела.		Объем в печ. листах.	Номинал экземпл.
Математика	Гиз	11,3	95 к.
	Довоенн. изд-ва	16	206.6 „
Физика и химия	Гиз	16 5	124 8 „
	Довоенн. изд-ва	27,5	299,2 „
Родной язык	Гиз	21.4	175 „
	Довоенн. изд-ва	15.6	178,4 „
История и обществовед.	Гиз	22,5	165.0 „
	Довоенн. изд-ва	14.7	176,4 „

Общая картина расценки всей массы учебной литературы в 1913 и в 1926 гг. представляется в следующем виде:

	1913 г.	1926 г.
Средний объем учебной книги вообще	9,4 п. л.	10,4 п. л.
За экземпляр с таким объемом назначалась номинальная цена	77,6 к.	67.2 к.
Оттиск учебника вообще имел номинальную цену	8,2 „	6.4 „
Учебник I ст. имел объем	8,4 п. л.	9.8 п. л.
За экземпляр с таким объемом назначалась номинальная цена	56 4 к.	57.4 к.
Оттиск учебника I ст. имел номинальную цену	6,8 „	5,8 „
Учебник повышенной школы имел объем	14,3 п. л.	14,1 п. л.
За экземпляр с таким объемом назначалась номинальная цена	176 4 к.	117 к.
Оттиск учебника повыш. школы имел номинал	12,4 „	8,3 „

Все продемонстрированные в настоящей статье данные приводят к следующему выводу: Государственное издательство как часть Наркомпроса даже при наличии ежегодного изменения программ (а вместе с тем и требований, предъявляемых к учебнику), частой смены ассортимента самих учебников, беспрерывной переработки их (вызывающей лиш-

ние расходы, а следовательно, и удорожание книги), наличии безусловного риска при тиражировании недолговечных учебников, все же дает их значительно дешевле, чем довоенные издательства, выпускавшие втечение ряда лет по нескольку десятков изданий отдельных массовых учебников без переработки, без риска списания их в макулатуру.

Вывод этот отнюдь, конечно, не дает права Госиздату успокоиться и почить на лаврах; повторим вновь, что сравнение с довоенным временем крайне относительно и условно. Именно в силу этого и не прекращаются разговоры о том, что учебник все еще дорог, что в советской стране, рвущейся к просвещению, он должен быть еще и еще значительнее удешевлен. Вот почему и Государственное издательство в текущем 1927 году самыми решительными мерами, и не без успеха, добивается снижения себестоимости массовых учебников и настойчиво проводит понижение номинала их. В данный момент уже налицо значительные результаты этой работы, однако мы считаем более целесообразным подробнее остановиться на них в другое время, а именно — по окончании производственной кампании текущего года.

НА СОВРЕМЕННЫЕ ПЕДАГОГИЧЕСКИЕ ТЕМЫ

С. Фридман

Беглые заметки.

I. Об опытах.

Вопрос о постановке опыта в текущей педагогической работе имеет большое распространение. Сплошь и рядом мы слышим из уст педагогов или представителей отдельных школ, учреждений и т. п., что „мы, мол, поставили опыт проведения звеневой системы, опыт организации самоуправления“ и т. д. Получается впечатление на первый взгляд очень радостное. Вся сеть массовых школ, все массовое учительство проникнуто стремлением найти наиболее совершенные методы работы, в соответствии с требованиями и задачами советского строя и, следовательно, новой педагогики. Но если внимательнее подойти к этому вопросу, если более основательно проанализировать этот процесс, то мы увидим, что в нем нет глубины, что проводимые опыты, по существу говоря, не являются опытами в полном смысле этого слова, ибо в них отсутствует сознательное стремление того или иного коллектива к определенной цели, а между тем опыт именно предполагает такое стремление к заранее обдуманной цели, конкретное желание достигнуть определенного эффекта.

Таким образом, получается, с одной стороны, какое-то массовое желание поставить опыт, с другой, — отсутствие более или менее правильного и отчетливого представления о том, что из себя представляет данный опыт, почему именно он ставится в той или иной школе и с какой целью.

Дальше надо различать опыт и опыт. Если, скажем, целый ряд школ еще не провел у себя звеневой системы и будет стремиться ее у себя провести, то это вовсе не будет представлять собой опыта. Это будет не что иное, как применение у себя в школе более совершенного приема, который уже применяется в других более совершенных школах. Это, может быть, будет иметь значение опыта для педагогического персонала этих школ, ибо этот последний впервые приобретет опыт работы по звеневой системе, но это вовсе не будет представлять собой опыта в полном смысле этого слова.

Необходимо уточнить этот момент и этим самым совершенно ясно и отчетливо установить степень распространенности опытного дела.

Термин „опыт“ должен быть уточнен. Одно из двух: или под опытом нужно понимать навыки, навыки работы по той или иной системе, тогда нужно в отношении опыта в полном смысле этого слова пользоваться другим термином или же нужно совершенно точно договориться о том, что мы понимаем под опытом того типа, о котором шла речь выше, и что мы понимаем под опытом исследовательского типа.

II. О научной педагогической работе.

В то время как за эти 10 лет, при наличии гражданской войны, голода и т. п., советская педагогика шагнула далеко вперед и достигла значительных успехов в деле организации детской среды, в деле организации и проведении

общественно-полезной работы, в деле постановки труда и т. д.,—словом, сумела поставить и отчасти разрешить важнейшие педагогические проблемы, научная работа в области педагогики втечение этого периода не велась достаточно интенсивно. Мы до сих пор не имеем ни одной серьезной книги исследовательского характера. Все то, что вышло до настоящего времени по теоретическим вопросам советской педагогики, есть не что иное, как пережевывание, перефразировка Ленина, Маркса и нескольких крупных педагогов.

До сих пор мы дальше, чем признание значения среды как фактора воспитания не пошли. Так, например, не исследован такой вопрос, как влияние массовых организаций на выработку общественных навыков у детей и подростков, на воспитание воли, характера и т. п.

В этом, конечно, заключается наша слабая сторона. Нам необходимо наряду с указанными массовыми достижениями, наряду с большой работой по внедрению основ советской школы в сознание массового учительства, в сознание населения и т. д. вести также большую научную работу, как это делается в других областях советского строительства. Мы имеем крупные исследования и серьезные научные труды в области политэкономии, в области экономики, в области техники, — словом, во всех областях советского строительства. В области же педагогики, повторяю еще раз, серьезная научная работа до сих пор не велась и, следовательно, не может быть и серьезных научных трудов.

Если взять „Педагогическую энциклопедию", которая суммирует достижения советской власти за 10 лет в области педагогических исканий и в области педагогической работы, то мы увидим как по общему содержанию педагогической энциклопедии, так и по содержанию отдельных наиболее важных, наиболее авторитетных статей именно слабость научной стороны дела.

И действительно, совершенно непонятно, почему не мобилизуются все силы, которые мы имеем в нашей республике, для того чтобы поставить на надлежащую высоту научную педагогическую исследовательскую работу.

Характерно, что в Комакадемии до сих пор нет педагогической секции, нет также научного журнала по примеру других отраслей научной исследовательской работы.

Будем надеяться, что существующие у нас институты в ближайшие годы займутся этой работой и поставят ее на должную высоту, тем более, что если до сих пор все наши педагогические силы должны были работать по линии обслуживания массовых нужд школы, по линии создания программ и т. д., то теперь, в связи с окончанием этого периода, с переходом к стабилизированным программам, они до известной степени освобождаются от этой текущей работы и смогут сосредоточить все свое внимание на серьезной научной педагогической работе.

III. О комплексности.

Характерно, что до сих пор, несмотря на то, что вопрос о комплексности практически разрешен, мы наблюдаем некоторую путаницу в терминологии по комплексному обучению. Так, например, мы сплошь и рядом слышим: „Никак нельзя под комплексностью понимать лишь особую организацию учебного материала. Это ограниченное представление о комплексности, ибо комплексность с советской точки зрения означает изучение явлений в их взаимозависимости, т. е. марксистский анализ явлений".

Мне кажется, что пора в этом вопросе договориться и внести в него ясность. Никак нельзя согласиться с тем, что марксистский подход к изучению явлений в их взаимозависимости возможен только при комплексном обучении. Как будто бы, если изучается тот или иной предмет в отдельности (а каждый предмет занимается изучением определенной суммы явлений), изучение явлений в их взаимозависимости исключается. Такое толкование является совершенно неправильным и приводит к нежелательным разультатам. Необходимо раз навсегда уточнить, что каждый предмет, преподается ли он на началах комплексной системы или на началах предметной системы, все равно изучается у нас с точки зрения марксизма, т. е. с точки зрения взаимной связи явлений. Поэтому вопрос о комплексности должен рассматриваться с точки зрения организации учебного материала применительно к возрастным особенностям и т. п., но отнюдь не как исключительный способ изучения явлений в их взаимосвязи. Это уточнение необходимо для того, чтобы получить четкость в этом вопросе.

IV. О рационализации педагогической работы.

В настоящее время вся страна интенсивно работает над проблемой рационализаци всего народного хозяйства. Необходимо, чтобы этот процесс, который идет по всем линиям — по линии аппарата, по линии производства и т. д., нашел себе место и по педагогической линии.

Прежде всего необходимо взять установку на экономию в области педагогической работы. Необходимо хорошенько продумать вопрос о времени, которое мы затрачиваем на выполнение той или иной педагогической задачи, и вопрос о том, каким путем можно избегнуть ненужных операций, чтобы эффект в пределах минимума времени был максимальным. Словом, в основу рационализации педагогической работы должно быть положено два принципа: экономия умственного труда учащихся, экономии сил и средств педагогического персонала и страны.

Но к этой рационализации нельзя подходить шаблонно, с той меркой, которая обыкновенно применяется при проведении той или иной ударной кампании; надо к рационализации подходить осторожно, медленно, иначе мы рискуем превратить дело рационализации в орудие ухудшения школы, а не в орудие ее усовершенствования.

Необходимо совершенно отчетливо наметить конкретный план действий в области рационализации педагогической работы. Прежде всего нужно проверить существующие методы и приемы работы с точки зрения их экономичности, с точки зрения того, насколько они экономически целесообразны, экономически выгодны и насколько они дают надлежащий производственный эффект. Каждый метод педагогической работы может только тогда считаться целесообразным и нужным, если он сокращает время для достижения определенного минимума знаний, умений и навыков, если он уменьшает силы, затрачиваемые учащимися для достижения этого минимума знаний и умений и, наконец, если он позволяет достигнуть тех общих целей, которые ставятся на данный период в связи с общими задачами школы и ее текущими задачами, вытекающими из ситуации сегодняшнего дня. Под этим углом зрения, именно под углом зрения экономичности педагогического процесса и нужно подходить к задаче рационализации педагогической работы.

ОБЗОРЫ

Б. М.

В коллегии Наркомпроса.

Состояние и перспективы клубной работы.

Доклад Главполитпросвета по этому вопросу прежде всего констатирует значительный рост клубной работы профсоюзов за последние $1 - 1^1/_2$ года. Подтверждением этого роста являются оживление клубной работы, рост количества красных уголков, улучшение постановки профпросвещения, увеличение количества взрослых рабочих членов клуба и т. д. Улучшилось также содержание и методы работы клубов, имеются отдельные удачные опыты радиофикации крупных предприятий и т. д. Наряду с этими бесспорными достижениями доклад отмечает немало недочетов, подлежащих исправлению. На основе материалов нескольких губерний можно притти к заключению, что сократилось количество членов клуба. Даже по такому городу, как Ленинград, количество членов на один клуб с 1925 на 1926 г. уменьшилось на 158 чел. (с 747 чел. на 589 чел.). Уменьшение количества членов замечается и по клубам губернских центров. Это явление надо сугубо подчеркивать в настоящее время, особенно в связи с ростом массы членов профсоюзов, с вовлечением новых слоев рабочих в производство. Более того: некоторые данные говорят о том, что клубы частично теряют и тот членский состав, который они сумели накопить раньше.

Огромное значение вопроса о материальной базе в клубной работе не подлежит сомнению. Было бы, однако, неправильным все недочеты клубной работы объяснять только причинами материального порядка. Основную причину надо, по мнению Главполитпросвета, искать в том, что взрослый рабочий еще до сих пор не находит в клубе ответа на интересующие его вопросы, что клуб плохо обслуживает его политические, производственные и культурно-бытовые вопросы. В клубе плохо поставлено изучение запросов рабочих. Это явление отмечается целым рядом рабкоров, интересующихся клубной работой. Ограничимся хотя бы одной выдержкой: „Отсутствие учета работы, слабая постановка изучения запросов рабочих наряду с другими причинами создают почву для односторонних увлечений и начинаний в клубном деле, заставляют порою забывать о содержании клубной работы, как работы, содержащей в себе элементы воспитательного характера. Клубные работники в последнее время увлеклись отдыхом и развлечением, сделав их основной целевой установкой клубной работы. Конечно, против отдыха и развлечений для рабочих никто спорить не станет. Вредный уклон в этом деле заключается в том, что при этом выхолащивается совершенно всякого рода воспитательная работа. В результате плохо обстоит дело с пропагандой текущей политики партии и советской власти в клубе". Вот что пишет „Рабочая радиогазета".

Слабо поставлена в клубах производственная пропаганда. Лекции и беседы устраиваются на общие темы, зачастую совершенно не связанные ни с производственной, ни с профсоюзной жизнью данного предприятия, ощущается недостаток снабжения клубных библиотек производственной и прочей литературой и т. д. и т. д.

Советская кинофильма на клубном экране — редкий гость. Это отмечают особенно все клубные работники провинции. Клубы смотрят на кино как на средство самоокупаемости, забывая культурно-воспитательную задачу клубного экрана. А Совкино и его прокатные конторы в погоне за прибылью игнорируют клубные кино как плохого плательщика. Не лучше обстоит дело с музыкальной и театральной работой худкружков, как вообще с художественной работой клубов. Характерен между прочим такой факт: из 180 пьес, шедших в 25 обследованных клубах Ленинграда, 35% пьес относятся к запрещенным.

Еще печальнее дело обстоит с театральными постановками на семейных вечерах. Здесь процветают водевили: „Я умер", „Верочкин секрет", „Медведь" Чехова и др. Семейные вечера как одна из самых распространенных форм отдыха и развлечения, как одно из средств вовлечения взрослых рабочих в клуб в целом себя оправдали. Однако мы имеем многочисленные случаи совершенно недопустимых, безобразнейших явлений, которые крайне отрицательно влияют на вовлечение взрослых в клуб, дискредитируя клубную работу.

Самое отрицательное влияние в этом отношении оказывает продажа на семейных вечерах пива и вина.

Замечается также рост „танцульной эпидемии". Отношение сознательной части рабочих, взрослой части клуба к этим явлениям резко отрицательное.

Клубные правления не учитывают огромных возможностей радио-работы и соответствующего интереса рабочих к радиовещанию. Не уделено достаточно внимания преодолению и устранению основного препятствия к использованию радио для массовой политпросветработы: отсутствует надлежащее техническое оборудование радиоустановок.

Отмечая большие достижения в состоянии физкультурной работы (укрепление физкультурных организаций при клубах, оживление работы и т. д.), доклад вместе с тем констатирует недостаточное вовлечение в физкультуру взрослого рабочего.

Пьянка, хулиганство, битье жен, — все это еще крепко сидит в быту и, как правило, стихийно врывается в клуб и останавливает порою всю работу. Нельзя сказать, чтобы клуб не боролся с этими явлениями. Имеются такие клубы, которые производили осмотр жилищ в рабочих казармах, в результате чего устроены формовки (Бонизки). В одном клубе группа рабочих, прослушав лекцию о венерических болезнях, выразила желание подвергнуться медицинскому осмотру. Но, к сожалению, таких отдельных фактов ничтожное количество. Их наличие говорит лишь о том, что клуб не только должен, но и может быть фактором борьбы со старым бытом. Но в массе своей клубы не занимают должного места на фронте борьбы за новый быт, не помогают пробиваться новым росткам жизни, не популяризируют, не пропагандируют идеи нового быта. О пермском рабклубе пишут: „пьяные здесь ходят стадами". По окончании спектакля в середском рабклубе разыгралась такая сцена:

„Вдруг внимание всех было привлечено шумом, криками и гулкими ударами. Это дрались зав. клубом Васильчиков и заведующий театром Кабанов. Кабанов победил. Окровавленный Васильчиков искал спасения в публике" и т. д. и т. д. На путь борьбы с хулиганством и пьянством толкают клубы соответствующие толки рабочих и многочисленные вопросы, ими же задаваемые. И клубы ведут борьбу с этими неизжитыми остатками старого быта.

Но эта борьба робка, слаба, недостаточна, несистематична.

Антиалкогольная пропаганда клубами велась, но также недостаточно. Отдельные клубы оказались в полном противоречии с задачами антиалкогольной пропаганды, допустив продажу в своих буфетах пива.

А между тем ясно, что именно сюда, в сторону строительства нового быта, должно быть устремлено внимание клубов, если они хотят принимать участие в строительстве новой жизни.

Доклад Главполитпросвета останавливается также на работе красных уголков и на работе в казармах.

Имеется целый ряд положительных достижений, особенно в московских и ленинградских красных уголках, развивается кружковая и массовая работа, все более прививаются семейные и цеховые вечера. Яркий пример работы красного уголка: „Красные уголки себя полностью оправдали. Красные уголки проделали следующую работу: в январе устроено 86 экскурсий с 1 800 чел. участников, в ноябре 61 с 1 300 чел. Лекций в первом случае проведено 54, во втором 102 с количеством слушателей 4 870 и 4 700 чел. Кружков было 110 в январе и 66 в ноябре, в них членов 1 330, то же и в ноябре. Хотя количество кружков уменьшилось, но качественно они улучшились и значительно укрепились. Красные уголки пропустили в те же месяцы через спектакли и концерты 5 700 чел. и 5 000 чел., а кино — 28 000 и 20 000 чел." (Работа красных уголков союза пищевиков, г. Ленинград, „Пищевик", 11/II 1927 г.).

В то же время, особенно в провинции, наблюдается много отрицательных явлений, крупных недостатков работы, подчас сводящих на-нет всю деятельность уголков и препятствующих стремлению рабочего к политпросветработе и разумному отдыху.

Отмечается, например, полное отсутствие работы в некоторых красных уголках. „В красных уголках при ф-ке „Красное эхо", несмотря на то, что имеется платный работник, работы никакой не ведется („Призыв", Владимир, 5/I 1927 г.). „Красный уголок на разъезде 466 версты больше на кабак похож, чем на место отдыха" („Волна", Архангельск, 9/II 1927 г.) и т. д. На работу и посещение некоторых уголков скверно влияет отдаленность уголка от предприятия. Красные уголки иногда бесцеремонно выселяются из своих помещений или им дается скверное и неприспособленное помещение. Тяжело обстоит дело с малой вместимостью уголков. На работу влияет и отсутствие уюта, отсутствие элементарных удобств, мебели и т. д. В выставочной работе процветает шаблон и т. д. Повсюду те же надписи, картины и лозунги и т. д. Очень много уклонов и обратного порядка. Уголки чересчур вычурны, чересчур пышны, так что рабочий человек чувствует себя в них совсем неуютно. „Красный уголок больно на церковь похож", „уголок напоминает пышный амвон" — жалуются рабкоры.

О значении культработы в казармах говорить не приходится. Здесь культработа вносится в гущу, здесь культработа не ждет клиента — она идет к нему, в его жилище, разворачивается в обстановке его повседневного быта.

В тех местах, где такая работа получила достаточное развитие, она охватывает едва ли не большее количество рабочих, чем все остальные вместе взятые формы клубной работы. Пример: работа в казармах, проводившаяся бонячкинским клубом текстильщиков, Иваново-Вознесенской губернии. Обычно в казармах практикуются самые элементарные формы массовой работы: громкие читки и беседы. Иногда к ним прибавляются более сложные формы работы: вечера вопросов и ответов и т. д. В помощь клубу в казармах создаются казарменные комиссии или комитеты. Иногда массовая работа в казармах сосредоточивается вокруг организуемого там красного уголка и т. д.

Красные уголки более близки массе, чем клубы, отдых в них более доступен, они более чутки к своей клиентуре. За один 1925 г. сеть красных уголков возросла на 162% (с 8 000 до 21 000), а к 1 декабря 1926 г. только по 28 губерниям насчитывалось 18 312 красных уголков.

К основным причинам, вызывающим упадок клубной работы, мешающим наладить эту отрасль работы, надо еще отнести и отсутствие должного руководства на местах клубной работой и неподготовленность работников, работающих в клубном деле.

Основные нарекания низовых работников идут по следующим вопросам.

Слабое руководство губотделов. Много сухих, казенных директив и мало живого, дельного руководства на месте работы в самом клубе. „Инструкторов губотделов в клубах не бывает", — жаловались многие клубные активисты на

московских районных клубных конференциях. „Зав. клубами, которые часто ходят в губотделы, заявляют, что все обстоит благополучно. Нужно, чтобы губотделы делали совместные совещания с представителями правлений и активом наших клубов, так как актив никогда не будет раскрашивать клубную работу, а скажет то, что есть в действительности".

На этих же конференциях было очень много жалоб на культкомиссии. На Бауманской конференции клубного актива говорили: „Нужно, чтобы клуб больше руководился культкомиссией. При составлении клубного плана необходимо учесть запросы масс, культкомиссия должна принимать участие в составлении клубного плана".

В вопросе о правлениях клубов больше всего нареканий было на то, что члены правления перегружены другими видами общественной работы, а потому и не уделяют достаточного внимания руководству клубной работы. Скверно дело обстоит в этом отношении в провинции.

Жалобы клубных работников на свою неподготовленность, недостаточную квалификацию, незнание, как проводить ту или иную форму массовой работы, неумение подойти к массе, жалобы на то, что в своих стремлениях поднять свою квалификацию клубные работники ниоткуда не видят помощи, носят общий характер.

А между тем вся система проводимых руководящими органами мер к повышению квалификации клубников крайне незначительна. Формы содействия руководящих органов повышению квалификации клубников пестры, случайны настолько, что здесь вряд ли даже применимо понятие „система". В одних местах — это культсовещания, в других — клубные объединения, в третьих — случайные совещания работников тех или иных отраслей работы.

Ввиду незначительности всей суммы средств и мер, содействующих повышению квалификации клубников, надо признать глубоко ошибочной позицию Культотдела ВЦСПС в отношении так называемых клубных объединений и пренебрежение к той методической помощи, которую могли бы оказать клубным работникам существующие в ряде губерний кабинеты политпросветработников.

Вопрос о клубных объединениях теснейшим образом увязывается с вопросом повышения квалификации клубных работников.

Основной задачей клубных объединений является повышение квалификации клубников путем коллективной проработки ряда актуальных вопросов клубной работы.

И все-таки, несмотря на то, что клубные объединения были выдвинуты нами для разрешения самой актуальной задачи клубной работы настоящего времени, клубные объединения работают весьма слабо.

Одной из причин этого является отрицательное отношение к клубным объединениям культотделов и отсутствие договоренности, перманентные споры по этому вопросу с политпросветами.

Результат таких взаимоотношений — клубные объединения почти нигде не работают как следует. Между тем там, где подход к созданию клубобъединений более серьезный, клубобъединения показали, что они жизненные и весьма нужные организации в практической работе клубов.

Мы здесь попытались вкратце передать содержание объемистого доклада Главполитпросвета о состоянии и перспективах клубной работы. Главполитпросветом на основании этого доклада были внесены в коллегию соответствующие предложения. Коллегия выводы и предложения Главполитпросвета приняла и предложила особой комиссии их уточнить и дополнить теми предложениями, которые вносились еще на заседании коллегии отдельными товарищами, выступавшими по этому вопросу.

Присуждение квалификации окончившим профессионализированный II концентр школы II ступени.

Проводимая профессионализация II концентра II ступени требует со стороны Наркомпроса осуществления ряда дополнительных мероприятий по правовому оформлению этой профессионализации. Очень важно, чтобы окончивший такой концентр беспрепятственно регистрировался на бирже труда, чтобы он направлялся на стажерство, чтобы он имел право поступить на работу и т. д. Предварительным для этих моментов мероприятием является определение квалификации оканчивающего II ступень. Установление квалификации даст возможность уяснить себе, с какой категорией работников органы Наркомтруда будут иметь дело, облегчит возможность направления на работу. Вместе с тем установление квалификации стимулирует работу учащихся, вводя известный момент соревнования при выполнении заданий школы. Главсоцвосом был внесен проект положения о порядке присуждения квалификации. Согласно этому проекту в целях определения степени подготовки окончившего профконцентр и степени его пригодности к работе по специальности при школе II ступени с профконцентром организуется квалификационная комиссия, состоящая кроме представителей школы еще из представителя соответствующего уклона профсоюза и представителя заинтересованной организации. Присуждение квалификации окончившему должно соответствовать той целевой установке, которую имеет данный профессионализированный II концентр II ступени. По мысли Главсоцвоса, окончившие профконцентр и получившие соответствующую квалификацию должны иметь право поступить на работу наравне с окончившими другие низшие и средние профучебные заведения.

По докладу Главсоцвоса коллегия постановила: 1) при проработке резолюции СНК по докладу НКП о повышенном образовании включить в резолюцию пункт, поручающий Наркомпросу по согласованию с ведомствами установить порядок присуждения квалификации окончившим профконцентр; 2) договориться с Наркомтрудом, чтобы свидетельства об окончании профконцентра давали право окончившим зарегистрироваться на биржах труда в целях направления на стажерство. Коллегия также поручила Главсоцвосу представленное им положение переработать в смысле установления порядка присуждения квалификации окончившим профконцентр после прохождения ими соответствующего стажа.

Новые удостоверения об окончании школы.

Опубликованные в свое время формы удостоверений об окончании семилетки, девятилетки и II ступени в настоящее время ввиду усложнившихся задач и работы школы устарели. Представленные Главсоцвосом на утверждение новые формы удостоверений потребовали от коллегии фиксации некоторых принципиальных положений, определяющих подход к выдаче подобного рода документов.

Нельзя отрицать, что в некоторых группах учащихся и преподавателей усилилась тенденция слепо копировать и переносить в советскую школу всем известные атрибуты формализма, которыми так богата была старая школа. Порою многими это делается бессознательно, без всякого умысла. Нельзя, однако, сомневаться, что под этими внешними, формальными признаками (разговоры о значках-гербах, о „форме“ и т. д.) часто скрывается не только стремление к высшему лоску, но и совершенно чуждые нам настроения и тенденции. Поэтому, поскольку мы пока еще вынуждены оперировать аттестатами, удостоверениями и т. д., необходимо ясно осознать их место и значение в нашей школе.

Кто может считаться окончившим школу?

Окончившим считается каждый учащийся, получивший достаточные знания и навыки по следующим основным предметам программы: обществоведению, родному языку и литературе, математике, естествознанию, физике, химии и географии. Для школы с профуклоном — кроме того получивший достаточные знания и навыки по профуклону. Устанавливая только две оценки знаний и навыков, полученных учащимися, Наркомпрос обращает внимание ОНО и школ на необходимость осторожного и безусловно индивидуализированного подхода к оканчивающим учащимся. В случае если, по мнению школьного совета, учащийся, слабо проработавший тот или иной основной или специальный предмет, все же имеет данные для работы в определенной отрасли труда или для поступления в специальное учебное заведение, целесообразно оценить его знания по всем основным предметам как достаточные и выдать удостоверение об окончании.

Таким образом удостоверения должны выдаваться лишь окончившим школу; при решении же вопроса об окончании необходимо оценивать работы данного учащегося в целом, а не только с точки зрения его успеваемости или неуспеваемости по тому или другому предмету. Кроме того в целях борьбы с второгодничеством лицам неуспевающим выдается справка о том, что они обучались в школе.

Организация одногодичных педагогических курсов по подготовке учителей для нацменшкол 1 ступени.

Коллегия постановила признать, что существующие педтехникумы не могут обеспечить своими выпусками развертывание сети школ I ступени нацменьшинств в согласии с планом введения всеобщего обучения и что необходима организация одногодичных курсов.

К организации курсов приступить лишь после того, как будет проделана следующая работа: а) придан педагогический уклон существующим 9-летним школам: 9 украинским, 2 белорусским, 1 еврейской, 1 польской, 2 коми-пермяцким, 2 мордовским, 1 финской; б) преобразованы в 9-летние школы с педуклоном существующие 7-летние школы: 5 украинских, 3 еврейских, 3 мордовских, 1 татарская, 1 казакская, 1 калмыцкая, 1 адыгейская, 1 чеченская, 2 кабардинские, 1 карачаевская. Так как продукция всех этих учебных заведений все же будет недостаточна для удовлетворения потребности в школьных работниках, коллегия постановила открыть с 1927/28 учебного года на основе особого положения одногодичные курсы для подготовки работников школ I ступени национальностей нерусского языка в следующих пунктах: для мордвин,— Саранск, на 40 чел. при педтехникуме; для ойратов, хакассов, горцев — Бийск, на 40 чел. при педтехникуме; для ингушей — Владикавказ, на 40 чел. при ингушском педтехникуме; для чеченцев — Грозный, на 40 чел. при педтехникуме.

Экстернат за курс вузов.

Коллегия утвердила следующие пункты положения об экстернате при втузах, являющиеся изъятием из ныне действующего положения об экстернате при вузах:

1. Институт экстернатов имеет целью дать возможность лицам, обладающим соответствующей подготовкой в области инженерных знаний, не прошедшим высшей технической школы в СССР и не могущим по разным причинам вступить в число студентов втуза, оформить свои познания и получить квалификацию.

2. К испытаниям допускаются:

а) окончившие высшие технические школы за границей;

б) лица, окончившие вузы СССР по специальностям, соответствующим специальностям втуза (например, окончившие математические отделения физматов — инженера-механика или инженера-строителя; окончившие химические отде-

ления — инженера-химика); указанные лица должны иметь производственный стаж не менее 2 лет;

в) лица, получившие среднее техническое образование, имеющие практический производственный (на промышленных предприятиях) стаж втечение ряда лет и исполнявшие инженерные обязанности не менее 3 — 5 лет по соответственной специальности.

3. В отдельных случаях предоставляется право на основании представленных материалов освобождать экстернов от всякого рода испытаний.

Освобожденные от всяких испытаний экстерны могут получить квалификацию инженера лишь по утверждении заключения Государственной квалификационной комиссии Главпрофобром.

4. В случае невыполнения программы в назначенный срок испытуемый исключается из состава экстернов.

5. Прием заявлений о желании зачислиться в экстерны производится два раза в год: с 1 по 15 сентября и с 15 по 31 декабря.

Ввиду того, что положение об экстернате при вузах уже утверждено коллегией Наркомпроса, коллегия поручила положение об экстернате при втузах оформить распоряжением Главпрофобра.

Государственная драматическая показательная профклубная мастерская.

Театральное совещание при ЦК партии пришло к выводу о необходимости приближения театральной культуры к клубной сцене. Пути и возможности для этой цели не нуждаются в особой регламентации. Каждый театр при желании может найти необходимые формы и виды содействия клубной сцене. Здесь речь может итти о постановке нашими драматическими театрами пьес, рассчитанных на клубную сцену, об организации дирекциями театров художественного контроля над спектаклями, исполняемыми артистами на клубных сценах, об организации лекций при выездах театра на клубные сцены, о содействии организациями ВЦСПС курсам по повышению квалификации кружков, по улучшению личного состава кружководов и т. д. В последнее время ВЦСПС была выдвинута идея организации постоянно действующего учреждения по содействию развитию и углублению клубной художественно-драматической работы. Последнее разумеется в виде государственной драматической показательной профклубной мастерской, работа которой ведется на основе изучения и обобщения достижений и опыта клубной сцены. Для осуществления означенных выше целей положение о мастерской, разработанное Главполитпросветом, вменяет ей (мастерской) в обязанность: а) работать над постановками показательных спектаклей, рассчитанных на клубную сцену; б) ставить спектакли как в Москве, так и по территории СССР; в) производить методическую запись всех процессов своей работы над пьесой и постановкой пьесы и съемки отдельных моментов постановки в целях рассылки записей и снимков кружководам на местах; г) руководить отдельными кружками по соглашению с профсоюзами; д) содействовать повышению квалификации кружководов и т. д. Мастерская имеет право открывать и закрывать с разрешения Наркомпроса и по согласованию с ВЦСПС филиалы, студии, школы и другие подсобные театральные учреждения и т. д. Художественно-политический совет мастерской составляется из представителей Наркомпроса, ВЦСПС, ЦК Рабиса и представителей общественных организаций. Коллегия Наркомпроса, утвердив означенное положение о мастерской, передала последнюю в ведение УГАТа, оставив за Главполитпросветом идеологическое руководство этой мастерской. Коллегия поручила также УГАТу предложить дирекциям актеатров предусмотреть в производственных планах будущего сезона участие в работах по приближению театральной культуры к клубным сценам.

А. Подземский

Музей-выставка по народному просвещению

Мысль о необходимости создания при Наркомпросе РСФСР постоянного музея-выставки по народному просвещению возникла уже давно [1], но лишь в настоящее время она получает свое реальное осуществление.

17 августа с. г. коллегия НКП, обсуждая представленный информационным бюро НКП доклад о мероприятиях [2] по пропаганде вопросов народного образования среди широких кругов населения, постановила создать в качестве центра, объединяющего и проводящего все эти мероприятия, постоянный музей-выставку по народному просвещению.

Цель создания подобного учреждения встретила также одобрение правительства [3], так что вопрос можно считать принципально окончательно разрешенным. Нельзя не отметить, что, решив сейчас только вопрос об открытии выставки, Наркомпрос значительно отстал от других наркоматов (Наркомздрав, Наркомвоен, Наркомтруд и др.), которые уже давно имеют постоянные музеи и выставки по соответствующему разделу советского строительства.

Музей-выставка по народному просвещению ставит своей задачей:

а) наглядно выявить картину современного состояния и основные этапы развития дела народного просвещения в РСФСР;

б) содействовать пропаганде вопросов народного образования среди широких кругов населения;

в) являться учебно-вспомогательным учреждением в работе по повышению квалификации работников просвещения.

Для руководства работой по организации выставки коллегией НКП создан специальный выставочный комитет в составе представителей всех управлений НКП, Института методов школьной работы, Цекпроса, Цекрабиса и МОНО. К участию в организации выставки, помимо центрального аппарата НКП, привлечены все краевые, областные и губернские отделы народного образования, ряд научных, художественных и просветительных учреждений, а также Пур, Цутранпрос, Центроиздат, Комитет Севера и ряд других организаций.

Пока выставка развертывается в помещении Института методов школьной работы (Лубянский проезд, д. 4) в составе следующих отделов: I. Общий отдел, II. Отдел социального воспитания, III. Отдел профессионального образования, IV. Отдел политико-просветительной работы, V. Отдел науки и искусства, VI. Отдел просвещения нацмен.

Открытие выставки предполагается приурочить к 10-летию Октября.

---

[1] См. мою заметку в № 4 — 5 журнала „Народное просвещение“ за 1923 г.

[2] Среди этих мероприятий в частности намечается ежегодное проведение „Недели просвещения“.

[3] Вопрос обсуждался 19/VIII 1927 г. в Совнаркоме РСФСР.

НА МЕСТАХ

Б. Л. Ту—ский

Народное образование в Московской губернии.

(По докладу зав. МОНО т. Алексеева на пленуме Моссовета 29 и 30 августа с. г.).

44 834 148 руб. — бюджет.

5 562 учебно-просветит. учреждений разных типов.

748 927 учащихся во всех типах учебных заведений.

23 122 педагога только в школах I и II ступени соцвоса (об остальных учреждениях точных сведений нет).

Такова общая „база" работы МОНО в Москве и губернии в данный момент.

Какова же динамика развития дела народного просвещения, так сказать „исторические" итоги в целом и по отдельным разрезам работы?

Число учреждений соцвоса (I и II ст.):

в 1913/14 г. в Москве — 710, в уездах — 1 985
„ 1926/27 г. „ „ — 385, „ „ — 2 718

Уменьшение числа учреждений по Москве объясняется тем, что во время войны и разрухи значительное количество школьных зданий было занято частными лицами и др. учреждениями.

Число же учащихся увеличилось:

по Москве с 129 671 до 173 886, т. е. на 34 1/0
„ губернии с 138 950 до 273 878, т. е. на 73,7%

По всей губернии процент повышения — 54%.

Уменьшение числа школьных зданий и увеличение числа учащихся вызвало, как известно, многосменность и переполнение школ.

Буйно разрослась сеть дошкольных и профучреждений, а также общеобразовательных курсов.

Появилась значительная сеть совершенно неизвестных до революции политпросветучреждений.

Интересна „историческая" судьба разных типов учреждений.

В то время как школы соцвос в смысле охвата детей прогрессивно растут, учреждения дошкольные, например детдома, „лихорадит".

Детдомов в 1920/21 г. было 403 с 22 336 ребятами,
„ „ 1921/22 г. „ 188 „ 10 262 „
„ „ 1923/24 г. „ 179 „ 9 259 „
„ „ 1926/27 г. „ 224 „ 12 596 „

Зато заметен быстрый рост профучреждений:

В 1921/22 г. — 276 учреждений с 28 086 уч.
„ 1923/24 г. — 394 „ „ 44 662 „
„ 1926/27 г. — 515 „ „ 84 955 „

За 5—6 лет число учащихся утроилось.

Из политпросветучреждений особенно интенсивную работу проделали ликпункты.

Ликпункты в 1923/24 г. окончило в Москве 8 710 чел., в уездах — 13 500 чел.
В 1926/27 г. обучалось в ликпунктах в Москве 8 643 „ „ „ — 28 320 „

Ликвидация безграмотности в Москве почти закончена, а по губернии заканчивается.

К 10-летию Октябрьской революции это задание будет выполнено.

Стабилизация сети начинается с 1923 года по всей линии.

Исключение составляет СПОН. Число учреждений СПОН за 3 последние года по Москве сократилось на 54,8%, а воспитанников на 21%; по уездам число споновских учреждений сократилось на 79,9%, а воспитанников на 65,8%. Доклад объясняет такое сокращение принятыми мерами к устройству воспитанников вне детдомов, „в жизни".

Но выступавшие в прениях рабочие и работницы, члены Моссовета, указывали на то, что беспризорность как бытовое явление нисколько не уменьшилась. Улицы полны беспризорными детьми. Хулиганство и пороки среди них вызывают тревогу. Указывали на необходимость усиления работы среди беспризорных и улучшения аппарата, их обслуживающего.

Останавливаясь на этом вопросе, докладчик подчеркнул, что аппарат учреждений СПОН в общем справляется с работой, отдельные недочеты и даже злоупотребления возможны, но изжить их и хорошо наладить работу возможно будет, когда труд работников СПОН будет лучше оплачиваться и можно будет привлечь наиболее квалифицированные педагогические силы. Работа же в учреждениях СПОН тяжелая, нередко опасная. Докладчик привел случай, когда беспризорный всадил нож в спину воспитателя. К счастью, рана оказалась неглубокой.

Докладчик полагает, что по отношению к беспризорным, в особенности к „неисправимым" кроме педагогических мер придется применить и административные репрессии; очистить московские улицы от беспризорных, не пускать новых в город и т. д.

Касаясь социального состава учащихся учебных заведений, докладчик отмечает постепенное улучшение его. Сеть „насыщается" рабочим и крестьянским элементом.

Точных данных за 1926/27 год не имеется.

По соцвосу в 1925/26 г. в Москве в школах I ст. обучалось 50,8% рабочих и крестьян.
„ „ „ 1925/26 г. „ „ „ „ II „ „ 34% „ „ „
В уездах в 1924/25 г. в I ст. было 87,3% рабочих и крестьян.
„ „ „ 1924/25 г. во II „ „ 55,4% „ „ „
„ учрежд. рабочего образования — 90—95% „ „ „

Вся эта масса учреждений обслуживается в общем старыми кадрами педагогов. За 1925 и 1926 гг. в старые кадры влито всего 513 (157 + 356) новых педагогов из окончивших педтехникумы и вузы и направленных в районные и уездные ОНО.

Докладчик отмечает почти полную советизацию московского учительства и весьма слабую его коммунизацию. Приток молодых педагогов-партийцев чрезвычайно небольшой, процент коммунистов в учреждениях колеблется от 31 до 45.

В политической и педагогической переподготовке нуждается значительная часть учительства, и МОНО принимает соответствующие меры.

Нормальному развитию дела народного образования, как отмечено в докладе, и что особенно ярко подчеркнули выступавшие учителя, мешает низкая оплата труда учащих.

„Вследствие низкой оплаты труда, — сказал с сердцем один из выступавших учителей, — преподаватели вынуждены набирать много работы, часто непо-

сильной. Не остается времени на подготовку к урокам и самопереподготовку. Большинство учителей живет в нужде и самых невозможных квартирных условиях: негде готовиться к урокам, сосредоточиться, отдохнуть. Это главная причина малой продуктивности нашей школы".

Следует отметить, что „болячки" нашей школы, ее бытовые условия жизни, а также быт учащихся и учащих мало были выявлены на пленуме. Правда, по докладу т. Алексеева записалось больше 100 ораторов, но уже после первых выступлений прения были нетерпеливой аудиторией, к сожалению, скомканы и прерваны.

Члены Моссовета указывали на переуплотнение школьных помещений, многосменность, несоответствие ряда помещений задачам школы и отрицательное влияние всей этой неблагоприятной обстановки на ослабленные и без того организмы детей.

До 26% туберкулезных среди детей, до 53% малокровных, до 9% нервнобольных и до 23% с признаками переутомления — явление грозное.

Ко всему этому присоединяются бедность, недостаточное оборудование классов и кабинетов, недостаточность учебных пособий и учебников, мешающие успешности учащихся и значительно снижающие качество работы и производительность расходов.

Слаба также постановка воспитания и педагогического надзора в школе и вне школы.

Разлагающему влиянию улицы, а иногда ненормального семейного быта, на учащихся ни школа, ни пионердвижение, ни комсомол не оказывают нужного сопротивления и противодействия.

Ассигнованный в текущем году МОНО 1 000 000 руб. на снабжение беднейшей части населения учебниками, горячими завтраками, на физкультуру и улучшение учебной части дал положительный эффект. Но этого, конечно, недостаточно.

Что касается школ II ступени, то здесь некоторые важные дисциплины до сих пор „хромают", вследствие отсутствия достаточного кадра квалифицированных педагогов (русский язык, литература и особенно обществоведение).

Школа II ступени требует еще усиленного к себе внимания. Докладчик отмечает необходимость полного уничтожения взимания платы за учение в I и II ступени.

Против этого возражали некоторые ораторы. Указывали на необходимость взимать с состоятельных и лучше зарабатывающих лиц плату и обращать эти средства на нужды школы.

Докладчик и ораторы констатируют известное повышение производительности школы вследствие стабилизации программ и учебников. Отмечено было также повышение формально-технических навыков, причем докладчик указал на то, что это повышение произошло насчет ослабления работы школы в области социального воспитания. В будущем это, конечно, должно быть выравнено.

Что касается общественно-политической жизни школы, то заметен рост пионерских и комсомольских организаций. Число пионеров по школам Москвы составляло в 1924/25 г. 12,7%, в 1925/26 г. 15,6% всех школьников (комсомольцев в 1924/25 г. было 0,9%, а в 1925/26 г. — 1,9%). Особенно благотворна работа комсомола в школах ШКМ.

Большому развитию движения мешает отсутствие подготовленных вожатых и руководителей комсомольских ячеек, а также низкая оплата труда работников. В общем, несмотря на некоторое улучшение, успехи в области общественно-политического воспитания школьной молодежи еще недостаточны.

В смысле участия населения в деле просвещения надо отметить усиление интереса его к жизни школы.

Активная работа секции Моссовета по народному образованию без сомнения укрепляет связь школы с населением.

Ближайшие задачи МОНО.

Ближайшие задачи намечены в нижеследующем проекте резолюции по докладу т. Алексеева.

Проект этот принят за основу и передан для дальнейшей переработки в секцию Моссовета по народному образованию.

В целях быстрого поднятия культурно-политического и образовательного уровня трудящихся масс губернии пленум Моссовета считает необходимым:

1. Ввиду массового перехода пролетарских и крестьянских элементов в повышенную школу (семилетку и спецкурсы) необходимо в целях представления возможности им продолжать в ней образование отменить платность за учение для детей рабочих, служащих и крестьян, продолжая взимать плату только с лиц нетрудового элемента и свободных профессий, имеющих доход выше облагаемого минимума.

2. Важнейшей и первоочередной задачей ближайших лет является осуществление всеобщего обязательного обучения. Поручить президиуму Моссовета рассмотреть план МОНО по введению всеобщего обучения и развертывания в связи с этим плана школьного строительства, в частности принять меры к обеспечению приема всех детей в школы I ступени в 1927/28 учебном году.

3. Вести в дальнейшем более решительную борьбу с пережитками буржуазной идеологии, обратив особое внимание на усвоение основ советского строительства, антирелигиозную пропаганду, на разъяснение классовой сущности антисемитизма и т. п. Обратить особое внимание на подбор и подготовку устойчивого кадра обществоведов и усилить работу по марксистской педагогической подготовке и переподготовке просвещенцев. Учитывая огромное внимание рабоче-крестьянских масс к вопросу обороны страны, усилить постановку дела военной пропаганды во всех учреждениях МОНО.

4. Обратить еще большее внимание местных советов на дело народного образования, в особенности усилив в этом направлении работу в деревне. Продолжать еще в более широких размерах привлечение к работе учреждений народного образования советской общественности (секции советов, делегатов, советов содействия) и самих родителей, усилив работу детских и юношеских организаций.

5. Продолжая линию на дальнейшее укрепление трудовой дисциплины как детей, так и учащих, необходимо достигнуть коренного улучшения и знаний и навыков учащихся. В частности с этой целью необходимо установить твердые штаты и нагрузку педагогов и добиваться от последних достаточной подготовки к занятиям.

6. Принимая во внимание, что вопрос о воспитании детей вне школы в настоящее время приобретает серьезнейшее значение, необходимо развернуть с помощью соответствующих организаций (профсоюзов, комсомола, пионеров, делегаток работниц, кооперации, общества „Друг детей" и др. общественных организаций) плановую внешкольную работу среди детей путем организации их досуга через разумные игры, экскурсии, клубы, площадки, детские кино и театры, развитие детских библиотек, усиление воспитательной работы в школе, обратить внимание на тщательный подбор вожатых форпостов в школах и продление срока пребывания детей путем организации летней школы.

Одновременно необходимо продолжать расширение сети дошкольных учреждений путем привлечения общественной инициативы, обратив особое внимание на рабочие районы и деревню и не допуская сокращения степени обслуживания детей рабочих и крестьян дошкольными учреждениями.

7. Усилить работу по борьбе с беспризорностью и шире развернуть работу по борьбе с безнадзорностью путем организации мастерских, площадок и т. п.

В отношении существующей сети обратить больше внимания на улучшение качества работы, уточнение целевой установки, подбор работников и дальнейшее развитие трудовой подготовки детей, организовать специальные дома с соответствующим режимом и улучшить материальные условия для разложившихся детей, не уживающихся в детских учреждениях.

Усилить работу по патронированию детей из детских домов в крестьянское хозяйство, к кустарям и т. п. и расширить мероприятия по борьбе с безнадзорностью детей, вовлекая в эту работу в большей степени, чем до сих пор, советскую общественность (о-во „Друг детей" и т. д.).

8. Большой процент наличия больных детей настоятельно требует принятия ряда мер к его изжитию. Необходимо установить регулярный врачебный надзор за детьми по Москве и улучшить врачебное обслуживание по уездам, добиться улучшения санитарного состояния учреждений, введения горячих завтраков.

9. Наличие большого количества в школах и других учебных заведениях слабых детей настоятельно требует большего внимания к постановке физического воспитания, для чего необходимо разработать ряд мероприятий по развертыванию этой работы.

10. Поднятию культурного уровня и пропаганде идей коммунизма среди взрослого населения должно быть уделено сугубое внимание; для этого необходимо: закончить ликвидацию неграмотности среди взрослых и подростков, развивать сеть школ малограмотных, укреплять работу изб-читален, постепенно развивать и улучшать сеть общеобразовательных курсов, рабочих университетов, территориально приблизив их к рабочим районам, улучшить работу библиотек, своевременно пополнять их необходимыми книгами, усилить работу с читателями и принять меры к расширению сети детских библиотек.

Расширить мероприятия по линии массовой политпросветработы среди взрослого трудящегося населения и добиться в 1927/28 г. плановости в этой работе. В частности необходимо упорядочить организацию лекционного дела, увязав эту работу с профсоюзами в городах (например организация на крупных предприятиях лекций по общественно-политическим и научно-техническим вопросам), а также добиваясь большего использования квалицированных культурных сил для посылки в деревню.

11. В области театрально-зрелищных мероприятий необходимо со всей решительностью вести борьбу с художественной и идеологической халтурой, имеющей место в работе театров и кино. Необходимо добиваться художественного и идеологически выдержанного, отвечающего запросам трудового населения, репертуара и кинокартин. Ориентируясь на рабочего зрителя, необходимо добиться большего снижения цен на билеты и расширения круга рабочих и крестьян, обслуживаемых зрелищными предприятиями всех видов.

12. Сеть профобразования строго увязать с потребностью в квалифицированной рабочей силе нашего хозяйства. По мере поступления от хозорганов заявок уточнять целевые установки профучебных заведений, еще более сблизив их с государственными промышленными предприятиями.

На основе усиления связи учебных заведений профобра с промышленностью, а также путем ассигнования средств из бюджета, необходимо достигнуть лучшей постановки производственного обучения в мастерских, учхозах, лабораториях и на самом производстве в целях повышения квалификации выпускаемых.

Продолжая классовый подбор при приеме в профтехнические учебные заведения, необходимо поставить перед президиумом Моссовета вопрос о возможности улучшения материального обеспечения учащихся.

13. Отметить достижения в организации просвещения среди национальных меньшинств, выразившиеся в значительном росте среди учреждений, охвате учреждениями соцвоса наиболее отсталых национальных групп, улучшении политически-воспитательной работы в школах, вместе с тем отметить недостаточность имеющейся сети, особенно в уездах, слабую постановку политпросветработы среди неорганизованных масс трудящихся национальных меньшинств.

Специальное внимание должно быть обращено на борьбу с влиянием религии на детей у отдельных групп; необходимо в большей мере обеспечить проведение интернационального воспитания в школах.

14. Несмотря на некоторое увеличение ассигнований, материальная база народного образования все еще является недостаточной. В дальнейшей работе необходимо всемерно добиваться полной рационализации в использовании средств, а также предусмотреть необходимые ассигнования по бюджету для дальнейшего повышения зарплаты работникам просвещения и установления периодических прибавок за долголетнюю службу, согласно постановлению правительства, окончания в срок ремонта школьных зданий и постройки новых, более широкого бесплатного снабжения детей беднейшего населения учебниками и учебными пособиями и оплату вожатых форпостов втечение полного года.

15. Продолжая и в дальнейшем организацию горячих завтраков в школе за средства родителей, считать необходимым оказывать беднейшей части учащихся денежную помощь из бюджета.

16. Закончить в 1927/28 учебному году уточнение, упрощение и увязку программ школ 7-милеток с техникумами и спецкурсов с вузами, дабы добиться фактического программного единства между разными типами учреждений народного образования.

Считать ненормальным ежегодную смену учебников и их дороговизну. Принять решительные меры к установлению твердого списка учебников на ряд лет и добиться максимального их удешевления.

А. Полянский

Состояние школьного дела на Урале

(Беседа с зав. Уралоно т. Перелем.)

В беседе с нашим корреспондентом заведующий Уральским областным отделом народного образования т. Перель сообщил о тех мероприятиях, которые областной исполнительный комитет и Уралоно принимают для улучшения школьного дела.

Средний процент охвата школой детского населения школьного возраста от 8 до 11 лет, — говорит т. Перель, — в 1925/26 г. по РСФСР равнялся 69,2, а по Уралу — только 47,2 при четырехлетнем курсе обучения. В 1926/27 уч. году Уралоно, благодаря огромному напряжению сил и средств, удалось довести охват детей до 58,4%.

В будущем уч. году, по постановлению президиума облисполкома, будет открыто до 1 000 новых школьных комплектов с таким расчетом, чтобы процент охвата детей от 8 до 11 лет был не менее 64,0. Общее число комплектов будет доведено, таким образом, до 11 000. Для осуществления же всеобщего обучения, намеченного по плану на 1933/34 г., нам необходимо иметь около 16 000 комплектов. Промышленные округа Свердловский, Пермский, Тагильский, Златоустовский и сельскохозяйственный округ Челябинский могут обеспечить места в школе всем детям школьного возраста ранее назначенного срока. В этих округах в настоящее время наблюдается усиленный спрос на школу. Здесь всеобщее обязательное обучение может быть декретировано в 1931/32 уч. году.

Вопрос о кадрах учителей, обеспечивающих вновь открываемые комплекты на Урале, стоит так же остро, как и в других частях РСФСР. Для покрытия

естественной убыли и для вновь открываемых комплектов за период времени 1927 — 34 гг. потребуется до 10 000 новых учителей. Около 9 000 из них мы надеемся получить за это время из педтехникумов, педагогических курсов и школ II ступени с педагогическим уклоном. Для покрытия же дефицита предполагается приглашение учителей из других районов. Опыт минувшего учебного года показал, что это вполне возможно.

Еще наиболее остро стоит на Урале вопрос школьного строительства.

Существующая школьная сеть переживает в буквальном смысле тяжелый кризис в отношении школьных зданий. Значительное число школ не только в городах и в заводских поселках, но и в деревнях работает в две смены. К моменту объявления обязательности обучения нам необходимо построить новые школьные здания на 437 000 учащихся. Выполнение плана школьного строительства установлено в 15-летний срок. Общий расход на строительство и ремонт по 1940/41 год определяется в сумме более 100 миллионов рублей. Значительная часть этих денег (до 30%) должна поступить от населения. Сеть у нас будет строиться на основе заявок самого населения и при участии его. Однако без помощи государства с огромной задачей школьного строительства нам не справиться. Государственный бюджет должен всемерно помочь нам в этом отношении.

Для облегчения строительства нами создается областной ссудо-строительный фонд. На 1927/28 год в этот фонд президиум областного исполнительного комитета постановил выделить 500 тысяч рублей. Особое внимание обращено на постройку зданий для школ нацмен. Для этой цели решено забронировать из ассигнований по бюджету и из ссудных фондов специальные суммы. Сооружение и ремонт школьных зданий проводится у нас под наблюдением технического аппарата комхозов.

Одновременно с расширением школьной сети областной исполнительный комитет и Уралоно проводят целый ряд мероприятий для устранения различных недочетов в работе существующих школ.

Самый тяжелый недуг нашей деревенской школы — краткость учебного года. На борьбу с ним сейчас направлены все наши усилия. По этому поводу мы имеем определенные постановления VI съезда советов Урала и областного исполнительного комитета. Нам предложено установить твердые начальные и конечные сроки занятий в школах, а также время весенних и зимних каникул, доведя продолжительность учебного года для сельских школ в 176 и для городских до 200 дней. Мы не сомневаемся, что совместными усилиями органов народного образования, сельсоветов, комсомола и учительства в первую очередь наша школа от этого недуга будет избавлена.

Кроме того, нами обращено внимание и на то, чтобы в школах с 2 сменами учащихся соблюдался полностью установленный учебный день.

К числу недочетов школьной работы относится и чрезмерная нагрузка учителей. Во многих случаях нагрузка учителя учащимися далеко превосходит установленную норму, доходя иногда до 80 и даже до 100 человек. Устранение этого недостатка тоже очередная наша задача.

Что же касается программно-методической работы школ, то здесь до сего времени много вредили неустойчивость программ и частая смена учебников. Последние стабилизованные программы НКП встречены как в ОНО, так и в руководящих областных организациях с большим удовлетворением. Они будут проведены в 1927/28 г. по всем школам. Предварительно эти программы будут прорабатываться на осенних конференциях учительства, о чем местам даны соответствующие указания.

Методическое руководство школами и обслуживание их требует серьезных улучшений. Руководство школами будет усилено прежде всего путем укрепления районных и окружных методических органов и упорядочения их работы. Методическая работа будет приближена к школе. Этому много будет содействовать

введение межрайонной (участковой) инспектуры и реорганизация окружного аппарата. Проект создания такой инспектуры внесен на утверждение областного исполнительного комитета и уже одобрен комиссией облисполкома по улучшению госаппарата.

Некоторое улучшение в учебной жизни школ будет достигнуто в будущем учебном году и предусмотренным повышением учебных норм и средств на школьное оборудование.

Учебные нормы запроектировано повысить по школам I ступени с 1 р. 50 к. до 1 р. 75 к.; по ШКМ — с 2 р. до 3 р.; семилеткам — с 1 р. 75 к. до 3 р. и по школам II ступени — с 2 до 4 рублей. Хозяйственные нормы застабилизированы в прошлогодних размерах. Имеется основание предполагать, что в процессе построения бюджета эти нормы, особенно по школам I ступени, будут увеличены по сравнению с нормами, записанными в контрольных цифрах.

Для обеспечения беднейших учащихся одеждой и обувью президиум облисполкома внес в контрольные цифры будущего года специальные ассигнования. Беднейшие же учащиеся II концентра школ II ступени будут обеспечены стипендиями. Это даст возможность привлечь сюда большее число детей рабочих и крестьян.

Вообще на улучшение и расширение школьного дела обращается превалирующая часть прироста бюджета. Бюджет области в предстоящем году возрастает всего лишь на 6 224 тыс. рублей — увеличение на 10,4%. Бюджет же народного образования увеличивается на 3 294 тыс. рублей, или 17/4%. Это дает повышение доли ОНО с 31,6% до 33,6%.

Заработная плата учителей с нового учебного года точно так же повышается. Зарплату учителей школ I ступени предположено увеличить до 46 р. (вместо декретированных для нашего пояса 44 р.) и школ повышенного типа — до 70 руб.

Улучшению школьного дела будет содействовать также и широкая кампания по переподготовке учителей, проводимая в текущем году. Курсы провели все округа. В областном центре проведены областные курсы для обществоведов, учителей татаро-башкирских школ, ШКМ и др.

Осенью текущего года Уралоно созывает широкий съезд руководителей народного образования. На этом съезде будут представлены заведующие окроно, секретари методкомиссий, инспектора районного масштаба по политпросвету и соцвосу, заведующие школами повышенного типа и заведующие культчастями отдельных рик0в. Этот съезд должен будет разработать ряд вопросов, связанных с дальнейшим улучшением просветительной работы на Урале, и явится серьезным стимулом для углубленной организационной и методической работы руководящих низовых органов народного образования области.

В. Чаплиев

Ускоренная подготовка в вузы [1]

Организация курсов.

Огромное стремление молодежи в вузы и серьезный отбор вузами учащихся путем конкурсных экзаменов по математике, физике, русскому языку и обществоведению, — все это вызвало к жизни организацию особых краткосрочных курсов по подготовке в вузы. Еще в 1925/26 г. по инициативе некоторых групп просвещенцев возникли в Москве курсы по подготовке в вузы; обслуживались они преимущественно безработными просвещенцами и, как „коллективы

[1] По материалам обследования курсов по подготовке в вузы и техникумы г. Москвы, произведенного инспекцией Наркомпроса в мае т. г.

безработных", регистрировались Губпросом. Затем в 1926/27 году курсы были переданы Московскому отделу труда, где и были объединены в один мощный коллектив, наряду с переименованием самих курсов в филиальные отделения коллектива. В это время и замечается усиленный рост сети курсов-отделений как „коллектива работников просвещения", так и курсов различных организаций (о-ва Политкаторжан, союза металлистов, Исполбюро учащихся вузов, кроме того по отдельным союзам и клубам начали организовываться группы по подготовке в вузы), а в последнее время курсы стали организовывать и районо. Сеть, таким образом, росла стихийно, без всякого регулирования, руководства и контроля со стороны ОНО (исключением является только организация курсов самими районо); поэтому трудно сказать, сколько таких курсов имеется в Москве. Нам известно только около 25 курсов.

В период организации курсов со стороны НКП не было определенного и четкого взгляда на эти курсы. Единственным документом, имеющим отношение к организации такого рода подготовки в вузы, являлось объединенное постановление НКТ, НКП и Цекпроса от 26 сентября 1924 г., которое предоставляло только отделам труда и союзам право организовывать коллективы из безработных просвещенцев по подготовке в вузы. Но этот документ не дает четкой организационной линии в этом вопросе, он ясно не говорит о допустимости организации курсов как учреждений и не определяет собой порядка открытия их.

Не имея регулирующего работу курсов соответствующего положения, утвержденного НКП, часть курсов выработала свои уставы и начала по ним жить. Некоторые курсы (как исключение) свои уставы отослали в районо, но последние, не имея ясно выраженной точки зрения НКП на курсы, имели разное отношение к ним. Одни районо не только не утверждали уставы, но старались прижать курсы и угрожали закрыть их при помощи милиции, другие же относились к ним более снисходительно, — просто воздерживались от утверждения устава и предоставляли курсам жить так, как они начали. Вследствие такого отношения районо к курсам последние иногда кочевали из одного района в другой, „где лучше живется".

Все это привело к недопустимой автономии курсов в разрешении принципиальных вопросов — как организационных, так и учебных. Такая независимость в разрешении принципиальных вопросов настолько укоренилась на курсах, что впоследствии, когда ОНО начали интересоваться ими, курсы отказались признавать за ними (ОНО) какую-либо руководящую роль.

Создавшаяся обстановка ни в какой степени не выравнялась и после издания Наркомпросом в декабре 1926 г. соответствующего положения о курсах. Это положение нисколько не отразилось на работе существующих курсов, а организаторы их не делали и попытки перестроить работу курсов в соответствии с требованиями НКП. Кроме того это положение сознательно обходилось и при организации новых курсов.

Курсы, таким образом, остались вне сферы влияния ОНО, нигде в ОНО не регистрировались (исключая курсов районо и курсов о-ва Политкаторжан; последние зарегистрированы в Главпрофобре) и развивались вполне самостоятельно по пути, начертанному самими учредителями, что внесло значительное разнообразие в их установках, вызвало общее отступление от последних директив НКП и лишило курсы общего оформленного лица.

Материально-финансовое состояние курсов.

Есть еще один момент, определяющий усиленный рост сети курсов и даже работу курсов, — это желание учредителей получить какую-либо материальную выгоду от организации подобного рода курсов. Большой же спрос на такие курсы среди молодежи дает основания организовывать их без „аварии" в хозяйственных вопросах, заранее утверждать, что учредители их „убытка не понесут", наоборот, выиграют материально. То же, что курсы разрешали целый ряд вопросов (в том числе и вопрос о платности) вопреки имеющимся на этот счет законоположениям, помогало извлечению наибольшей прибыли. И курсы действительно „подработали".

Существуя исключительно только на средства, поступающие от учащихся как плата за учение (курсам никаких субсидий не дается), 19 курсов г. Москвы за время с сентября 1926 г. по март включительно получили около 125 000 р., израсходовали же около 100 000 р. „Заработок" их, таким образом, выразился в сумме около 25 000 р. Нужно оговориться, что часть курсов (3 из 19) свела „концы с концами" и что прибыль получилась в результате работы только 16 курсов. Получаемая прибыль „коллективом просвещенцев" сдается в кассу Московского отдела труда, на курсах же при Плехановском институте „выручка" идет на оказание помощи студентам вуза, на других курсах (двух) назначение прибыли еще не выяснено.

Такая прибыль получалась в результате особого „хозяйствования" на курсах и взимания платности за учение в больших размерах. Некоторые курсы стараются найти подешевле помещение, хотя бы оно и было совершенно непригодно для учебных занятий (подвальные помещения); курсы не производили никаких расходов в целях приобретения каких-либо учебных пособий и пр. (исключением являются курсы союза металлистов и курсы профобра МОНО, где такие расходы составляют всего 0,6% по отношению к общим расходам всех курсов); преподавательский труд на курсах оплачивается за фактически проработанный час, и в весьма редких случаях выдавалось выходное пособие, оплачивалось время за отпуска, за каникулы и пр.

Плата за обучение на курсах никем не регулируется, принципы взимания никем не санкционированы, размер платы определяется на всех курсах самими учредителями. Все это привело к большому разнообразию принципов взимания платы. На курсах „коллектива работников просвещения" с членов профсоюза взимается по 12 р., а не-членов 15 р.; кроме того по усмотрению зав. курсами допускается так называемая „льготная плата" (скидка). На курсах районо при исчислении платы в основу положена зарплата учащихся или их родителей: с заработка до 70 р. берется 7 р., со 100 р. — 10 р., 150 — 12 р., свыше — 15 р.; на Плехановских курсах в основу тоже положена зарплата учащихся, но расчеты более сложные, и взимается от 7 р. до 45 р. в месяц. Месячный же расход на одного учащегося колеблется от 6 р. до 7 р. 35 к. Если при организации курсов ставились задача и извлечения прибыли, то и расходы на одного учащегося являются минимальными — около 6 руб.; если же при организации их отсутствовала такая тенденция, то и содержание учащегося повышается до 7 руб. 35 к.

Всюду плата вносится вперед за месяц, приэтом администрация курсов жестко придерживается установленных сроков, и когда на курсах о-ва Политкаторжан часть учащихся не внесла в срок платы, то заведующий перестал бывать на курсах.

Общая неурегулированность платы за обучение сказалась на количестве бесплатных мест. Норма НКП (25%) выдержана только на двух курсах из 19: на курсах металлистов 64% бесплатных мест и на Хамовнических курсах коллектива просвещенцев — 25%; по остальным же курсам процент бесплатных мест колеблется от 0,8 до 11,7, а в среднем — 5,6%. Это тоже увеличивало прибыльность курсов.

Клиентура курсов.

Несмотря на высокую платность, недостатка в клиентуре на курсах нет. Наоборот, прием на курсы отмечается огромным наплывом молодежи. На Плехановских курсах на 250 мест было подано 700 заявлений (принято 35%).

Правда, Плехановские курсы вызвали такой наплыв тем, что они находятся при Ин-те народного хозяйства. Поэтому приводим другой пример, более типичный — на курсы Рогожско-симоновского ОНО на 135 мест было подано 280 заявлений (удовлетворено 44%).

Набор учащихся производится по объявлению. Командировки молодежи от различных организаций носили случайный характер, и в большинстве случаев отмечается, что организации проявили приэтом весьма слабую инициативу. Это в значительной мере объясняется отсутствием связи между курсами и организациями. Прием производится втечение всего времени работы курсов. На одних курсах он проводится заведующим, на других преподаватели проводят предварительную беседу.

Трудно сказать, какие требования предъявлялись к поступающим на курсы. В отношении курсов „коллектива просвещенцев" никаких требований в этом смысле установить не пришлось; там принимают и с домашним образованием и окончивших I ступень, 7-летку и 9-летку. Только в последнее время установлен минимум образовательного уровня при поступлении (7-летка). Эти курсы, повидимому, брали на себя задачу перебросить учащегося I ступени в вуз. Более определенные требования предъявлялись и предъявляются остальными курсами — необходимость окончания 7-летки или 9-летки.

В результате проведенного в таких условиях и в таком порядке приема состав учащихся на курсах выявился следующий.

Всего учащихся по данным 20 курсов — 3 088.

По возрасту: учащихся до 18 лет — 15%, от 18 до 23 лет — 66% и свыше — 19%. По образовательной подготовке: слушателей курсов с домашней подготовкой — 4%, окончивших и не закончивших 7-летку — 28%, школу II ступени и „спецкурсы" МОНО — 54%, техникумы — 2% и пр. учебные заведения — 9%. По социальному положению: рабочих и их иждивенцев — 24,2%, служащих или их иждивенцев — 61,4%, крестьян и их иждивенцев — 8%, кустарей — 2,8%, свободных профессий — 0,4% и нетрудового элемента — 2,3%. Приводя эти данные, обследователи делают оговорку, что они получены на основе анкет, никем не заверенных; поэтому в действительности соотношение между социальными группами может иметь отклонения от приведенных цифр. Партийность: членов ВКП(б) — 3,9%, ВЛКСМ — 19% и беспартийных — 77,1%.

Самоуправление учащихся из 20 курсов имеется только на 7. Работа поставлена слабо. Изданное МОНО положение о самоуправлении в жизнь не проводится. Там, где самоуправление имеется, функции его чрезмерно ограничены.

Преподаватели.

Назначение учащих производится единолично или заведующим курсами или заведующим учебной частью. Утверждение их ОНО имеет место только на курсах районо. Значительное влияние на подбор и продолжительнооть работы учащего имеют и учащиеся. В связи с этим практикуется частая сменяемость работников (общая сменяемость преподавателей: до 1 месяца работает 17%, до 3 мес. — 23%, до 5 мес. — 17% и свыше — 43%).

На курсах „коллектива просвещенцев" преподаватели по положению должны подбираться из безработных, фактически же 26% общего числа совместительствует. На всех же курсах преподавателей из безработных 51%. Все эти безработные имеют высшее образовзние, а многие из них окончили физико-математические факультеты (недостаток таких работников по учреждениям ОНО в настоящее время особенно чувствителен) и пошли на курсы работать по следующим причинам: До организации курсов безработные просвещенцы вели подготовку учащихся в вузы у себя на дому; эта работа давала заработок значительно больший, чем работа в учреждениях народного образования. С открытием же в городе курсов в лице последних создалась сильная конкуренция, которую не смогли выдержать безработные просвещенцы, и они вынуждены были пойти работать на курсы. Многие же преподаватели ушли из учреждений ОНО, по их словам, потому, „что в школе II ступени требуют комплексировать математику с литературой".

Зарплата преподавателей не везде одинакова и колеблется от 1 р. 50 к. до 2 р. 71 к. за фактически проработанный час. По своей образовательной подготовке и педагогическому стажу преподаватели вполне соответствуют требованиям, предъявляемым к работникам школ повышенного типа. (Из 153 преподавателей высшее образование получили 94%, остальные учатся в вузах.) Педагогической стаж преподавателей до 5 лет — 15%, от 5 до 8 л. — 43% и свыше — 42%.

Управление курсами.

Структура управленческого аппарата всецело определяется той организацией или тем учреждением, которое организовывает данные курсы.

В „коллективе просвещенцев" создано централизованное управление для всех 13 курсов, так называемый „Коллектив работников просвещения № 30". Во главе этого коллектива стоит заведующий (он же и заведующий всеми курсами), назначаемый Московским отделом труда. При нем создан аппарат в составе: заведующего учебной частью, завхоза, бухгалтера, счетовода, секретаря, делопроизводителя, курьера и уборщицы.

На каждом же отделении курсов имеется секретарь, являющийся агентом управления по приему заявлений, по сбору платы за обучение, по выплате зарплаты преподавателям и т. п., с окладом в 85 р. в месяц. Кроме того во главе каждых 2-3 отделений поставлен заведующий учебной частью с окладом от 140 р. до 225 р. в месяц.

Административно-хозяйственные и финансовые функции целиком принадлежат централизованному управлению, назначение же преподавателей, завучей и их перемещение находится в руках заведующего учебной частью всего коллектива.

Управление коллективом единоличное. Все приказы, инструкции, положения как по учебной части, так и по хозяйственной идут за подписью заведующего коллективом. Причем все эти инструкции и пр. никакой санкции от ОНО не получали.

По существу, конечно, это управление не есть „коллектив работников просвещения № 30", а есть орган Московского отдела труда в форме „треста" по подготовке в вузы и представляет собой маленький „Наркомпрос" на территории г. Москвы.

На курсах, не подведомственных „коллективу", структура управления простая: заведующий курсами и секретарь. Первый руководит как административно-хозяйственной стороной, так и учебной, второй же является техническим работником. Оба они назначаются учредителем курсов, которому и подчинены. Связь с ОНО отсутствует (исключением являются курсы районо).

Учебная часть.

Основная целевая установка работы курсов — подготовка к конкурсным экзаменам в вузы. Наряду с этим имеет место соединение общей задачи по подготовке в вузы с задачей по подготовке в техникумы по одной программе одних и тех же учащихся. Встретились и такие курсы, где вместе с учащимися, которые готовились к приемным испытаниям в вузы, обучались и такие учащиеся, которые пополняли свой образовательный багаж, не предполагая поступать в вузы.

Все эти задачи нужно разрешить в короткий срок, имея чрезвычайно разношерстный состав учащихся в смысле образовательной подготовки.

Учебный план слишком невелик, чтобы эти задачи с успехом можно было выполнить. Имеются два учебных плана по одной программе: один для ускоренных групп, рассчитанный на 4 месяца работы с 18 — 24 недельными часами (русский яз. — от 5 до 8 ч., математика 6 — 8 ч., обществоведение 3 — 4 ч. и физика 4 часа), и другой план для нормальных групп, рассчитанный на 6—8 месяцев с 12 — 20 недельными часами (русский яз. — от 3 до 6 ч., математика 4 — 6 ч., обществоведение 2 — 4 ч. и физика 3 — 4 ч.).

Для работы принята программа конкурсных испытаний Главпрофобра. По этой программе каждый преподаватель намечает календарный план ее выполнения, который затем рассматривается в существующих на курсах предметных комиссиях.

Учащиеся разбиты по группам, приэтом на редких курсах принималась во внимание их образовательная подготовка; в большинстве же курсов окончивший семилетку или имеющий домашнюю подготовку прорабатывает в одной и той же группе один и тот же материал вместе с окончившим девятилетку.

В процессе работы каждый преподаватель встречает невероятные трудности, что вполне естественно. Окончившего семилетку или имеющего домашнюю подготовку нельзя подготовить в вуз, работая по программам Главпрофобра; здесь нужна какая-то новая программа, а так как сверху не было предпринято попыток такую программу разработать, то каждый преподаватель начал по своему дополнять программу. Этот опыт не учтен, а потому и нет возможности привести конкретную программу, выявившуюся в процессе работы. Сплошь и рядом вносятся новые отделы, не включенные Главпрофобром в программу, например по математике прорабатываются логарифмические уравнения и т. д.

Несомненно, что в данном случае в отношении окончивших семилетку курсы подменили собой II концентр школ II ступени и явились, собственно, недостающим звеном в системе просвещения г. Москвы между семилеткой и вузами, так как курсы ставят по существу те же задачи по обществоведению, русскому языку, математике и физике, что и II концентр школы II ступени, но только в более сгущенном виде. Преподаватель по литературе гумовского отделения курсов „коллектива просвещенцев", например, ставит задачу „непосредственного подведения учащихся к восприятию литературных произведений", „дать навыки социологического анализа" и „знакомство с литературными фактами" и т. п.

Такое состояние работы — у наиболее хороших и добросовестных преподавателей. Трудно указать их количество.

Но есть очень значительная часть преподавателей, которой нет дела до образовательного уровня учащихся. У таких преподавателей нет даже сведений о наличии в их группах окончивших семилетку. Они ограничиваются ролью „натаскивателей" слушателей по программам Главпрофобра, и учащиеся у них скороспешно заучивают определенные формулировки, преподанные в форме тезисов, причем работа на дому занимает порядочное место. Программа проходится в узко главпрофобровском масштабе и быстрым темпом. Так, на уроке литературы один преподаватель умудрился втечение одного часа двадцати минут полностью исчерпать литературную деятельность двух писателей — Салтыкова-Щедрина и Глеба Успенского.

Такая ускоренная подготовка в вузы представляет собой большую приманку для молодежи, считающей более выгодным поучиться на курсах несколько месяцев и проработать только четыре предмета, вместо того чтобы учиться в стационарных учебных заведениях несколько лет и изучать большое количество дисциплин. Этим в значительной мере и объясняется большой наплыв желающих учиться на курсах. Трудности учебы для них большие, вследствие чего и наблюдается почти ежедневная утечка слушателей, которая в значительной части есть не что иное, как естественный отсев слабоуспевающих учащихся.

Но все же такая работа курсов сигнализирует опасность того, что через курсы может проникнуть в вузы контингент мало развитой молодежи. Программы Главпрофобра, требуя знаний только по четырем предметам, как будто облегчают такой путь.

Б. Есипов

Об ульяновских школах [1]

Достижения и недостатки в их работе.

Достижения можно отметить следующие: у ребят во всех школах замечается большая способность к самостоятельным работам, большое развитие самодеятельности. Это проявляется на целом ряде фактов. Так, например, обратиться к заведующему музеем, для того чтобы совершить в музей какую-нибудь экскурсию, обратиться к кузнецу, для того чтобы впоследствии сходить к нему, — это для ребят не составляет особых затруднений.

Этот факт, мне кажется, тесно связан с тем, что среди ребят замечается хорошая организованность, которая обязана главным образом тому, что во всех шести школах, где я был, внутри каждого класса ребята организованы по звеньям, организованы в отдельные ячейки, постоянно или временно существующие. Каждый знает, что он входит в такое-то звено, что там имеется старший, и для любого дела у них организация всегда готова. Нужно ли организовать экскурсию, они это сумеют выполнить; нужно ли в то время, когда все классы занимаются и должна быть тишина, перейти из класса в музей, они смогут сейчас же сорганизоваться и, соблюдая тишину, перейти из классного помещения в помещение музея и т. д.

Эта самая работа по звеньям, по ячейкам, мне кажется, внесла много положительного в работу школы.

Особенно хорошо прорабатывается в звеньях материал экскурсий, а экскурсии в весеннее время там особенно распространены.

Третье, что нужно отметить в качестве достижений,— это наличие целого ряда фактов общественно-полезной работы.

Тут я приведу несколько конкретных примеров. Вот факты из жизни городских школ. Школы организуют детские площадки, причем площадки организуются не только для школьников, но организуются школой совместно с пионеротрядами и для дошкольников. Я был свидетелем умилительной картины, когда ребята второй группы привели с собой в школу своих братьев и сестер или просто знакомых ребят, взятых у соседей, и обсуждали вместе с ними вопрос о том, что они будут делать летом, причем эти малыши также принимали участие в обсуждении, заявляли о своих желаниях. Дело в общем сводится к тому, что ребята организуют площадку для дошкольников. Педагоги приэтом устраивают для себя отпуска так, что втечение лета нет такого момента, когда на площадке не было бы педагога. Руководство и наблюдение педагогов таким образом обеспечено втечение всего лета. Повторяю, эта работа организуется школой совместно с пионеротрядом. Никакой разноголосицы в отношении увязки этой работы между школой и пионеротрядом нет.

Затем, в одной окраинной школе в г. Ульяновске мне рассказывали, что у них бывают собрания с родителями, причем чем дальше, тем больше родители

---

[1] По материалам наблюдения работы в 6 школах Ульяновской губернии.

посещают эти собрания. Иногда их число доходит до 200 человек, и таким образом школа широко организует санитарно-гигиеническую и просветительную работу среди населения. Население там по преимуществу ремесленники, мелкие служащие, железнодорожные рабочие или просто люди без определенной профессии. В общем население, повидимому, бедное, очень много ребят в плохой одежде, босых.

Работа с родителями в таком большом масштабе проводится только в одной окраинной школе. Школьные работники отмечают, что затруднения в организации общественной работы в г. Ульяновске до сих пор заключались в том, что не было проведено районирования города, т. е. не было известно, какой район какой школой обслуживается. Только с нынешнего года устанавливается это районирование, каждая школа получает определенную территорию с определенным населением и будет знать, с кем она работает.

Далее, в одной школе мне пришлось отметить такой факт, как участие ребят и организация ими совместно с учителями ликвидации неграмотности, причем эта работа была поделена между группами таким образом: ребята второй группы изготовляют учебные пособия — плакаты, буквы, слоги, слова, фразы для чтения и т. д.; ребята, третьей группы при изучении города выявляют, где есть неграмотные; ребята четвертой группы уже принимают участие в самом обучении неграмотных.

Из других примеров общественно-полезной работы мне указывали такую работу, как распространение газет и журналов, агитацию за выписку газет и журналов.

Все школы приобщились к общественности во время перевыборов в советы: дети оповещали родителей и вообще население о собраниях, агитировали за участие в выборах.

Других видов работы в самом городе не отмечалось, кроме, правда, еще участия в древонасаждении. Между тем известно, что г. Ульяновск ползет, очень сильно ползет к Волге; на территории самого города очень много оврагов. Тут производится целый ряд работ; и местным коммунальным отделом и правительством из центра ассигнуются на борьбу с оползнями в Ульяновске большие средства. Вся эта работа в жизни школ как будто не находит себе достаточного отражения, но, собственно говоря, школа пока едва ли и может участвовать в этой работе, потому что, как я слышал от местных работников, хотя на это дело и затрачиваются колоссальные средства, но это пока мало чему помогает, город продолжает ползти. Самая задача борьбы с оползнями технически оказывается очень трудной даже для специалистов.

В деревенской школе, в которой мне пришлось быть, я должен отметить также очень интересные факты общественно-полезной работы. Тут нужно сказать, что школа в материальном отношении находится в чрезвычайно скверных условиях. В свое время около церкви была построена избушка для сторожа; затем над этой избушкой надстроили второй этаж (причем и в первом и во втором этажах по одной комнате) и организовали здесь церковную школу. Сейчас же там советская трудовая школа. Внутри одной классной комнаты четыре группы учащихся, занимаются две учительницы, причем иногда они занимаются посменно, иногда вместе.

Учеников в начале года было 51, в середине 36, а к лету осталось 28.

Наверху живут учительницы. Нужно сказать, что это помещение в одном углу дало трещины. Зимой в этих трещинах был снег, учительницы нажили себе болезни, одна ученица умерла. Но все же, живя в таких условиях и работая в таких условиях, школьные работницы стараются сделать все, что могут.

Вот факты общественно-полезной работы этой деревенской школы. Мы явились в школу неожиданно. Застали мы там такую работу. Ребята третьей и четвертой групп подготовляются к выступлению на сельском сходе, причем сход предполагается созвать в связи с отчетным собранием школы, — школа

будет подводить итоги своей работы за год. На этом сходе ребята готовятся выступить с несколькими докладами, правда, докладами маленькими, но докладами на следующие темы: „Об улучшенной крестьянской избе“, „Разводите огороды“ и т. п. Ребята произвели обследование изб в своей деревне и установили, какую бы, примерно, избу следовало строить в их местности. Доклад на соответствующую тему с соответствующими чертежами они предполагают на этом сходе сделать.

Затем ребята произвели обследование огородов, причем эту работу они производили по звеньевой системе. Каждое звено обследовало хозяйство в своем порядке и результаты своей работы сообщало в цифрах. Выяснилась такая картина: в одном порядке было 24 хозяйства, из них только в 7 хозяйствах имеются огороды, а село находится в 12 верстах от города — казалось бы, можно было сбывать овощи. Ввиду этого школа решила вести агитацию за разведение огородов в деревне и вот выступает с соответствующим докладом на сельском сходе. Результаты этих докладов мне неизвестны, потому что выступления должны были состояться после моего отъезда.

Кроме того втечение года они проводили в связи, например, с проработкой материала о домашних животных агитацию за кормушки. Один родитель рассказывал учительнице. „Пристал мой мальчонка,— сделай, да сделай кормушку — и до тех пор не отставал, пока я не сделал. Сделал — и оказывается, это не плохо“. Но это все-таки работа в индивидуальных хозяйствах, более обобщенной работы в этом отношении не было.

В отношении же агитации за выписку газет была проделана большая общая работа. Ребята завербовали до 50 человек и организуют для них выписку газет.

Затем школа выяснила также, кто желает открыть ясли, и берется за то, чтобы помочь в организации этого дела. Выяснилось, что 35 человек желают отдать детей в ясли.

В организации революционных праздников школа стоит на первом месте. Население всегда в это время приходит в школу, смотрит спектакли и т. д. В этом отношении уже установилась определенная традиция.

Надо отметить что эта деревенская школа связана с педтехникумом. Педтехникум помогает ей в планировании работы. Два раза в месяц в педтехникуме бывают конференции, на которые приезжают работники этой школы, а студенты педтехникума в свою очередь посещают школу. Таким образом тут имеется влияние педтехникума.

Затем к положительным явлениям в жизни городских школ следует отнести связь этих школ с деревней. Каждая школа связана с деревней, посещает деревню и в свою очередь у себя принимает деревенских ребят. Так, например, в одной школе-семилетке мне рассказывали, что деревенские ребята жили у них втечение целой недели, городские ребята их кормили, объясняли, что смотреть в городе, и т. д. В весеннее время школы экскурсируют в деревню. Некоторые школы связаны с общественными организациями деревни, принимают участие в шефской работе.

Дальше, как одно из достижений, можно отметить наличие в школах активных методов работы. Большое место в жизни всех школ занимают экскурсии. В весеннее время они особенно распространены, и, судя по проработке экскурсионного материала, которую мне пришлось наблюдать, они проводятся довольно организованно.

Что касается наблюдений разного рода, длительных наблюдений, то и они имеются налицо в каждой школе.

В некоторых школах имеются и опыты.

В одной школе пришлось видеть работу над живым цветком, рассматривание этого живого цветка. Тут же читают о цветке, затем идут в музей, рассматривают работы предшествующих лет и т. д.

В отношении бесед с ребятами в городских школах мне пришлось встретить несколько таких случаев, когда беседы ведутся довольно правильно и оживленно. В одной школе в четвертой группе мне пришлось видеть, что ребята, беседуя об СССР, с одинаковым оживлением и интересом беседуют и по поводу этого и по поводу того, чем они занимались вчерашний день, когда был праздник. Приэтом даже ребята четвертой группы с интересом рассказывают о том, как они проводили время в природе, как то-то и то-то было красиво, такой-то ходил удить рыбу, такой-то ходил на прогулку с отцом и т. д. Благодаря всему этому в беседу вносится оживление. Повидимому, в городских школах есть педагоги, которые в этом отношении обладают известным мастерством. В деревенской школе в этой области дело обстоит хуже.

Далее, из сравнительно новых для массовой школы методов работы пришлось наблюдать в одной школе применение приема драматизации во время чтения. Во второй группе ребята читали разговор мальчика с бабкой Ариной о том, как нужно бороться с вредителями на огороде. Бабка заботится о том, чтобы помолиться, а ребятенок говорит, как надо делать табачный раствор, использовать птиц и т. д. Учительница тут догадалась довольно скучное чтение превратить в игру: „А ну, дети, кто будет бабкой Ариной, кто Костей?“ Сейчас же находятся желающие и разыгрывают рассказ.

Живую природу можно наблюдать почти во всех школах. В одной школе я видел интересное явление. В четвертой группе имеются довольно большие цветы на окне. Оказывается, что группа втечение четырех лет ухаживает за этими цветами.

Вот отмеченные мною положительные явления. Отдельные факты могут здесь быть обобщены в следующие группы: развитие в детях самодеятельности, хорошая организованность детей, наличие общественно-полезной работы, наличие активных методов, оживляющих работу школы.

Теперь перейду к изложению фактов, свидетельствующих о недостатках.

Здесь нужно отметить следующее относительно изучаемого материала: в географической части, например, очень много места занимают названия, вообще сухой материал. Например, перечисляются границы Литвы, Эстонии, Франции, Англии, Америки, причем называются все пограничные реки, все соседние государства и т. д. Учат, в каких озерах и в каких морях разводятся какие рыбы. Этот материал отражается и в письменных работах. Но когда я это отмечал на собрании местных работников, мне говорили, что не все такие перечисления на самом деле заучиваются ребятами. Иногда просто в письменных работах пользуются таким перечнем для упражнений в расстановке знаков препинания. Все же факт тот, что есть излишек сухого материала; такой материал, как картины природы, рассказы о путешествиях и т. д., во всяком случае, занимает мало места в школе I ступени.

Несколько фактов, свидетельствующих об ошибках в работе, пришлось наблюдать в связи с применением диаграмм в школе. Так, в сельской, например, школе даются такие данные: учителей в волости 45 чел., школ — 22; рисуются два столбика — „диаграмма“ готова. Или берут такие данные: в Киргизской республике населения столько-то, площадь такая-то, плотность такая-то, рисуются три столбика. Или вот „диаграмма членов избирательной комиссии“: нарисовано семь многоугольников — это означает семь членов избирательной комиссии.

Даже в городской школе пришлось видеть в этом отношении ошибки. Вот один пример: в третьей группе учительница применяет круговые диаграммы, делит круг на несколько частей, показывающих отношение между несколькими ее величинами, и сумма всех частей дает больше 100%. Черчение диаграмм превращается иногда в своего рода самостоятельный предмет. Пришлось видеть диаграмму количества убитых и раненых во время Ленского расстрела. Когда прорабатывают этот вопрос, ребятам предлагают начертить

диаграмму, и все впечатление от рассказов о Ленском расстреле, понятно, пропадает.

Среди отрицательных фактов я обратил особое внимание на следующее. Замечается одинаковость письменных работ у всех учащихся данной группы. Это объясняется широким распространением так называемых коллективных сочинений. Индивидуальность ребят выявляется слабо; сами учителя вследствие этого недостаточно знают своих ребят. Местные работники, которым я указал на этот факт, согласились со мной, признали, что действительно некоторая нивелировка детей имеет место, но говорили, что сейчас они принимают все меры к тому, чтобы давать выявляться индивидуальности каждого учащегося, давать каждому возможность больше самостоятельно работать.

Особенно удачно с этим справляется одна школа-семилетка в самом г. Ульяновске. В этой школе мне пришлось сравнительно подробно ознакомиться с очень интересной работой в двух младших группах. Одна учительница уже проработала с одной группой четыре года и теперь взяла новую группу опять с первого года обучения. Приэтом она собирает материал за все четыре года, продумывает его и, правда, не делает никаких особенно замечательных открытий, но по сравнению с другими учителями она добивается введения новых приемов в работу. Она в письменных работах интересно выявляет индивидуальность каждого учащегося и в то же время сочетает это с предупреждением ошибок. У нее с первого года обучения ведется орфографический словарик. Каждый учащийся имеет тетрадку, куда он записывает трудные слова в алфавитном порядке. Индивидуальная работа учащихся в группе умело сочетается с коллективной работой.

Кроме того, нужно отметить несколько мелких ошибок, например чтение ребятами слов так, как написано — „его“ вместо „ево“ и т. п.

Пришлось обратить внимание на неаккуратность тетрадей — не столько приэтом на грязь, сколько на искажения почерка. Уже в третьей и четвертой группах у многих учеников намечается наклон в обратную сторону или слишком мелкий почерк.

Пришлось в некоторых случаях отметить, что время часто уходит зря, потому что урок не организован. Это особенно бросилось в глаза в сельской школе. Там, для того чтобы сходить за линейкой, нужно подняться на верхний этаж и т. п. Или еще учительница занимается с одним учеником, беседует с ним втечение всего полуторачасового урока, а остальные ребята не вовлекаются в эту беседу, и для них время проходит зря. Приэтом чрезмерно долго тянется урок.

Дальше, я обратил внимание на стенгазеты. Во всех школах стенгазеты скучны. Все стенгазеты приурочены к праздникам, к общественным событиям и сплошь заполнены политическими агитационными статьями, причем самый язык их не детский. Я учителям так и говорил, что, наверно, писали эти статьи вместо учеников учителя, или, во всяком случае, учителя поправляли работы ребят на книжный и газетный лад. Фактов из повседневной жизни в этих стенгазетах очень мало. Деревенская школа стоит во главе общей деревенской газеты, выпускаемой местным политпросветом. Эта газета висит в школе, и в ней подчас освещаются такие факты деревенской жизни, с которыми знакомить ребят и не следовало бы. Но вообще бытовых фактов мало, в большинстве случаев газеты скучные, сухие. Сами работники признали, что такое положение действительно имеет место, но указывали, что ребята, выделенные в редакционную коллегию, получая маленькие корреспонденции, отказываются их помещать, стараются помещать крупные статьи. А эти статьи, по моему, потом мало кем читаются.

В городских стенгазетах мне пришлось, между прочим, отметить такой чисто местный факт. В какую школу я не приду, везде речь идет о том, как ребята ходили в деревню Винновку. Все группы и все школы посещают одну

эту деревню. Я спрашивал, как их население еще кольем оттуда не гонит. Они говорят, что, наоборот, население великолепно встречает. Туда интересно ходить: лес, красивая местность, много материалов для наблюдений и т. д.

Вообще это общий факт, что ребят всюду встречают хорошо. Я был на уроке обществоведения в 5-й группе одной школы. Ребята также по звеньям работают над изучением кооперативной, частной и государственной торговли, причем каждое звено произвело ряд наблюдений в пределах своего района, и ребята говорят, что куда ни придешь, всюду хорошо встречают.

Последнее, что я хочу отметить, — это насчет учета работы. Учет работы ведется по форме дневника, предложенного в инструкции Главсоцвоса, но, несмотря на разъяснение Наркомпроса, встречаются такие записи, как „решение задач", „арифметика", „рисование" и т. п., по которым нельзя определить, что же действительно проделано ребятами. Этот дефект сами работники также признали.

К ДЕСЯТИЛЕТИЮ ФЕВРАЛЬСКОЙ РЕВОЛЮЦИИ

К. Бендриков

Вопросы народного образования при Временном правительстве.

Журнальная педагогическая публицистика за 1917 год.

I.

В прежних статьях [1] освещалась деятельность Министерства народного просвещения и Государственного комитета по народному образованию в предоктябрьский период. Задача этого очерка — коснуться в общих чертах журнально-педагогической литературы — как официальной, так и общественной — за тот же период.

Февральская революция вместе с политическим строем упразднила и цензуру печати, которая держала общественную мысль в железных тисках. Проследить, какими педагогическими идеями оперировали руководящие официальные и общественно-педагогические круги при новой обстановке, когда гласному обсуждению не было поставлено никаких препятствий, представляет большой исторический интерес. При обзоре мы будем подходить к документам педагогической публицистики с политическим и общественно-педагогическим критерием, так как эпоха „от Февраля к Октябрю" густо насыщена революционным общественно-политическим содержанием, сквозь призму которого разрешались и освещались все вопросы жизни, в том числе и вопросы воспитания.

II.

„Правительственные распоряжения: Именные Высочайшие Указы, данные Правительствующему сенату.

1. (27 декабря 1916 года). Двора Нашего в должности шталмейстера, действительного статского советника графа Игнатьева—Всемилостивейше увольняем, согласно прошению, от должности Министра Народного Просвещения с оставлением в должности шталмейстера.

2. (27 декабря 1916 года). Сенатору тайному советнику Кульчицкому — Всемилостивейше повелеваем быть Управляющим Министерством Народного Просвещения, с оставлением сенатором.

3. (1 января 1917 года). В должности шталмейстера, действительного статского советника, графа Павла Игнатьева — Всемилостивейше пожаловали Мы в шталмейстеры Двора Нашего".

Изумленный читатель негодующе спросит: „Откуда это? Фу, какой холопский стиль!" „Спешим дать справку: это первая страница из первого отдела центрального руководящего органа, официального „Журнала Министерства Народного Просвещения". Этот отдел называется „Правительственные распоряжения". Состоит он из „Высочайших Указов", „Высочайших наград", Высочайших приказов по Ведомству М. Н. П." и т. д. И все это занимает 70 страниц журнала. Дальше идут циркуляры М. Н. П., определения „Отдела Ученого Комитета" о допущении учебников и других книг в школы.

Мы начали обзор педагогических журналов с министерского, чтобы познакомить читателей с обликом официального органа М. Н. П. накануне февральского переворота. Кстати, и сюжет „царской литературы" оказался в высокой степени занимательным: царь Николай накануне своей политической смерти увольняет министра Игнатьева, который не согласен был с общим направлением правительственной политики, проделывал кое-какие реформаторские аллюры по линии высшей и средней школы и за это пользовался дове-

[1] См. „Нар. просв." за 1927 г., №№ 3, 5 и 6.

рием буржуазно-помещичьей Государственной думы. Словом, Игнатьев считался „министром общественного доверия", как тогда любили выражаться либеральные политики.

Вот этого „общественного доверия" не выносил Николай II. Пикантность этого события состоит в том, что на место Игнатьева назначается Н. К. Кульчицкий, бывший попечитель Петроградского учебного округа, уволенный тем же Игнатьевым за чрезмерное черносотенное усердие. А чтобы граф Игнатьев не сильно огорчился своей отставкой, царь Николай „пожаловал" его своим шталмейстером, т. е. чином, состоящим при придворной конюшне [1]

Второй отдел журнала — это „Научный отдел". Облик журнала резко меняется — пошли статьи научно-исследовательского характера: „Клады и кладоискательство Московской Руси" И. Я. Новомбергского, „К истории магии в Испании XVII века" и другие статьи исторического характера (4 статьи занимают 196 страниц). Быстро пропускаем „Отдел критики и библиографии" (55 страниц) и переходим к наиболее интересному для нас „Отделу по народному образованию", где имеются статьи: А. А. Красев — „Жизнь и школа", Успенский, М. И. — „По учебным заведениям Олонецкой губ. (Заметки окружного инспектора)", А. Е. Алекторов — „Внешкольное образование в Западно-Сибирском учебном округе", Артур Линч — „Новая психология", С. П. Сингалевич — „Памяти Н. П. Покотило", К. А. Ганшина — „Новые языки в средней школе" (всего 6 статей на 103 страницах). К отделу народного образования относятся также „Отзывы о книгах" и „Книжные новости". Дальше идет „Современная летопись", статьи, не имеющие отношения к вопросам народного образования, и заканчивается книжка „Отделом по классической филологии", где имеется статья Н. М. Новосадского „Борьба с повышением цен в древней Греции".

Итак, из 21 статьи, кроме официального отдела, только 6 посвящено вопросам народного образования, а из 6 статей только одна — А. А. Красева „Жизнь и школа" — касается массовой начальной школы. Вся февральская книжка имеет 480 страниц. Редактор журнала — Э. Л. Радлов.

Вот общий внешний облик „Журнала М. Н. П."

Мы не имеем возможности касаться высоко научных статей, помещенных в журнале по специальным вопросам, но не имеющим никакого отношения к школьному строительству; не будем подвергать разбору и все 6 статей указанного нами отдела по народному образованию, — остановимся только на статье Красева „Жизнь и школа", так как эта статья имеет отношение к начальной сельской школе и притом сильно соблазняет нас своим заглавием: Проблема жизни и школы и в данный момент признана важнейшей и первоочередной. Автор статьи „Жизнь и школа", очевидно, инспектор народных училищ, предается размышлениям по поводу новых министерских программ в начальной школе; его интересует вопрос, как будут проводиться эти программы — по закону божию, счету, письму, чтению и пению, когда крестьянская жизнь, условия домашнего быта препятствуют продвижению детей по этим предметам. Что должна школа дать ребенку? „За весьма непродолжительное, сравнительно, время обучения крестьянских детей должно быть основательно и твердо сообщено им все более важное и необходимое для всей последующей их жизни и деятельности". Что же это „более важное и необходимое"? Ответ. А вот оно: „...и, конечно, прежде всего учащиеся мальчики и девочки должны получить здесь столь необходимое для них наставление в истинах веры и доброй нравственности", а потом уже должны „приобрести устойчиво твердые навыки в чтении, письме, счете, а при благоприятных условиях — и в элементарном пении"... Вот это школа. А где же жизнь? „Самые же чувствительные потери в дорогом для детей учебном времени переживают начальные народные училища в те учебные дни, а иногда и целые недели, когда учащиеся в школах дети привлекаются своими родителями к участию в сельскохозяйственных работах". Где же выход, как примирить обучение детей в школе и домашнюю работу, занятость детей этой работой в семье? Выход такой: нужно главное внимание учителя сосредоточить на методах преподавания, чтобы в короткое учебное время как можно больше сообщить детям материала и чтобы дети этот материал хорошо усвоили в школе, а на дом не задавать, так как дома дети не могут готовить уроков. Дальше автор статьи излагает как лучше каждый предмет — закон божий, чтение, счет, письмо и пение — преподать детям. В этом и вся мудрость статьи „Жизнь и школа"; так легко разрешается проблема взаимоотношения школы и жизни, по мнению автора.

Что касается содержания сообщаемого детям материала, то, конечно, „наставление учащихся в школе детей в истинно христианской вере" является основным мотивом статьи. 7 страниц большого формата, т. е. ровно полстатьи, посвящены нудному наставлению учителей и батюшек, как лучше вдолбить детям закон божий. Из каждой строки двух статей — всего 26 страниц — противно торчит лицемерный религиозно-нравственный вздор: „Письмо учеников старшего и среднего возраста везде почти может и должно состоять в изложении ими на бумаге каких-либо предварительно прочитанных в классе рассказов и статей, а равно и в изложении событий из священно-библейской истории, усвоенной детьми на уроках закона божия" [1], И все в этом же духе. Приторно, нудно до тошноты... Через призму казенных циркуляров у казенного министерского чиновника обучение крестьянских детей обязательно кособочилось в сторону „священно-библейской истории".

[1] Малый Энциклопедический словарь Брокгауза, смотри слово „шталмейстер", стр. 2094.

Вот и все педагогическое богатство, касающееся начальной школы, найдено в двух номерах за 1917 г. — январском и февральском „Журнала М. Н. П."

Изложенный выше нами план журнала и содержание его, раскрытое нами в указанных статьях по отделам, представляют обычную годовую программу этого официального органа. Весь годовой комплект за 1916 г. и два номера за 1917 г. построены по такой схеме: Правительственные сообщения, Научный отдел, Критика и библиография научного отдела, Отдел народного образования со своей критикой и библиографией и т. д... А в конце — Отдел классической филологии. С большим трудом можно себе представить облик подписчика этого журнала, кроме, конечно, министерских и окружных чиновников, инспекторов и директоров народных училищ и казенных учебных заведений.

Мы несколько подробно остановились на обзоре „Журнала М. Н. П." за январь и февраль с той целью, чтобы видеть, как потом будет изменяться этот орган, что нового в нем появится с приходом Февральской революции.

III.

„Мартовская книжка „Журнала М. Н. П." была готова к выходу в обычный срок, т. е. 1 марта. Разыгравшиеся в конце февраля события великой исторической важности задержали выход книги. Работы в типографии возобновились только 9 марта. Оставить в том виде, как она была отпечатана при старом порядке, не соответствовало бы новым условиям... [2].

Такое извещение „от редакции" читаем мы на первой странице двойной книжки — за март и апрель — „Журнала М. Н. П."

Любезно предупрежденные редакцией, мы в приятном настроении погружаемся в объемистую книжку в 400 страниц, выпущенную без цензуры впервые после ликвидации монарха и его министров.

„Распоряжения Временного Правительства".

„Акт об отречении Государя Императора..., Акт об отказе Великого Князя от восприятия верховной власти..., От Исполнительного Комитета Государственной Думы..., От Временного Правительства: Граждане!..."

Так, так, все в порядке... Открываем следующую страницу и...

„Правительственные распоряжения.

1. Именные Высочайшие указы, данные Правительствующему Сенату", где опять торчит во всем сиянии: „Всемилостивейше повелеваем..." Потом идут — „Высочайшие повеления, распоряжения, Высочайшие приказы..." Позвольте, причем же тут „Высочайшие указы и приказы", когда ровно месяц назад само „Высочайшее" вышвырнуто вон революционными рабочими и солдатами за ненадобностью? Просматриваем дальше: „Циркуляры М. Н. П.: „О баллах, на основании которых могут быть выдаваемы свидетельства на звание домашней учительницы", „О характеристиках при переменах в личном составе служащих". Все ветхое, древнее..., с печатью полицейского сыска к работникам школы. Теперь понятно: редакция поместила в марто-апрельскую книжку все оставшиеся не опубликованными царские указы и министерские циркуляры. Какое трогательное внимание к памяти ушедших!...

Глубокое разочарование усиливается, когда просматриваешь весь объемистый номер: ни одной статьи об отношении редакции или сотрудников журнала к величайшему событию — февральскому перевороту, уничтожившему самодержавие, к новому правительству, новому министру, наконец, к новым перспективам в деле просвещения. Приведенное выше объявление „От редакции", где сказано: „Разыгравшиеся в конце февраля события великой исторической важности задержали выход книги", есть единственное выражение мнения редакции о грандиозных революционных событиях, уже второй месяц волнующих гигантскую страну. Стоило ли для этих строк и для официальных актов В. П. откладывать выпуск номера на месяц? Вовсе нет. И в остальном марто-апрельская книжка ничем по своему духу и форме не отличается от январской и февральской книжек царского периода. „Научный отдел" начинается статьей „О Вл. С. Соловьеве, в его молодые годы". Первая статья „Отдела по народному образованию" О. Форфоровского — „Первый всероссийский съезд преподавателей русского языка средней школы", происходивший 27 декабря 1916 г. Остальные статьи также ни одним словом не упоминают, что делается в стране или хотя бы под носом у редакции, в Министерстве народного просвещения, в

[1] „Журнал М. Н. П.", январь 1917 г., стр. 79 — 86, февраль, стр. 113.
[2] „Журнал М. Н. П.", март—апрель 1917 г., стр. 72.

данную минуту. Правда, есть одна очень объемистая статья (42 страницы) А. Крыжановского: „Вторая отечественная война и долг гражданский", выражающая военно-патриотические вкусы автора, а также, очевидно, и редакции, так как от нее нет никакого примечания на данную статью. Все содержание статьи — беззастенчивая агитация за войну „до победного конца":

„Кто б ни был ты — воин, купец, селянин,
Художник, судья, воевода, —
В ком русское сердце, кто родине сын,
Кому дорога честь народа —
Восстанемте дружно, забыв о себе,
На общую требу спасенью".

Такими выспренными виршами начинает свою статью А. Крыжановский. А дальше — огромное количество цитат и стихотворений, изречений и афоризмов из прозаиков, поэтов и политических деятелей... живых и мертвых, восхваляющих замечательные качества славянской расы и посрамляющих никчемных немцев. Отделы статьи: „Война начата не нами, а немцами" (страница 34), „Различие между германскими и славянскими племенами по характеру и стремлениям" (стр. 37), „Необходимо продолжить войну до конца" и т. д. в том же стиле. Достоевский, Козьма Минин, Хомяков, министр внутренних дел Протопопов, Марк Аврелий, Шарль Рише, Бердяев, Апостол Павел, Гершензон, английский министр Асквит, Евангелие, психиатр Сикорский, Л. Н. Толстой, Илья Муромец, князь Львов, Наполеон,— словом, всех и вся мобилизовал автор для неотразимого убеждения читателей, что немцев обязательно нужно разгромить начисто. Кстати, мы забыли упомянуть, что статья предназначается для учителей „всех специальностей" как агитационный материал для работы среди учащихся. И кончается статья неплохо для основной мысли автора:

„И в черную годину, посреди борьбы неравной
Не погибнет Русь святая и народ наш православный".

На 42 страницах автор упражняется в „научных" доказательствах великих качеств славянской расы и „народа православного". А сколько в этих упражнениях черносотенно-патриотической самовлюбленности и вместе с тем сколько шовинистической вони!

Просматривая все номера „Журнала М. Н. П." до октябрьского переворота, убеждаемся, что редакция, очевидно, при благосклонном поощрении новых министров народного просвещения, сохранила полностью и внешний вид и идейное содержание журнала, кроме официальной части. Вот для примера толстая майская книжка журнала. С начала революции прошло 2 месяца. Временное правительство успело пережить два политических кризиса — уход министров Милюкова и Гучкова; прошло много интересных съездов Всероссийского учительского союза, областных и всероссийских, поставлено на очередь огромное количество жгучих вопросов по реформе всей системы народного образования в России, — а в майской книжке журнала ни малейшего шевеления живой жизни, никаких следов обсуждения волнующих всю страну вопросов. Научный отдел открывается статьей „Хроника Георгия Амартола в славяно-русском переводе", а заканчивается — „Люблинская уния и литовский статут". В Отделе народного образования находим, правда, 5 статей; две из них привлекают наше внимание своими заглавиями: М. А. Миропиев — „Основные принципы обучения в русской начальной школе" и вторая — П. Шосс — „К вопросу о сообщении профессиональных знаний в начальных школах".

Так как мы интересуемся больше начальной школой, то для нас представляет несомненный интерес, как понимал автор, а вместе с ним и редакция центрального министерского органа, основные принципы обучения в начальной школе в самую бурную революционную эпоху.

Итак, „Основные принципы обучения в русской начальной школе" М. А. Миропиев.

Тезис I. „Наша низшая народная школа должна быть построена на национальных началах или достоинствах". В чем же выражаются наши „национальные начала или достоинства"?

„Служение Богу, в нравственной правде и любви; отсюда — охранение главной национальной святыни и сокровища, — православной церкви во всей ее неприкосновенной (?! *К. Б.*) целости; примирение веры с разумом, религии с наукой и объединение всего человечества в братской любви; стремление жить по Божьи и правде Божьей; отсюда — верховный руководитель в нравственной жизни и для возрождения к новой лучшей жизни — совесть, всенародное покаяние и понесение должного наказания..." (?! *К. Б.*)

Это — общий тезис о „достоинствах" русского народа. Их еще много перечислено автором; но есть, к сожалению, и крупные недостатки — это „...вялый слабый, неуравновешенный характер со многими недостатками флегматического темперамента, а отсюда — слишком слабая практичность и лень... Итак, больше всего у нас развито чувство и менее всего воля, словом, у нас довольно женственный характер". (Поздравляю вас, читатель, если вы — мужчина. *К. Б.*) Дальше идут наставления, как воспитать волю и выработать твердый характер, как... у англичан. Кто же должен этим заняться? Только не женщины: „...Мне кажется, наши сельские учительницы при всем своем искреннем стремлении принести населению только одну пользу приносят часто вред своим ученикам, понижая их мужественные черты, — настойчивость, предприимчивость, энергию, мужество, храбрость" и пр. Как же соблюсти эти качества? А очень просто: ввести в начальных школах обучение военной гимнастике и военным играм, учредить организации наподобие английских разведчиков и т. д. Но „само собою ясно, что в деле воспитания должно быть отведено самое главное внимание воспитанию религиозного чувства". Дальше идет изложение, как нужно преподавать отдельные предметы. В этих методических указаниях есть и верные мысли...

Но когда все это щедро приправлено церковно-черносотенным соусом вроде того, что история и география должны в крестьянских детях воспитывать „чувство патриотизма и национальной гордости" (стр. 16), то у читателя вырастает самое непритворное возмущение: что это — грубое лицемерие окружного бюрократа-карьериста или искренняя глупость впавшего в предтрупное окоченение провинциального школьного инспектора? Но ведь это же в центральном органе М. Н. П., после февральского переворота, когда революционный поток смел все, что имело мало-мальски церковно-монархическое обличье!

Совершенно в другом духе содержание другой статьи — „К вопросу о сообщении профессиональных знаний в начальных школах" П. Шосс. Исходная мысль автора: „В настоящее время с полной определенностью выяснилось, что настоятельную необходимость нашего народного образования составляет подготовка подрастающего поколения к практической деятельности путем сообщения ему профессиональных знаний и умений". Автор — инспектор народных училищ Никольско-уссурийского уезда делится своими наблюдениями и пятилетним опытом на тему, как можно через школу провести в население полезные сельскохозяйственные знания, если только программу 4-летней школы с двумя учителями изменить так, чтобы третий год сельской школы сделать с сельскохозяйственным уклоном, а 4-й год исключительно затратить на изучение сельского хозяйства практическим путем. Дальше идут указания, как изменить программу и организацию занятий, какое необходимо оборудование и т. д.; статья написана, очевидно, еще до революции, но в ней много ценных наблюдений и указаний; и все это без обычной нестерпимой религиозно-черносотенной чуши, какая нами излагалась выше в статьях Красева и Миропиева и какая является обычным фоном, на котором казенные министерские педагоги расписывают свои псевдо-педагогические и методические узоры.

Есть еще в майской книжке интересная статья Кабардина — „Однодневная перепись начальных школ Российской империи", но она не связана с текущими школьными проблемами.

Все изложенное выше убеждает нас в том, что в „Журнале М. Н. П." даже статьи по народному образованию, касающиеся массовой школы, совершенно игнорировали революционную обстановку эпохи. Только в июньской книжке помещена первая статья петроградского окружного инспектора М. И. Успенского „Современные задачи народного образования в России", дающая общий обзор школьного образования в России в свете революционных требований. Автор делает много верных замечаний и предложений о школьном деле и его организации, но вообще статья очень умеренная и довольно слабая сравнительно с возможностями обсуждения и положением автора; но важно то, что тема ее взята из живой действительности.

Последняя книжка „Журнала М. Н. П." за октябрь 1917 г. под редакцией Э. Л. Радлова вышла, когда вся страна кипела под напором нового революционного приступа после корниловского мятежа. Но министерский журнал отличается своими обычными „достоинствами": почти полным игнорированием богатой революционной действительности. Научный отдел по обыкновению начинается „филологическими заметками", где подробно на 6 страницах разбирается происхождение слова „Карман", на 8½ страницах — слова „Маститый" и на 8 страницах слова „Неделя"... А вторая статья: „Древне-греческие жития" П. Б. Безобразова. Критика и библиография занимается разбором важнейшей проблемы: „Жития святых мучеников Бориса и Глеба и службы их". Автор С. Богославский. В отделе по народному образованию из 4 статей только одна статья Е. Янжул — „Сравнительный очерк системы школьного управления во Франции, Англии, Германии и С.-А. С. Ш." — дает очень ценный материал для использования опыта Европы и Америки при построении административного аппарата школ.

Мы закончили общий обзор „Журнала М. Н. П." за 1917 г. до октябрьского переворота. В итоге этого обзора составляется прочное убеждение, что редакция и сотрудники журнала остались совсем в стороне от всех событий, связанных с Февральской революцией. Ни политическая жизнь, ни жизнь работников всех типов школ, ни многогранные вопросы просвещения почти не удостоились обсуждения на страницах министерского журнала. Если бы исключить официальные сообщения Временного правительства, то в остальном журнал имел бы почти нетронутый дореволюционный облик. № 11 и 12 журнала, вышедший в ноябре под редакцией Лебедева-Полянского, содержит в себе материал, редкий по своему контрасту: пламенные статьи-обращения и призывы наркома Луначарского к населению, к учащим, к учащимся — и различные специальные исследования глубоко архаического характера. Это был последний номер „Журнала М. Н. П.". С нового

1918 года Наркомпрос стал выпускать журнал „Народное просвещение" — орган, чутко отзывающийся на все вопросы школьного строительства.

„Журнал М. Н. П." выпускал отдельно „Известия по народному образованию", которые составлялись из статей, помещенных в самом журнале в отделе по народному образованию, так что делать отдельный обзор „Известий" не имеет никакого смысла.

Чем объяснить, что новая буржуазно-демократическая власть так заботливо оберегала старый бюрократический аппарат императорской эпохи? Ответ чрезвычайно прост: новое буржуазное правительство по своей классовой природе было принципиально родственным старому. Эксплоататорские классы не могут править страной без бюрократического аппарата, стоящего над массами. Теоретически это блестяще доказано Марксом и Лениным, а практически—примерами из Февральской и Октябрьской революций. Ценные свидетельства находим у идеологов самой буржуазии. В „Днях" хорошо известный Шульгин передает такой диалог между ним, Керенским и Маклаковым в момент крушения царской власти. На замечание Керенского, что Государственной думе надо что-то делать, Шульгин возразил ему: „Ну, если вы так спрашиваете, то в свою очередь позвольте спросить вас: по вашему-то мнению, что нужно? Что вас удовлетворило бы?" — „Что... Да в сущности немного. Важно одно: чтобы власть перешла в другие руки". — „Чьи?"— спросил Маклаков. — „Это безразлично. Только в не бюрократические", — ответил Керенский. — „Почему же не бюрократические, — возразил Маклаков, — я именно думаю, что бюрократические... Только в другие, толковее и чище... словом, хороших бюрократов. А эти, „облеченные доверием" ничего не сделают". Маклаков — это ближайший партийный единомышленник А. А. Мануйлова. Министрам буржуазного правительства нужен был в такой же мере бюрократический аппарат, враждебный массам и чуждый всякому проявлению живой жизни, как прежде царскому министру. Учено-бюрократическое самомнение сотрудников журнала М. Н. П. великолепно импонировало министру-кадету, профессору-буржуа, как и просвещенному феодалу графу Игнатьеву, придворному шталмейстеру. Такое объяснение можно дать тому обстоятельству, что министры Временного правительства полностью сохранили весь редакционный аппарат и штат сотрудников журнала М. Н. П., и эти сотрудники с высоты своего учено-канцелярского величия высокомерно третировали величайшую революционную драму и не уделяли места на страницах министерского журнала вопросам, выдвинутым февральским переворотом, по обновлению дела народного образования в стране.

IV

„Русская школа".

Общепедагогический журнал для учителей и деятелей по народному образованию, издаваемый ежемесячно под ред. Я. Я. Гуревича. Двадцать восьмой год издания.

Совершенно в другую атмосферу погружаемся, когда переходим от пыльных, министерских „папирусов" к общественно-педагогическим журналам. Какой разительный контраст!

Январский номер „Русской школы", вышедший в апреле или начале мая, весь наполнен животрепещущей революционной современностью: на первой же странице большими буквами написано: „Очередные задачи школьного строительства". В статье имеется краткое введение от редакции, где говорится: „Великий переворот, происшедший недавно в России, выдвинул ряд новых очередных вопросов во всех областях общественной и государственной жизни, к числу которых принадлежат и вопросы народного просвещения". И далее: „Редакция „Русской школы" признала своей обязанностью формулировать свое отношение к переменам, совершающимся в области внешкольного и школьного образования, в организации школьного управления и др. смежных областях". „Редакция,— говорится дальше,— посчитала разрешение этих вопросов слишком ответственным, поэтому обратилась к своим сотрудникам, живущим в Петрограде, для совместного обсуждения поставленных вопросов; состоялось уже 4 редакционных заседаний, в которых приняли участие крупнейшие сотрудники журнала. Результаты этих совещаний редакция предлагает вниманию своих читателей в виде отдельных положений-тезисов. В статью под общим заглавием „Очередные задачи школьного строительства" вошли следующие разделы: „Вопрос о составе, функциях и очередных задачах министерства народного просвещения", „Областные органы министерства", „Губернские, городские и уездные органы министерства", „Администрация и педагогические советы отдельных школ", „Объединение школьного управления", „Родной язык в школах для инородцев", „Осуществление принципа единой школы", „Изменения в учебных планах и программах", „Обновление школьного руководящего состава", „Об организации учащихся" и „Ближайшие задачи внешкольного образования и роль учительства в их осуществлении".

Вот целая серия вопросов, выдвинутых коллективом журнала „Русская школа" для обсуждения вместе с читателями.

Попробуем критически приглядеться к социально-политическому тону, на котором разрисована педагогическая программа „Очередных задач школьного строительства", причем мы не будем останавливаться на всех вопросах программы, так как основные принципы реформы представители редакции „Русской школы" изложили в законопроектах Государственного комитета, состав и деятельность которого подробно описаны в прежних статьях. Следует остановиться на трех вопросах, слабо освещенных прежде. Первый из них — о составе, функциях и задачах М. Н. П. Как это ни странно, но об очередных задачах М. Н. П. в официальном органе не писали, там, очевидно, осталось высокомерное самомнение, что эти задачи не подлежат обсуждению, настолько хорошо они известны и ясны руководителям министерства. Совершенно иного мнения держится редакция „Русской школы". Указывая на необычайную сложность школьного и внешкольного строительства, авторы тезисов выдвигают два требования, коим должны удовлетворять органы министерства: 1) это безусловная компетенция в вопросах народного образования и 2) живое общение с широкими слоями общества. Деятельность М. Н. П. за истекший период убеждает сотрудников „Русской школы" в обратном: если в области реформы высшей школы министерство под управлением А. А. Мануйлова обладает достаточными силами, то среди руководителей министерства не видно людей, „заявивших себя яркими выразителями современных педагогических идеалов и демократических стремлений общества в области начального и среднего образования". Дальше авторы тезисов констатируют, что оторванность министерства уже привела к созданию им проектов, которые не соответствуют „потребностям времени и принципам демократического устройства школьной системы". Выход может быть один — необходимо создать при М. Н. П. совещательную коллегию из выборных представителей демократических организаций и в первую очередь,— от В. У. С.

Второй интересный вопрос, по которому высказалась редакция „Русской школы",— это „Задачи внешкольного образования и роль учительства в их осуществлении".

Здесь выдвигается широкая программа организации внешкольных учреждений в связи с подготовкой населения к выборам в Учредительное собрание.

Дальше указывается на необходимость создания народной прессы, „подготовляющей массы к сознанию той ответственности, которая падает на них вследствие перехода власти в руки народа". Так как немедленно создать кадр инструкторов-внешкольников невозможно, то их должны заменить и взять на себя внешкольную просветительную работу среди взрослого населения городские и сельские учителя. Для этого необходимо установить связь местных ячеек с областными и общерусскими центрами культуры.

Третий вопрос, которому редакция „Русской школы" уделила много внимания, — это вопрос „об организации учащихся". В тезисах, посвященных организации учащихся, обстоятельно мотивируется, почему не нужно давать учащимся решающего голоса в совете. Давая справки о том, как под влиянием революционных событий в Петрограде возникло школьное, а затем и общегородское самоуправление учащихся, авторы тезисов делают выводы: „Стремление оказать влияние на весь уклад школьной жизни, принимать участие в решении всех вопросов, относящихся к школьному управлению и школьному строительству путем воздействия на педагогические советы и на центральные ведомства М. Н. П., не может быть признано нормальным явлением". Почему? — спросим мы. — Потому что ученики, по мнению редакции „Р. Ш.", недостаточно зрелы для участия в разрешении глубоких вопросов реорганизации школьной жизни (дело идет об учениках средней школы, начиная с 6-го класса). Кроме того, контроль учащихся в форме присутствия на совете „может стеснить свободное суждение педагогов при решении очередных вопросов школьной жизни и при оценке данных, относящихся к личности учащихся". Совершенно недопустимым считают авторы тезисов непосредственное сношение ученических организаций с М. Н. П., так как „пожелания учащихся должны быть направляемы по нормальному руслу через родительские организации и педагогические коллегии" [1].

Таково мнение редакции по вопросу об участии учащихся в жизни школы.

Мы отметили важнейшие программные вопросы, возбужденные редакцией „Р. Ш." в связи с февральским переворотом, и те пути, по которым нужно итти, по мнению редакции, для их разрешения. Не давая полной оценки наметившихся тенденций в программной статье „Очередные задачи школьного строительства", укажем только на характерный момент этой программы — стремление учительства к политико-просветительной экспансии по трем линиям: просветительной опеки над взрослым населением, контроля через своих делегатов над М. Н. П. и безраздельного владения школой — вплоть до того, чтобы учительская корпорация вершила и все дела учащихся. Вот те основные вехи, по которым хотели бы направить реформу школы верхи учительской интеллигенции. Эти элементы народнической идеологии мы потом еще встретим и дадим им оценку.

Остановимся на других статьях „Р. Ш.", имеющих принципиальное значение. В № 5—8 за май—август находим руководящую статью —„Освободительное движение и методы внешкольно-образовательной работы" за подписью В. Невского. Цитируя известные работы по внешкольному образованию Е. Н. Медынского, описывающего историю развития внешкольного образования: деятельность земства, Синода, комитетов грамотности, — автор заключает: „Все нашло себе место в истории внешкольного образования народа, как она пишется в настоящее время; все формы и методы культурно-просветительной работы среди масс нашли себе оценку и признание в трудах современных „теоретиков" внешкольного образования; одного мы не видим здесь, — самого народа, широких трудо-

[1] См. № 1 „Р. Ш." за январь 1917 г.

вых масс". И дальше: „Развитие рабочих организаций, крестьянские волнения, религиозные искания народа, революционная пропаганда, освободительное движение XIX века, история русской кооперации — все то, в чем народ самой „гущей" своей принимал самое непосредственное и живое участие, оказалось за бортом внешкольного образования". Кроме того, не использован, по мнению автора, опыт революционных деятелей. И вот „задача настоящей статьи — искупить этот грех нашего внешкольного образования перед освободительным движением: разобраться в методах просветительной работы, развитых последним, оценить их настоящую роль и значение, найти место легальной внешкольной образовательной работе наших дней". Кроме того „отовсюду раздаются указания на необходимость общественно-политического просвещения народа"; поэтому методы должны черпаться из конкретных форм и приемов культурно-просветительной работы освободительного движения, которому наиболее знакомы: „1) прокламации; 2) политическая сатира, карикатура, памфлет; 3) партийная газета; 4) петиция (наказ); 5) митинг; 6) демонстрация; 7) кружки самообразования; 8) конспиративные собрания; 9) пропаганда действием".

Дальше автор производит анализ этих методов и оценку их пригодности в данной обстановке. Таковы основы, по мнению автора статьи, для реформы просветительной работы с населением в революционный период.

Просматривая последнюю книжку журнала „Русской школы" — № 9—12 за сентябрь — декабрь 1917 года, мы останавливаем наше внимание на двух статьях, имеющих принципиальное значение. Первая из них — это „К вопросу о советской школе" Е. Репиной. До этой статьи мы не встречали в „Р. Ш." защиты религии в школе.

Этот вопрос просто не обсуждался на страницах журнала. Появление статьи, можно думать, было вызвано двумя обстоятельствами — постановлением Государственного комитета о необязательности закона божия в школе и вторым обстоятельством, неизмеримо более крупного масштаба — Октябрьской революцией. Статья является горячей пропагандой религии в школе и вообще религиозного воспитания.

По мнению автора, „Тяжело представить себе ребенка, который ко всему относится критически, все хочет измерить, взвесить, у которого нет чувства таинственного, нет ощущения близости Божией... Какой узкий, какой поверхностный человек должен выйти из такого ребенка! Как мало он будет пригоден для строительства жизни!" [1].

Но это не все: „Вот, в чем опасность, в чем ужас — это в возможности падения всей христианской цивилизации Европы". А между тем „принципы и идеалы современного мира почерпнуты из Евангелия. Революционные кличи и лозунги — взяты из христианского учения". Поэтому, „воспитывая детей вне христианской религии, мы подрываем основы цивилизации, мы лишаем мир высшей истины, добра и красоты". Но в то же время „школа не место для развития религиозного чувства и мысли. Религиозное воспитание — дело семьи и церкви. В семье истинно религиозной ребенок впитывает в себя религиозную атмосферу, в которой зарождается, растет и крепнет религиозное чувство". Но, с другой стороны, „где у нас теперь эти религиозные семьи, где вообще воспитательное влияние семьи?.. Из ежедневной сутолоки событий, в вихре опьянения, среди ужасов борьбы, становящейся кровавой, мирный очаг семьи должен тухнуть. Не до тихих бесед с детьми, не до слез умиления, не до сладостных молитв. Бедные дети!" А в это время, какой ужас: „Дети участвуют в манифестациях, носят знамена, составляют резолюции, поют гимны — чему поют, того не знают". Где же выход? „Но если современная семья не в силах дать религиозное воспитание — церковь должна взять его в свои руки... Церковь, храм производят на ребенка особое впечатление. Таинственная тишина, лики святых, освещенные трепетным огнем лампад и тихими огнями восковых свечей; колонны, косые лучи солнца, преломляющиеся в хрустальных подвесках паникадил, торжественная обстановка, пение, символические действия — все вместе взятое не может не производить глубокого впечатления на детей..." Но церковь раньше служила государству, и потому священники сделались чиновниками. Теперь же церковь свободна и сразу может возродиться, появятся талантливые и бескорыстные проповедники. Вот им-то и нужно поручить детей для религиозного воспитания. Занятия должны происходить в церкви. Отделение церкви от государства еще не ведет за собою обязательно отделения церкви от школы. „Если церковь должна быть свободна, не подчинена государству, то и школа должна быть также свободной, автономной, преследующей свои собственные цели, а не служащей рабски целям государственным". Следовательно, выход найден: церковь должна быть свободна от государства и школа должна быть свободной. Государство не должно вмешиваться в жизнь школы: „она должна быть не только автономной, но и самодовлеющей, преследующей свои особые высокие цели и служащей своим идеалам". Словом, школа должна быть свободна от церкви и государства, но она не должна их игнорировать, а вступать с ними в определенные взаимоотношения. После реорганизации школы вся постановка преподавания закона божьего должна измениться. Главным центром преподавания должен быть Новый завет: „Что можно сделать из простых искренних рассказов о Христе, живо представленном в записках Толстого о яснополянской школе. Нельзя без умиления читать этот отрывок". Затем идут обильные доказательства, что закон божий

[1] № 9—12 „Р. Ш." за 1917 год, стр. 3.

не может быть факультативным, он должен быть обязательным. Чтобы дети не бегали от закона божия, нужно привлечь талантливых проповедников — светских или духовных — все равно: „Всякий верующий талантливый человек, смотрящий на преподавание Закона Божьего, как на миссию, должен быть допускаем, как законоучитель, независимо от того, духовное это лицо или нет" (стр. 14).

Вот основные положения статьи Е. Репиной „К вопросу о светской школе". Статья помещена первой в виде передовицы, примечания от редакции нет. Ясно, что она выражает мнение по этому вопросу и всей редакции „Р. Ш.", а не только автора статьи. Приходится поражаться, как могла редакция серьезного общественно-педагогического журнала поместить эту статью на своих страницах. Неужели редакция стала считать религию основным воспитательным элементом? Мало того, аргументы автора в пользу религии в школе блещут выдающимся невежеством в области педологии, педагогики и прочих вспомогательных дисциплин для воспитания и обучения детей. Что стоит утверждение Репиной, что „тяжело представить себе ребенка, который ко всему относится критически, все хочет измерить, взвесить, у которого нет чувства таинственного"? Ведь это идет дело об учащихся начальной и средней школы. Вместо научных аргументов — восклицания, как хорошо бы затащить детей в храм, где „таинственная тишина, лики святых, освещенные трепетным огнем лампад и тихими огнями восковых свечей, колонны, косые лучи солнца, преломляющиеся в хрустальных подвесках паникадил"...

Какой реакционно-сентиментальный вздор! Чтобы найти разгадку, почему помещена статья Е. Репиной, обнаружившей много научной беззаботности, мало педагогического такта и больше всего православно-религиозного восторга, необходимо обратиться к другой статье, помещенной в той же книжке. Мы говорим о статье „Государственный комитет по народному образованию и его реформаторская работа" (стр. 54—73) за подписью Я. Я. Гуревич. Автор дает обстоятельный анализ реформаторской деятельности Г. К., в том числе и об отношении Г. К. к вопросу о религии в школе. „Сложный вопрос о религии в школе не был разрешен комитетом окончательно. В этом вопросе преобладала тенденция признать изучение религии частным делом учащихся, но по политическим мотивам комитет все же склонялся к мысли о том, что на ближайшее, по крайней мере, время государство должно обеспечить желающим возможность бесплатно пользоваться уроками закона божьего в школе" (стр. 68).

Следовательно Я. Я. Гуревич, виднейший работник Государственного комитета утверждает, что большинство Г. К. было за безрелигиозную школу и только по п о л и т и ч е с к и м мотивам был оставлен закон божий в школе.

Причем же тут ламентации Е. Репиной в журнале того же Я. Я. Гуревича за религиозное воспитание и за закон божий в школе? Ответить нетрудно: после Октябрьского переворота пропаганда за религиозную школу началась в журнале „Русская школа" тоже по политическим мотивам. И это совершенно понятно: отход рабоче-крестьянских масс от мелкобуржуазной интеллигенции и ее партийных идеологов—социал-демократов-меньшевиков и социалистов-революционеров побудил интеллигенцию, в том числе и учительскую, искать союзников для борьбы с большевиками во всех слоях общества. Борьба за религиозную школу привлекала на сторону интеллигенции симпатии верующих, а также и духовенства. Кроме того, не обладая научным материалистическим мировоззрением, русская интеллигенция в моменты политического поражения всегда обращалась к религиозным исканиям, искала утешения в религиозной мистике.

Такими политико-психологическими причинами можно объяснить то, что сотрудники серьезного педагогического журнала, крупнейшие деятели по народному образованию, изменили прежнему научно-педагогическому подходу к воспитанию и принялись за антинаучную религиозную пропаганду.

Политическими же мотивами можно объяснить и то обстоятельство, что журнал „Р. Ш." поместил и на своих страницах воззвание „От совета Всероссийского учительского союза", полное непримиримой вражды по отношению к новой пролетарской власти.

(Продолжение следует.)

Сборники к Октябрьским дням.

Сборники дадут материал для проведения и оформления праздника. Из них учитель может выбрать соответственно возрасту материал, для самостоятельной проработки учащихся к докладам и выступлениям, материал для инсценировок, пьесы, стихи для сольной и коллективной декламации и пр.

Канарская. — „Прочитай и расскажи" VI ч. „Революционные дни". „Раб. просв.", ц. 30 коп. Содержание: Октябрьсяая революция. Дни памяти Ленина. Девятое января и т. д.

Шиллингер. — „Октябрь в пионерском клубе". ГИЗ, ц. 75 коп. Сборник содержит обширный отдел худож. материала по Октябрю. Инсценировки, стихи и пр.

„Дети Октября". „Мол. Гвард.", ц. 50 коп. Сборник, в который вошли следующие рассказы: Колосов — „Тринадцать", Неверов — „Большевик", Волжский — „Доказал", Никифоров — „Юный машинист", „Юный герой". Яковлев — „В первые дни", Ряховский — „Солнце" и др.

„Наш венок", сборн. под ред. Лаврентьева, изд. Мириманова, ц. 55 коп. Сборник рассказов и стихов о В. И. Ленине.

„Пятилетие Октября". „Раб. просв"., ц. 1 р. 10 коп. Список книг и брошюр — для чтения учащим и учащимся и материалы для школьных вечеров в память Окт. революции (под ред. Невского). В указатель вошло 150 названий, разделенных на 7 гр., отражающих в хронологическом порядке основные этапы жизни СССР за 5 лет.

Никольский, Чистяков. — „Школьная летопись Окт. революции". ГИЗ, ц. 60 коп. (Пособие по собиранию и проработке материала к 10-летию Октябрьской революции из библ. педагога). Содержание: Собирание школьных материалов. История школы. История учебного дела. Кружковая и внешк. работа. Самоуправление. Строение нового быта. Профсекция. Собирание краеведческого материала по району. Кооперация, восстановл. пром. Культурная жизнь района. Собирание матер. по обществ. раб. школы и т. д. Формы и приемы руководства работой из местных центров.

Устинов и Коньков. — „Праздник Октябрьской революции". ГИЗ, ц. 75 коп. Общие метод. указания к проведению праздника. Исторический смысл праздника Окт. рев. Материал для дискуссий, устной газеты, агитсудов, инсценировок, живых картин. Сольная и коллективная декламация. Пьесы, инсценировки и сценарии. Музыкальные произведения.

Петрова. — „Рабочий класс в борьбе". Изд. „Совр. проблемы", ц. 1 р. Отрывки из произведений русских и иностранных писателей, посвященных борьбе рабочего класса.

Шуцкевер. — „В дни великого Октября". ГИЗ, ц. 30 коп. Хрестоматия, посвященная Окт. событиям.

„На баррикадах". — Белоусов, И. Пьеса в 1 д. (В том же сборнике).

Сборник революцион. сценариев — ГИЗ. М.—Л. 1923 г. Стр. 90. Ц. 60 коп. (Из него пьесы: „Пресня" — Н. Дмитриева; „В Октябре" — Б. и В. Перес; „В разведчики" — С. Заречной.)

„Дети Октября"—Иркутов. Сборник пьес. „Юный Ленинец". Харьков. 1926 г. Стр. 52. Ц. 15 коп.

Пьесы, инсценировки, сценарии — предлагаются не как готовый материал для постановок, а как материал ориентировочный для самодеятельности творческой проработки детей.

„Партизаны" — М. Ф. Дий. Пьеса в трех картинах по расск. Вс. Иванова. (В сборнике летне-осенняя работа рабоч. клубов и клубов РКСМ). Изд. „Красная Новь". ГПП. М. 1923 г.

„Картина Октябрьской революции" — Шенгели. Пьеса в стихах. М. 1922 г.

„Среди пламени" — пьеса в 3-х действиях и 6 картинах по Керженцеву. Госиздат. 1923 г.

„Накануне" (таинственный шалаш) — вольная интерпретация в 3 сценах. В сборн. „Октябрь в рабоч. клубах". „Кр. Новь". ГПП. М. 1923 г.

„Ленин-Октябрь" — С. К. Инсценировка. (В сб. „Октябрь". под ред. Шалагиновой.) „Кр. Новь". М. 1924 г.

„Красный корабль" — Я. Чаров. Инсценировка. (В сб. „Октябрь в клубах", под ред. М. Клисовского. Госиздат. Ленинград 1924 г.)

„По кругу Октября" — А. Крайский. Инсценировка (в сборн. „Октябрь в клубах"). Под ред. М. Лисовского, Госиздат Л. 1924 г.

„Поэма Октября" — Д. Щеглов. Инсценировка (тот же сборн.)

„Зори пролеткульта" — В. Игнатов. Инсценировка пролетарской революции в 4-х частях по произведениям рабочих поэтов.

„Октябрьские дни"—коллективная композиция. Сборник инсценировок. Опыты коллективной драматургии. С пред. А. Пиотровского и вступ. очерком Алова. Изд. Книжного Сект. Губоно. Л. 1924 г.

„Недорисованный портрет" — В. Карпинский. Пьеса в 7 актах. „Мол. Гвардия". М. 1924 г.

„Красные орлята" — Ю. Экк. Пьеса для комсомольск. театра. Сборник „Кр. Новь". М. 1923 г.

„За красные советы" — П. Арский. Драм. эпизод в 1 д. Изд. „Пролеткульт". П. 1920 г.

„Город в кольце" — Минин. Пьеса в 6 карт. Революционная хроника гражданской войны. „Кр. Книга". Госиздат. М. 1920 г.

„Молодые побеги". — Неверов, А. Пьеса в 1 д. „Детский театр". Сборник первый под ред. Юр. Соболева. Госиздат. М.—Л. 1922 г., стр. 149.

Комиссия по книге Главсоцвоса.

Новые книги по народному образованию.

Ежегодник Госуд. центральной книжной палаты РСФСР, в. I. Книга в 1925 г. Статьи, статист. материалы, системат. указатель книг и журнальных статей, под ред. А. Боровского, Е. Шамурина и Н. Яницкого. М.—Л. Гиз, 1927, стр. 696, ц. 7 р. 50 к., в перепл. 8 р.

Статьи-обзоры; Книговедение в 1925 г.; Книжная продукция РСФСР в 1925 г.; Русские журналы в 1925 г.; Периодическая печать РСФСР в 1925 г. Систематич. указатель книг, вышедших в 1925 г. Системат. указатель статей, помещенных в главнейших журналах 1925 г. Предметно-систематический указатель.

В указатель книг включены все книги, зарегистрированные „Книжной летописью", кроме повторных изданий (не исправленных и не дополненных), документально-ведомственных изданий и малозначительных брошюр общедоступно-популярного характера. Имеются отделы: Нар. образование; Учебное дело; Самообразование и внешкольн. образование; Методика и педагогика (с 18 подразделами); Учебники для школ I и II ступ., техникумов, фабзавучей и др. специальных школ; Буквари (с 7 подразделами).

В указателе журнальных статей расписан 121 журнал. Имеется отдел „Нар. образование" (с 17 подразделами).

Веселовский Б., пр., Нормы эксплоатационно-строительные, Основные измерители по местному хозяйству. М., Нар. ком. внутр. дел, 1927, стр. 500, ц. 4 р., в перепл. 4 р. 30 к.

Задача справочника — собрать показатели, измерители и коэффициенты по местному хозяйству как довоенные, так и современные; приводятся как действующие нормы, так и рекомендуемые специалистами. Даются также основные статистические сведения по каждой отрасли местного хозяйства, перечень действующего законодательства и список главнейшей литературы. Имеется специальный отдел „Школьное дело", заключающий следующие данные: всеобщее обучение и построение шк. сети, показатели грамотности в ряде стран, показатели образования и нар. богатства, школьная перепись 1911 г., школы и учителя в РСФСР, число учащихся на школу и учителя, обеспеченность детей 8—11 л. обучением; шк. сеть, расходы на нар. образование, стоимость 1 учащегося школы I ступени, расходы на нар. образование на душу населения, сельск. школы по количеству учащихся, распределение учащихся I ступ. по возрастам, продолжительность курса обучения, посещаемость школы, продолжительность учебного года, размещение детей и учащихся около шк. пункта, расходы на учебную часть в довоенное время, измерители хозяйств. расходов школ, детских очагов и т. п., расходы на учебн. оборудование и пр., суточная норма питания детей, нормы шк. зданий. Данные по нар. просвещению имеются и в других отделах справочника: в бюджетах рабочих и служащих, о местных расходах.

Иванов Н., Справочник для учреждений народного образования; Административно-хозяйственные, финансовые и организационные вопросы, под. ред. А. Лобова. Хабаровск, „Книжное дело", 1927, стр. 256, вкл. лист черт. (Дальневосточный краевой отдел нар. образования).

Денежная отчетность. Материальная отчетность, учет и инвентаризация имущества. Делопроизводство. Статистич. отчетность. Основные положения, регулирующие внутренний распорядок. Нормы оборудования массовых просветит. учреждений. Шк. здание школы I ступени. Правовое положение работников просвещения. Уставы, положения и инструкции.

„Справочник имеет в виду помочь массовому работнику просвещения разобраться в вопросах, входящих в повседневный обиход административно-хозяйственной жизни просветит. учреждения".

Центр. управление по просвещению на транспорте, Резолюции Всесоюзного инспекторского совещания по просвещению на транспорте (29 марта—1 апреля 1927 г.). М., Транспечать, 1927, стр. 74.

Задачи просвещения на транспорте. Учет инспект. работы. Методическое инспектирование. Администр.-организац. функции инспектуры. Повышение квалификации инспектуры. Схемы программ-минимум. Учебн. план оргинфака Академии коммунист. воспитания. Инспектирование в школах профобра. Методы инспект. работы по вопросам педологии. Работа инспектора политпросвета. Посещение урока как метод инспектирования.

Григорьев П., Что делает советская власть для просвещения деревни М.—Л., Гиз, 1927, стр. 44, диагр., ц. 10 к. (Крестьянам о решениях 13-го Всероссийского и 4-го Всесоюзного съездов советов.)

Школа и всеобщее обучение. Обучение взрослых. Избы-читальни, б-ки, красные уголки. Воспитание детей до школы. Беспризорные дети. Просвещение других национальностей. Траты на нар. образование. Что решил съезд. Что читать о нар. образовании (5 назв.).

Арямов И., пр., Основы педологии. М., „Моск. рабочий", 1927, стр. 175, илл., черт., диагр., схемы, ц. 1 р. 40 к. (НКП РСФСР, Отдел подготовки педагог. персонала Главсоцвоса. Основные вопросы педологии. В. II. под ред. Я. Гайлиса, пр. А. Залкинда, пр. С. Моложавого, Н. Петрова и В. Торбек).

Конституция и поведение. Влияние среды на организм. Элементы рефлексологии.

Внутриутробный период жизни человека. Первый год жизни. Развитие речи. Дошкольный возраст. Шк. возраст: I ступени, II ступени. Бюджет времени школьника. Как подходить к решению полового вопроса.

Беляев М., Социально-правовое поведение детей и взрослых. (Анкетный и экспериментальный материал к вопросу об учете развития социально-правовой сферы). Иркутск, 1927, стр. 78, график, ц. 1 р. (Отд. оттиск из вып. XII Сборника трудов Гос. иркутск. ун-та.)

Корнилов К., пр., Учение о реакциях человека (Реактология), изд. 3, испр. и доп., допущ. н.-т. секцией Гуса в качестве пособия для высших учебн. заведений.) М.—Л., Гиз, 1927, стр. 196, илл., черт., график, ц. 1 р. 75 к. (Пособия для высшей школы.)

Понятие о реакциях. Методы и план исследования реакций. Техника и методика постановки экспериментов. Методика подведения результатов. Результаты исследования. Теоретическое и прикладное значение полученных результатов. Указатель литературы по экспериментально-психологическому исследованию реакций (123 назв.).

Нечаев А., пр., Психология физической культуры. М., „Раб. просв.“, 1927, стр. 88, илл., черт. график, ц. 1 р. 25 к.

Значение физ. культуры для душевной жизни. Физ. культура как средство развития восприятий. Физ. культура и память. Значение движений в процессах внимания и воображения. Гигиена дыхания и кровообращения как основа воспитания настроений и чувств. Двигат. процессы как инстинктивная потребность. Психологич. значение подвижных игр. Значение физ. культуры в процессе образования характера. Физ. культура как средство борьбы с умственным утомлением и моральной слабостью.

Левитов Н., зав. психотехнич. кабинетом профконсультации Ин-та по изучению проф. болезней им. В. Обуха. Испытание умственной одаренности. Инструкция к проведению и обработке испытания. М., Мосздравотдел, 1927, стр. 23, ц. 80 к.

Испытаниям подвергались: учащиеся школы семилетки, учащиеся школ ФЗУ и поступающие в них рабочие и служащие с образованием не ниже 3 групп.

Учет педагогической работы как метод научной организации ее, Сборник статей В. Мичурина, К. Никонова, Ю. Преображенского, В. Сорокина-Росинского и И. Челюсткина, Изд. 2. М.—Л., Гиз, 1927, стр. 80, ц. 60 к. (Б-ка педагога.)

Сборник создался в результате работы бюро учета Научно-метод. совета Ленинградского отдела нар. образования. Он построен на признании, что педагогу необходимо постоянное вдумчивое изучение своей работы, заботиться о тщательной организации ее и следить за развитием и восприятием учащихся, что правильно поставленный учет педагог. работы является таким же необходимым условием ее научной организации, как и учет во всяком производстве. Отдельными статьями сборника освещаются вопросы практики учета школьной работы и учета в школьном детском доме и в дошкольных учреждениях, а также вопрос о дозировке труда учащихся единой трудовой школы. В общем издание является ценным и содержательным пособием для школьных работников. Из частных дефектов книги следует отметить недостаточную проработку им существенного для рассматриваемой области школьной работы вопроса о постановке и технике ведения школьного дневника.

Иванов С., Кабинет комплексника. Л., „Брокгауз-Эфрон“, 1927, стр. 80, ц. 65 к.

Издание заключает в себе главы: О значении кабинета в общей системе комплексных работ в школе I ст. О составе комплексного кабинета для учителя. О кабинетах-классах для учащихся. Об организации и оборудовании кабинета. Дается также обзор важнейшей литературы по вопросам комплексного обучения. Издание освещает в высшей степени важный и злободневный вопрос о такой внешней, так сказать, организации новой школы, которая возможно полнее соответствовала бы всей ее современной внутренней постановке. К сожалению, именно эта сторона школьного дела разработана у нас пока еще совершенно недостаточно, и во всяком случае эта разработка далеко отстает от разработки чисто педагогических вопросов школы. Отдельные положения и схемы автора, конечно, должны быть подвергнуты глубокой проработке и в центре и на местах. Но основные мысли книги заслуживают серьезного внимания.

Красильников А. и **Мартыненко И.**, Комплекс и навыки (Пути накопления навыков в системе комплексной работы). Допущ. методкомом соцвоса. Цутранпроса, М., „Мир“, 1927, стр. 126, черт., ц. 1 р. 20 к.

Затруднения в работе по программам Гуса. Комплекс: основные отклонения от него. Навыки, их виды и объем; техника внесения в рабочий план; составление перечней навыков. Тренировка. Методы борьбы с ошибками. Организационные затруднения при накоплении навыков. Фетиши в области комплексной работы. Учет навыков и способы измерения их уровня.

Артемов В., доц., Естественный эксперимент, Его применение в школе I ступени (Доложено в Моск. институте эксперимент. психологии). М., Медико - педагогическая станция Наркомпроса, 1927, стр. 91, ц. 1 р. (16-й вып. Трудов медико-педагог. станции Наркомпроса).

Естеств. эксперимент как методич. материал для проведения опыта. Инструкции: для оценки результатов опыта, для приготовления к опыту, его проведения и обработки результатов.

Ильин Н., Педагогическое образование за границей и у нас, под ред. и с предисл. А. Калашникова. М., „Раб. просвещения“, 1927, стр. 156, ц. 1 р. 75 к.

Автор дает сжатый обзор современного состояния педагогического образования в Англии, Америке, Франции, Германии, Австрии, Японии и Китае. Даются общая характеристика буржуазных систем в этой области и сопоставление их с системой педагогического образования в РСФСР. В приложениях приводятся довольно детальные материалы о работе пяти наших выдающихся педтехникумов, а также некоторые документы по заграничным педагогическим учреждениям.

Наряду с общей характеристикой педагогического образования в различных странах приводятся соответствующие цифровые данные, схемы и т. д. В основу работы положен ряд иностранных первоисточников.

Несмотря на сухой характер изложения, книга представляет большой интерес для организаторов нар. образования, работников и учащихся наших педагогических учебных заведений, а также и для школьных работников вообще. Исчерпывающей разработки вопроса она не дает, но является первой попыткой систематического его освещения в нашей литературе и потому заслуживает особенного внимания. Нельзя не отметить, что, судя по материалам книги, наше педагогическое образование в наиболее важных его сторонах уже теперь в значительной степени опередило постановку этого дела в „передовых“ буржуазных странах.

Резолюции II-й всероссийской конференции по повышению квалификации работников соцвоса (утверждены Коллегией Главсоцвоса). М., Главсоцвос, 1927, стр. 40 (Нар. комиссариат по просвещению, Главсоцвос, Отдел повышения квалификации работников соцвоса).

Очередн. задачи. Союз и повышение квалификации. Работа среди нацмен. Программно-метод. вопросы. О рабочих б-ках. Использование низовой произв.-метод работы. Организация самообразоват. работы. О построении сети местных курсов, конференций и практикумов. О центральных курсах, конференциях, практикумов и заочном обучении. Организация заочной консультации. О работе методбюро, педагог. учебн. заведений, разных учреждений и ОПУ.

Нар. комиссариат просвещения РСФСР, Главсоцвос, Отдел повышения квалификации работников соцвоса, Основные вопросы повышения квалификации работников соцвоса, Сборник I, под. ред. С. Фридмана. М., „Раб. просв.“, 1927, стр. 219, ц. 1 р. 75 к.

Индустриализация страны и повышение квалификации учительства. Основные задачи. Культура педаг. труда. Характеристика состава работников соцвоса. Переподготовка учительства в Германии, Англии и Америке. Принципы построения программ и пособия к программам-минимум. Формы и методы работы. Схемы программ-минимум. Библиографии: что читать учителю по педагогическим, естественно - техническим и общественно-экономическим вопроеам при проработке программ-минимум (21 стр.).

НКП РСФСР, Главсоцвос, Отдел повышения квалификации работников соцвоса, Программы-минимум для повышения квалификации работников социального воспитания, В. I, Педолого-педагогический цикл, Программы-пособия для самообразовательной работы по повышению квалификации работников школ I ступени по вопросам педагогики, педологии, методики, организации и техники педагогической работы. Под ред. С. Фридмана при участии М. Пистрака, С. Шацкого, Т. Корнейчика и Б. Всесвятского. М., „Раб. просвещения“, 1927, стр. 132, ц. 1 р.

Разделы: Какой должна быть советская трудовая школа; Ребенок и школа; Как организовать работу в школе; Как производить подбор материала для шк. работы и как эту работу организовать; Как должна вестись учителем работа в школе; Планирование и учет работы; Практика нач. школ Европы и Америки; Темы, задания, литература; Литература ко всем разделам программы (5 стр.).

Ступени самообразования, Систематические программы самообразовательного чтения, под редакцией А. Калашникова и А. Пинкевича. М., „Работник просвещения“, 1927. (ЦК проф. союза раб. просв. СССР, Комиссия помощи самообразованию при Культотделе ЦК.)

Главполитпросвет, Всеросс. чрезвыч. комиссия по ликвидации неграмотности, О летней переподготовке ликвидаторов неграмотности и малограмотности (Метод. письмо № 16). М.—Л., „Дол. неграм.“, 1927, стр. 40, ц. 85 к.

Организация и метод работы курсов. Объяснит. записки и программы. Работа на ликпункте, в школах и кружках.

Элькина Д., Заочное образование политпросветработников. М., Моск. политико-просветит. институт, 1927, стр. 24, 1 вкл. лист схем, ц. 15 к. (Главполитпросвет, Моск. политико-просветит. институт, Секция заочного образования политпросветработников, № 1).

Повышение квалификации политпросветработников и заочное образование. Учебн. планы и проспект заочных курсов. Образец заявления и анкеты курсанта.

Центр. комитет Союза работников просвещения СССР, Культотдел ЦК, Как построен наш союз и на что расходуются членские взносы. М., „Раб. просвещения“, 1927, стр. 26, схемы, ц. 10 к. (Беседы с техническими служащими по вопросам профдвижения. Беседа 6-я.)

Нар. комиссариат просвещения РСФСР, Научно - педагогическая секция Гус'а, Главсоцвос, Методические письма по дошкольному воспитанию, Письмо первое, О дошкольной работе в деревне. М.—Л., Гиз, 1927, стр. 35, ц. 25 к.

Типы дошк. учреждений в деревне. Формы и методы работы: дошк. учреждения с крест. населением; в дошк. учреждениях.

Федоров С., Школьно - педагогический эксперимент в трудовой и профессиональной школе. с предисл. пр. А. Грибоедова. Л., автор, 1927, стр. 117, илл., черт., графики, ц. 1 р. 20 к. (Склад в маг. „Academia“.)

Задачи и методы школьно-педагог. эксперимента. Методы разработки и постановки тестов. Методы обработки результатов обследования. Методы исследования интеллектуальной одаренности. Методы объективного учета знаний системою тестов. Литература (1 стр.).

Левин Ю., Новые методы испытаний школьной успешности и одаренности в практике ленинградских школ. Опыт объективного учета достижений и дифференциации учащихся на основании результатов исследований по школьным тестам и психометрии в ленинградск. школах и классах нормальных, вспомогательных и в школах подростков в весеннем семестре 1926 г., С предисл. пр. А. Грибоедова, Л., Детский обследовательный институт, 1927, стр. 155, диагр., вкл. лист илл., ц. 1 р. 60 к. (Детск. обследоват. институт имени пр. А. Грибоедова при Госуд. психо-неврологич. академии в Ленинграде).

Лемберг Р., Практика учительской работы, второй год обучения. М.—Л., Гиз, 1927, стр. 72, ц. 50 к. (Б-ка педагога).

Второй год обучения. Комплексная работа. Участие детей в революц. шк. праздниках. Самоуправление на втором году обучения. Материалы к учету работы.

Энциклопедия комплексного преподавания, под ред. С. Иванова, Н. Иорданского и И. Симонова, VIII, Краеведческая работа при комплексном преподавании. Л., „Брокгауз-Эфрон", 1927, стр. 238, ц. 2 р. 25 к.

Основные положения методики краеведной работы школы. Краеведческая работа 1-й и 2-й групп школы. Краеведч. работа детей в связи с проработкой комплекса: „Деревня", „Деревня и город". Комплексная тема „Наш город". Краеведческая работа учителя в связи с его работой по программам Гуса. Библиография по краеведению для учителя-комплексника (29 стр.).

Главсоцвос и Институт методов школьной работы РСФСР, Естествознание в трудовой школе, под ред. А. Бауэра, М. Беляева, Б. Всесвятского, Ф. Дучинского, Б. Игнатьева, Н. Понятского, сборник первый. М., „Раб. просвещения", 1927, стр. 173 илл., черт., схемы, план, ц. 2 р. 25 к.

Сборник статей. Отделы: Общий отдел; Частная методика; Из школьной практики; Общественно-необходимая работа; Внешкольная работа; Помощь самообразовательной работе учителя; Хроника; Библиография (имеется „Литература по плодоводству для работ на пришкольном участке" — 3 стр.); Справочный отдел.

Наркомпрос РСФСР, Главсоцвос и Институт методов школьной работы, Физика, химия, математика, техника в трудовой школе, сборник первый, под общ. ред. пр. П. Лебедева. М., „Раб. просвещения", 1927, стр. 156, илл., портр., черт., картогр. и графики, ц. 1 р. 75 к.

Сборник статей и материалов. Отделы: Общий; Программный; Научный; Лаборатория, наблюдения, экскурсии; Из шк. практики; Книги и журналы (26 стр.).

Главсоцвос и Институт методов школьной работы РСФСР. Обществоведение в трудовой школе, сборник первый, под общ. ред. М. Покровского. М., „Раб. просвещения", 1927, стр. 168, ц. 1 р. 75 к.

Задачи преподавания истории в школе II ступ. Характер программ по обществоведению для 5 го — 7-го гг. обучения. Утв. Гусом программа по обществоведению для школ II ступ. и проект. объяснит. записки. Принципы программ для школ крест. молодежи и деревенских семилеток. Программа по обществоведению для школ крест. молодежи и деревенск. семилеток. Как составить рабочие программы по обществоведению. Работа школы с газетою. Практика обществоведа. Проработка темы „Советский строй". Повышение квалификации обществоведов. Примерн. методич. проработка I темы и I задания из самообразовательной программы. Пятилетний хозяйственный план СССР. О чем спрашивают обществоведы-экскурсанты и курсанты. Хроника и информация. Указатель литературы по обществоведению за 1926 г. (17 стр.).

Аржанов С., Афанасьев П., Воронец А., Игнатьев В., Пинкевич А., Ягодовский К., Работа по программам Гуса на первой ступени городской школы, применительно к рабочей книге „Мир" для первого и второго года обучения, под общ. ред. А. Пинкевича, допущ. н.-п. секцией Гуса, как пособие для преподавателей школ I ступени. М.—Л., Гиз, 1927, стр. 159, илл., ц. 1 р. 10 к. (Учебн. пособия для школ I и II ступени.)

О программах Гуса. Методы и формы проработки материала. Исследовательский метод. Родной язык. Математика. Длительные наблюдения. Живой уголок. Пришк. огородный участок. Оборудование класса и техника эксперимента. Художеств. воспитание. Физ. культура.

Гагинская третья опытная станция НКП РСФСР, Работа по Дальтон-плану в школах второй ступени, из опыта Михайловской школы второй ступени, состав. работники школы, под ред. М. Штейнгауз и А. Толстова, М.—Л., Гиз, 1927, стр. 124, графики, ц. 1 р. 25 к.

История введения Дальтон-плана в Михайл. школе. Основные моменты работы. Краеведение в школе. Проработка задания по обществоведению. Опыт проведения обследовательской работы в летней школе. Опыт преподавания литературы. Математика. Опыт применения в студии естествознания. Опыт занятий по географии. Применения к изучению физики.

Нар. комиссариат просвещения РСФСР, Главсоцвос, Институт методов школьной работы, Летняя школа, сборник, под. ред. Б. Игнатьева, В. Шульгина и М. Эпштейна, М.—Л., Гиз, 1927, стр. 72, ц. 45 к.

Резолюция конференции. Организация весенне-летних работ школы. Летняя школа. Экскурсии-кочевки. Физкультура. Работы по птицеводству; по борьбе с вредителями. Летняя школа в Ленинграде. Кормовой вопрос. Производств. работа в деревенской семилетке. Игра. Детск. технические кружки. Летняя работа пионерорганизации. С.-х. работа юн. пионеров Моск. губ. летом 1926 г.

Пятницкий В. Опыт массовой летней школы, под ред. А. Волкова, с предисл. ЦБ ю. п. при ЦК ВЛКСМ. М.—Л., „Дол. неграм.", 1927, стр. 68, план. С.-х. практический уклон и планы летней школы в Вяземском у. Ход работ. Кто участвовал в работах. Выставки. Выводы и перспективы.

Подъяпольская А., д-р. и Подъяпольский Н., Сельскохозяйственный труд детей и подростков, Воспитательное значение и рационализация, предисл. Н. Семашко, под ред. пр. В. Гориневского. М.—Л., Гиз, 1927, стр. 106, илл., черт., диагр., план, ц. 1 р. 20 к. (Б-ка педагога.)

Статистика с.-х. труда детей и подростков. Детский с.-х. труд как фактор культуры и экономии. Законодательство. С.-х. работа детей в советск. школе. Научная организация с.-х. труда детей и подростков. Методика изучения труда детей и подростков в сельском хозяйстве. Опыт рационализации детск. труда на земле. Рационализированные орудия детск. труда.

Полянский И., пр., Почва в школьном изучении, изд. 3, доп. М.—Л., Гиз, 1927, стр. 99, илл., черт., схемы, ц. 45 к. (Б-ка педагога).

Почвенные экскурсии. Опыты для исследования основных свойств. почвы. Определение плодородия почвы.

Камшилов М., На путях к индустриализации школы. М.—Л., „Моск. рабочий", 1927, стр. 76, ц. 40 к. (Из педагог. практики, под ред. А. Радченко.)

Опыт работы Шатурской школы 2-й опытной станции Наркомпроса. Школьные мастерские (их связь с производством и с учебной работой). Работы 1924/25 и 1925/26 гг. НОТ в педагогич. процессе.

Бабаев Н., Авиачас в трудовой школе. М.—Л., „Моск. рабочий", 1927, стр. 63, ц. 40 к. (Б-ка шк. работника.)

Проведение авиачаса в школе I и II ступени. Примерные программы. Общественная работа школы в связи с авиачасом. Экскурсии. Практич. советы. Материалы и пособия для проведения авиачаса (3 стр.).

Полетаева М., Детское дело. М. „Раб. просвещения", 1927, стр. 24, ц. 15 к. (Московск. отдел. нар. образования, соц.-правовая охрана несовершеннолетних (СПОН). О жизни детей на улице и ее организации.

Феррьер, А., Новые школы Запада и организация их внутренней жизни, перев. с рукописи В. Драниной, под ред. С. Иванова. Курск, „Советская деревня", 1927, стр. 56, ц. 45 к.

Автор анкетным путем обследовал швейцарские новые школы, использовал сведения об английской новой школе и по этим данным детально освещает вопросы об организации внутренней жизни школы, в частности — вопросы организации сна, жилища, пищи, гидротерапии, физических упражнений, ручного труда, умственного труда, использования воздуха и солнца. Многие стороны достижения новых школ Запада и Америки, являющихся передовыми творческими педагогическими учреждениями этих стран, представляют для нас серьезный и разносторонний интерес, хотя, изучая их, необходимо иметь в виду, что они, конечно, не могли освободиться от влияния того буржуазного строя, в атмосфере которого они развились и живут. Для нашей практики небезынтересно, в частности, отметить, что эти школы до сих пор еще оказались не в состоянии окончательно порвать с традиционными школьными „партами", и у большинства школ они еще существуют. Книга заслуживает серьезного внимания вдумчивого школьного работника.

Ильин Н., пр.-доц., Очерки современной германской школы, с предисл. и под ред. пр. А. Пинкевича. М., автор, 1927, стр. 192, ц. 1 р. 75 к., склад в изд-ве „Раб. просвещения".

Реформа нар. образования в Германии. Школьное управление и внутренняя организация школы. Цели, организация и принципы воспитания и обучения. Новые школы в Германии. Современные педагогические течения в Германии. Важнейшие источники (1 стр.).

Сборник узаконений и распоряжений правительства Союза ССР и правительства РСФСР о мероприятиях по борьбе с детской беспризорностью по ее предупреждению. М., изд. Комиссии по улучшению жизни детей при ВЦИК, 1927, стр. 40, ц. 20 к.

Заключает: законодательные постановления по борьбе с детск. беспризорностью и по подготовке воспитанников дет. домов к трудовой общеполезной деятельности; извлечение из Кодекса законов о браке, семье и опеке; а также инструкцию и правила по трудовой подготовке воспитанников детдомов. По своей полноте сборник значительно уступает недавно выпущенному Главсоцвосом изданию „В помощь детскому дому".

Нар. комиссариат просвещения РСФСР, Главсоцвос, Государство и общественность в борьбе с детской беспризорностью (Сборник статей и правительственных распоряжений), под ред. С. Тизанова и М. Эпштейна. М.—Л., Гиз, 1927, стр. 86, ц. 80 к.

Итоги и перспективы борьбы с детск. беспризорностью. Как предупреждать детск. беспризорность. О патронировании. Законы и ведомственные распоряжения.

Нар. комиссариат просвещения РСФСР, Вопросы всеобщего обучения (среди нацмен), вып. третий (шестой), под ред. Г. Мансурова и М. Эпштейна. М.—Л., Гиз, 1927, стр. 204, ц. 2 р.

Сборник статей и материалов, являющийся первой попыткой систематизировать и собрать по отдельным национальностям данные о развитии среди них начального образования. Первые четыре статьи сборника имеют общий характер: освещается политическое значение всеобщего обучения на родном языке, излагаются основы плана

введения всеобщего обучения среди нацмен и выработки типа нач. школ для различных национальностей, характеризуются современное состояние и очередные задачи школьного дела среди нацмен. Затем идут, занимающие большую часть сборника, очерки по отдельным национальностям: западным, угрофинским, тюркским, Сев. Кавказа, монголо-манчжурским, северным. В приложениях помещены официальные материалы и статистические данные о распределении школ I ступени по языку преподавания.

Сборник является совершенно необходимым пособием для организаторов нар. образования на местах и для семинарских работ в вузах.

Организованные занятия с детьми раннего возраста. Прогулки, экскурсии и детские праздники, сборник статей по практической педагогике под ред. пр. А. Дурново, М., „Охр. матер. и млад.", 1927, стр. 142, ц. 1 р. 30 к.

Организов. занятия с детьми раннего возраста в педологическом освещении. Прогулки и экскурсии. Занятия по ознакомлению с растительным миром, с животным миром. Занятия с водой и песком. Сбор шишек и камней. Занятия на огороде, со строит. материалом, лепкой, по рисованию. Вырезывание и наклеивание. Рассказывание. Индивидуальные занятия. Детск. праздники.

Ивантер Б., Живая газета в отряде и школе, Методическое руководство для вожатых и руководителей живых газет. М.—Л., „Мол. гвардия", 1927, стр. 103, ц. 50 к. (Б-ка пионерского работника.)

Что такое живая газета и как ее организовать. Как делать сценарии из фактов. Об инсценировке. Как ставить живую газету. Как играть в живгазете.

Педагогическая студия Наркомпроса, Рационализация питания детей, сборник меню для дошкольных и школьных учреждений и пионеротрядов, проработ. объединением Педагогич. студии под руководством С. Мульяш, предисловие М. Пистрака. М., „Раб. просвещения", 1927, стр. 112, ц. 1 р. 25 к.

Питание детей и школа. Роль витаминов. Кухонная посуда, Оборудование кухни и столовой, Суточные пайки для: дошк. детск. домов, школьников. Меню для дет. садов. Шк. завтраки. Таблицы: содержания калорий, белков, жиров, углеводов и витаминов в разных продуктах. Продуктовая отчетность. Формы отчетности.

Нар. комиссариат просвещения РСФСР, Главсоцвос, Отдел социально-правовой охраны несовершеннолетних, Программы и материалы по труду в детском доме, вып. 2. М.—Л., Гиз, 1927, стр. 72, ц. 70 к.

Инструктивно-метод. письмо о применении программ трудовой подготовки подростков детск. домов. Общая и специальная трудовая и образовательная работа. Объяснит. записки и программы по малярному делу и огородничеству с элементами садоводства.

Самородницкий Д., д-р., Гигиена детских мастерских. М., 1927, стр. 56, илл., черт., ц. 30 к. (ЦК о-ва Красн. креста РСФСР.)

Условия развития детск. организма. Гигиена ручного труда. Продолжительность рабочего дня. Освещение, температура, вентиляция мастерских. Устройство и содержание мастерских.

Карпаков П. и **Сорохтин Г.,** Самодельное оборудование физической лаборатории, Техническое руководство для трудшкол, фабзавучей, рабфаков и техникумов и для любителей. Л., „Брокгауз-Эфрон", 1927, стр. 150, илл., черт., ц. 1 р. 50 к.

Приборы общего пользования. Приборы по отделам физиологии. Технические указания для изготовления приборов. Рецепты. Список литературы (9 стр.).

Ярославский губ. отдел нар. образования, Альбом проектов школьных зданий с исчислением потребного количества рабочей силы и материалов. Ярославль, 1927, стр. 19, 12 вкл. лист. черт.

Зеленко А., Школьный музей, изд. 2, допущ. н.-п. секцией Гуса. М., „Раб. просв.", 1927, стр. 104, ц. 65 к.

Какие нужны шк. музеи. Устройство шк. музея. Отделы музея. Деловая жизнь и обществ. работа музея. Музей и о-ва краеведения. Адреса полезных учреждений. Рецептура. Библиография (5 стр.).

Покровская А., Основные течения в современной детской литературе, проработано в комиссии по новой книге Отдела дет. чтения Института методов внешкольной работы. М., „Раб. просв.", 1927, стр. 56, ц. 40 к.

Общий истор. очерк прошлого детск. книги и общий обзор-характеристика современной детск. литературы.

Кричевская Е., Советы матерям по воспитанию детей. Опыт педагогической консультации. М., „Охр. матер. и млад.", 1927, стр. 40, ц. 20 к.

Что такое педагог. консультация. Содержание работы. Сводка характеристик поведения. Нормы поведения детей.

Гофмеклер А., Дурново А., Кричевская Е. и **Фезер Е.,** Как должны работать летние сельские ясли. М., „Охр. матер. и млад.", 1927, стр. 80, ц. 40 к.

Гигиенические задачи летних деревенск. яслей. Работа с населением. Педагогическая работа. Организация педагогической обстановки. План и учет работы. Литература (13 назв.).

Назначается для сестер и врачей курсов по подготовке персонала летних сельских яслей.

Садомская С. и **Опендак Е.,** Летние пионерплощадки. М.—Л., „Моск. рабочий", 1927, стр. 111, илл., черт., ц. 50 к.

Основные задачи летн. площадки. Подготовка отряда. Техническое оборудование. Типы площадок. Учет. Клубная работа. Натуралистическая работа. Военная работа. Работа по технике. Санитарно-гигиенические нормы и указания. Список литературы (35 назв.).

Смирнов А., Пионерская площадка в деревне, под ред. Н. Макарова. М.—Л., „Дол. негр.", 1927, стр. 52, илл., ц. 35 к. (Центр. бюро юных пионеров при ЦК ВЛКСМ.)

Площадка-центр общественной жизни деревни. О месте, плане, оборудовании и открытии площадки. Содержание работы на площадке. Литература по вопросам работы на площадках (1 стр.).

Фальк М. и **Иванов В.,** врачи, Пионерплощадка массовая и оздоровительная. М., 1927, стр. 44, ц. 15 к. (ЦК о-ва Красного креста РСФСР.)

Типы площадок. Массовая площадка. Лечебно-оздоровительная площадка. Педагог. работа на площадке. Работа врача.

Валерьянова Е., Пионеры в сельском хозяйстве (Как организовать и проводить работу в деревенском пионеротряде). М.—Л., „Моск. рабочий", 1927, стр. 77, ц. 35 к.

С чего начать. В процессе работы. Кто и как руководит с.-х. работой. Как подвести итог работе.

Летняя работа городских пионеров. М.—Л., „Мол. гвардия", 1927, стр. 58, илл., черт., ц. 35 к. („Как работать пионеру", под ред. ЦБ юн. пионеров при ЦК ВЛКСМ).

Оживить работу. Метод конкретных работ. Работа пионеротрядов. Досуг детей. Экскурсии и прогулки. Используйте реки. Пропаганда военных знаний. Натуралист. работа. Борьба с мухами. Трудовая и техническая работа. Самодельный фотоаппарат. Модели пароходов. Радио. Праздник воздухоплаванйя. Состязания на пруду. Охрана труда и прав детей. Игры. Что читать по летней работе (12 назв.).

Рейхруд М., Походы и экскурсии юных пионеров, под ред. Мосбюро ю. п. при МК ВЛКСМ. М.—Л., „Моск. рабочий", 1927, стр. 120, черт., ц. 60 к.

Организация и проведение пионерпоходов и экскурсий. Маршруты: кочевок по Моск. губ.; однодневных экскурсий вокруг Москвы. Технич. пособия. Глазомерная съемка. Измерения без приборов. Разные советы. Приметы погоды.

Пионеры за рубежем. М. Л., „Мол. гвардия", 1927, стр. 109, ц. 45 к. (Б-ка пионерского работника, серия „Деткомдвижение во всем мире".)

Международн. детск. коммунистическое движение. Организационные вопросы деткомдвижения. Работа ячеек и групп. Коммунистич. детсоюзы и пр. деторганизации. Комдетсоюзы и взрослые рабочие. Подготовка вожатых и пионеров. Интернациональное воспитание пионеров. Памятка пионеротрядам, связанным с заграничными деткомгруппами. Список детских коммунист. организаций за границей. Список организаций ВЛКСМ и ЮП, прикрепленных к заграничным союзам. Пионерские газеты и журналы за границей. Основная литература по интернациональному воспитанию.

Резолюции и постановления V Всесоюзной конференции ВЛКСМ 24/31 марта 1927 г. М., „Мол. гвардия", 1927, стр. 140, ц. 35 к.

Об участии ВЛКСМ: в борьбе с бюрократизмом, в производственной жизни, в поднятии сельск. хозяйства и кооперировании деревни. Состояние пионерского движения. Постановка массовой культурно-воспитат. работы среди молодежи. О массовой военной работе ВЛКСМ.

То же. М.—Л., „Мол. гвардия", 1927, стр. 48, ц. 25 к. (Б-ка V Всесоюзной конференции ВЛКСМ.)

Военная работа Комсомола, Сборник статей. Составлен при участии С. Каменева, Р. Муклевича, В. Путна. И. Клочко, Н. Артеменко, Б. Кальпуса, Н. Сумского, С. Фрумина, под редакцией Военной комиссии ЦК ВЛКСМ, с предисл. А. Бубкова. М.—Л., „Мол. гвардия", 1927, стр. 136, илл., ц. 90 к.

Комсомол в Кр. армии и Кр. флоте. Стрелковый спорт. Военная школа. Территориальное строительство и допризывная подготовка. Физ. культура. Военная пропаганда и Осоавиахим.

Работа кружка юных натуралистов, под ред. Центр. бюро юных пионеров при ЦК ВЛКСМ и Центр. бюро юных натуралистов при Главсоцвосе НКП, сборник I. М.—Л. „Мол. гвардия", 1927, стр. 247, илл., черт., диагр., ц. 1 р. 75 к.

Сорняки как тема для исследовательской общественно-полезной работы. Вредители сада и огорода. Примерные фенологическ. наблюдения в сельск. хозяйстве. Как изучать жизнь птиц. Борьба с малярией.

Нар. комиссариат просвещения РСФСР, Главсоцвос, Центральное бюро юных натуралистов, Летняя работа кружка юных натуралистов, Методические инструкции. М.—Л., „Мол. гвардия", 1927, стр. 104, ц. 45 к.

Работа кружков юных натуралистов: младшего возраста, старшего возраста. Резолюции всесоюзн. совещания по натуралистической работе. Список книг, рекомендуемых для работы кружков юных натуралистов (7 стр.).

Ходоровский И., Как поступать в вузы, на рабфаки и в техникумы РСФСР в 1927 г. М.—Л., Гиз, 1927, стр. 24, ц. 30 к.

Издание заключает все сведения, необходимые для поступающих в учебные заведения: о сроках обучения в различных заведениях, о их районировании, о порядке приема, списки болезней, препятствующих поступлению, программы испытаний поступающих с указаниями литературы, некоторые практические указания.

Нар. комиссариат просвещения РСФСР, Справочник аспиранта, под ред. и с предисл. М. Покровского. М.—Л., Гиз, 1927, стр. 39, ц. 30 к.

Постановления, инструкции и разъяснения. Анкета аспирантов. Программы коллоквиумов. Условия приема. Списки литературы, научных учреждений и дисциплин, по коим допускается оставление аспирантов.

Нар. комиссариат по просвещению. Главпрофобр, Справочник для поступающих в высшие учебные заведения. Прием

1927 г., год издания пятый. М.—Л., Гиз, 1927, стр. 125, ц. 60 к.

Нар. комиссариат просвещения, Главн. управление профессионального образования, Деятельность высших учебн. заведений РСФСР в 1925/26 г., В. III, Научно-исследовательская работа вузов, под ред. И. Ходоровского и Н. Челяпова М., Главпрофобр, 1927, стр. 57.

ОРО и НП Главпрофобра РСФСР, Методические материалы по промышленно-экономическому образованию, В. I (Конторгуч). М.—Л., Гиз, 1927, стр. 270, ц. 3 р. (Б-ка рабочего образования. № 6.)

Принципы построения метод. работы, учебный план, с объяснит. запиской; программы по предметам; программы практического ученичества в 9 отраслях. Библиографический указатель (14 стр.).

Главпрофобр ОРО и НП, Методические материалы по профтехническому образованию в металлопромышленности. Горячая и холодная обработка металла. М.—Л. ОРО и НП Главпрофобра, Гиз, 1927, стр. 274, ц. 4 р. 50 к. (Б-ка рабочего образования, № 7.)

Целевая установка школ ФЗУ, принципы построения учебн. планов, производственные требования к специальностям и теоретическим дисциплинам. Ведомости, объяснит. записки, учебн. планы, программы. Указатель литературы, которой необходимо руководствоваться при более глубокой проработке тех или других вопросов сборника (14 назв.).

Янцен И., Образцовый фабзавуч, перев. с нем. рукописи И. Левинсон, под ред. и с предисл. И. Шпильрейна. М., „Раб. просвещения", 1927, стр. 62, илл., ц. 60 к.

Подготовка квалифицированных рабочих. Торговое ученичество. Техники-практиканты. Общая организация (шк. помещение, руководство школой, попечение о юношестве).

Ходоровский И., Где и как учиться рабочему. М.—Л., Гиз, 1927, стр. 46, ц. 15 к. Общий краткий популярный обзор учебных заведений, курсов и учреждений, которые могут служить для образования рабочих.

Формы и методы массовой работы с книгой, Библиотечная активная работа, под ред. Е. Хлебцевича, изд. 2, доп. М.—Л., Гиз, 1927, стр. 186, илл., ц. 1 р. 50 к.

Учет опыта библиотечной работы в Красн. армии и флоте и по отдельным вопросам постановки библ. работы. Сборник работ красноармейских библ. работников. Первое издание книги было издано под заглавием „Библ. активная работа".

Роль б-ки. Достижения библ. активной работы. Новые типы газет. Рекомендация книг. Выставки библ. работы и б-к. Библ. карнавал. Литературные суды. Книгоношество. Рассказывание в б-ке. Справочная работа б-к. Библ. работа во время маневров. Пропаганда геогр. карт. Борьба с вредителями книг. Библ. загадки. Военизация библ. работы. Продвижение военной книги и газеты в деревню. Рекомендат. список книг для военных уголков изб-читален (5 стр.).

Боярский Я. Что сказал VII съезд профсоюзов о рабочем клубе. М., ВЦСПС, 1927, стр. 46, ц. 20 к.

Освещаются важные для низовых работников рабочих клубов вопросы, по которым даны директивы съезда: о районном или заводском типе клуба, о вовлечении в клубы взрослых рабочих, женщин, молодежи, о строительстве новых клубов, об улучшении работы клубных кружков, художественной работе, об улучшении физкультуры, о летней работе клуба. Особенное внимание уделено важному вопросу о клубной демократии.

Книжка написана просто и популярно; с интересом и пользой прочтется каждым рабочим, принимающим активное участие в жизни рабочих клубов.

Корев С. и **Поляков А.**, Формы и методы клубной работы, Хрестоматия, под ред. Е. Шалагиновой, изд. 2, доп. и перераб. М.—Л., „Дол. неграмотность", 1927, стр. 392, ц. 2 р. 50 к. (Главполитпросвет.)

Первое издание настоящей хрестоматии было выпущено еще в 1925 г. и быстро разошлось. Рассчитана она главным образом как пособие при подготовке и переподготовке клубных работников, но имеет в виду также и индивидуального клубного работника, желающего повысить свою квалификацию или получить разного рода методические указания. В хрестоматию вошло большое число избранных статей и постановлений, сгруппированных в 6 крупных отделов и касающихся развития рабочих клубов в России, задач и основных моментов организации клубной работы, массовой, летней и кружковой работы клубов.

Издание представляется совершенно незаменимым пособием для клубных работников. Для следующего издания книги можно было бы выразить пожелание, чтобы материалы хрестоматии были возможно более „уплотнены" и сжаты, что позволило бы значительно сократить ее объем, а тем самым и понизить ее стоимость.

Решения I Всероссийского съезда избачей (резолюции). М.—Л., „Долой неграмотность", 1927, стр. 72, ц. 28 к. (Главполитпросвет.)

Названная книжка отражает работу недавно состоявшегося I Всероссийского съезда избачей. Резолюциями этого съезда зафиксировано коллективное мнение избачей по целому ряду вопросов: о политпросветработе в деревне и волости, о плановой работе избы-читальни и о ее работе среди батрачества, кустарей, по правовому просвещению, по агро-кооперативной и антирелигиозной пропаганде, по распространению технических знаний, по военной работе, по ликвидации неграмотности, по организации крестьянских курсов, по самообразовательной, библиотечной и художественной работе и т. д.

Книжка должна быть настольным пособием для каждого избача. Большое значение она имеет также и для школьных работников и для других интеллигентных работников деревни.

В помощь совпартшколам и школам взрослых, Организационно-методические вопросы школьной работы со взрослыми, Сборник, под ред. А. Милютина, В. XI—XII. М.—Л., Гиз, 1927, стр. 200, ц. 1 р. 80 к. (Главполитпросвет.)

Работа вечерних общеобразоват. школ и курсов для взрослых рабочих. Повышение качества комвузовской работы. Самообразование в Ленингр. совпартшколе. Совпартшкола на дому. Военно-политическая академия. Работа совпартшкол. Национальная совпартшкола. Лабораторный план в практике КУТВ. Школы политграмоты. О тестах.

Главполитпросвет, Бюро заочного обучения, Программы заочной школы I ступени. М., Главполитпросвет, 1927, стр. 26.

Объяснительная записка. Программы по русскому языку, арифметике, естествоведению, географии, обществоведению. Учебный план.

Паперный С., Кооперативное просвещение в деревне. Руководство по кооперативной агитации и пропаганде для сельских кооперативов и изб-читален, изд. 2, испр. и доп. М., „Город и деревня", 1927, стр. 144, илл., диагр., схемы, ц. 90 к.

Культурн. работа в крестьянстве. Избачитальня — центр. кооперат. просвещения. Справочная работа. Вечера вопросов и ответов. Громкое чтение. Стенгазета. Беседы. Коопер. кружки. Кооп. уголки, экскурсии. Работа с книгой. Кампания и праздники. Международн. день кооперации. Кампания перевыборов в кооперации. Агитсуды. Художеств. агитация. Работа среди женщин. Комсомол и кооперация. Положение о сельск. кооперат. кружке. Постановления партийных съездов и конференций. Лозунги. Положение о кооперативно-просвет. комиссиях при сельск. потребит. о-вах. Список книг по вопросам кооперации в деревне для передвижной б-ки.

Сборник материалов и программ по вопросам военной пропаганды, Пособие для организаторов и руководителей по военной пропаганде. Н.-Новгород, Культотдел НГСПС, 1927, стр. 79, ц. 60 к.

Профсоюзы о постановке военной пропаганды. Материалы для докладов и бесед. Военные уголки при культучреждениях профсоюзов. Кружки военных знаний при рабочем клубе, программы для них. Рекомендат. список книг для военных уголков (243 назв.).

Московский губ. совет профессион. союзов, Массовая физкультура в летней культработе, Сборник методич. статей. М., 1927, стр. 63, ц. 30 к.

Массовая физкультура. Формы массовой работы по физкультуре летом. Загородные прогулки. Массовые физкультурные празднества. Воздушные и солнечные ванны. Купание и закаливание водой. Массовые игры. Гимнастические танцы. Забавы на прогулках и гуляньях. Учет массовой работы. Литература по массовым играм и развлечениям (2 стр.).

Рюмин Е., Массовые празднества, под ред. О. Бескина. М.—Л., Гиз, 1927, стр. 79, вкл. лист схем, ц. 1 р. (Главполитпросвет.)

В первых двух главах издание дает краткие обзоры массовых празднеств в истории человечества и массовых празднеств в Советской России. Последние две главы заключают попытку методики массовых празднеств, учета уже законченного в этой области опыта и намечают задачи подготовки руководящих кадров. В качестве первого опыта общего методического руководства по организации массовых празднеств книжка эта заслуживает всяческого сочувствия. Но по существу она, несомненно, нуждается еще в тщательнейшей и углубленной проработке. В частности необходимо включить в ее программу не только наши основные республиканские праздники, но также и бытовые праздники, праздник веселья — масленицу (карнавал) и народные сезонные праздники. Особенное внимание необходимо также уделить массовым празднествам в сельском масштабе.

Пока издание представляется единственным в данной области пособием для отделов нар. образования, профсоюзов и клубов.

Центральный Дом крестьянина, Дом крестьянина, май 1927. М., Центр. дом крестьянина, 1927, стр. 47.

В этом издании систематизированы главнейшие постановления о Домах крестьянина, даются материалы о различных отраслях их деятельности, приводятся сведения о жизни 6 провинциальных Домов крестьянина, отзывы посетителей, хроника и отклики с мест.

Созданные революцией, Дома крестьянина все более увеличиваются в числе, и деятельность их все более крепнет и развивается. Давно уже ощущается необходимость в специальном издании, где были бы сосредоточены все относящиеся к этим учреждениям материалы и сведения. Между тем такого издания еще не имеется. Надо надеяться, что настоящее издание в ближайшем же будущем будет развернуто в более обширный, полный и систематический специальный справочник по Домам крестьянина.

Сводный список № 1 пьес, разрешенных главным репертуарным комитетом НКП РСФСР к постановке повсеместно. М.—Л., „Моск. рабочий", 1927, стр. 37, ц. 20 к. (Б-ка „Репертуарного бюллетеня" Художеств. отдела Главполитпросвета.)

Включено 983 пьесы.

Фогелевич Л., Действующее законодательство о печати, систематический сборник, М., Юридич. изд-во НКЮ РСФСР, 1927, стр. 305, ц. 4 р. 25 к.

Включены материалы по СССР, по РСФСР и по Московской губ., опубликованные до 1/V 1927 г. Сгруппированы в следующие основные отделы: Общие постановления о печати; Авторское право; Политически-идеологический просмотр печ. произведений и зрелищ; Обязательные правила правописания; Издание учебников; Опубликование

офиц. материалов; Печатание объявлений и правит. распоряжений; Наблюдение за распространением произведений печати; Продвижение книги в деревню; Организация библиогр. дела и обязат. экземпляры; Издательства и книготорговые организации; Торговля бумагой; Полиграфическая промышленность; Охрана труда работников печати; Издательства и соцстрахование; Раб-и селькоры; Правонарушения печати; Льготы по налогам; Перевозка произведений печати по жел. дорогам; Ввоз и вывоз произведений печати.

Шапошников Р., Основы политической работы в РККА (Введение в изучение. Л., 1927, стр. 184, ц. 2 р., Военно-техническая академия РККА им. т. Дзержинского (литографировано).

Марксизм и военный вопрос. Военная политика ВКП (б). Основные вопросы полит. работы в Кр. армии. Система партийно-полит. аппарата. Полит. работа в тер. частях, в военное время. Полит. обработка в иностранных армиях. Современные вопросы полит. работы. Указатель рекомендуемой литературы (5 стр.).

Семков Б., Внешкольная работа в лагерях, изд. 2, доп. и перераб. М., „Военный вестник", 1927, стр. 142, илл., схемы, планы, ц. 1 р. 10 к. (Учебники, пособия и руководства для РККА.)

Особенности внешк. работы в лагерях. Устройство и оборудование. Повседневная внешк. работа. Праздничные дни и вечера. На тактических учениях. Библиография (3 стр.).

Госуд. Тимирязевский научно-исследовательский институт, Отделение изучения природы СССР, Четвертое совещание по краеведению Отделения изучения природы СССР госуд. Тимирязевского научно-исследоват. института, Вологда, „Северный печатник", 1927, стр. 40, ц. 35 к. (Серия I, отд. VII, в. 7.)

Имеются доклады и резолюции по вопросам и статьи: Методы биологической пропаганды в деревне; Значение ботанических заповедников для краеведения; Музей краеведения; Задачи краеведческих зоологических исследований; Краеведение и политпросветработа; Курсы по краеведению при институте.

Спицын А., пр., Разведки памятников материальной культуры, Пособие для краеведов, Л., Центр. бюро краеведения, 1927, стр. 142, илл., черт., планы, ц. 2 р. 50 к.

Страны. Описания разн. форм памятников матер. культуры. Сборы. Раскопки. Монументальные памятники старины. Предметы старинного быта. Организация краеведческих разведок. Результаты разведок.

Государственное Издательство

Ответственный редактор **М. С. Эпштейн**
Зам. отв. редактора **Э. Б. Лунин**

ОГЛАВЛЕНИЕ

Стр.

НА ОБОРОНУ СОЮЗА ССР.

Н. К. Крупская. Военная опасность и школа 3
Задачи школы в связи с военной опасностью 14
Р. Герчиков. Народное просвещение и оборона страны 21

ПРОГРАММЫ ГУСА.

М. Пистрак. Завершенный этап работы над программами единой трудовой школы 28

ПРОСВЕЩЕНИЕ НАЦМЕН.

А. Розин. Состояние просвещения нацмен 38
Б. Туманский. Основные вопросы нацменшколы 54
М. Тайти. Первая сессия реорганизованного Центросовнацмена 58

ВОПРОСЫ ВСЕОБЩЕГО ОБУЧЕНИЯ.

И. Богданов. Всесоюзная школьная перепись 64
Замнаркомпрос УССР Я. Ряппо. Социальное воспитание детей и всеобщее обучение на Украине 67
П. Григорьев. Место второгодников и переростков в планах введения всеобщего обучения 82
Л. Скаткин. К вопросу о построении волостной сети культурно-просветительных учреждений и их взаимной связи 94

ПЕДАГОГИЧЕСКОЕ ОБРАЗОВАНИЕ.

А. Евстигнеев-Беляков. К вопросу о подготовке преподавателей специальных дисциплин для учебных заведений профобра 104
С. Гусев. Анализ педагогической профессии и подготовка педагога 111
С. Доброхотов. Педагогическая практика в педтехникуме 120
Б. Т-ский. К приему в педвузы (Из беседы с тов. Челяповым) 127

ПОВЫШЕНИЕ КВАЛИФИКАЦИИ РАБОТНИКОВ ПРОСВЕЩЕНИЯ.

С. Фридман. О работе заочной консультации и курсов заочного обучения . . 130

СЕЛЬСКОХОЗЯЙСТВЕННОЕ ОБРАЗОВАНИЕ.

И. А. Каиров. Монотехнизм или политехнизм в с.-х. техникуме 140

ОРГАНИЗАЦИОННЫЕ ВОПРОСЫ.

С. Дроздов. Периодические прибавки учителям начальной и повышенной школы соцвоса 146
Н. Д. Яковлев. К вопросу об учете основного капитала госбюджетных учреждений Наркомпроса 152

СОВЕТСКАЯ ИНСПЕКЦИЯ.

М. Зарецкий. Об оценке учителя 165
А. Г. Вигдоров. 1-ая областная конференция инспекторов по народному образованию Средневолжского района в г. Самаре 169

Пролетарии всех стран, соединяйтесь!

НАРОДНОЕ ПРОСВЕЩЕНИЕ

ВОПРОСЫ
ПОЛИТИКИ И
ОРГАНИЗАЦИИ
НАРОДНОГО ПРОСВЕЩЕНИЯ
1917 — 1927

ОКТЯБРЬ

№ 10

ЕЖЕМЕСЯЧНЫЙ ЖУРНАЛ НАРКОМПРОСА РСФСР

ГОСУДАРСТВЕННОЕ ИЗДАТЕЛЬСТВО
МОСКВА — 1927 — ЛЕНИНГРАД

Назревавшее уже раньше сознание ошибок, допущенных мною в самую критическую эпоху победоносной революции, для наступления которой я работал втечение всей своей сознательной жизни, вызвало у меня весной 1918 г. решение отойти от политической деятельности и отдаться исключительно научной и профессиональной работе над проблемами социалистического строительства в области народного просвещения.

Б. член ЦК партии народных социалистов, б. Председатель Бюро Государственного комитета по народному образованию.

В. ЧАРНОЛУСКИЙ.

ОТ РЕДАКЦИИ.

Мы печатаем это письмо т. Чарнолуского в юбилейном номере, так как считаем его „Октябрьским документом". Оно лишний раз иллюстрирует, как последовательно революционная политика рабочего класса и его партии постепенно приводит всех представителей старой интеллигенции, оставшихся работать с советской властью, к Октябрьской революции.

„МЫ НА ВСЕЙ ЛИНИИ СВОЕЙ ПРОСВЕТИТЕЛЬНОЙ РАБОТЫ НЕ МОЖЕМ СТОЯТЬ НА СТАРОЙ ТОЧКЕ ЗРЕНИЯ ОБ АПОЛИТИЧНОСТИ ПРОСВЕЩЕНИЯ, НЕ МОЖЕМ СТАВИТЬ ПРОСВЕТИТЕЛЬНУЮ РАБОТУ ВНЕ СВЯЗИ С ПОЛИТИКОЙ.

ТАКАЯ МЫСЛЬ ГОСПОДСТВОВАЛА И ГОСПОДСТВУЕТ В БУРЖУАЗНОМ ОБЩЕСТВЕ. НАЗВАНИЕ „АПОЛИТИЧНОСТЬ" ИЛИ „НЕПОЛИТИЧНОСТЬ" ПРОСВЕЩЕНИЯ — ЭТО ЕСТЬ ЛИЦЕМЕРИЕ БУРЖУАЗИИ, ЭТО ЕСТЬ НЕ ЧТО ИНОЕ, КАК ОБМАН МАСС. БУРЖУАЗИЯ, ГОСПОДСТВУЕТ ВО ВСЕХ ТЕПЕРЬ ЕЩЕ БУРЖУАЗНЫХ СТРАНАХ, ЗАНИМАЕТСЯ ИМЕННО ЭТИМ ОБМАНОМ МАСС.

ВО ВСЕХ БУРЖУАЗНЫХ ГОСУДАРСТВАХ СВЯЗЬ ПОЛИТИЧЕСКОГО АППАРАТА С ПРОСВЕЩЕНИЕМ ЯВЛЯЕТСЯ ЧРЕЗВЫЧАЙНО КРУПНОЙ, ХОТЯ ПРИЗНАТЬ ЭТО ПРЯМО БУРЖУАЗНОЕ ОБЩЕСТВО НЕ МОЖЕТ. МЕЖДУ ТЕМ, ЭТО ОБЩЕСТВО ОБРАБАТЫВАЕТ МАССЫ ЧЕРЕЗ ЦЕРКОВЬ, ЧЕРЕЗ ВЕСЬ ИНСТИТУТ ЧАСТНОЙ СОБСТВЕННОСТИ.

НАША ОСНОВНАЯ ЗАДАЧА СОСТОИТ В ТОМ, МЕЖДУ ПРОЧИМ, ЧТОБЫ В ПРОТИВОВЕС БУРЖУАЗНОЙ ПРАВДЕ ПРОТИВОПОСТАВИТЬ СВОЮ ПРАВДУ И ЗАСТАВИТЬ ЕЕ ПРИЗНАТЬ".

Н. ЛЕНИН.

Государственное Издательство

Ответственный редактор **М. С. Эпштейн**
Зам. отв. редактора **Э. Б. Лунин**

ОГЛАВЛЕНИЕ

Стр.

ИТОГИ ОКТЯБРЯ.

Постановление Центрального исполнительного комитета Союза ССР по докладу тов. А. В. Луначарского.—„Об итогах культурного строительства Союза ССР за десять лет" 5
А. Луначарский. Десятилетие великой революции 9
В. Яковлева. К итогам просветительной работы за десять лет 13
И. Ходоровский. Профессиональное образование и строительство социализма 18
А. Кравченко. Политпросветработа в деревне к десятилетию Октябрьской революции 31
Г. Мансуров. Посвещение национальностей нерусского языка 38
И. Богданов Развитие сети культурно-просветительных учреждений в РСФСР в послереволюционный период 43
М. Эпштейн. Начальная школа к десятилетию Октябрьской революции . . 59
М. Пистрак. Как создавались программы Гуса 68
Д. Бондарев. Ликвидация неграмотности на пороге десятилетия Октябрьской революции 80

НАУКА И ТЕХНИКА.

Б. С. Пути и достижения науки и техники за 10 лет 90
К. Б. Что дала советская наука за последние 10 лет 102
КАЛЕНДАРЬ НАРОДНОГО ПРОСВЕЩЕНИЯ—*А. Подземский* 120
ДЕСЯТЬ ЛЕТ НЕСМЕННО НА ПОСТУ 123

ВОСПОМИНАНИЯ.

А. Луначарский. Как мы заняли министерство народного просвещения . . 126
П. Григорьев. Из первых лет работы Наркомпроса 128
А. Толстов. На работе по организации трудовой школы 137
О. Аникст. Пути профессионального образования 148
Г. Ульянов. Маленькие заметки о большом деле 153
З. Лилина. Десять лет назад 157
Б. Есипов. Путь к революционизированию школы 159
Мих. Воронков. У колыбели советского ОНО 167
К. Бендриков. Осколки прошлого 181
М. Зарецкий Как зародился фабзавуч на Украине 184
С. Кан. Страничка прошлого 186
Документ Октября 189

УШЕДШИЕ

Ф. И. Калинин 191
Е. А. Литкенс . . . . .
В. Я. Брюсов . . . . .
В. М. Бонч-Бруевич . . . . .

ЗАПАД И МЫ.

З. Худницкая. Северо-Американские Соединенные Штаты 197
„ Англия 201
Н. Кулишер. Франция 205
М. Штейнгауз. Выставка „Советской трудовой школы" в Гамбурге 208
„НАРОДНОЕ ПРОСВЕЩЕНИЕ" ЗА 10 ЛЕТ.—*К. Бендриков.* 223
ПИСЬМО В РЕДАКЦИЮ 234

ИТОГИ ОКТЯБРЯ

ПОСТАНОВЛЕНИЕ ЦЕНТРАЛЬНОГО ИСПОЛНИТЕЛЬНОГО КОМИТЕТА СОЮЗА ССР

ПО ДОКЛАДУ Т. ЛУНАЧАРСКОГО ОБ ИТОГАХ КУЛЬТУРНОГО СТРОИТЕЛЬСТВА СОЮЗА ССР ЗА ДЕСЯТЬ ЛЕТ.

Десять лет прошло с того момента, когда совершилась великая Октябрьская революция, раскрепостившая рабочий класс и крестьянство от гнета царизма и капитализма и создавшая условия для социалистической организации хозяйства. Эта великая революция произвела также громадный сдвиг и в области культуры и просвещения широких народных масс.

Дело народного просвещения сверху и донизу было монополией имущих классов. Царская империя представляла собою огромную тюрьму народов. Беспощадная руссификация считалась одним из основных методов царского управления. Порабощенные великодержавным гнетом народы этой империи лишены были какой бы то ни было возможности культурного развития. Национальностям воспрещалось развитие даже начальной школы на их родном языке. В особенно тяжелом положении находились культурно отсталые национальности, державшиеся царизмом в состоянии полнейшей темноты и невежества, что позволяло с исключительной жестокостью эксплоатировать и насиловать их. Всему этому положила конец Октябрьская революция, подчинившая культурное строительство интересам трудящихся масс.

Рабочий класс, став у власти в нашей стране, доказал, что он выполняет роль действительного носителя нового человеческого прогресса. Пробивая себе путь ко всем достижениям культуры и знания, пролетариат вместе с тем самым тщательным образом заботится о развитии и просвещении всех трудящихся и всех национальностей Союза ССР.

Гигантская культурная революция, совершающаяся под знаком Октября, будет доведена до конца, потому что она опирается на активность и творчество миллионов трудящихся города и деревни. Только благодаря Октябрьской революции нашей стране удалось освободиться от целого ряда варварских пережитков прошлого в области культуры и расчистить путь для социалистического строительства.

Так, ни в одной стране мира равенство прав мужчины и женщины не провозглашено с такой полнотой и не осуществляется с такой энергией и последовательностью, как в Союзе ССР.

В отношении охраны материнства и младенчества Союз ССР уже занял первое место в Европе.

Буржуазия в период революционной борьбы с феодализмом втягивалась в борьбу с церковью, являвшейся оплотом феодального строя, и пыталась иногда ставить вопрос об освобождении культуры от влияния религии. Но в последующий период, когда появилось революционное движение пролетариата, буржуазия опять обратилась к религии и к союзу с попами. Только в советской стране, провозгласившей и на деле осуществившей право каждого гражданина держаться каких угодно религи-

озных взглядов или быть совсем свободным от религии, идет упорная культурная работа по очищению умов взрослых и в особенности подрастающих поколений от религиозных предрассудков. Приэтом в борьбе с религией советская власть действует только способами широчайшего просвещения. Освобожденное от религиозного плена, все культурное строительство огромной страны впервые в истории человечества все более становится целиком на базу подлинной науки.

Только советская власть последовательно и до конца осуществляет принцип равноправия всех народов, населяющих Союз ССР, обеспечивает развитие их национальной культуры силами и помощью пролетарской диктатуры и организует их в свободную ассоциацию народов.

Центральный исполнительный комитет Союза ССР с глубоким удовлетворением констатирует, что усилиями широких масс рабочего класса и крестьянства к десятилетию Октябрьской революции достигнуты уже крупнейшие результаты в деле поднятия культуры и просвещения трудящихся всех национальностей Союза ССР. Достигнут большой сдвиг в общей грамотности населения страны; неуклонно ведется ликвидация неграмотности среди взрослого населения; школьная сеть значительно выросла, и введение всеобщего обучения в 1933/34 г., согласно ранее намеченному плану, может считаться обеспеченным. Различного типа повышенные школы все более удовлетворяют требованиям страны в специалистах средней квалификации и дают все более подготовленную и весьма ценную по своему социальному составу молодежь для высшей школы. Политико-просветительная работа через густую сеть клубов, библиотек, изб-читален, народных домов, театров и кино, радио, вечерних рабочих университетов и т. п. охватила широкую массу рабочего класса и крестьянства.

Октябрьская революция поставила своей задачей уничтожение пропасти, существовавшей между культурным уровнем городского и деревенского населения, и советская власть неуклонно осуществляет эту задачу.

Ведется энергичная работа по оздоровлению труда и быта трудящихся, в результате чего достигнуто резкое снижение эпидемических заболеваний и смертности населения и в первую очередь значительное уменьшение детской смертности.

Быстрым темпом идет культурный рост отсталых национальностей, что обеспечивает дальнейшее повышение культурного уровня всего нашего Союза ССР в целом.

Вся работа по культурному строительству пропитана основной идеей служения делу освобождения трудящихся и воспитания нового поколения в духе коммунизма.

В отличие от буржуазной печати, являющейся главным орудием обмана и эксплоатации масс, советская печать поставлена на службу трудящихся и говорит им настоящую правду.

Издаваемая на языках разных народов, населяющих Союз ССР, в громадных тиражах, во много раз превышающих довоенные, она проникает в самые глухие уголки Союза ССР. Десятки тысяч рабочих и сельских корреспондентов привлечены к активному участию в нашей печати. Благодаря этому она еще более тесно связывается с самой гущей трудового населения.

Потребности социалистического строительства поставили перед советской властью сложнейшую задачу создания рабоче-крестьянской интеллигенции, которая, по квалификации своей ни в коем случае не уступая ни интеллигенции прежнего времени нашей страны, ни специалистам буржуазных стран, в то же время оставалась бы тесно связанной с трудящимися классами и до мозга костей была бы проникнута революционным сознанием. На этом пути мы имеем весьма значительные достижения: впервые в истории человечества десятки и десятки тысяч рабочих и крестьян и их детей приобщаются через наши рабфаки и высшие учебные заведения к высшим ступеням научного знания.

Революция сумела привлечь научные силы страны к самой обширной работе, которая выразилась не только в значительном подъеме научного творчества, превзошедшем дореволюционный уровень, но и в том, что наука, как никогда, связана в настоящее время с конкретными требованиями жизни и социалистического строительства Союза ССР. В особенности значительны достижения в области общественных наук. Буржуазия в области общественных наук отвергла краеугольный камень этих дисциплин — научный метод Маркса, в Союзе же ССР именно марксизм через учение Ленина получил свое дальнейшее развите в виде применения основных принципов учения Маркса к разнообразным отраслям общественной жизни. Только в стране диктатуры пролетариата создались подлинные очаги марксистской мысли.

Советской властью были приложены величайшие усилия к сохранению всех сокровищ искусства прошлого и организации широкого доступа к ним трудящихся масс.

Вместе с тем поставлена была задача содействовать развитию новой литературы, театров, изобразительного искусства, музыки и кино, которые отражали бы революционную современность и отвечали бы требованиям нашей великой творческой эпохи. Искусство становится не привилегией имущих, а все больше достоянием трудящихся масс. Лишь Октябрьская революция дала возможность создания на художественном фронте очагов национальной культуры и широкого развития творческих сил всех народностей Союза ССР.

Своими большими успехами в области культурного строительства за истекшие десять лет Союз ССР в значительной степени обязан напряженной работе общественных организаций, профессиональных союзов, комсомола, кооперации, добровольных обществ и т. п.

Таковы достижения десятилетия советского строя, несмотря на то, что первая половина этого десятилетия сопровождалась тяжелыми бедствиями гражданской войны, лишениями, голодом и эпидемиями.

Центральный исполнительный комитет Союза ССР, подводя итоги культурному строительству народов Союза ССР за минувшие десять лет, считает необходимым перед лицом трудящихся масс всей страны выразить благодарность работникам просвещения и культуры, которые в самые тяжелые годы оставались верными своему призванию и сумели, преодолев все пережитки прошлого, найти путь к совместной и дружной работе с пролетариатом.

Отмечая с удовлетворением общий культурный рост страны, Центральный исполнительный комитет Союза ССР считает, что по сравнению с величайшими поставленными революцией целями и с огромной потребностью в просвещении, которую проявляют массы, достигнутое еще далеко недостаточно. Поэтому Центральный исполнительный комитет Союза ССР подтверждает, как одну из основных задач всей текущей деятельности союзных и автономных республик, дальнейшую упорную работу в области обеспечения культурного подъема страны и поручает правительству Союза ССР всемерно содействовать ее успешному разрешению. Приэтом на пороге второго десятилетия Октябрьской революции Центральный исполнительный комитет Союза ССР считает необходимым все дело культурного строительства непосредственно и самым тесным образом увязать с задачами индустриализации страны, как неразрывную часть единого социалистического плана переустройства страны.

Вместе с тем, подтверждая провозглашенное Октябрьской революцией право каждого народа на самостоятельное культурное национальное развитие, нашедшее свое выражение в Конституции Союза ССР, Центральный исполнительный комитет Союза ССР заявляет, что и впредь дело развития национальной культуры всех народов будет обеспечено всей мощью и поддержкой Союза ССР.

В соответствии со всем изложенным Центральный исполнительный комитет Союза ССР постановляет:

1. Неуклонно и систематически усиливать материальную базу социально-культурной работы в Союзе ССР с тем, чтобы темп роста этой работы не отставал от общехозяйственного роста страны.

2. В качестве очередных важнейших задач в деятельности правительства Союза ССР и правительства союзных и автономных республик должны стоять прежде всего такие задачи, как введение всеобщего начального обучения, ликвидация безграмотности среди взрослого населения, ликвидация беспризорности, усиление мероприятий по оздоровлению труда и быта населения, по распространению среди него санитарного просвещения и по привитию гигиенических навыков, обеспечение массового профессионального образования, всемерное содействие развитию вечерних рабочих университетов и рабочих курсов, дальнейшее вовлечение в высшую школу широких слоев рабочих и крестьян и поднятие высших учебных заведений на необходимую в советской стране высоту.

3. Продолжать с неослабевающей энергией работу по дальнейшему усиленному поднятию культурного уровня культурно-отсталых народов.

4. Продолжать усиленно работу по поднятию культурного уровня трудящейся женщины города и деревни.

5. Продолжать работу по систематическому улучшению материального положения всех работников в области культуры и науки.

6. Продолжать работу по дальнейшему укреплению и приближению к широким трудящимся массам художественной культуры (театры, кино, музыка, изобразительные искусства).

7. Для обеспечения социалистического направления всего дела культурного строительства надлежит: а) все дело культуры, образования и воспитания продолжать вести в духе коллективизма и международной солидарности трудящихся; б) продолжать дальнейшую работу по вовлечению в культурное строительство широких масс рабочих и крестьян и их общественных организаций; в) расширять кадры квалифицированных сил, необходимых для развития социалистической промышленности и продвижения деревни к социализму, г) продолжать работу по созданию среди народов Союза ССР новых кадров рабоче-крестьянской интеллигенции, вплоть до работников самой высшей квалификации, необходимых для научной и исследовательской работы.

Идя этим путем и отдаваясь делу социалистического культурного строительства с той же энергией, с какой велась борьба на фронтах гражданской войны и хозяйственной разрухи, рабочий класс Союза ССР при поддержке трудового крестьянства обеспечит нашей стране окончательную и полную победу социализма.

Председатель Центрального исполнительного комитета
Союза ССР М. КАЛИНИН.

Секретарь Центрального исполнительного комитета
Союза ССР А. ЕНУКИДЗЕ.

Ленинград, 20 октября 1927 г.

(Опубликовано в Известиях „ЦИК и ВЦИК“ № 242, от 21 X 1927 г.)

ДЕСЯТИЛЕТИЕ ВЕЛИКОЙ РЕВОЛЮЦИИ.

Ленин великолепно понимал связь, существующую между революцией пролетариата и судьбами человеческой культуры. Неоднократно указывал Ленин на то, что именно завершение культурной революции, т.-е. переворот в сознании масс, их полная просвещенность есть тот мост, который ведет к настоящей демократии, т.-е. к полному самоуправлению трудовых масс, при котором даже самое государство окажется ненужным. Но не только эта идеальная форма человеческого общежития, но и советский строй получает, по мнению Ленина, свою настоящую прочность лишь по мере того, как от формы диктатуры передового класса, выражающейся через руководство его коммунистического авангарда, дело переходит ко все большей сознательной самодеятельности политически и общекультурно просвещенных масс. „Никогда,—писал Ленин,—никакое меньшинство, никакая партия не могут построить социализм, он будет построен только десятками миллионов рук, к о г д а о н и б у д у т у м е т ь д е л а т ь в с е с а м и“. Вот это уменье управлять собою является целью революции с широкой политической точки зрения. Если Ленин не был демократом в фальшивом смысле этого слова, если он не стремился к тому, чтобы передать мнимым образом руководство страною простому большинству, то это именно потому, что такое простое большинство без культурной подосновы на самом деле оказывается послушным стадом, над которым возвышается социальная пирамида фактически буржуазной диктатуры. Лишь по мере проникновения истинного классового социалистического просвещения в массы должно расширяться их влияние, их участие в управлении вплоть до той знаменитой „последней кухарки“, которая у всех на устах.

Но мало того, что культурный подъем масс является политической предпосылкой дальнейшей эволюции советской власти в сторону идеального самоуправления трудящихся, — приходится обратить внимание еще и на другие, не менее важные стороны.

Хотя революционные большевики начали именно с политического переворота и всегда учили, что политический переворот есть необходимый шаг к дальнейшему развитию классовой политики, все же совершенно очевидно, что политика эта не может не повиснуть в воздухе, если политическая революция не приведет к быстрому изменению экономики.

Но для такой страны, как Россия, где экономический уровень жизни далеко не оправдывает высокую социалистическую структуру жизни, где капитализм еще не дозрел до естественного перехода к социализму, задачей является не только экономико-правовой переворот, но также, и прежде всего, технический подъем труда.

В какой-нибудь Германии, при ее степени экономического развития, переход даже при неизменившейся технике к более или менее законченным формам социалистического хозяйства — это единственное, что нужно на первое время.

Совсем другое дело у нас. Главная наша нужда заключается в том, чтобы поднять самую технику, в том, чтобы кроме всей полноты политического и общекультурного просвещения дать народным массам еще и техническое просвещение. Индустриализация, понимаемая в самом широком смысле слова (т.-е. как машинизация всего нашего хозяйства) предполагает, как я много раз повторял, какое-то переустройство мозгов, без параллельного роста которого сама машина остается праздной.

Но техническое умение, уровень трудовых навыков, связанных с машиной, знаний в стране — есть дело, целиком относящееся к культуре. Здесь как раз налицо та плоскость, которая одновременно принадлежит обоим этим мирам — чисто хозяйственному и чисто культурному. Хозяйство является необходимым базисом для развития всех высших форм культуры, но культура в смысле науки и техники является важнейшим элементом самого хозяйства.

И все-таки это еще не все. Ленин прекрасно понимал также, что культура не есть только средство для экономического развития страны или политического укрепления революции, а что она, в сущности, есть главная цель, и что завершение политической революции и дальнейшее развитие советской власти — точно так же как и цель построения социализма, — есть именно создание новой, глубоко человечной, справедливой и счастливой культуры.

В самом глубоком смысле культура означает не что иное, как самый быт, формы внешней жизни и жизни сознания людей.

Нет и не может быть никакой другой цели у человечества, кроме упорядочения своей жизни, обогащения ее, разрешения ее внутренних противоречий. А такая, лишенная внутренних противоречий, богатая и гармоничная культура есть социализм, взятый в самой глубине этого понятия. Я не считаю нужным приводить здесь цитаты из Маркса, Энгельса и Ленина в доказательство этих мыслей. Все знают, что это так. Иные только чуть-чуть забывали контуры этого основного построения, которые забывать не нужно, ибо только при свете такого широкого понимания революции становится очевидным ее всеобъемлющее значение. Когда я говорю о всеобъемлющем значении Октябрьской революции, то я имею в виду также и ее международность, ее всемирность.

Надо всегда помнить, что буржуазный строй капитализма — это мешок, это непроходимый тупик, это конец человечества, если только стена нового рабства, в которую тупик этот должен упереться, не будет пробита революционными силами.

Капиталистический строй — это строй анти-культурный. По крайней мере теперь он целиком стал таким, когда изжиты его прогрессивные силы. Во-первых, буржуазный строй покоится на эксплоатации, которую он желает закрепить. Эксплоатируемыми являются и пролетариат метрополии и все колониальное и полуколониальное человечество, и в конце концов все человечество вообще. Буржуазия наложила руку на женщину, которая глубоко порабощена, на людей науки и искусства, которые лишены подлинной свободы, на служащих, которые являются чернильными кули капитализма, на крестьянство, которое эксплоатируется городом и, в конечном счете, той же буржуазией. Буржуазия ухитрилась даже самое себя поработить, ибо, в самом деле, к чему сводится содержание жизни самой буржуазии? — К свирепой борьбе за накопление, к бессмысленному накоплению миллионов и миллионов, бессмысленному до такой степени, что мещанский экономист Вернер Зомбарт отказался понять мотивы капиталистов и заявил, что их двигателем является „дух игры". Но дух биржевой игры — это кровавый и проклятый дух. Рядом с этим буржуазия проводит свое время в усилиях не давать вырваться из своих

когтей остальному миру. Английский философ Герберт Спенсер перед египетской картиной, изображающей рабовладельца, который ведет на веревке раба, сказал: „Таким образом оба несвободны: каждый посвоему привязан к этой веревке". А свое так называемое свободное время капиталист превратил в сопровождающееся безумным мотовством чисто автоматическое и давно надоевшее ему прожигание жизни. Пусть читатель возьмет в руки книгу „400" Эптона Синклера, посвященную быту миллиардеров.

Буржуазия, создавшая возмутительную машину из парламента, церкви, школы, прессы, оболгала весь мир, и не знаешь, кто внушает больше презрения — продажный ли журналист, ловко отравляющий массовую публику, или любой человек из этой публики, механически и с удовольствием проглатывающий всякую утку, всякую тенденциозную бессмысленность, которую впихивает в него газета.

Машина в руках буржуазии превратилась не только в орудие эксплоатации масс, но еще и в орудие постепенной механизации общества. Вырвавшаяся из рук человека, ставшая его господином, машина до такой степени устремляется к подчинению себе человека, что последний и в работе и в досуге становится постепенно как бы придатком этой машины. И подумать только, что есть люди, даже близкие к нашей среде, которые радуются такой машинизации.

Наконец война. Последняя война показала, на какое безумие способны буржуазные руководители народов и на какую тупую и звериную покорность способны сами эти народы, отпрепарированные военной дисциплиной и лживой прессой. Но для всякого ясно, что война, которую мы пережили, игрушка по сравнению с той, которая нас ждет. За это время развернулись колоссальные силы разрушения. Отсылаю читателя хотя бы к книге Иоганна Бехера, — там он может немножко предвкусить, что готовят капиталисты земному шару.

Недавно в очень замечательной книге крупнейшего немецкого писателя Германа Гессе „Степной волк", я нашел такую фразу: „Чего можно ждать от времени войны? Господа подготовляют неслыханную, грозящую самому существованию человечества бойню, а масса покорно ждет призыва и тянет свою служебную лямку под треньканье фокстрота".

Конечно, Октябрьская революция еще не вывела человечество из этого положения; мы чувствуем себя еще осажденными миром, которым распоряжается буржуазия. Но Октябрьская революция есть колоссальная брешь в стене, в которую уперлось человечество. Это есть единственный мост через ту пропасть-могилу, которую роет капитал человечеству. Октябрьская революция и 10 лет нашего упорнейшего труда в связи с усилиями, которые в том же направлении производят наши заграничные товарищи по Коминтерну, — это единственное, что заслуживает внимания, это единственное, чем может гордиться наше время, это единственное, что дает надежду на спасение.

Недаром теперь, когда анархическая газета „Либертер" после казни 20 белогвардейцев в России вслед за убийством Войкова обратилась к Ромэн Роллану, ища в нем сочувствия и ожидая от него залпа негодования по большевикам, — этот сентиментальный, но все же до глубины души честный писатель ответил: „Помните, что Советская Россия, как бы то ни было, представляет собою самое высокое достижение нашей эпохи, что крушение ее было бы крушением всего прогрессивного в Европе; помните, что забыв все мелочные распри, все люди прогресса, все люди любви к человечеству в момент, когда опасность угрожает Москве, должны сплотиться вокруг нее".

Мы находимся в очень трудном положении. Полтора года назад, когда я был в Европе, я встретил очень большое количество выдаю-

щихся людей, лучших — тех, которые чувствуют, что задыхаются в зловонных газах капитализма, которые с огромной надеждой взирали на нас. Поистине они были полны верой, что свет идет с Востока.

Ряды этих людей поредели, их вера поколебалась, этого нельзя отрицать. Огромную роль сыграл приэтом раскол в наших рядах. Появление среди заграничных коммунистов разных группочек и групп, которые стали откалываться от основного ядра, разногласия у нас, — причем оппозиция возглавляется сотворцами Октября и советской власти — все это заставляет многих в Европе думать, что мы отчаялись, что отсюда-то, от безверия, от пессимизма и вытекают все эти разногласия. Наше движение вперед по линиям культурно-экономического развития, в сущности при внимательном анализе чрезвычайно быстрое, тем не менее кажется миру разочаровывающе медленным. Мы гордо объявили, что будем строить социализм в одной стране, но мы никогда не скрывали ни от кого ни трудности этого строительства, ни больших сроков, которых оно от нас требует. Но этот медленный, на первый взгляд как будто будничный процесс разочаровывает те жадные души (между прочим, что важнее всего, довольно широкие слои пролетариата), которые ждут быстрого освобождения и не видят его. Надежда на революцию в самой Европе у многих ослабела. Временная стабилизация капитализма кажется зловеще прочной. Во всяком случае, капитализм считает завершением своей стабилизации разгром все еще живой, все еще растущей Октябрьской стихии. Неприятная излучина китайской революции, отведшая ее пока и, может быть, довольно надолго в русло революции чисто буржуазной, отбрасывающей пролетариат и крестьянство, сыграла также свою роль.

Пользуясь всем этим, Англия собирает вокруг себя все капиталистические силы и разбрасывает вокруг нас паутину, в сетях которой, по ее мнению, мы должны умереть.

Это не значит, конечно, чтобы в Европе не было и сейчас больших и твердых отрядов коммунистического пролетариата, не было мужественных и преданных людей, не было глубоко симпатизирующих нам наблюдателей и т. д. Но это значит, что мы больше чем когда бы то ни было вынужены надеяться на себя, на подавляющее большинство крепко держащихся за единство партийных сил, на героизм, выдержку, трезвость нашего пролетариата, на рост культурности и политической сознательности масс всех национальностей нашего Союза.

Чисто культурная работа, выпавшая прежде всего на долю Наркомпроса, всех работников просвещения, играет приэтом огромную роль. На этом нечего особенно останавливаться. Мы тоже на фронте, мы тоже ведем борьбу, мы тоже защищаем Октябрь, мы тоже развертываем его, лелеем его семена, ухаживаем за их ростками. Огромное повышение энергии нашего творчества, беспредельная преданность общему делу, забота о сохранении нашего единства — вот то, что мы должны принести в дар десятилетию Октября.

Нет, это не будет мирный праздник, во время которого под сенью победоносных знамен можно будет отдохнуть от трудов. История, отмечая все огромные достижения Октября за эти десять лет, вместе с тем оставляет еще под вопросом ближайшие судьбы великой борьбы. Меньше, чем когда-нибудь, можно говорить об отдыхе, об ослаблении работы. Наступают новые критические времена, но, памятуя, что именно мы, здесь, в СССР, являемся хранителями и носителями тех единственных ценностей, путниками и руководителями на тех единственных путях, которые могут спасти человечество, мы должны гордо, сознательно отдаться целям Октября.

А. ЛУНАЧАРСКИЙ.

К ИТОГАМ ПРОСВЕТИТЕЛЬНОЙ РАБОТЫ ЗА 10 ЛЕТ.

„Народом невежественным, народом неграмотным победить нельзя"...

Ленин

I

Что представляла собою система просвещения царской России?

Вошло в поговорку, что для широких масс населения система царского просвещения была системой народного затемнения. Однако это не простая митинговая фраза. Это совершенно точная формула выражения самого существа дела. Это с неопровержимой ясностью доказывается цифрами, которые навсегда запечатлели эту особенность царской системы и которые уже не удастся „отговорить" никаким поборникам самодержавия, даже самым талантливым, вроде В. В. Шульгина.

Цифры эти прежде всего говорят нам, что та школа, которая была призвана обслуживать широкие массы населения, т. е. вся сеть городских начальных училищ, земских и церковно-приходских школ и т. д., что она в 1914/15 г. на теперешней территории РСФСР (включая и автономные республики) охватывала 4 793 398 детей, т. е. всего лишь 70% того контингента учащихся, которые обучались в школах первой ступени в первых четырех группах 7 и 9-леток в 1926/27 г. В то же самое время для привилегированных классов существовала другая группа школ (гимназии, реальные и коммерческие училища и пр.), в которые из низов населения, из рабочих и крестьянских кругов, удавалось проникнуть лишь счастливым единицам и в которых тем не менее в 1914/15 г. обучалось 508 091 человек, т. е. почти 20% того, что было предоставлено многим десяткам миллионов трудящихся. В этих школах не было отказов детям имущих классов: только заплати деньги — других препятствий нет. Удивительно ли, что теперь, когда средняя школа открыла свои двери для всех слоев населения и притом преимущественно для рабочих и крестьян, удивительно ли, что она стала тесна для этих новых кадров? Удивительно ли, что в 1926/27 г. контингент учащихся в средней общеобразовательной школе вырос до 798 168 человек (включая и школы крестьянской молодежи), т. е. более чем в полтора раза? Удивительно ли, что и этого мало и что, несмотря ни на какие бюджетные преграды, сеть школ II ступени под напором требований со стороны населения растет даже еще более быстрым темпом, чем сеть школ I ступени? Эта резко выраженная классовая направленность среднего образования в царской России особенно наглядно подчеркивается соотношением числа средних школ в городе и деревне. До революции число средних школ в городе в 6 раз превышало число таковых в деревне. Так как дети рабочих еще менее, чем дети крестьян, вкушали от этого древа познания, то ясно совершенно, что средняя школа царской

России была школой зажиточных классов. Революция резко сломала это взаимоотношение, и ныне город обгоняет (все же обгоняет) деревню менее, чем в 2 раза. Это значит, что направление обслуживания этим типом школы резко повернуто в сторону широких масс населения. И еще одно обстоятельство вскрывают неумолимые цифры. Они говорят, что в царской России были национальности, среди которых грамотными были случайные единицы и у которых процент грамотных был близок к нулю. Теперь, когда народы России в области своего культурного развития идут к определенной цели — введению всеобщего начального обучения, эти национальности оказываются отставшими от основного массива населения на десятилетия. И если для большинства населения всеобщее обязательное обучение есть цель уже близкая, цель, к которой каждый год приближает нас на осязаемый кусок, то для этих отставших народностей оно неосуществимо в сколько-нибудь близкие сроки без сильнейшей, могущественной помощи всего населения СССР через посредство государственного бюджета.

Вот в этом, в этой колоссальной отсталости нашего народа и состоит прежде всего то, что мы привыкли называть в области культуры проклятым наследием самодержавия. В отношении группы более отставших народностей это особенно разительно бьет в глаза, ибо совершенно ясно, что киргизы, или калмыки, или якуты, начавшие свой культурный рост после революции почти от нуля, задержаны царизмом в самом начале человеческой культуры. Будучи предоставлены собственным силам, эти народы могли бы лишь черепашьими шагами двигаться по пути культуры, которая все более стремительно несется все дальше и дальше вперед. Но разве не является ужасающе отсталым и основное ядро нашего населения, которое только теперь, только оправившись от революционных боев, смогло поставить для себя в качестве конкретной задачи введение всеобщего обязательного обучения в объеме 4 лет в то время, когда в странах Западной Европы вводится всеобщее обязательное обучение в объеме 8 лет? Какой гигантский разрыв! Когда, в какие сроки сумеем мы перепрыгнуть через эту огромную пропасть? Какое напряжение всех сил, всех возможностей понадобится нам для этого скачка! А перепрыгнуть все-таки надо, потому что в нашей культурной отсталости лежит одно из препятствий на пути преодоления технической отсталости и косности нашей страны. А перепрыгнуть все-таки нужно, потому что достижение высококультурной жизни было одной из целей революции, совершенной в октябре 1917 г. И чем дальше мы будем отходить от той культурной черты, на которой держал нас царизм, тем все более невозможным будет становиться для народных масс возвращение во мрак самодержавия, на что до сих пор продолжают рассчитывать белоэмигранты. Так культурный подъем страны будет обеспечивать и поддерживать революцию, сам опираясь на революцию и начинаясь от нее. Казалось бы, быть может, что нет никакой особенной надобности доказывать, да еще оперируя цифровыми показателями, ту простую мысль, что царское самодержавие было тормозом для развития культуры в нашей стране. Однако ничто не вскрывает перед нами картины сделанного советской властью в области культуры с такою ясностью, как именно сравнение с тем, с чего мы начали, как сравнение того, что мы получили, с тем, что мы имеем ныне. Если не проделать этого сравнительного учета, если не заглядывать в прошлое, то составить себе правильное представление о наших достижениях невозможно. Ибо с чем тогда придется нам сравнивать? Только с теми целями, которые мы себе ставим и к которым идем. Но в свете этих целей, этих гигантских общих задач, которые надлежит разрешить нашей стране, достигнутое

к данному моменту представляется почти ничтожно малым, стирается и бледнеет. Нужную ориентировку можно найти только при сопоставлении достигнутого как с целями, которые мы себе ставим, так и с теми исходными точками, от которых мы начали нашу работу. Без учета этих исходных пунктов неизбежна недооценка достигнутых результатов, неизбежны пессимистические выводы.

С этой точки зрения, т. е. с точки зрения установления надлежащей ориентировки, особенно поучительным является сопоставление темпов развития сети начальных школ до революции и ныне. Возьмем для сравнения пятилетия: последнее пятилетие 1922/23 г. — 1926/27 г. и пятилетие 1910/11 г. — 1914/15 г. За советское пятилетие средний ежегодный прирост числа учащихся в школах I ступени составлял 389 439 чел., тогда как за царское пятилетие этот средний ежегодный прирост давал только 208 730 чел., т.-е. при царизме темп развития был почти вдвое медленнее (на 86%). А между тем следует помнить, что советское пятилетие было пятилетием восстановления народного хозяйства до довоенного уровня, т. е. страна почти вдвое ускорила темп своего культурного развития по линии начальной школы, несмотря на то, что она была беднее, несмотря на то, что она залечивала те раны, которые были нанесены народному хозяйству годами империалистической и гражданской войн. Это обстоятельство следует помнить всем тем, кто склонен считать, что со школой у нас острое неблагополучие и что положение с обслуживанием ею широких слоев населения якобы ухудшилось.

Но только ли с количественной стороны царизм был тормозом культурного развития народных масс? Именно на примере школьного дела мы с особенной ясностью видим, что не только количественно ничтожная сеть была тем орудием, которым пользовался царизм для задержки культурного роста широких масс населения. Все построение системы было рассчитано таким образом, чтобы максимально затруднить для народных низов проникновение в высшие типы школ. Об этом предмете нет надобности особенно распространяться на страницах нашего журнала. Достаточно просто указать на то, что система школ царской России представляла собою внутренно несогласованный конгломерат различного рода типов школ. Правительство, и Министерство народного просвещения в частности, ни в какой мере не ставило себе задачей добиться установления преемственности между отдельными типами школ, установления единой, на всех ступенях органически между собою связанной школьной системы. Его нисколько не заботило то обстоятельство, что каждый тип школы представлял собою тупик, из которого без предварительной подготовки невозможен был переход в другой тип школы, хотя бы также общеобразовательной. Царизму для его целей это было не нужно. Напротив, существование самостоятельного тупика в виде начальной школы для низов населения, выбраться из которого можно было ценою усилий, на которые способны были лишь немногие, — существование такого тупика вполне соответствовало общей классовой установке царского просвещения. Состоятельные же классы мало страдали от тупиков и несогласованностей школьной системы, ибо имели материальную возможность преодолевать их путем частного репетиторства, системы домашних учителей, гувернеров и пр.

Получив в наследство такую систему общего образования, которая ставила ряд внешних препятствий для широких масс населения и в своих высших ступенях была фактически для них недоступна, — что могла делать с нею советская власть, на знамени своем написавшая слова: „Предоставить рабочим и беднейшим крестьянам полное всестороннее и

бесплатное образование"? Что могла делать с такой системой советская власть, одним из лозунгов которой было — организация единой для всех граждан школы, подготовляющей всесторонне развитых членов социалистического общества? Ответ ясен: только сломать.

Так обстояло дело с общеобразовательной школой.

Посмотрим теперь на профессиональную школу и прежде всего займемся количественными показателями. Вот что говорят эти данные. Если взять за 100 число учреждений низшего и среднего профобразования на территории РСФСР в 1913/14 г. и за 100 число учащихся в них, то в 1926/27 г. число учреждений составляло 167, а число учащихся 242, не считая разного рода профессиональных долгосрочных и краткосрочных курсов. В 1926/27 учебном году их насчитывалось 1 017 при 124 945 учащихся. По отношению к высшей школе мы имеем на территории РСФСР также очень значительный рост, а именно: по отношению к взятым за 100 показателям 1913/14 г. мы имеем для 1926/27 г. — по отношению к учреждениям 134 и по отношению к учащимся 147. Столь быстрый рост емкости учреждений профессионального образования за десятилетие советской власти говорит не только о быстроте темпа развития их за это десятилетие, но и о крайней недостаточности их при царизме. Что это действительно так, об этом говорит общеизвестный недостаток квалифицированных работников во всех областях труда при самодержавии. В области индустрии этот недостаток покрывался усиленным привлечением квалифицированной рабочей силы из-за границы — вплоть до мастеров.

Что касается просвещения взрослых, то в этом отношении наследство, полученное нами от самодержавия, очень близко к нулю. Скудная сеть библиотек, попреимуществу в городе и в значительной части частных, да ничтожное количество народных домов, — вот все, чем можно помянуть царизм. К этому нужно прибавить несколько народных университетов, основанных и содержавшихся на частно-общественные средства, да небольшую сеть вечерних и воскресных школ. Вся та огромная сеть ликпунктов и школ малограмотных, которая ныне покрывает всю страну и через которую за десятилетие на территории РСФСР прошло около 5,5 миллиона человек, вся она создана революцией и возникла из ее потребностей. Сеть изб-читален, молодая еще, но в основном — в части волостных изб-читален — уже окрепшая, эта сеть пока еще слабо мерцающих огоньков культуры в дотоле погруженной в мрак и большую часть года спавшей под снегом русской деревни, также насаждена революцией. Тысячи клубов, красных уголков, сеть деревенских кинопередвижек, — их мало, их все еще мало по сравнению с огромным количеством населения и территорией, по которой они разбросаны, но это все же уже многочисленные камни того фундамента культуры, над закладкой которого все эти годы работает революция. А над этими низшими звеньями массового просвещения взрослых высятся десятки рабочих факультетов, сотни общеобразовательных школ для взрослых и совпартшкол, тысячи политшкол и политкурсов. Эти высшие типы учреждений просвещения для взрослых, не просто лишь дающие людям элементы грамотности, а вводящие их в состав творческого актива революции, вбирающие в себя все наиболее способное и наиболее активное в массах трудящихся, охватывают около 150 000 человек и выстроены страной на пустом месте, выстроены в годины бедности и тяжких усилий над восстановлением народного хозяйства. Если к этому добавить, что выросла сеть местных музеев и краеведческих обществ, что самообразовательная работа, ведущаяся органами политпросвета, за 2 года почти утроилась по числу кружков и удвоилась по числу занимающихся

в них и охватывает около 150 000 человек, то будет ясно, что то пустое место, которое мы получили от царизма, заполняется с огромной быстротой. Народные университеты, смытые было волной революции, превратившей все вузы в вузы народные, за последние 2 года вновь возрождаются в виде рабочих университетов, существующих не в качестве самостоятельных образований, а при вузах, открывая таким образом двери последних для занятых на производстве трудящихся. Их рост совершается с такой стихийной быстротой (около трех десятков за 2 года), которая с еще большей наглядностью подчеркивает убожество того, что в этой области дало самодержавие. Просвещение взрослых, политико-просветительная работа — на языке советов и внешкольная — на языке старого режима, в основном создано советской властью во всем многообразии ее форм, которые не могла бы изобрести никакая богатая фантазия никакого культуртрегера старого времени. Это поле принадлежит советской власти полностью. Она отвоевала его из мрака невежества, царившего здесь при царизме.

Воспитание дошкольников, которое за последние годы начинает занимать некоторое заметное место в системе наших просветительных учреждений, в царской России совершенно не существовало. В больших городах некоторые культурные семьи совершенно частным порядком организовывали детские сады для своих детей. Появилось и совершенно незначительное количество частных детских садов. Государство же как таковое, и органы городского и земского самоуправления об этом ни в какой мере не заботились. Понятно, конечно, почему так было: зажиточные классы не нуждались в постановке дошкольного воспитания, они не были в нем кровно заинтересованы. Таким образом то небольшое количество стационарных дошкольных учреждений (свыше тысячи) и те свыше трех тысяч летних площадок, которыми мы ныне располагаем, будучи совершенно недостаточными по сравнению с потребностью в них, выстроены, что называется, на чистом месте и продиктованы потребностями трудящихся слоев населения

Вернемся, однако, еще раз к школьному делу царской России и посмотрим на него со стороны самого содержания школьной учобы. Если посмотреть на него с точки зрения интересов трудящихся, то система школьных знаний при царизме характеризуется следующими главными чертами.

Прежде всего вся система школьного обучения сверху донизу, вплоть до высшей школы, была связана с религией и отчасти построена на религии. Далее, преподавание гуманитарных предметов имело главной целью укоренение в мозгах учащихся начал самодержавия и буржуазно-помещичьего строя; переплетаясь с основными идеями христианской религии, с идеями загробной жизни, покорности, терпения и непротивления злу, это преподавание не могло не давать результатов, в полной мере совпадавших с задачами имущих классов, помогавших им социально-экономическое порабощение трудящихся закреплять путем воспитания в них соответственных умственных и психических черт. Если прибавить к этому, что сектор точных наук всегда был в большем или меньшем загоне и что в огромном количестве учебных заведений схоластические предметы (вроде древних языков и пр.) занимали основное место, то тип человека, готовившегося учебными заведениями царской системы, станет совершенно ясен.

Таково было в общих чертах то культурное наследство, которое было получено советским государством от царизма. Февральская революция и кратковременная эпоха господства буржуазии после свержения самодержавия никаких существенных изменений не внесли в это наследство, ничего к нему не прибавили.

Мог ли пролетариат, пришедший к власти, строить дальше на основе доставшейся ему системы просвещения, мог ли он просто развивать ее дальше, оставляя неизменной ее внутреннюю сущность? Совершенно ясно, что этого он сделать не мог. Все это культурное наследие было организовано таким образом, что направлялось целиком против него, против борющегося за мировое господство рабочего класса. Перед победившим в Октябре пролетариатом стояла не простая сравнительно задача продолжать развивать полученное культурное наследство, сделать его достоянием широких масс трудящихся. Гораздо более сложную и трудную задачу предстояло ему разрешать: он должен был сломать те организационные рамки, в которые было заключено, это наследство, и построить новые, чтобы в них перелить, иначе замесивши, культурное достояние предшествующей эпохи.

Это часто забывают у нас, когда берутся судить об итогах культурной работы на отдельных ее участках, и тогда получают оценку, совершенно не соответствующую действительно проделанной работе.

Во второй главе мы попытаемся дать более правильную оценку этой огромной работе, работе по самому своему существу революционной, как может быть ни в одной другой области нашего социалистического строительства.

В. ЯКОВЛЕВА.

(Окончание следует.)

„НАРОДНЫЙ УЧИТЕЛЬ ДОЛЖЕН У НАС БЫТЬ ПОСТАВЛЕН НА ТАКУЮ ВЫСОТУ, НА КАКОЙ ОН НИКОГДА НЕ СТОЯЛ, И НЕ СТОИТ, И НЕ МОЖЕТ СТОЯТЬ В БУРЖУАЗНОМ ОБЩЕСТВЕ. ЭТО – ИСТИНА, НЕ ТРЕБУЮЩАЯ ДОКАЗАТЕЛЬСТВ. К ЭТОМУ ПОЛОЖЕНИЮ ДЕЛ МЫ ДОЛЖНЫ ИТТИ СИСТЕМАТИЧЕСКОЙ, НЕУКЛОННОЙ, НАСТОЙЧИВОЙ РАБОТОЙ И НАД ЕГО ДУХОВНЫМ ПОДЪЕМОМ, И НАД ЕГО ВСЕСТОРОННЕЙ ПОДГОТОВКОЙ К ЕГО ДЕЙСТВИТЕЛЬНО ВЫСОКОМУ ЗВАНИЮ И, ГЛАВНОЕ, ГЛАВНОЕ И ГЛАВНОЕ — НАД ПОДНЯТИЕМ ЕГО МАТЕРИАЛЬНОГО ПОЛОЖЕНИЯ.

НАДО СИСТЕМАТИЧЕСКИ УСИЛИТЬ РАБОТУ ПО ОРГАНИЗАЦИИ НАРОДНЫХ УЧИТЕЛЕЙ, ЧТОБЫ СДЕЛАТЬ ИХ ИЗ ОПОРЫ БУРЖУАЗНОГО СТРОЯ, КОТОРОЙ ОНИ ЯВЛЯЮТСЯ ДО СИХ ПОР ВО ВСЕХ, БЕЗ ИСКЛЮЧЕНИЯ, КАПИТАЛИСТИЧЕСКИХ СТРАНАХ, ОПОРОЙ СОВЕТСКОГО СТРОЯ, ЧТОБЫ ОТВЛЕЧЬ ЧЕРЕЗ НИХ КРЕСТЬЯНСТВО ОТ СОЮЗА С БУРЖУАЗИЕЙ И ПРИВЛЕЧЬ ИХ К СОЮЗУ С ПРОЛЕТАРИАТОМ."

Н. ЛЕНИН.

ПРОФЕССИОНАЛЬНОЕ ОБРАЗОВАНИЕ И СТРОИТЕЛЬСТВО СОЦИАЛИЗМА.

(К ИТОГАМ ДЕСЯТИЛЕТИЯ).

Нет, пожалуй, ни одной области народного образования, в которой царизм оставил бы нам такое жалкое наследство, как в области профессионального образования. Если грамотность населения в бывшей царской империи, вообще, была очень невысока, то уровень технических знаний страны был совсем низок. Сеть профессиональных учебных заведений была развита крайне слабо. Распространение технических знаний внешкольным путем совсем не было организовано. К общей безграмотности и невежеству населения прибавлялось невежество техническое, безграмотность профессиональная. Отсюда — крайне низкая производительность труда в бывшей Российской империи, отсюда — и те трудности, с которыми сопряжено поднятие производительности труда в Советском союзе.

Октябрьская революция была революцией производственных отношений. Пролетариат нашей страны поставил в порядок дня замену капиталистической организации производства — социалистической. Это означает, что не только должна быть уничтожена в производстве роль частного собственника и эксплоататора, но что самое производство должно перестроиться на совершенно новых технически наиболее совершенных, основаниях. Не случайно В. И. Ленин выдвинул для нашей страны программу электрификации. Электрификация—это тот технический базис, на котором нужно строить социалистическое производство, если иметь в перспективе, что производительность труда в социалистическом производстве должна быть не только не ниже той производительности труда, какую знает капиталистический мир, но значительно превзойти ее. А для того, чтобы производительность труда в Советском союзе, ведущем свое хозяйство на социалистических началах, поднялась на значительную высоту, необходимо поднять на большую высоту не только общую, но и специальную, техническую, профессиональную грамотность широких слоев населения. Для социалистического производства нужны высоко квалифицированный и широко образованный инженер, достаточно квалифицированный и образованный техник и вполне квалифицированный всесторонне развитый и хорошо грамотный рабочий. Сказанным определяется роль и место профессионального образования во всех его видах и ступенях в общей системе народного просвещения в Советском союзе и в общей системе социалистического хозяйства. Если это положение верно вообще, (а оно, конечно, верно), то оно вдвойне верно теперь, когда генеральной задачей наших дней является индустрилизация страны, превращение ее из аграрного придатка к международному капитализму в самостоятельную промышленную социалистическую страну.

В старое время в бывшей Российской империи мы имели относительно развитую сеть высших учебных заведений, значительно слабее развитую сеть средних профессиональных учебных заведенн и совершенно ничтожную сеть низших профессиональных учебных заведений.

готовивших квалифицированных рабочих. Такое соотношение ступеней профессионального образования прямо вытекало из всей структуры тогдашнего общества. Верхушечным слоям этого общества — буржуазии, купечеству, дворянству, зажиточному мещанству — обеспечена была возможность получения высшего образования и дальнейшего „прохождения в люди"—в хорошо оплачиваемые чиновники, в следователи и прокуроры, на недурно оплачиваемые инженерские должности, которые доставались, главным образом, через большие связи. Словом верхняя прослойка старого классового общества была обеспечена. Промежуточные слои, главным образом, мелкая буржуазия, уже находилась в худшем положении. Выходцам из мелких буржуазных слоев в силу их экономической слабости и недостаточной обеспеченности, уже труднее было продвигаться в высшую школу и они устремлялись в средние профессиональные учебные заведения. Но сеть этих учебных заведений была крайне недостаточна. В итоге — много неустроенных, — „разбитых жизнью" и т. п. А что касается пролетариата, то тут дело обстояло совсем просто: до высших учебных заведений рабочим никак нельзя было добраться, даже отдельным смельчакам из рабочей среды; в средние профессиональные учебные заведения им равным образом фактически закрыт был доступ, — за обучение надо было платить весьма солидную сумму, материального обеспечения учащимся, конечно, никакого не давалось; общеобразовательная школа была школой по преимуществу для более или менее обеспеченных и через нее рабочие не могли проникать в средние профессиональные учебные заведения. Подготовка квалифицированных рабочих для крупной и средней промышленности производилась тем же варварским способом, что и сто лет назад: к мастеру ставился рабочий подросток в качестве мальчика, „ученика"; беззащитный подросток находился всецело во власти произвола и насилия своего „учителя", 10 и 12 часов ежедневной работы были его уделом, рос он совершенно безграмотным, ибо никаких знаний ни общеобразовательных, ни профессиональных никто ему не давал.

Такова была „система" профессионального образования в тогдашней российской империи. Она полностью отвечала интересам и внутреннему содержанию самодержавного строя, но она уже не соответствовала потребностям развивающейся промышленности, даже остававшейся на базе капиталистических производственных отношений. Нет ничего удивительного, что Октябрьская революция произвела полнейший переворот во всей системе профессионального образования и полностью и целиком поставила его на службу трудящихся, на службу социализму. Перед пролетариатом, взявшим власть в свои руки, стояли в области профессионального образования две чрезвычайно сложные задачи: 1) создать настоящую систему профессионального образования, увязанную во всех своих ступенях в единое целое, и отвечающую потребностям строящегося социализма, и 2) освободить это образование, также во всех его ступенях, от классово-сословных пережитков буржуазно-помещичьего строя и сделать его действительно доступным для народных масс, т. е. для рабочих и крестьян. Озираясь на рубеже одиннадцатого года советского строя на пройденный путь, можно с глубоким удовлетворением констатировать, что несмотря на исключительные трудности, с которыми сопряжено было дело перестройки профессионального образования, поставленные задачи в основном разрешены. Профессиональное образование имеет точно очерченные задачи. Высшая школа перестала быть „школой для болтунов и чиновников", как это имело место прежде в отношении, например, историко-филологических и юридических факультетов. Каждое высшее учебное заведение и каждый факультет имеет точно определенную целевую установку — готовит специалистов высшей квалификации для определенных специальностей. Эта линия выдержана в отношении всех видов образования: и индустриального и сельско-хозяйственного, и медицинского и педагогического и социально-экономического. Средняя профессиональная школа, по современной нашей терминологии — техникум, имеет точно сформулированную задачу готовить специалистов средней квалификации (помощников инженеров или техников, помощников агрономов, товароведов, медработников средней квалификации и т. п.) для всех отраслей народного хозяйства и государственного строительства. И, наконец, революция создала совсем новую систему подготовки квалифицированных рабочих через школы фабрично-заводского ученичества, в которых учащимся обеспечена возможность всесторонней подготовки и общего развития, труд их охраняется Кодексом законов о труде и оплачивается установленной тарифом ставкой. Так обстоит дело с первой задачей. В еще большей мере нам удалось добиться разрешения второй задачи — освобождения нашей профессиональной школы от классово-сословных пережитков буржуазно-помещичьего строя. Все наши профессиональные учебные заведения, вплоть до самых высших ступеней, действительно открыты для трудящихся.

Либералы, народники, мелко-буржуазные социалисты всех направлений в своих программах выставляли требование народной школы. Но только в стране диктатуры пролетариата и только благодаря диктатуре пролетариата осуществлена подлинно-народная школа, т. е. школа для рабочих и крестьянских масс. И эту задачу советской власти пришлось разрешать не методом демократии, а методами пролетарской диктатуры. Наша школа, в том числе и высшая школа, не превратилась просто в школу одинаково доступную для всех, что означало бы—мало доступную для пролетариата. Она превратилась в школу преимущественно для пролетариата и для беднейшего крестьянства, укомплектование школы производится по классовому принципу, с приемом в первую очередь рабочих и крестьян. Было бы странно, если бы дело обстояло иначе. Пролетариат, совершивший Октябрьскую революцию, объявил беспощадную войну не только частной собственности на средства производства, но и привилегиям, которыми пользовались имущие в отношении образования. На протяжении веков трудящиеся были оттиснуты на задворки и не имели доступа к культурным ценностям. Разве не справедливо, что этим трудящимся, сбросившим с себя иго помещиков и буржуазии, предоставляется теперь преимущество в отношении получения образования?—Ведь без этих преимуществ пролетарским и крестьянским массам не подняться на ту высоту, на которой они должны стоять, чтобы быть в состоянии построить социалистическое общество.

Октябрьская революция разрушила все преграды, мешавшие трудящимся массам, получать образование. Сплошным потоком, десятки и сотни тысяч рабочих крестьян и красноармейцев хлынули в наши вузы, на рабфаки, в техникумы, в разного рода низшие профессиональные школы и т. п. Втечение каких-нибудь нескольких лет радикально изменился состав учащихся в этих учебных заведениях. Наши классовые враги и противники любят обычно отыгрываться на том, что мы пустили в наши школы безграмотных рабочих и крестьян и тем снизили квалификацию специалистов и работников, получаемых из этих школ. Допустим, что в этом имеется доля правды. Разве не понятно, что иным путем революция в школе не могла совершаться, что кадров достаточно грамотных рабочих и крестьян от прошлого мы не получили, что мы их только теперь создаем? Но для того, чтобы их создать, надо было открыть двери школы для рабоче-крестьянской молодежи, пусть не совсем

подготовленной. Это — своего рода издержки пролетарской революции, которые окупятся сторицей, которые в значительной степени уже окупились. Мы прошли через этот исторически неизбежный и абсолютно нужный этап, и мы можем не жалеть о содеянном. Самые большие трудности на этом пути уже преодолены: уровень подготовки поступающих в наши профессиональные учебные заведения, так же как и уровень подготовки кончающих эти учебные заведения, с каждым годом повышается. И уже сейчас мы дошли до такого предела, когда довоенный уровень перестает быть для нас идеалом.

Но превратив нашу профессиональную школу в школу для трудящихся, мы одновременно разрешили такую сложную проблему, как создание новой рабоче-крестьянской интеллигенции, которая работала бы поиному, чем работала старая интеллигенция, которая отдавалась бы с энтузиазмом строительству социалистического общества и которая обеспечила бы надлежащее руководство этим делом во всех областях. Из низов, из рабочих и крестьян мы создаем в больших массах новых красных специалистов: новых инженеров, новых агрономов, новых врачей, новых учителей. Это ли не победа социализма на фронте культуры и просвещения?

Как уже было выше сказано, для подготовки квалифицированных рабочих, у нас организованы школы фабрично-заводского ученичества. Школа фабзавуча может быть действительно названа подлинно Ленинской школой. В этой школе производственное обучение тесно и органически сочетается с теоретическим обучением техническим знаниям, с общеобразовательным обучением и с общественно-политическим воспитанием.

Сочетанием этих трех факторов получается квалифицированный рабочий, который не только знает свою специальность, но и хорошо грамотен, общественно развит, знает для чего и на кого он работает, т. е. такой рабочий, который только и нужен социалистической стране. Может возникнуть вопрос: а в какой мере этот рабочий удовлетворяет требованиям промышленности? Нам кажется, что можно совершенно обективно констатировать, что школы фабрично-заводского ученичества с честью вышли из положения, что рабочие, выпускаемые этими школами, с достаточным успехом работают на заводах и фабриках и пользуются высокой лестной оценкой со стороны непосредственных руководителей мастерских цехов и заводов. Разумеется, школы фзу должны проявлять максимальную гибкость и четко прислушиваться ко всем запросам промышленности: всякая перестройка заводов, открытие новых цехов или отдельных специализаций, переоборудование предприятий, технические новые приемы работы и т. п. — все это должно находить очень быстрое отражение в работе школы фзу, которая ни на минуту не должна забывать, что она существует не для себя, а для производства. К десятилетию Октябрьской революции наблюдается некоторый кризис нашей системы фабрично-заводского ученичества, объясняющийся тем, что существующие школы фзу строились применительно к старой технической базе наших предприятий; в настоящее же время идет довольно быстрый процесс переоборудования этих предприятий. Между тем, кого готовит школа фзу и тем, кто требуется или может требоваться переоборудованным предприятиям, получается или может получиться некоторый разрыв. Задача сводится к тому, чтобы этот разрыв был возможно быстрее заполнен. Но было бы непростительной и недопустимой ошибкой, если бы вместо соответствующей перестройки школ фзу ставился вопрос об их ликвидации, о замене их более упрощенной и более дешевой системой подготовки рабочей силы. Не забудем одного: мы не так богаты, чтобы разрешить себе роскошь дешево готовить рабочих. Эта дешевизна совершенно неизбежно превратится в дороговизну. Надо видеть дальше завтрашнего дня, надо понимать, что мы готовим рабочего для социалистического хозяйства, рабочего, который призван осуществлять диктатуру пролетариата, который, следовательно, должен быть во всех смыслах и со всех сторон для этой задачи подготовлен.

Большим потрясениям за истекшее десятилетие подверглось наше среднее профессиональное образование. Внимание советской власти, партии и всего рабочего класса было естественно устремлено на высшую школу, на эту командную высоту на фронте просвещения. Сюда раньше всего хлынули рабоче-крестьянские массы, здесь прежде всего произведен был переворот во всем внутреннем строе школы,эта школа раньше всего превратилась в оплот пролетарской диктатуры. Техникумы были в загоне. Материальная база их была крайне скудна. Преподавательский состав очасти распылился, отчасти деквалифицировался. Задачи, стоящие перед техникумами, были им самим не ясны — то ли они готовят техников, т. е. специалистов средней квалификации, то ли они готовят так называемых узких специалистов высокой квалификации. Только в последние два три года наметился решительный сдвиг в среднем профессиональном образовании: укрепилась его материальная база (разумеется, она и сейчас еще очень недостаточна), двинулась в техникумы рабоче-крестьянская молодежь, более или менее установлены задачи, стоящие перед техникумами, которые предназначены для подготовки специалистов средней квалификации. Установлен список должностей, которые по разным отраслям хозяйства, как промышленного, так и сельского, могут занимать лица, оканчивающие техникум; необходимо более четко сформулировать права, которыми специалисты средней квалификации обладают в производстве. Надо неустанно разъяснять широким массам рабоче-крестьянской молодежи, что нигилистическое отношение к техникумам есть пережиток буржуазного строя, при этом строе все так называемые молодые люди стремились проникнуть в высшую школу, ибо только высшая школа обеспечивала „положение в обществе“. Кажется, теперь должно быть ясно всем, что в советском обществе высшее образование не дает никаких особых прав. Специалист средней квалификации представляет для страны такую же ценность и так же необходим, как и специалист высшей квалификации. А так называемое положение в обществе определяется сознательностью работника, активным участием его в общественной жизни, преданностью и готовностью жертвовать личными интересами во имя интересов пролетариата и советского государства.

Вполне естественно, что несколько подробнее мы остановимся на высшей школе, как занимающей совершенно исключительное место на идеологическом фронте.

Нигде, кажется, не бросаются в глаза сдвиги, происшедшие за эти десять лет в деле народного образования с такой резкостью и яркостью, как в нашей высшей школе. Вот наш юбиляр, Ленинградский политехнический институт, справлявший на днях праздник по случаю своего 25-летия. Институт основан был при поддержке Витте, тогда всесильного министра финансов, государственного деятеля самодержавия, представителя финансовой плутократии, искусного царедворца. Теперь этот институт носит имя ленинградского пролетария, выдвинутого революцией на самый ответственный государственный пост, М. И. Калинина. Что это? Простая перемена вывески? Совсем нет. За этой внешней оболочкой скрываются глубочайшие социальные перемены, происшедшие за это время в самой жизни института. Политехнический институт, созданный с целью подготовки инженеров и экономистов для обслуживания капиталистической промышленности и финансового капитала в на-

стоящее время готовит инженеров и экономистов для нашего социалистического хозяйства. Соответственно изменено и все дело подготовки этих специалистов. В Ленинградском политехническом институте готовится не просто инженер, знающий свою специальность, а инженер, понимающий свои задачи как строителя социалистического хозяйства. Будущий инженер получает в институте соответствующую научную социально-политическую подготовку в духе идей Маркса и Ленина, он получает соответствующее общественное воспитание и общественное развитие, без чего он не сможет понастоящему участвовать в процессе строительства социалистического хозяйства. Радикально переменился и состав студенчества. Вместо прежнего студента — прилизанного, в белом воротничке, в мундире или тужурке с погонами, типичного представителя своего времени, сына купца, зажиточного мещанина, помещика, фабриканта, — в институт влились массы трудящихся, рабочих и крестьян, в рваных солдатских шинелях, в сапогах, от которых отдает дегтем, потрепанные жизнью и борьбой и, конечно, далеко не всегда гладко причесанные. Эти люди, которые пришли в высшую школу прямо с фронтов гражданской войны и принесли с собой энтузиазм борьбы, не смогли не перевернуть вверх дном весь уклад жизни института. И действительно, когда теперь сравниваешь этот институт с тем, каким он был до революции, то видишь, что только теперь мы здесь имеем подлинно советскую высшую школу, готовящую советского специалиста, который будет строить социализм не за страх, а за совесть.

Или взять другой пример. Московский институт народного хозяйства им. Плеханова. До Октябрьской революции это был Московский коммерческий институт, содержавшийся на средства московского купечества и московских фабрикантов. Самое название как будто поясняет, что институт имел своей целью готовить деятелей коммерции, квалифицированных специалистов для обслуживания интересов частной собственности и капиталистической эксплоатации. Теперь этот бывший коммерческий институт обслуживает потребности нашего народного, социалистического хозяйства, готовит не приказчиков капитала, а строителей социализма. Содержится он не на средства купцов и фабрикантов, которых экспроприировала Октябрьская революция, а на средства советского государства, т. е. на средства, организованного в государство пролетариата. И сюда бурным потоком влилось новое пролетарское студенчество, и у этого вуза облик совершенно изменился.

Или взять Первый московский государственный университет, считавшийся на протяжении 150 лет оплотом либерализма. Здесь систематически отравлялось сознание той молодежи, которая имела доступ в университет. Пределом либерализма считались лекции по русской истории проф. Ключевского, несомненно талантливого историка, но весьма добросовестного защитника самодержавного строя. По сути дела Ключевского даже нельзя было назвать либералом. Для него идеалом был царь Александр III, и такой государственный деятель, как Кони, и т. д. Если притом вспомнить, что наряду с „крайним левым" Ключевским студенты должны были поучаться мудрости в области юридических наук у таких черносотенцев как Кассо, обязательно проходить курс богословия у попа Боголюбского, — видно будет, что представляла из себя и эта „твердыня либерализма". И какие колоссальные смещения социальных пластов должны были произойти для того, чтобы место Ключевских и Кизеветтеров заняли коммунисты — профессора Покровские, и вместо схоластики, мертвечины и религиозного идиотизма в систему обучения и воспитания в нашей высшей школе внесено было учение Маркса, учение Ленина, и вся школа из оплота буржуазии (в лучшем случае, а то и просто самодержавия) превратилась в оплот коммунизма.

Мы случайно выхватили три названных выше вуза, но все, что сказано об этих трех вузах, типично и характерно для всех наших высших учебных заведений. Все они радикально перестроились, все они превратились в настоящие советские учебные заведения, всюду в них в настоящее время преобладает студенчество из рабочих и крестьян, во всех высших учебных заведениях элементы общественно-политического образования и воспитания в духе ленинизма пропитывают всю систему высшего образования, всюду в них идет большая преобразовательная работа в отношении методов преподавания, устанавливаются наиболее рациональные способы связи с производством, с окружающим районом и его населением, и т. п.

В области высшего образования мы в настоящее время подошли к концу восстановительного периода, если можно здесь употребить такое выражение. Учебная жизнь организована и протекает вполне нормально — не хуже чем до революции, студенчество работает с исключительным подъемом и напряжением сил, академическая успеваемость студенчества неуклонно повышается. Остается основной вопрос: выпускаемые из наших вузов специалисты по своей квалификации достигли дореволюционного уровня или продолжают отставать?

На этот вопрос приходится слышать самые разнообразные ответы. В то время как непосредственные руководители цехов и целых заводов, например, Ленинграда дают чрезвычайно лестную оценку работе молодых специалистов, подготовленных советской высшей школой, — работники аппаратов разных хозорганов и преимущественно центральных, утверждают, что квалификация молодых специалистов недостаточна, что они теряются в производстве и что, следовательно, подготовка, даваемая им в высшей школе, совершенно неудовлетворительна. Надо прямо сказать: если бы такая характеристика правильно отражала то, что мы действительно имеем в настоящий момент в нашей высшей школе, то это было бы равносильно убийственному приговору ей. К счастью, такая характеристика не согласуется с объективной обстановкой. Нет сомнения, что выпуски минувших лет давали недостаточно подготовленных специалистов, хотя и это наше утверждение покоится на умозаключении, а не на проверке работы молодых специалистов на предприятиях. Но такая пониженная квалификация молодых специалистов, окончивших вузы два, три и четыре года назад, была вполне естественна. Надо только вспомнить, в какой обстановке эти специалисты в вузах учились. Аудитории, лаборатории, библиотеки и общежития не отапливались, студенты не получали в сущности никакого материального обеспечения, профессора и преподаватели получали (если получали) зарплату в размере 1/8—1/10 довоенной; гражданская война перенеслась в стены высших учебных заведений и влившееся в вузы рабоче-крестьянское студенчество буквально вело войну за советизацию высшей школы при упорном сопротивлении со стороны тех сил, которые прежде управляли высшей школой. Надо удивляться не тому, что в таких условиях готовился плохой специалист, а тому, что жизнь в высшей школе совсем не замерла. Но когда слабую подготовку наших специалистов хотят объяснить не специфической обстановкой истекших лет, а самой системой подготовки и характером работы нашей высшей школы вообще; когда характеристику наших специалистов, готовившихся в очень тяжелой и глубоко ненормальной обстановке, хотят распространить и распространяют на тех специалистов, которые выпущены только что, или которые готовятся к выпуску, то мы, вместе со всеми работниками высшей школы и со всем студенче-

ством, должны самым решительным образом протестовать. Мы спрашиваем: где, на каких предприятиях, при выполнении каких работ, воспитанники каких вузов оказывались несостоятельными? Укажите нам, мы будем знать наши слабые места и будем устранять наши недостатки. Ведь только проверка, действительная проверка может дать правильное представление о степени подготовки наших молодых специалистов, и следовательно, о качестве работы нашей высшей школы. Такой проверки до сих пор никто не производил. И обвинения по адресу молодых специалистов продолжают произноситься только в силу инерции: говорили так три, четыре и пять лет тому назад, говорят и теперь — не замечая, что жизнь в высшей школе за эти годы далеко шагнула вперед, и что специалист, которого мы теперь выпускаем, уже не тот, каким он выпускался из наших вузов три—четыре года назад. Какие у нас имеются объективные подтверждения этого? Работы студентов, их квалификационные, и в применении к техническим вузам — дипломные работы, т. е. такие работы, которые дают совершенно отчетливое представление о том, как студент усвоил курс вуза, насколько у него развито конструктивное воображение, насколько он способен самостоятельно разрешать самые сложные комбинированные задачи—вплоть до задачи постройки сложного завода, — насколько он отчетливо представляет себе обстановку работы на заводе, и насколько он к этой работе подготовлен. Большая выставка квалификационных работ, как по линии технических вузов, так и по линии сельско-хозяйственных и социально-экономических, устроенная во время последнего (май 1927 г.) Всероссийского ректорского совещания, показала, что квалификационные работы кончающих вузы студентов по качеству исполнения не хуже довоенных, а по замыслу, по идее, гораздо выше того, что мы имели раньше. Как правило, дипломные проекты задуманы на практические потребности (переоборудование того или иного завода в районе данного вуза, перестройка электростанций в связи с задачей гидроэлектрификации района, переоборудование железнодорожного узла и т. д.), даются эти проекты по соглашению с заинтересованными хозяйственными органами и нередки случаи, когда эти проекты принимаются и по ним приступают к постройке или перестройке предприятий. Но может быть мы увлекаемся? Нам хочется, чтобы наша советская школа стояла на большей высоте и, может быть, мы переоцениваем достижения в работе нашего нового студенчества? Нет, не только мы так смотрим на дело. Так смотрит на дело и профессура, которая, по понятным причинам, до сих пор все видела в черном свете и сомневалась в том, чтобы из нашего современного студента мог выйти путный специалист. Сама профессура утверждает, что уже теперь мы достигли такого положения, когда наш студент, выходящий из вуза, подготовлен не хуже довоенного специалиста. Такие же ответы даются и непосредственными руководителями цехов и заводов, куда приходят наши новые инженеры.

Все это дает нам полное основание утверждать, что мы подошли к концу восстановительного периода в жизни нашей высшей школы. Но при каких условиях этот восстановительный период завершается? Какое тут напрашивается сравнение с завершением восстановительного периода в хозяйстве? В то время как на восстановление и на дальнейшее развитие промышленности отпускаются (и не могут не отпускаться) громадные средства, — на дело развития высшего образования отпускаются крайне незначительные, сравнительно с потребностями, средства, и расходы на обучение каждого студента (если исключить материальное обеспечение учащихся) все еще ниже довоенного; в то время как заработная плата рабочих на любом заводе перешагнула уже довоенный уровень,

заработная плата нашей „рабочей силы“ — профессоров и преподавателей — все еще составляет 30—35% довоенного; материальное положение учащихся, несмотря на большие средства, отпускаемые на это дело государством, все еще продолжает оставаться тяжелым, и десятки тысяч рабоче-крестьянского студенчества остаются без всякого обеспечения. Несмотря на все это наша высшая школа уже закончила свой восстановительный процесс и уже выпускает специалистов, не уступающих по своей квалификации специалистам прежнего времени. Приходится удивляться, как нам удалось все эти громадные культурные ценности, какие из себя представляют наши вузы, не только сохранить, но и привести в порядок, поставить на служение пролетариату и крестьянству, всю работу высшей школы радикально перестроить и, в конце концов, добиться того, что наш молодой специалист выпускается из высшей школы в общем и целом достаточно подготовленным. Поистине, только благодаря исключительному героизму и самоотвержению нашего нового студенчества и наредкость добросовестной и бескорыстной работе профессоров и преподавателей, нам удалось добиться таких громадных результатов. Но, само собой разумеется, мы не можем успокаиваться на достигнутых результатах. Наш молодой инженер (или агроном) уже подготовлен не хуже довоенного. Это—хорошо. Но этого недостаточно. Нам нужно, чтобы он был подготовлен не хуже германского или американского инженера (или агронома), потому что мы перестраиваем наше хозяйство на началах самой высшей техники и не хотим в этом отношении отставать от Германии и Америки; потому, наконец, что мы, готовили не просто высококвалифицированного инженера, а инженера для социалистической промышленности. Отсюда ясны для нас задачи — улучшать и совершенствовать работу наших вузов, внося в нее новые элементы, вызываемые потребностями промышленности, перестраивающейся на новых технических основаниях.

Какие требования предъявляются в советской стране к специалисту и как, следовательно, должна быть в наших вузах организована подготовка этого специалиста?

Первое требование. Быть высококвалифицированным специалистом, т. е. в совершенстве владеть своей специальностью.

Второе требование. Быть научно-мыслящим, а значит мыслящим материалистически, марксистски, потому что только материалистическое миросозерцание, как оно сформулировано Марксом и развито Лениным, есть единственно и подлинно научное миросозерцание.

Третье требование. Быть общественно-развитым и общественно-активным. Всякому ясно, что это значит. Быть связанным с пролетариатом, с его массовыми организациями — партией, профсоюзами и т. д., работать в пролетариате над повышением его культурного уровня, — словом, быть сознательным строителем социалистического общества.

Обычно ставится вопрос, какое из этих трех требований важнее? Самый вопрос неправилен, казуистичен. Не в противопоставлении одного элемента другому, а в правильном сочетании всех трех можно добиться разрешения задачи — получить такого специалиста, какой нужен советской стране. И надо с удовлетворением констатировать, что к десятилетию Октября мы, в работе нашей высшей школы по подготовке специалистов имеем уже более или менее правильное сочетание всех трех условий, необходимых для обеспечения хорошей подготовки специалистов. Новые учебные планы вузов, так построены, чтобы студенту обеспечивалась возможность получения достаточных специальных знаний, широкой научной подготовки и общественно-политического образования, причем изучение общественно-политических дисциплин увязывается с

общественно-политической практической работой. Чрезмерная нагрузка студентов общественной работой в ущерб академическим занятиям еще недавно сплошь и рядом нарушала нормальный ход работы высшей школы. Сейчас и это в общем и целом изжито: общественная работа сведена в русло шести часов в неделю, что должно быть признано вполне посильным для студенчества.

Самое понятие специалиста или точнее типов специалистов, все больше и больше уточняется. Несмотря на продолжающиеся еще кое-где разговоры, — противопоставление инженера, агронома или экономиста широкого охвата, инженеру, агроному или экономисту так называемой узкой специальности все больше становится анахронизмом. Жизнь показала, что всякому инженеру нужно иметь определенную специальность и в то же время быть научно образованным. Тоже в отношении агронома, экономиста и т. д. Только в процессе самой работы, в производстве, окончательно определяется склонность человека — итти ли ему по линии заводской работы, в цех, в мастерскую или по линии планирующих органов или по линии руководяще-административной. Для всех этих случаев инженер должен иметь достаточную специальную подготовку и достаточные научные знания.

Цель, стоящая перед высшей школой, таким образом, ясна, и во второе десятилетие советского строя высшая школа вступает уверенно и бодро, ясно ощущая достигнутые результаты и ни на минуту не скрывая все еще больших недостатков в своей работе.

Совпадает ли цель, которую поставила перед собой наша высшая школа, с целью стоящей перед нашим народным хозяйством и нет ли здесь разрыва? Совпадает полностью и никакого разрыва нет. Наше хозяйство идет уверенно к социализму. Наша высшая школа равным образом превратилась в опорный пункт социалистического строительства. Хозяйству нужны работники определенных специальностей и квалификаций — высшая школа таких работников готовит. У высшей школы нет и не может быть никаких таких целей, которые в какой бы то ни было мере противоречили целям строительства социалистического хозяйства. Иногда может получиться некоторый разрыв в темпе. Промышленность, например, строит новый завод по самому последнему слову техники, а наша высшая школа подготовляет инженеров на базе более отсталой техники. Ну, это уже наша беда, проистекающая от бедности. Надо чтобы высшая школа постоянно обновляла свое оборудование и не отставала от роста техники — к этому надо стремиться, на это надо не жалеть средств. Вообще же следует исходить из того, что высшая школа нередко будет отставать от темпа развития техники, ибо в технике мы каждый день имеем совершенствования. Задача сводится к тому, чтобы инженер, уже вышедший из школы, постоянно пополнял свои знания, постоянно повышал свою квалификацию и тогда неизбежный в отдельных случаях некоторый разрыв в темпе между ростом высшей школы и ростом техники будет не страшен. Все сказанное, как нам кажется, дает ответ и на другой вопрос — в какой мере работа нашей высшей школы, ее учебные планы, ее установка, отвечают потребностям индустриализации страны. Усиленное промышленное строительство и сооружение новых, технически совершенных предприятий, не выдвигает перед нашим инженером никаких новых принципиальных задач; и в новых условиях наш инженер должен быть высококвалифицированным специалистом в избранной им специальности, должен иметь солидную научную базу и быть общественно-развитым и общественно-активным.

Новое что дает техника может потребовать внесения в учебный план вуза того или иного предмета или пополнения той или иной программы какой-нибудь новой главой, может вызвать необходимость некоторого перераспределения учебного материала и т. п. Все это — лишь поправки, но не ломка, — дополнения, но не новая, принципиально, установка.

Изложенные соображения в равной степени применимы и к агроному и к экономисту и вообще к любому специалисту высшей квалификации.

Величайший смысл Октябрьской революции в том, что впервые по настоящему ставится вопрос об увязке между профессиональным образованием и потребностями народного хозяйства. В обстановке капиталистического строя образование идет своей линией, хозяйство частно-собственническое — своей. Никто не думает об увязке этих двух направлений, ибо нет той сознательной силы, которая регулировала бы стихийные процессы капиталистического хозяйства. Только в нашей стране, стремящейся к плановому социалистическому хозяйству, можно было во всем объеме поставить проблему полного согласования развития профессионального образования на всех его ступенях, с развитием народного хозяйства. Пусть у нас еще много недостатков, много ошибок и много промахов. Но мы и только мы, советский союз, стоим на верном пути — и только у нас проблема согласования социалистического просвещения с социалистическим хозяйством будет разрешена.

Остановимся в заключение коротко на педагогическом образовании.

Педагогическое образование мы получили от царизма в совершенно запущенном состоянии. Высшего педагогического образования совсем не было. Учителя для школ второй ступени по таким предметам как физика и математика вербовались из окончивших физико-математические факультеты в университетах, учителя истории и литературы — из окончивших историко-филологические факультеты и т. п. Все это были люди, которые имели, быть может, формальные знания, но не имели никаких специальных педагогических знаний, без которых никого к делу обучения и воспитания допускать нельзя.

Для массовой школы учителя готовились преимущественно в учительских семинариях и лишь отчасти — в учительских институтах. В значительной массе своей учителя начальных школ вербовались из окончивших гимназии, епархиальные училища и т. п. Все это были люди, в лучшем случае пригодные для того, чтобы натаскивать детей и подростков в некоторых предметах, но совершенно непригодные для настоящего обучения и воспитания. Можно поэтому сказать, что если в области индустриального, сельскохозяйственного и медицинского образования мы все же получили некоторое наследство, которое мы стараемся использовать, то в области педагогического образования мы получили пустое место. Педагогическое образование мы начали строить заново. Понятно, почему педагогические учебные заведения наиболее слабо оборудованы, наименее материально обеспечены. Советская общественность не уделяла этому виду образования до самого последнего времени все то внимание, какое оно заслуживает: были другие фронты — внимание направлялось туда. Об этом фронте забывали. Несмотря на это, советская власть и в области педагогического образования может констатировать значительные достижения; на пустом месте создан все же новый тип педагогического учебного заведения — пед. вуза и пед. техникума; тщательно разработана система педагогического образования, имеющего своей задачей подготовку широко образованного, политически-грамотного и общественно-развитого педагога, который был бы в состоянии воспитывать новые поколения в духе коммунизма. Удалось в самое последнее время не-

сколько привлечь внимание и советской общественности к запросам и нуждам педагогического образования. Совет народных комиссаров и Центральный комитет нашей партии, по докладам Наркомпроса, вынесли целый ряд решений, направленных к улучшению постановки педагогического образования: в этих решениях намечены и перспективы по улучшению положения учителей, даны директивы относительно материального обеспечения кончающих пед. вузы и пед. техникумы и разъезжающихся на работу; намечаются пути к улучшению учебной жизни пед. учебных заведений через увеличение средств на оборудование, через создание при каждом пед. учебном заведении экспериментальных учреждений, намечаются способы мобилизации внимания широких кругов советской и партийной общественности вокруг задач педагогического образования и т. д.

Вся система педагогического образования строится на сочетании трех принципов: солидная подготовка в области специальных знаний, достаточная подготовка в области педагогических дисциплин и не менее достаточная подготовка в вопросах общественно-политического образования и воспитания. Не скрывая все еще тяжелого положения, в котором находится наше педагогическое образование, у нас, однако, нет никаких оснований предаваться пессимизму. Мы стоим на верном пути. Наша система педагогического образования является наиболее совершенной и единственно отвечающей потребностям строющегося социалистического общества. Будем итти во взятом направлении, уверенной рукой будем устранять недостатки и ошибки, — и будущее педагогического образования обеспечено.

* * *

С таким балансом в области профессионального образования мы подходим к началу второго десятилетия советского строя. Много у нас еще изъянов, миллион неудовлетворенных потребностей и немало ошибок. Но когда оглядываешься на пройденный путь, то испытываешь полную уверенность, что дело наше победит, ибо в это дело вовлечены сотни тысяч и миллионы рабочих и крестьян, оно пользуется поддержкой всей организованной советской общественности и оно уже в истекшее десятилетие может похвалиться немалыми достижениями.

И. ХОДОРОВСКИЙ.

ПОЛИТИКО-ПРОСВЕТИТЕЛЬНАЯ РАБОТА В ДЕРЕВНЕ К ДЕСЯТИЛЕТИЮ ОКТЯБРЯ.

Что такое политико-просветительная работа?

Только Октябрьская революция ввела в общую государственную систему просвещения так называемую внешкольную работу со взрослыми, которая до этого велась отдельными земствами, некоторыми общественными организациями, частными лицами; та же Октябрьская революция определила и основные принципы этой работы в условиях советского государства, заменила „внешкольную работу“ политико-просветительной. Через десять лет после октября 1917 г. мы являемся единственной страной во всем мире, которая имеет сложившуюся систему государственного политического просвещения взрослых, единственной страной, где ставятся и разрешаются вопросы об охвате этим видом просвещения самых отсталых слоев трудящихся в целях приобщения их к строительству новой жизни. Тем не менее не лишним будет еще раз поставить как будто старый и хорошо известный вопрос: что такое политико-просветительная работа, зачем она нужна? Ставить его приходится по той причине, что мы до сих пор не имеем еще полностью сложившегося нового советского просвещенца и зачастую приходится сталкиваться, особенно среди работников аппаратов, с недооценкой политико-просветительной работы, со стремлением свести ее до уровня старой внешкольной работы. Вот почему в дни подведения итогов десятилетней работы не лишним будет каждому из нас еще раз вспомнить основные задачи политико-просветительной работы, одной из самых молодых частей всей системы народного просвещения в нашей стране. Тов. Ленин на первом совещании политпросветов (3 ноября 1920 г.) так говорил о характере политико-просветительной работы:

„Каждый агитатор должен быть государственным руководителем, руководителем всех крестьян и рабочих в деле экономического строительства. Он должен сказать, что для того, чтобы быть коммунистом, нужно знать, нужно прочесть вот такую-то брошюру, вот такую-то книжку. Вот как мы улучшили хозяйство и сделали его более солидным, более общественным, увеличили производство, улучшили хлебный вопрос, более правильно распределили произведенные продукты, увеличили добычу угля и восстановили промышленность без капитала и без капиталистического духа... Надо перевоспитать массы, а перевоспитать их может только агитация и пропаганда, надо связывать массы со строительством общей хозяйственной жизни в первую голову. Это должно быть главным и основным в работе каждого аги-

среди своего народа, а исключительно для карьеры. Сейчас специально для продвижения в вузы рабоче-крестьянской молодежи национальностей организованы национальные рабочие факультеты и отделения при общих рабфаках. В текущем году рабфаков и отделений насчитывается 19. Мы имеем рабфаки для таких народностей, как северные народы, шорцы, хакассы, кумандинцы и др. Была ли какая-нибудь возможность у этой молодежи раньше поступать в вузы? Конечно, нет,— она об этом даже мечтать не могла.

Кроме того для подготовки культурных работников высшей квалификации из национальностей и для углубленного изучения вопросов языка и культуры организован Научно-исследовательский институт языков и этнических культур народов Востока. Ежегодно к вузам и научно-исследовательским учреждениям прикомандировывается нац. молодежь в качестве аспирантов.

Таких прикомандированных в настоящее время в различных вузах и научно-исследовательских учреждениях числится 33 человека.

При царском режиме от претендующего на звание профессора националa обязательно требовалась перемена религии — переход в православие. Мы знаем не один десяток людей националов — талантов своего времени, которые только из-за этих рогаток не сумели завершить своего образования.

В частности мы можем отметить большие достижения в области втягивания женщины в культурное строительство. В особенности восточная женщина, скованная законами шариата, стонущая под чадрой и покрывалом, под гнетом исламского фанатизма, требовала нашего внимания. Приняты были все меры к тому, чтобы повысить ее культурный уровень для большего вовлечения ее в дело государственного строительства.

Женщины-националки в вузах составляют около 20% всех студентов нацмен. Они обучаются преимущественно в педагогических и медицинских вузах.

Количество женщин в национальных педтехникумах составляет 38—40—45% (чуваши, татары, осетины) всех учащихся в педтехникумах данной народности.

То же самое можно отметить и в национальных республиках и областях, где благодаря особым заботам автономных наркомпросов и ОНО работа по просвещению ранее угнетенных народностей развивается не менее интенсивно.

Таковы общие достижения к десятой годовщине Октябрьской революции. Они безусловно большие.

Громадная работа, проделанная советской властью в области культурного строительства национальностей, благотворно отразилась на раскрепощении этих народностей, и мы с гордостью можем отметить, что они сейчас вместе со всем пролетариатом СССР строят здание социализма.

МАНСУРОВ.

РАЗВИТИЕ СЕТИ КУЛЬТУРНО-ПРОСВЕТИТЕЛЬНЫХ УЧРЕЖДЕНИЙ В РСФСР В ПОСЛЕРЕВОЛЮЦИОННЫЙ ПЕРИОД.

Сравнение с довоенным уровнем.

Перспективы послереволюционного развития народного хозяйства в стране принято характеризовать путем сравнения с довоенным состоянием соответствующих отраслей.

В приложении к народному образованию этот метод сравнения не вполне пригоден, так как революция вызвала в жизни во множестве такие воспитательные и просветительные учреждения, которые в прошлом или были только в зародыше, или совершенно отсутствовали. Так, вся отрасль дошкольного воспитания вошла в государственную систему просвещения только после революции. До нее существовали лишь отдельные единичные детские сады, обязанные возникновением частной инициативе. Учреждения социально-правовой охраны после войны развились в крупнейшую отрасль, поглощающую значительную часть бюджета по народному образованию. Существовавшие до революции учреждения, так наз. „общественного призрения“ ни в какой мере несравнимы по численности с послереволюционной сетью учреждений СПОН'а. Вся область внешкольного образования и политического просвещения, не считая библиотек, также почти полностью развилась и заняла крупнейшее место в системе просветительных учреждений лишь после революции. Единственной более или менее сравнимой с дореволюционным прошлым отраслью народного образования является школьное дело, учебные заведения общего и профессионального образования, сохранившие в значительной мере преемственную и организационную связь с прошлым. Сравнение, проведенное по этому разделу, не будет, конечно, полным, но оно будет вполне достаточным для общей оценки послереволюционных достижений в деле развития народного образования. Во всяком случае школьное образование, общее и профессиональное, является наиболее крупным, наиболее важным участком просвещенческого фронта, и сравнение, проведенное по этой линии, имеет решающее значение в общей оценке итогов развития народного образования.

Переходим к сравнительному изучению соответствующих данных, которое мы поведем в связи с изучением динамики сети за революционный период. Рассматривая погодные изменения в сети школ, будем придерживаться деления их на следующие группы: 1) школы низшего общего образования, куда отнесены довоенные начальные школы всех ведомств: земские, церковные и министерские, и школы повышенного типа: двухклассные, городские, высшие начальные училища, прогимназии и современные школы I ст. и школы 7-летки; 2) школы сред-

него общего образования, куда отойдут довоенные гимназии, реальные училища, коммерческие училища и современные школы II ст. и 9-летки; 3) школы низшего и среднего профессионального образования всех типов и специальные курсы всех наименований и 4) высшие учебные заведения всех типов — университеты, институты и т. д.

Довоенные данные 1914/15 г. перечислены в границы современной территории РСФСР в целом, включая и автономные республики.

Для суждения об изменении сети в послереволюционный период мы можем взять в качестве исходного лишь 1920/21 г., первый год, за который имеются полные систематизированные данные ЦСУ. Данные двух предыдущих революционных лет, 1918/19 г. и 1919/20, являются отрывочными и, к сожалению, не могут быть использованы в поставленных целях. Начиная с этого года мы имеем возможность проследить за развитием сети школ до 1926/27 г., последнего года, за который мы располагаем данными.

За ограниченностью места рассмотрим цифры в итогах по всей РСФСР в целом, не выделяя автономные республики и другие административно-территориальные единицы.

Школы низшего общего образования.

За довоенный 1914/15 г. в печатаемой ниже табличке приведены данные суммарные по всем типам школ, для революционных же лет в расчленении на школы I ст. и 7-летки, имея в виду оттенить развитие школ обоих типов в отдельности. После абсолютных данных о численности школ и учащихся приводятся относительные данные в процентах, принимая довоенный 1914/15 г. за 100.

Годы	Низшее общее образование (школы I ст. и 7-летки)				Отдельно			
	Число школ		Число учащихся		В шк. I ступ.		В шк. 7-лет.	
	Абс. ч.	В %% к 1914—1915 г.	Абс. ч.	В %% к 1914—1915 г.	Число учрежд.	Число учащихся	Число учрежд.	Число учащихся
1914—15	76 256	100	5 134 334	100	—	—	—	—
1920—21	91 100	119,5	7 391 441	144,0	91 048	7 385 218	52	6 223
21—22	75 563	99,1	6 015 542	117,2	74 906	5 883 953	657	131 589
22—23	65 360	85,7	4 828 611	94,0	64 451	4 637 705	909	190 906
23—24	66 362	87,0	5 019 912	97,8	65 111	4 728 422	1 251	291 490
24—25	66 226	86,8	5 783 709	112,6	64 532	5 289 977	1 694	493 732
25—26	72 927	95,6	6 410 760	124,9	70 585	5 689 353	2 342	721 407
26—27	78 014	102,3	6 649 423	129,5	75 223	5 818 387	2 791	831 036

В итоге минувшего периода сеть школ начального образования к последнему 1926/27 г. превысила довоенную, составляя 102,3% ее. Этот положительный баланс получился, однако, в результате довольно разно-

родных тенденций развития, свойственных различным периодам минувших лет. Первые годы после революции сеть школы I ст. бурно росла, еще более усиленным темпом росла численность учащихся. К 1920/21 г. количество школ увеличилось почти на одну пятую часть до 119,5%, а количество учащихся почти в полтора раза — до 144,0%, по сравнению с довоенным. После этого начинается полоса сокращения сети школ и убыли учащихся в связи с переходом к нэпу и перестройкой материальной базы народного образования. В эти тяжелые годы сеть школ и количество учащихся были ниже довоенного уровня.

Восстановительный период в отношении школьной сети затянулся на целых четыре года и закончился только в последнем 1926/27 г., количество же учащихся начало расти довольно быстро. 1924/25 год ознаменовался исключительным наплывом детей в школу: в этот год количество детей достигло 112,6%. Прирост этого года по сравнению с предыдущим составлял 15,2%. В дальнейшем численность учащихся хотя и растет непрерывно, но темп этого прироста сокращался из года в год, составляя в 1925/26 г. 10,8 % по отношению к предыдущему году, а в 1926/27 г. — только 3,7%.

Замедление темпа прироста надо объяснять в значительной степени наступающим общим сокращением детских контингентов вследствие усиленной смертности и слабой рождаемости в годы войны.

В рассматриваемой таблице за годы революции приведены данные по школам I ст. и 7-леткам отдельно, из которых видно, что последние растут из года в год с исключительной быстротой, занимая все более и более значительное место в системе начального образования. В городах, как известно, этот тип школы постепенно стал вытеснять школу I ст.

Среднее общее образование.

Развитие сети школ среднего образования шло несколько иначе, чем школ начального образования, как это можно видеть из следующей таблицы:

Годы	Школы среднего образования всех типов		В %% к 1914—1915 г.		Отдельно			
					В школах II ст.		В шк. 9-летках	
	Число школ	Число учащихся	Число школ	Число учащихся	Число школ	Число учащихся	Число школ	Число учащихся
1914—15	1 283	398 166	100	100	—	—	—	—
1920—21	4 038	537 161	314,7	134,9	3 809	445 517	229	91 644
1921—22	3 007	484 532	234,4	121,7	2 746	374 327	261	110 205
1922—23	2 354	546 448	183,5	137,2	1 756	287 327	598	259 121
1923—24	2 223	709 673	173,3	178,2	1 396	304 769	827	404 904
1924—25	1 612	639 615	125,6	160 6	968	260 320	644	379 295
1925—26	1 469	634 631	114,5	159,4	852	257 998	617	376 633
1926—27	1 506	701 426	117,4	176,2	837	268 386	669	433 040

В первые годы после революции сеть школы II ст. утроилась, достигнув 314,7% довоенной численности. Как реакция прошлому, когда

средние школы были достоянием привилегированных городских слоев населения, школы росли стихийно, открываясь повсюду и, главным образом, в сельских местностях при наличии малейшей к тому возможности. Количество же учащихся возросло только на одну треть—134,9%. Это различие в приросте сети и учащихся объясняется тем, что после революции существовали лишь школы II ст. в чистом виде, т. е. как надстройка над I ст., в то время как до революции в состав классов средних учебных заведений входили и младшие группы, соответствующие начальным школам. Во все последующие годы школы среднего образования стали постепенно свертываться, и сокращение их шло до самого последнего 1926/27 г., когда впервые обозначился перелом и численность школ несколько возросла. Однако и самая минимальная цифра 1925/26 г. все же выше довоенной, составляя 114,5% ее. Количество обучающихся в школах среднего образования, несмотря на систематическое сокращение в некоторые годы, в общем росло и к 1926/27 г. составляло 176,2% довоенного. Подобное явление объясняется главным образом преобразованием школ II ст. в 9-летки, вследствие чего количество зарегистрированных учащихся росло за счет присоединения младших групп. Во второй части таблицы, где приведены данные по школам этого типа в расчлененном виде, наглядно выражен процесс умирания школы II ст. и роста 9-летки, в которых в 1926/27 г. обучалось 433 040 учеников, в то время когда во II ст.—только 268 386 уч. В первый же год рассматриваемого периода имело место обратное явление: в школах II ст. обучалось 445 517 учащихся, а в 9-летках почти в пять раз меньше—91 644 учащихся.

Низшее и среднее профессиональное образование.

Эта отрасль образования имеет свои отличные от двух предыдущих отраслей пути развития. Здесь не было бурного роста в первые годы революции, но не было и столь разительных сокращений в последующие годы, как это имело место в разделе общего образования. Приводим суммарные данные по всем типам профессиональных учебных заведений и курсов, рисующие динамику революционных лет в сравнении с довоенным 1914/15 г.

Годы	Среднее и низшее профессион. образование			
	В них			
	В абсол. числ.		В % % к 1914—15 г.	
	Число учрежд.	Учащ-ся	Число учрежд.	Учащ-ся
1914—15	2 180	197 883	100	100
1920—21	2 745	207 853	125 9	105,0
1921—22	2 934	221 612	134,6	112,0
1922—23	2 503	205 002	114,8	103,6
1923—24	2 828	285 139	129.7	144,1
1924—25	2 755	317 431	126,4	160,4
1925—26	2 958	368 403	135,7	186,2
1926—27	3 298	397 273	151,3	200,7

Годы	Техникумы				Проф. школы и школы ФЗУ				Профкурсы				Учебно-показат. мастерские			
	В них				В них				В них				В них			
	В абсол. ч.		В % % к 1920—21 г.		В абсол. ч.		В % % к 1920—21 г.		В абсол. ч.		В % % к 1920—21 г.		В абсол. числ.		В % % к 1920—21 г.	
	Учащ-ся	Учащ-ки	Учащ-ся	Учащ-ки	Учащ-ся	Учащ-ки	Учащ-ся	Учащ-ки	Учащ-ся	Учащ-ки	Учащ-ся	Учащ-ки	Учащ-ся	Учащ-ки	Учащ-ся	Учащ-ки
1	2	3	4	5	6	7	8	9	14	15	16	17	18	19	20	21
1920—21	292	38 083	100	100	1266	112 221	100	100	1031	51 631	100	100	156	5 918	100	100
21—22	569	75 426	194,9	198,1	1359	102 866	107,3	91,7	863	37 310	83,7	72,3	143	6 010	91.7	101,5
22—23	643	84 387	220.2	221,6	1260	89 390	99,5	79,7	503	28 021	48.8	54,3	97	3 204	62 2	54,1
23—24	662	106 676	226,7	280,1	1306	112 521	103,2	100,3	735	60 363	71,3	116,9	125	5 579	80,1	94,2
24—25	651	122 058	222,9	320,5	1154	110 342 [1])	91,2	98,3	781	74 657	75,8	144,6	169	10 374	108,3	175,3
25—26	691	133 469	236,6	350,5	1285	127 828 [1])	101,5	113,9	777	92 953	75,4	180,0	205	14 153	131,4	239,2
26—27	707	127 301	242,1	334,3	1374	134 911 [1])	108,5	120,2	1017	121 945	98,6	242,0	200	10 116	128,2	170,9

[1]) В том числе школы ФЗУ отдельно составляли: в 1924/25 уч. г. 547 шк. с 50 465 учащ-ся, в 1925/26 г. 674 школы с 69 019 учащ-ся, в 1926/27 г. 779 шк. с 77 544 учащ-ся.

После некоторой заминки в самом тяжелом для дела народного образования 1922/23 году мы имеем из года в год возрастание численности учащихся, которому сопутствовал почти столь же систематический рост сети. К последнему 1926/27 г. сеть профессиональных учебных заведений и курсов увеличилась в полтора раза по сравнению с довоенной — 151,3%, а количество учащихся возросло в два раза, достигнув 200,7% довоенного.

Не имея возможности привести подробные данные о росте профессиональных учебных заведений по отдельным специальностям, ограничимся рассмотрением таблицы с цифрами о числе школ и учащихся по главнейшим группам профессиональных учебных заведений — техникумам, школам ФЗУ, профшколам, учебно-показательным мастерским и профкурсам (см. стр. 47).

Наиболее значительным был рост техникумов, совершавшийся в первые годы рассматриваемого периода в значительной степени за счет преобразования в педтехникумы школы II ст. Сеть профшкол, включая сюда и школы ФЗУ, до последних лет колебалась в пределах довоенного уровня и только начиная с 1925 26 г., в особенности за последний 1926—27 г., начался прирост их, в результате которого сеть достигла 108,5%, а клиентура — 120,2% цифр 1920/21 г. Сеть курсов по своей численности еще не достигла уровня 1920/21 года, хотя близко подошла к нему, составляя 98,6% по отношению к нему. Количество же учащихся возросло более чем вдвое, что свидетельствует о большой уплотненности существующих курсов легко объяснимой условиями жилищного кризиса, в которых они вынуждены существовать в городах. В приведенные данные о курсах не вошли так наз. профуклоны и спецкурсы на 8-м и 9-м годах обучения, которые стали насаждаться в последние годы. Эти курсы в значительной степени также призваны обслуживать потребность в квалифицированной рабочей силе. При этом условии включения их в современную сеть профкурсов приведенные данные пришлось бы значительно увеличить [1].

В последней графе вышеприведенной таблицы даны сведения о численности учебно-показательных мастерских. Этот тип учебных заведений еще не получил широкого распространения. Однако, за последние годы отмечается тенденция роста их, хотя и с перебоями, в результате чего общая численность мастерских и учащихся в них превзошла довоенный уровень, составив: первые — 128,2%, вторые — 170,9% его.

Высшее образование.

Сеть вузов Главпрофобра после революции быстро росла, а в последующие годы стала почти так же быстро сокращаться. Приводим погодные данные о динамике высшего образования за годы, начиная с 1920—1921 г., в сравнении с дореволюционной сетью высших школ (см. стр. 47).

К 1921/22 г. сеть вузов утроилась по сравнению с довоенной [316,9%], а количество учащихся достигло 176,5%. С этого года начинается быстрое свертывание их и сокращение контингента учащихся, которое продолжается до последнего 1926/27 г. В конечном результате сеть вузов все же выше довоенной (было 71 высш. уч. зав., существует 80), и количество учащихся также выше довоенного — 114,2%.

[1] В 1925 26 уч. г. на профуклонах II ст. было зарегистрировано 107 314 учащихся.

Годы	В абсолютных числах		В % % к 1914—15 г.	
	Число вузов	Учащ-ся	Число вузов	Учащ-ся
1914—15	71	96 963	100	100
1920—21	200	165 505	281,7	170,7
1921—22	225	171 116	316,9	176,5
1922—23	185	162 315	260,6	167,4
1923—24	119	150 893	167,6	155,6
1924—25	106	117 485	149,3	121,2
1925—26	85	112 503	119,7	116,0
1926—27	80	110 780	112,7	114,2

Отмеченные выше различия в развитии сети профессиональных учебных заведений отдельных типов являются не случайными, они определялись соображениями планового порядка, именно стремлением восстановить нарушенное в первые годы стихийного революционного роста учебных заведений соотношение между учащимися высшей, средней и низшей ступенями профессионального образования и привести его в соответствие с запросами в работниках различных квалификаций на производстве.

В нижеследующей таблице приводятся данные о соотношении между учащимися в высших, средних и низших учебных заведениях по РСФСР за период с 1921/22 г. до 1925/26 г., выраженные в % % каждой из этих категорий к общей массе учащихся.

Число учащихся	21—22	22—23	23—24	24—25	25—26	26—27
Всего учащ-ся в учр. профобра по РСФСР	100	100	100	100	100	100
В т. ч. в вузах	43,6	44,2	34,6	27,0	23,4	21,8
в средних	19,2	23,0	24,5	28,1	27,7	25,1
в низших	37,2	32,8	40,9	44,9	48,9	53,1

Учащиеся в вузах первый год рассматриваемого периода составляли в общей массе учащихся большую долю, чем учащиеся в низших уч. зав. (первые 43,6%, вторые 37,2%). В последующие годы удельный вес учащихся высшей квалификации снижается, средней и низшей квалификации — растет. В результате происшедших перемещений к 1926/27 г. соотношения учащихся по ступеням профессионального образования из-

меняются в пользу массовых низших школ, в которых сосредоточено несколько больше половины — 53,1% всех учащихся. Учащиеся в средних школах составляли четверть — 25,1% общего числа и высших пятая часть — 21,8%.

К системе профобразования относятся и рабфаки.

Рабфаки.

Их численный рост, как это видно из печатаемой таблицы шел до 1922/23 г. В последующие годы число рабфаков стало сокращаться вплоть до 1926/27 г. когда оно вновь увеличилось на два рабфака. Количество же учащихся за последнее пятилетие оставалось почти стабильным, за исключением 1924/25 г., когда оно сократилось. Предел колебаний был незначителен, от 33 до 35 тыс., причем в 1926/27 г., в существовавших 65 рабфаках училось столько же, сколько и в 1922/23 г., когда было 88 рабфаков.

Годы	Рабфаки			
	В абсол. числах		В % к 1920—21 г.	
	Число учр.	Учащ-ся	Число учр.	Учащ-ся
1920—21	46	16 622	100	100
1921—22	74	24 854	160,9	149,5
1922—23	88	33 264	191,3	200,1
1923—24	86	34 847	187,0	209,6
1924—25	68	29 771	147,8	179,1
1925—26	63	32 145	137,0	193,4
1926—27	65	33 186	141,3	199,7

ПОЛИТПРОСВЕТРАБОТА.

Ликвидация неграмотности.

Исчерпывающих данных, которые позволяли бы судить о работе по ликвидации неграмотности за эти годы, к сожалению, не имеется. Мы располагаем лишь данными ЦСУ о количестве ликпунктов и количестве учащихся на них по январским (декабрьским) обследованиям за все эти годы, начиная с 1920/21, и по ним только мы можем представить динамику сети этих учреждений.

Годы	Общее число ликпунктов и обучавшихся по обследованию ЦСУ				
	Абсолютн. числа		% уч-ся в сельск. местн.	В % к 1920—21 г.	
	Ликпункт	Учащ-ся		Ликпункт	Учащ-ся
1920—21	39 834	1 124 849	89,0	100	100
1921—22	16 964	427 762	83,0	42,6	38,0
1922—23	2 503	78 961	50,0	6,3	7,0
1923—24	9 876	285 863	69,8	24,8	25,4
1924—25	27 668	812 372	84,9	69,5	72,2
1925—26	31 681	908 654	86,6	79,5	80,8
1926—27	29 591	898 255	88,4	74,3	79,9

К 1920/21 г. в результате героических усилий в борьбе с неграмотностью сеть ликпунктов охватывала более миллиона — 1 124 849 — учащихся, цифра, которой не удалось достигнуть ни в один последующий год. Переходная к нэпу полоса отразилась чрезвычайно неблагоприятно на этой отрасли работы. Сеть ликпунктов в 1922/23 г. упала до крайне низких пределов — 6,3% по сравнению с 1920/21 г. Затем начинается вновь чрезвычайно быстрый рост ликпунктов и к 1925—26 г. сеть их достигла 79,5%, а количество учащихся—80,8% бывших в 1920—21 г. В последний год эта сеть даже несколько сократилась. Какое количество обучающихся прошло предположительно через ликпункты за это время? Общая сумма учащихся, зарегистрированная на январские, декабрьские даты обследования составляет 4 536 736. Если считать, что каждый из ликпунктов, зарегистрированных обследованием, делал два набора, мы можем заключить, что через ликпункты предположительно прошли за приведенное 7-летие — 1920—27 гг. около 9 миллионов. Можно допустить, что в период до января 1920 года, т. е. за 1918/19 г., прошло через ликпункты до миллиона учащихся. Итого через ликпункты могло пройти до 10 миллионов населения. Сколько из них действительно вышло грамотными, этот вопрос приходится оставить открытым до выяснения результатов переписи населения о грамотности, которая должна вынести по этому вопросу более или менее обоснованное решение.

Общеобразовательные школы взрослых, политшколы и курсы, совпартшколы, комвузы.

В нижеследующей таблице приводятся данные о сети общеобразовательных школ взрослых всех типов, школах и курсах политического просвещения по данным того же источника.

Годы	Общеобразов. школы для взрослых				Политшколы и курсы			
	В них				В них			
	В абсолютн. числах		В %% к 1920—21 г.		В абсолютных числах		В %% к 1920—21 г.	
	Число учреждений	Учащихся	Число учреждений	Учащихся	Число учреждений	Учащихся	Число учреждений	Учащихся
1	2	3	4	5	6	7	8	9
1920—21	740	49 388	100	100	15	1 979	100	100
1921—22	368	32 084	49,7	65,0	24	1 391	160,0	70,3
1922—23	309	33 195	41,8	67,2	146	6 134	973,3	310,0
1923—24	393	45 256	53,1	91,6	452	22 729	3 013,3	1 148,5
1924—25	394	49 460	53,2	100,1	1 242	47 645	8 280,0	2 407,5
1925—26	341	49 294	46,1	99,8	5 309	159 267	35 393,5	80 47,8
1926—27	537	61 713	72,6	125,0	7 743	191 782	51 620,0	96 91,0

Сеть общеобразовательных школ взрослых до самого последнего года почти не росла совершенно. Сократившись в 1921/22 г. вдвое по сравнению с сетью 1920/21 г., количество школ взрослых в последующие годы оставалось неизменным и лишь росла клиентура на них, достигнув цифры исходного 1920/21 г. В 1926/27 г. мы имеем значительный прирост сети и учащихся, которые составляют 125,0% цифры 1920/21 г.

Политшколы и политкурсы, считавшиеся единицами (15 школ) в 1920/21 г., в последующие годы развертываются исключительно быстрым темпом, не имевшим место ни в одной другой отрасли просветительной работы. В последнем 1926/27 г. сеть школ этого типа достигла чрезвычайно внушительной цифры, 7 743 школы, а количество обучающихся приблизилось почти к 200 тысячам (191 782).

Совпартшколы и комвузы.

Сеть совпартшкол, как и комвузов, строилась в первое трехлетие рассматриваемого периода. Достигнув к 1923/24 г. своего максимального уровня, она в дальнейшие годы несколько даже сократилась (совпартшколы), но количество учащихся в общем мало изменялось.

Нижеследующая таблица рисует динамику сети по этим учреждениям.

Годы	Совпартшколы				Комвузы			
	В них				В них			
	В абсол. числах		В %% к 1920—1921 г.		В абсол. числах		В %% к 1920—1921 г.	
	Число уч-р.	Учащихся	Число учр.	Учащихся	Число учр.	Учащихся	Число учр.	Учащихся
1920—21	27	1 915	100	100	2	1 693	100	100
21—22	130	8 253	481,5	431,0	6	3 382	300,0	199,8
22—23	201	15 710	744,4	820,4	8	5 438	400,0	321,2
23—24	236	19 871	874,1	1 037.6	11	5 762	550,0	340,3
24—25	155	17 364	574,1	906,7	10	4 621	500,0	272,9
25—26	172	19 584	637,0	1 022,7	9	5 024	450,0	296,7
26—27	213	19 895	788,9	1 038,9	11	4,744	550,0	280,2

Внешкольные учреждения—библиотеки, избы-читальни клубы, народные дома.

Неизвестные до революции, за исключением библиотек и народных домов, эти типы учреждений получили после революции широкое распространение. Их динамика, начиная с 1920/21 г. определяется в следующих цифрах:

Типы учрежден.	1920—21	1921—22	1922—23	1923—24	1924—25	1925—26	1926—27
1. Библиотеки .	16 920	13 948	8 779	8 473	7 509	15 176	13 228 [2]
2. Избы-читальни	22 252	14 638	3 656	6 380	13 770	16 371	14 188
3. Клубы . . .	3 640	3 061	2 968	4 463	4 329	4 392	3 861
4. Народн. дома	3 715	3 298	2 459	2 898	2 143 [1]	2 147 [1]	1 213 [1]

В первые годы после революции учреждения этого типа возникали с необычайной быстротой и сеть их к 1920/21 г. развернулась в пределах, которые не превзойдены еще и до настоящего времени.

[1]) С 1924/25 г. сюда вошли и дома крестьянина, коих было в 1924/25 г. 363 в 1925/26—365 и в 1926/27 г.—613.

[2]) Не вошли библиотеки с числом книг менее 250.

Переходный период нэпа отразился неблагоприятно и на их сети в частности на сети изб-читален, которые сократились к 1922/23 г. почти в семь раз. Сеть библиотек к этому времени сократилась вдвое. Наиболее устойчивыми оказались клубы и народные дома.

С 1923/24 г. сеть изб-читален, а с 1925/26 г. сеть библиотек начинают снова довольно сильно расти, однако их общая численность еще не достигла уровня 1920/21 г.

В качестве справки для сравнительной характеристики приведенных данных с прошлым приведем следующие цифры: по специальной анкете, предпринятой в 1914 г. о-вом библиотековедения по 35 бывшим земским губерниям, было зарегистрировано 12 627 народных библиотек. В этих губерниях на мероприятия по внешкольному образованию, каковыми являлись попреимуществу библиотеки, в этом году израсходовано 2 658 700 руб.

Народных домов по анкете, пользовавшиеся большой известностью народного дома Паниной, хотя и не полной, но охватившей большую часть земских губерний, было установлено существование 300 народных домов.

В дополнение к приведенным данным следует привести некоторые цифры, характеризующие деятельность изб-читален и клубов. По данным ЦСУ за 1925/26 г., собранным по 10 348 избам-читальням в РСФСР, было в них зарегистрировано 25 018 кружков и в них 468 550 членов. По всем этим избам-читальням за три месяца — сентябрь, октябрь и ноябрь — было сделано 12 301 315 посещений.

В качестве филиалов изб-читален и клубов самостоятельно в последние годы стали открываться примитивные ячейки внешкольного образования — красные уголки. По данным ЦСУ, за 1926/27 г. было зарегистрировано в РСФСР 25 525 уголков.

Зрелищные предприятия.

При отсутствии ясно установленного ценза для зрелищных предприятий их учет по отдельным годам может грешить значительными неточностями. В частности в отношении театров включение или исключение клубных сцен может значительно изменять цифровые данные, которые требуют к себе критического отношения. Приводим следующие цифры о численности театров и кино по данным декабрьских учетов ЦСУ за четыре года по территории РСФСР:

	1923—24	1924—25	1925—26	1926—27
Театров	672	853	807	627
Кино	654	861	1 390	1 646

Данные свидетельствуют о значительном росте кино за последние годы при некотором застое и даже сокращении театральных зрелищ.

Учреждения социально-правовой охраны несовершеннолетних.

Приводим сведения о сети учреждений этого типа в трех главнейших разделах: а) детские дома, колонии и городки для нормальных детей, б) детские дома и школы для дефективных детей и в) приемники, изоляторы, распределители, включая сюда и медико-педагогические учреждения.

Годы	Детдома, колонии и городки для нормальных детей				Детские дома и школы для дефективн. детей				Приемники, изоляторы, распределители и медико-педагогич. учр.			
	В них				В них				В них			
	В абсолютн. числах		В %% к 1920—21 г.		В абсолютн. числах		В %% к 1920—21 г.		В абсолютн. числах		В %% к 1920—21 г.	
	Чисо учрежден.	Детей	Чисо учрежден.	Детей	Чисо учрежден.	Детей	Чисо учрежден.	Детей	Чисо учрежден.	Детей	Чисо учрежден.	Детей
1	6	7	8	9	10	11	12	13	14	15	16	17
1920—21	4 052	199 704	100	100	106	4 263	100	100	98	3 343	100	100
1921—22	6 412	361 105	158,2	180,8	167	6 844	157,5	160,5	220	18 397	224,5	550,3
1922—23	5 314	311 973	131.1	156,2	204	9 268	192,5	217,4	195	16 259	199,0	486,4
1923—24	3 909	256 774	96,5	128,6	286	15 220	269,8	357,0	259	20 013	264,3	598,6
1924—25	2 753	207 860	67,9	104,1	207	13 811	195,3	324,0	220	15 746	224,5	471,0
1925—26	2 231	176 089	55,1	88,2	271	17 759	255,7	416,6	184	9 844	187,8	294,5
1926—27	1 676	122 321	41,4	61,3	287	22 298	270,8	523,1	233	13 207	237,8	395,1

Рост сети детских домов усилился к 1921/22 г. вследствие голодовки в приволжских районах, достигнув максимальной цифры за весь послереволюционный период. В последующие годы начинается постепенное свертывание их и сокращение клиентуры. К 1926/27 г. численность детских домов сократилась почти в четыре раза, а количество призреваемых детей — в три раза по сравнению с максимальными цифрами 1921/22 г.

Параллельно с этим происходит систематическое развертывание сети учреждений, обслуживающих дефективных детей, увеличившейся за рассматриваемые годы почти в три раза — 270,8%, количество детей в этих учреждениях возросло более чем в пять раз — 523,1%.

Рост приемников, изоляторов и других вспомогательных учреждений шел эти годы с перебоями, отражая по отдельным годам влияние некоторых случайных причин. В общем же, однако, эти учреждения и количество детей, находящихся в них, колебались в сравнительно небольших пределах, не обнаруживая никаких тенденций роста или сокращения.

Учреждения дошкольного воспитания.

В первые годы после революции сеть дошкольных учреждений росла с исключительной быстротой, входя прочно в общую систему народного образования и стремясь быть таким же массовым учреждением, как и школа I ст. Последующие годы нанесли жестокий удар этой отрасли воспитания. Начиная с 1920/21 г. сеть детских садов и очагов начинает свертываться, и этот процесс свертывания продолжался до 1924/25 года, переломного в развитии дошкольного воспитания. В последние два года сеть дошкольных учреждений, хотя и медленно, начинает расти. Однако, общее количество их и количество детей составляет еще только четверть количества, бывшего в 1920/21 г.

Годы	Детские сады и очаги			
	В них			
	В абсолютн. числах		В %% к 1920—21 г.	
	Число учр.	Детей	Число учр.	Детей
1	2	3	4	5
1920—21	4 254	221 372	100	100
21—22	3 056	158 031	71,8	71,4
22—23	1 197	59 070	28,1	26,7
23—24	941	44 511	22,1	20,1
24—25	815	41 975	19,2	19,0
25—26	1 014	52 301	23,8	23,6
26—27	1 145	59 433	26,9	26,8

Общие выводы и заключения.

Заканчивая изложение кратких и несколько отрывочных данных о развитии сети культурно-просветительных учреждений в послереволюционный период, за ограниченностью места изложенных приэтом в самых общих итогах, мы можем следующим образом характеризовать пройденный путь.

1. В развитии сети просветительных учреждений в системе народного образования минувшее десятилетие произвело полную революцию. Единственной отраслью образования, пользовавшейся до революции государственным признанием и финансированием, было школьное дело. Революция поставила на равную ступень, ввела в государственную систему образования, учреждения дошкольного воспитания, внешкольного образования и политического просвещения.

2. Дав возможность неограниченного удовлетворения стремлений трудящихся к образованию, революция создала необычайной силы подъем в развитии учреждений и особенно тех из них, которые были малодоступными для широких масс трудящихся или даже являлись запретными в период дореволюционный. Подъем этот в значительной степени был стихийным и несоразмеренным с реальными возможностями, а иногда и с жизненностью отдельных типов просветительных учреждений.

3. В этих условиях неизбежным явилось сокращение сети некоторых просветительных учреждений, существование коих не было оправдано на фоне строгого учета материальных ресурсов страны и планового похода к дальнейшему развитию народного хозяйства. Инерция так называемого отступления на просвещенческом фронте шла иногда несколько дальше необходимости в нем. Однако, это явление было быстро исправлено, сменившись новым, но уже строго плановым и систематическим наступлением.

4. Следует, все же, подчеркнуть, что даже и в годы отступления, сокращения сети просветительных учреждений мы имели определенные достижения по сравнению с прошлым. И сокращенный объем просветительной работы, за редким исключением, был выше довоенного, оставаясь приэтом многообразнее его. Сокращение, таким образом, касалось скорее намеченных революцией масштабов и установленных ею темпов работы и никогда не отбрасывало нас в исходное дореволюционное положение.

5. В процессе выравнивания просветительного фронта, его приспособления к запросам народного хозяйства, материальным ресурсам страны и потребностям промышленности в квалифицированной рабочей силе были изжиты, обязанные стихийному росту первых лет, тенденции усиленного количественного роста высших форм образования (средние школы, вузы) до известной степени в ущерб качеству работы в этой отрасли.

6. Основной тенденцией развития народного образования второго периода, который можно назвать периодом планового развертывания просветительных учреждений, является усиление роста массовых учреждений профобразования, подготовляющих работников средней и низшей квалификации, и приспособление общеобразовательной школы к практическим запросам народного хозяйства — профессионализация старших групп, профуклоны II ст.

7. При всех условиях и во весь революционный период неуклонно и последовательно росли, почти не подвергаясь сколько-нибудь значительным пертурбационным изменениям, учреждения политико-просвети-

тельной работы — политшколы и курсы. Все более и более крепли и развивались массовые учреждения политико-просветительной работы по профсоюзной линии, учреждения, организующие общественную самодеятельность (избы-читальни, красные уголки).

8. Вынужденное отступление на участке дошкольного воспитания и образования к концу десятилетия приостановлено, и в этой отрасли работы вновь намечается рост учреждений. Дело всеобщего школьного обучения неуклонно продвигается вперед, причем параллельно росту школ первой ступени наметился еще более сильный рост школ-семилеток, удовлетворяющий растущие запросы населения в повышенном образовании.

И. БОГДАНОВ.

„В ШКОЛАХ СТАРОГО ТИПА РЕБЕНКУ НЕМИНУЕМО ВНУШАЮТСЯ НАЦИОНАЛЬНЫЕ ПРЕДРАССУДКИ; РАЗЖИГАЕТСЯ НЕНАВИСТЬ К ДРУГИМ НАРОДАМ, К РАБОЧИМ ДРУГОЙ НАЦИОНАЛЬНОСТИ. ШКОЛЫ В БУРЖУАЗНЫХ СТРАНАХ НАСЫЩЕНЫ ЛОЖЬЮ И КЛЕВЕТОЙ В УГОДУ БУРЖУАЗИИ. ЧУВСТВО НЕНАВИСТИ К ДРУГИМ НАЦИОНАЛЬНОСТЯМ БУРЖУАЗИЯ, КАК НЕЛЬЗЯ ЛУЧШЕ, ИСПОЛЬЗУЕТ В СВОИХ ЦЕЛЯХ ИМЕННО ВО ВРЕМЯ ВОЙНЫ, КОТОРАЯ ДАЕТ ЕЙ КОЛОССАЛЬНЫЕ БАРЫШИ. МЫ ГОВОРИМ, ЧТО И НАША ШКОЛА БУДЕТ КЛАССОВОЙ, НО ПРЕСЛЕДУЮЩЕЙ ИНТЕРЕСЫ ИСКЛЮЧИТЕЛЬНО ТРУДОВЫХ СЛОЕВ НАСЕЛЕНИЯ“.

Н. ЛЕНИН.

НАЧАЛЬНАЯ ШКОЛА К ДЕСЯТИЛЕТИЮ ОКТЯБРЬСКОЙ РЕВОЛЮЦИИ.

Американский педагог, побывавший в нашей стране, так резюмирует свои наблюдения: „Какие-то обстоятельства высоко подняли в России молодежь и надежду на будущее... Последние сто лет были нашими, следующее столетие за Россией. Каковы-то будут результаты?“

„Оглушенный“ всем нашим культурным строительством — огромным размахом его, новым, не имевшим себе еще претендентов в истории, содержанием, наблюдатель из среды американских мелкобуржуазных демократов не может до конца осмыслить происходящее. Он подавлен виденным и готов впасть в мистику. „Какие-то обстоятельства“... „Каковы-то будут результаты“... Зараженный предрассудками, находясь в плену своих мелкобуржуазных идей, наш американский гость „слона-то не приметил“. Жалкий обывательский лепет о „каких-то обстоятельствах“ затушевывает основное значение нашей культурной работы, как этапа борьбы победившего пролетариата за новое человеческое общество, освобожденное от всех препятствий, нагроможденных буржуазией на пути его материального и духовного роста. Не увязав направление всей нашей просвещенской работы с потребностями и особенностями переживаемой нами эпохи диктатуры пролетариата, трудно понять причины и пути нашего культурного роста. Они останутся неразгаданными. Октябрьская революция, освобождение трудящихся из капиталистического тупика — вот в чем „секрет“ нашего культурного роста, вот почему „следующее столетие“ за трудящимся человечеством.

От царской власти Советская страна получила в наследие массовую безграмотность. Десятки лет самодержавие и правящие классы готовились под напором растущих культурных запросов населения и потребностей хозяйственного развития страны ввести всеобщее начальное обучение. Составлялись проекты, писались докладные записки, произносились либеральные речи, и все же Октябрьская революция застала страну с такой школьной сетью, при которой даже элементарной начальной школой были обеспечены всего лишь 50% детей школьного возраста. Даже закона о введении, хотя бы по истечении сколько-нибудь продолжительного срока, всеобщего начального обучения страна до революции так-таки и не получила. И это в то время, когда даже такие государства, как Португалия, Румыния, Греция, Болгария декретировали у себя обязательность начального обучения задолго до первой революции 1905 г. Царская Россия шла в хвосте. Всеобщая грамотность почиталась крамолой, которая подтачивала устои царской страны и господство помещичье-буржуазных классов. Особенно отставали в этом отношении так называемые окраины, где количество безграмотного населения достигало жутких размеров — 98—99%.

Октябрьская революция в вопросах развертывания школьной сети главным своим критерием выдвинула максимальную демократизацию народного образования. Это тем более необходимо было, что осознавшие свою незаменимую роль в жизни трудящиеся массы предъявляли небывалые еще требования на начальную школу. Особенно крестьянская детвора, наиболее царизмом обойденная, из года в год увеличивала свое наступление на школу. И вот почему одним из первых основных актов советской власти в области народного образования было декретирование введения всеобщего обязательного начального обучения. Предельный срок поставлен, при учете господствующей массовой безграмотности, сравнительно небольшой — 1933/34 год.

Уже одно только декретирование такой громадной значимости реформы в условиях, когда страна только-только вышла из полосы войн и голода, говорит о культурной роли советской власти; к десятилетию революции мы далеко шагнули на пути к практическому осуществлению этого декрета. „Пора, когда надо было политически рисовать великие задачи, прошла, и наступила пора, когда их надо проводить практически" (Ленин).

С каким же активом мы подошли к десятилетию Октябрьской революции в практическом проведении этой великой задачи — обеспечения всеобщего начального обучения.

Обратимся прежде всего к динамике сети школ и охваченных ею детских контингентов.

Сравнительные данные о состоянии школьного образования в 1914/15 и 1920/21—1926/27 уч. гг.

Учебные годы	Низшее общее образование			
	В абсолютных цифрах		В процентах к 1914/15 г.	
	Учреждений	Учащихся	Учреждений	Учащихся
1914/15	104 610	7 235 988	100,0	100,0
1920/21	114 235	9 211 351	109,2	127,3
1921/22	99 396	7 918 751	95,0	109,4
1922/23	87 559	6 808 157	83,7	94,1
1923/24	87 258	7 075 810	83,4	97,8
1924/25	91 086	8 429 490	87,1	116,5
1925/26	101 193	9 487 110	96,7	131,1
1926/27	108 424	9 903 439	103,6	136,9

Итак, в условиях жесточайших лишений страна в области низшего общего образования не только подошла к довоенной цифре, но даже превзошла ее: на 36,9%— в охвате наличной сетью начальных школ детей и на 15% (вместо 50—65) увеличение общей обеспеченности начальной школой — таково достижение Октября.

Более того. В 1927/28 учебном году, если учесть не четырехлетнюю

посещаемость начальной школы, а фактический срок пребывания в ней (2,5—2,7 года) мы добились уже общедоступности начальной школы. В среднем по РСФСР обеспеченность, на базе действительной продолжительности обучения, начальной школы выше—102%. Декрет 31 августа 1925 г., стявящий десятилетие Октябрьской революции предельным сроком для общедоступности начальной школы, выполнен. Советская страна вправе гордиться этим громадным завоеванием.

Но одни эти цифры не дают еще полного представления о культурном значении Октябрьской революции. Мы обращаем внимание в приведенной выше таблице на цифры 1920/21 г. и на следующие за ними падающие цифры 1921/22 и 1922/23 гг. Это последствия страшного голода, который на многие годы приостановил бурный культурный рост, характерный для первых лет Октябрьской революции. Легко представить себе, к каким размерам мы подошли бы, если бы не последствия этого стихийного бедствия.

Надо приэтом иметь в виду те дополнительные новые задачи в области народного образования, которые не стояли перед царской и буржуазной Россией и которые, требуя огромных материальных затрат, влияют тем самым на уменьшение темпа распространения общего образования. Не будь их,— мы сейчас стояли бы уже наверное накануне всеобщего обучения. Прежде всего армия беспризорных детей, оставшихся в результате войн и голода. В одних детдомах на полном иждивении государства мы временами содержали до полмиллиона детей.

Громадным также „дополнительным расходом" является наша классовая политика в обслуживании населения школой и в частности высшим образованием. Двери высшей школы, наглухо закрытые до революции для „кухаркиных детей", ныне настолько широко раскрыты перед трудящимися, что до 70% студентов — дети рабочих и крестьян. Революцией создано даже специальное учебное заведение — рабфак, которое призвано в ускоренном порядке разрешить задачу подготовки рабочих и крестьян к вузу. В самый тяжелый год гражданской войны — в 1920 г.— было впервые развернуто 46 рабфаков с 16 622 учащимися, уже к 1926/27 г. их было 65 с 33 186 учащимися. Само собой разумеется, что эта задача обеспечения рабоче-крестьянского состава связана с огромными затратами.

А чего стоит новая область народного образования — политпросветработа: ликвидация неграмотности, развернувшаяся в громадную общественную кампанию, избы-читальни, красные уголки, сеть партийных школ и т. п. Революция не могла не поставить перед собой первоочередной задачи — поднять уровень общеобразовательной, политической и технической подготовки взрослых рабочих и крестьян, ставших отныне единственными строителями государства. И размах этой работы, темп роста действительно поразительны. Они под силу одной только пролетарской революции, судьбы которой и решаются в зависимости от политической сознательности народных масс.

Надо еще к этим новым задачам, которые впервые достаточно широко были поставлены после революции, добавить дошкольное воспитание. Царская Россия знала только единичные частные дошкольные учреждения, обслуживавшие в городах детей зажиточных слоев населения. А революция, поставив на своем знамени — раскрепощение трудящейся женщины, создание условий действительной (а не только формальной) возможности для женщины участвовать в общественной и государственной деятельности, не могла не включить в программу своей просвещенской работы дошкольного воспитания.

В свете этих задач, поставленных впервые Октябрьской революцией и возложивших новое бремя на наш бюджет, темп развертывания школьного обучения особенно подчеркивает, какие героические усилия делаются страною в борьбе за начальную школу.

Во всех областях своего строительства победивший рабочий класс с исключительной решительностью и последовательностью сжигал остатки средневековья, которые в нашей стране играли еще столь значительную роль. В статье „к четырехлетней годовщине Октябрьской революции" Ленин пишет: „Каковы были главнейшие проявления, пережитки, остатки крепостничества в России к 1917 г.? Монархия, сословность, землевладение и землепользование, положение женщины, религия, угнетение национальностей. Возьмите любую из этих „авгиевых конюшен", оставленных, к слову сказать, в изрядной мере всеми передовыми государствами в недочищенном виде при совершении ими их буржуазно-демократических революций 115, 250 и больше (1649 г. в Англии) лет тому назад,—возьмите любую из этих авгиевых конюшен: вы увидите, что мы их вычистили начисто... Это все — содержание буржуазно-демократической революции. Полтораста и двести пятьдесят лет тому назад обещали народам передовые вожди этой революции (этих революций, если говорить о каждом национальном виде одного общего типа) освободить человечество от средневековых привилегий, от неравенства женщины, от государственных преимуществ той или иной религии (или „идеи религии", „религиозности" вообще), от неравноправия национальностей. Обещали и не выполнили. Не могли выполнить, ибо помешало „уважение" к „священной частной собственности". В нашей пролетарской революции этого проклятого „уважения к этому трижды проклятому средневековью и к этой „священной частной собственности" не было".

Чистка, и довольно радикальная, „от этого варварства, от этого позора, от этого величайшего тормоза всякой культуры и всякого прогресса в нашей стране" идет и по всей линии народного образования. Десятилетие Октябрьской революции застает нас и по отношению к нашей начальной школе не с одними только декларациями, декретами, в которых камня на камне не оставлено от всего этого „средневековья". Имеются и громадные практические достижения, которыми мы вправе гордиться.

Прежде всего, наша школа решительно освобождена от религии, от всякого метафизического мусора. Ни в одной, хотя бы самой передовой, капиталистической стране эта работа не могла быть проделана с такой последовательностью, как у нас. И в то время как в С.-А. С. Ш., идущих в голове всех „цивилизованных" капиталистических стран, устраиваются „обезьяньи процессы", призванные во имя бога повергнуть в прах дарвинизм, у нас, в стране победившего пролетариата, начиная с начальной школы, все образование строится на материалистической, т. е. научной, базе. Октябрьская революция стала знаменем не только освобожденного физического труда, но и освобожденной науки.

Ведь в наследство от старой школы нам не осталось даже ни одного учебника, который мог бы служить целям нашей I ступени. Все они были загажены, в меньшей или в большей степени, прямо или косвенно, шовинизмом, мистикой, религиозностью. Надо было все это сжечь и вырвать с корнем. И среди всех десятков тысяч школ, разбросанных по нашей обширной стране, нет ни одной сейчас, которая работала бы со старым учебником. Его заменил, пусть еще не во всем удовлетворяющий нас, но во всяком случае освобожденный от религиозного хлама новый советский учебник.

А отмена национального неравенства? Несколько цифр достаточно ярко иллюстрируют, как в нашей стране мы быстрыми шагами двигаемся к полной ликвидации „этого позора". Стараниями советской власти просвещение проникает сейчас в самые отсталые, обреченные уже царским правительством на вымирание, народности далекого Севера. Тунгузы, самоеды, чукчи — имеют свой рабфак и находятся у порога вуза. Это действительно могло быть достигнуто только громадным творческим взмахом Октябрьской революции. За пройденное десятилетие выработана впервые письменность для 16 национальностей. Охват начальной школой детей нацмен поднялся от 5—6% до 35—40%. Он еще отстает от общесоюзного процента охвата (65%), но темп роста национальной сети значительно превосходит рост общей. По отдельным республикам наибольший рост числа школ I ступени в 1926/27 г. дали Туркменистан (+25%) и Узбекистан (+17%). В той же последовательности идет и увеличение школьной клиентуры, выразившееся для Узбекистана в 12,8% и Туркменистана—в 11,2%. В пределах РСФСР так называемые окраинные районы, заселенные нацменьшинствами, идут за последнее четырехлетие (1923/24—1926/27 гг.) значительно более ускоренно к всеобщему начальному обучению, чем центральные районы. Так, в процентах к 1923/24 г. принятому за 100, рост сети начального образования к 1927/28 г. выразился для:

Центрально-промышленного района в	113,9
Центрально-черноземного „ „	128,4
Северо-восточного „ „	145,8
Бурято-монгольской АССР	148,8
Казакстана „	150,4
Якутской АССР „	151,4
Сибирского края „	154,9
Северо-кавказского края „	179,2
Дагестанской АССР „	240

Проделана огромная работа по созданию нового национального учебника. Из 41 национальности РСФСР у 14 начальная школа обеспечена национальным учебником для всех лет обучения, у четырех — для трех лет обучения, у 18 — для 1-го и 2-го годов и для пяти учебники будут созданы в текущем году. И это все в бывшей царской России, которая совершенно заслуженно почиталась „тюрьмой народов".

Какая из буржуазных республик в самую счастливую для своего „демократического" расцвета пору могла бы похвастаться такой „дислокацией" культурной работы, целиком направленной в интересах национальных меньшинств. Для жестоко обойденных всей предоктябрьской историей нацменьшинств только сейчас у нас, в советской стране, созданы условия мощного хозяйственного и культурного развития.

То же явление мы имеем и в области фактической ликвидации другого злого наследства дворянско-помещичьего и буржуазного строя — полового неравенства. „Мы не оставили в подлинном смысле слова камня на камне из тех подлых законов о неравноправии женщины, о стеснениях развода, о гнусных формальностях, его обставляющих, о непризнании внебрачных детей, о розыске их отцов и т. п. — законов, остатки которых многочисленны во всех цивилизованных странах, к позору буржуазии и капитализма. Мы имеем тысячу раз право гордиться тем, что мы сделали в этой области. Но чем чище очистили мы почву от хлама старых буржуазных законов и учреждений, тем яснее стало для нас, что это только очистка земли для постройки, но еще не самая постройка". Это было сказано Лениным в 1920 г. И с момента, когда страна вступила в полосу относительно мирного хозяйственного строительства, идет боль-

шая, невиданная еще в истории человечества работа по приобщению трудящейся женщины к государственной и общественной жизни. А одна из важнейших предпосылок этого приобщения, этой „постройки“ — просвещение подрастающих женских масс. Что мы имеем в этом отношении? В основных типах наших школ — в четырехлетке и семилетке — процент девочек в 1925/26 г. достиг уже следующих размеров (в процентах):

Территория	Школы I ступени	Школы-семилетки
РСФС	35,6	46,7
УССР	33,8	45,4
БССР	30,2	45,4
ЗССР	32,6	41,1
Узб. ССР	15,9	48
Турк. ССР	24,9	50
По всей СССР	34,7	45,6

А до Октября средний процент охвата начальной школой девочек не превышал 25—28. Даже скованная законами шариата, чадрой и жестоким фанатизмом восточная женщина раскрепощается Октябрьской революцией.

Так большевистская революция поднимает к сознательной творческой жизни новые миллионы людей, которые всем буржуазным строем обречены на положение „второсортных“, угнетаемых двойным гнетом, — и как трудящиеся и как женщины.

И, наконец, город и деревня. „Во всяком обществе, в котором производство развивается наподобие естественного процесса,— современное общество является типовым—не производители господствуют над средствами производства, а средства производства господствуют над производителями... Уже первое большое разделение труда, отделение города от деревни, осудило сельское население на тысячилетия долгого отупения, а горожан — на порабощение каждого его особенной работой. Оно уничтожило основу духовного развития первого и физического — вторых“ (Энгельс—„Анти-Дюринг“). Это „уничтожение основ духовного развития“ особенно ощущалось в дореволюционной российской деревне. Здесь уже в действительности невежество, суеверия и неграмотность толстым слоем покрыли всю жизнь. Империалистические государства, имея в виду интересы бурно развивающейся техники производства и задачу завоевания дешевого рабочего рынка, вынуждены поднять культурный уровень деревни. Но только одна Октябрьская революция, поставившая себе целью уничтожение классов, выдвинувшая по гениальному плану Ленина вовлечение через кооперацию мелкого крестьянского товаропроизводителя в общее русло социалистического строительства до конца может уничтожить разницу между городом и деревней. К десятилетнему юбилею мы и здесь имеем определенные достижения.

В оставленном царизмом жалком культурном наследстве особенно обделенным было крестьянство. Сейчас, в годы революции, страна как бы компенсирует деревню за эту историческую несправедливость хотя бы усиленным ростом в ней сети начальных школ. Так, по данным из

29 губерний и 5 автономных областей, в общем росте числа школ I ступени и учителей в них за 1924/25 г. сельские местности занимали следующее место.

	Было по сети 1924/25 г.		Существует по сети 1925/26 г.		Увелич. или уменьшение	
	школ	учителей	школ	учителей	школ	учителей
Сельские местности . . .	31 821	52 033	34 506	58 750	+ 2 685	+ 6 727
Города	1 428	8 185	1 378	8 172	— 50	— 13
Всего . . .	33 249	60 218	35 884	66 932	+ 2 635	+ 6 714

„Равенство“ образования — лозунг, выдвинутый, но не осуществленный буржуазно-демократическими революциями, по силам только той стране, где у власти стоит рабочий класс.

Российская буржуазия своей политикой и в области народного образования продемонстрировала бо́льшую немощность, реакционность, в сравнении даже со своими западно-европейскими собратьями. За время „своей“ революции, когда она и ее агенты стояли у власти, даже реформу правописания она не в состоянии была провести. Так-таки и остались эти дополнительные рогатки на пути овладения народными массами грамотой. И только Октябрьская революция легко смела их. Сейчас тоскующего по ять и днем с фонарем не сыщешь.

Когда подводятся итоги нашему хозяйственному строительству, мы говорим не только об общем росте народного хозяйства, о фактах и цифрах, иллюстрирующих количественные сравнения с довоенным уровнем. Мы строим социализм, и поэтому в общем росте нас прежде всего и по преимуществу интересует рост тех позиций, которые непосредственно укрепляют наш социалистический сектор в хозяйстве. То же и в отношении „культурного роста“. Говоря о школьном фронте, мы должны „подводить баланс“ не только в отношении общего роста — сеть, охват и т. п. Ведь здесь — в этом количественном размахе — в конце концов нет еще принципиального отличия нашего строительства от буржуазного. Оно будет, когда мы достигнем всеобщей грамотности на высокой технической и общеобразовательной базе всего населения, в том числе и крестьянства, и женщин, и нацменьшинств. Здесь уже количество перейдет в такое качество, которое непосильно для буржуазного строя. Это „количество“ уже будет нашим социалистическим завоеванием. Но уже сейчас во всей нашей культурной работе и в особенности в начальной школе мы имеем определенные „социалистические накопления“, которые резко отличают нас от любой самой „цивилизованной“, самой „передовой“ буржуазной страны.

Почему „в особенности“? Потому что начальная школа ближе всего стоит к народным массам по своему массовому многомиллионному охвату детей рабочих и крестьян. Она больше всех других типов учреждений народного образования испытывает на себе их воздействие. А это „воздействие“ идет прежде всего в связи с выросшей готовностью и желаниями принять участие в управлении советским государством, в строительстве социализма.

Каковы же эти „социалистические накопления"? Прежде всего наши программы. Оформляя принципиальные основы „пролетарской, массовой школы в условиях переходного времени, в условиях страны, где впервые в истории осуществляется диктатура рабочего класса, руководящего огромными массами крестьянства" (из введения Наркомпроса к программам единой трудовой школы), мы протаптываем путь, по которому неминуемо пройдут другие национальные отряды рабочего класса после своего Октября. И в буржуазных странах начальная школа часто именуется „народной". Но это обычная буржуазная фальшь и лицемерие. Только у нас, где школа и работающий в ней учитель в действительности поставлены на службу рабочим и крестьянам, т. е. подавляющему большинству населения, школа и учитель могут с полным правом носить это высокое звание — „народные". А все содержание программ, вся их целевая установка служат задаче подготовки преданного и сознательного борца за рабочее дело.

Мы вышли уже из той полосы, когда программы наши или их схемы были одними лишь декларациями для школы. Не без отдельных ошибок, провалов и промахов (еще бы без них на пути от церковно-приходской к советской трудовой школе!) наши программы становятся рабочим производственным планом для всей нашей многотысячной сети школ. Это прежде всего видно по общественно-полезной работе школы.

Громадное, многообещающее завоевание. Школа становится социальной ячейкой, которая вместе с другими организациями советской государственности и общественности принимает участие в разрешении ряда практических задач социалистического строительства. Школа стала на путь выполнения завета Ленина. Она свое образование, свое учение и свое воспитание соединяет с какой-либо хотя бы самой незначительной практической задачей социалистического строительства, с повседневным трудом рабочих и крестьян.

О культурной революции говорил впервые Ленин. Еще в 1918 г,. он предвидел ее как неизбежное следствие Октябрьской революции. Ленин говорил, что снизу пойдет громадная тяга к знанию, к культурной жизни. Именно „снизу". Этим ведь и характерна всякая революция, в том числе и культурная, что в ней участвуют миллионные массы. Они ее на своих плечах и „выносят". Наша школа уже имеет большие заслуги в деле организации масс. Она эту роль свою выполняет в отношении и учащихся, и учителей, и окружающего ее населения. Этим школа содействует успешному развертыванию культурной революции.

Наше детское самоуправление, дошедшее до самой отдаленной, заброшенной деревенской школы, пионердвижение в школе — все это такого размаха, что не только просвещенцы признают за этой организацией детских масс общественное явление громадного значения. Здесь накапливаются те силы, которые будут наиболее верными бойцами культурной революции.

А учительство? Нет сомнения — сама пролетарская революция, воспитывающее влияние Коммунистической партии и Комсомола „переработали" основные массы учительства — и „переработали" настолько основательно, что XIII Съезд Коммунистической партии мог уже выдвинуть сельского учителя на роль нашего агитпропа в деревне. Но не в меньшей степени повлияла здесь и школа, ибо всем своим строем, общественно-политическим содержанием своей работы, школа перевоспитывает всех работающих в ней — и учащегося и учащего. Этому перевоспитанию содействует весь характер нашей работы, доступный и возможный только в условиях советской государственности. Развернулась такая громадная творческая деятельность, когда про все наши основные педагогические достижения можно без преувеличения сказать, что они „выстраданы" всем учительством. Вся наша масса школ — это огромное опытное поле, на котором полученные результаты есть в действительности коллективная творческая работа громадных масс учительства.

И то же с рабоче-крестьянским населением. Одно из наиболее отрадных достижений истекшего 1926/27 уч. года — это укрепившиеся связи школы с населением. По примеру всех других государственных ячеек школа обрастает сетью общественных организаций, школа организует вокруг себя активность населения. Совсоды, комсоды, родительские собрания, отчетные доклады в секциях советов, на сельских сходах, ОДН и т. п.—вот разнообразные нити, через которые школа втягивает в культурную работу трудящихся. И можно с уверенностью сказать, что на опыте сравнительно элементарной общественной работы в ОДН, в совсоде и т. п. школа подготовила и готовит не одного рабочего и крестьянина к делу управления государством. И, наконец, вся воспитательная работа школы. Прежде всего то, что она приучает к коллективному труду, к взаимопомощи, к товариществу. Наша школа, это признают уже друзья и недруги, больше чем какая бы то ни было другая, отличается своей трудовой обстановкой. „В Советской России, — говорит один из обследовавших нашу школу иностранных педагогов, — буквально тысячи массовых школ, несмотря на чрезмерную бедность оборудования, плохо оплачиваемых учителей, воспитывают детей, поощряя в них творческую самодеятельность и укрепляя также привычку коллективно трудиться".

Таковы в общем „социалистические накопления" школы. Они еще не поддаются сейчас учету не только количественному, но даже и качественному. Отдельными, малозаметными частицами, в порядке своей повседневной работы накапливает школа эти социалистические достижения. Но они особенно важны тем, что внедряются в самое консервативное, что осталось у нас от старого строя — в быт. Разными путями подходит школа к этой революции в быту, в человеческих отношениях. Работа эта только-только началась. Редко где уже видны результаты ее. Нет еще заметных сдвигов, тем более взрывов. Но кропотливая, упорная работа идет. Школа, как крот: роет медленно, но верно. „Верно", потому что направление взято правильное — оно идет в соответствии с интересами пролетариата и требованиями борьбы за нарождающееся коммунистическое общество.

В свете пройденного десятилетнего этапа ярче вырисовываются недочеты, недостатки работы. Их много. Мы еще чрезвычайно бедны. Бедны и средствами и людьми. Надо больше организационных умений. Во всей нашей практической работе надо уметь больше, чем это было до сего времени, ощущать действительные потребности настоящего дня. Надо лучше увязывать текущую работу с перспективами грандиозного будущего. Особенно индустриализация страны, революция в технике нашего производства — предъявят громадные требования к народному образованию и в частности к общеобразовательной школе. Дальше итти с таким огромным несоответствием между спросом и предложением, которое мы сейчас еще имеем, нельзя будет. Это может сорвать все наши хозяйственные планы. Впереди еще много работы. Но то, что уже проделано в это исключительно тяжелое десятилетие, под огнем гражданской войны, в тисках голода и хозяйственной разрухи, — в первое десятилетие, когда много сил ушло на расчистку от помещичьего и буржуазного хлама, говорит за нашу конечную победу.

Победим мы и на участке начального образования: к поставленной нами вехе к 1933/34 г. четырехлетняя начальная школа станет всеобщей и обязательной.

М. ЭПШТЕЙН.

КАК СОЗДАВАЛИСЬ ПРОГРАММЫ ГУСА.

I. Беспрограммный этап.

Работа по проведению в жизнь идей, заложенных в „Положении о единой трудовой школе", принятом осенью 1918 г. на съезде по просвещению, началась примерно с ноября 1918 года Отделом реформы школы. Приходилось заниматься разрушением и разбиванием старой школы. Борьба против старой программы выразилась в идее отрицания жесткой, сверху предписанной программы. „Учитель скован по рукам и ногам регламентацией всякого шага школы, учитель связан в своем педагогическом творчестве. Из-за программ он не видит детей, дети не живут своей жизнью, а выполняют программные требования". Так примерно говорили тогда.

Работа шла в направлении отбора лучшей научно-популярной книги, доступной школьному возрасту, в направлении распространения переводной литературы о трудовой школе, новой для учителя, тогда как будто приемлемой для нас, но, как стало ясным впоследствии, не совсем отвечающей идее советской школы: Дьюи, Лай, Кершенштейнер, Шаррельман и др. и единственная написанная в то время русская книжка П. П. Блонского „Трудовая школа". Но вместе с тем вместо программ были изданы кое-какие методические статьи ввиде брошюр под заглавием „Материалы по образовательной работе школы". В соответствии с общим ходом жизни — попыткой непосредственного строительства коммунизма — и Отдел реформы школы пытался в один год провести через школу то, что сейчас является длительной и труднейшей задачей. Я имею в виду кампанию по поднятию сельского хозяйства через школу, проведенную осенью 1919 года, но не давшую, понятно, мало-мальски ощутительных результатов.

В чем характерная особенность этого периода? В том, вопервых, что самые общие идеи советской трудовой школы не нашли себе еще реальной конкретной формы. Вовторых, не было знания реального состояния и работы школы и не было путей приспособления реформы к возможностям школы. Втретьих, было слишком много необоснованной надежды на творческие силы учителя.

II. Примерные программы 1920 года.

С осени 1919 г. мы имеем налицо перелом. Было решено, что программы необходимы. Учитель растерялся перед предоставленным ему широким полем самодеятельности. Программы должны были дать ему опорные пункты для работы.

Наркомпрос (Сектор социального воспитания) дал тогда все программы для школы II ступени, и, надо признать, для этого первого этапа работы над программами неплохие.

В этих программах нашли себе воплощение передовые методические идеи, за которые учительство средней школы боролось в дореволюционное время. В отношении естественных и физико-математических дисциплин мы имеем здесь частью отражение работы комиссии Игнатьева (царского министра просвещения), влияние 2-го совещания преподавателей физики, химии, космографии времен Керенского, влияние новых методических течений в математике и т. д. В отношении этого цикла дисциплины мы видим продвижение вперед против старого, реформу, но не революцию, все же не коренную ломку, которая была насущно необходима для обновления содержания образовательной работы школы.

В цикле общественных наук весь материал по истории был пересмотрен под марксистским углом зрения, была введена политическая экономия. Здесь, конечно, ревизия была основательная. Но обществоведение как предмет еще не было создано. Оно лишь рождалось в спорах и дискуссиях.

Достижением этих программ было то, что они поставили вопрос о содержании образовательного материала II ступени. Но не разрешили его до конца.

По существу же получились приспособленные к советским требованиям („советизация") программы старой „средней школы". Существо, нутро проблемы содержания образования не было достаточно затронуто. Программы были отвлеченны, теоретичны, не связаны с современностью и непосредственными задачами советского строительства.

Словом, мы имеем программы для „советской гимназии".

Не следует этой характеристики понимать в том смысле, что не было внимания к другим, кроме узко-образовательных, вопросам школы. Я хочу только сказать, что не была ясна глубокая внутренняя связь между отдельными сторонами школьной жизни и работы, школа не рассматривалась как единое целое, как целостный воспитывающий орган. К этому (в смысле конкретности формулировки проблем) мы лишь начали подходить.

III. Программы 7-летней трудовой школы.

Вначале 1921 г. был решен вопрос о временном снижении возраста выбора профессии и об организации 7-летки. Программы требовали перестройки. 1921 год был посвящен разработке программ для 7-летки. Этого нельзя было достичь простым отсечением в изданных программах последних двух лет второй ступени, так как 7-летняя школа мыслилась как законченное и закругленное целое.

Ничего принципиально нового программы 7-летки не давали; они продолжали линию предыдущего года в отношении 7-летней школы. Все недостатки „примерных программ" в них сохранились. Новые проблемы ими не были поставлены.

Вместе с тем все яснее и яснее чувствовалось, что в вопросах программно-методических необходим новый курс, что путь к созданию трудовой советской школы частями, через разрешение отдельных проблем независимо друг от друга, без общей связи с какими-то коренными, определяющими устоями новой школы неправилен.

К этому времени был организован Государственный ученый совет, в Научно-педагогической секции его начало складываться основное ядро, был создан журнал „На путях к новой школе".

Вопросы программ заняли центральное место в работе Научно-педагогической секции. Главное внимание, по понятным причинам, было первоначально посвящено I ступени, но затем и работа по II ступени стала все более усиливаться.

Однако работе над программами предшествовал подготовительный период.

IV. Подготовительный период к программам Гуса.

Как видно из сказанного выше, недостатки прежних программ заключались в следующем.

Вопервых, не были четко сформулированы определяющие основы советской школы, на фоне которых могла бы правильно развертываться школьная программа.

Вовторых, не было достаточной связи с учительством на почве общего понимания целей и задач школы, не было единого с учителем языка. Здесь нужна была систематическая и упорная пропаганда группы основных идей советского школьного строительства.

Втретьих, не было реального учета непосредственных нужд и задач, над которыми работает советское государство и рука об-руку с которыми должна работать и школа.

Устранить эти недостатки значило найти ключ к разрешению задачи о программах.

Научно-педагогическая секция Гуса начала продвигать решение вопроса сразу на нескольких участках.

Что было сделано?

Вопервых, поставлен был вопрос о целях воспитания, т. е. целях советского, коммунистического воспитания. Ничего „нового" в этом как будто нет. Между тем сам факт постановки вопроса в ясной формулировке имеет огромное значение. Подчинение целей воспитания общей целеустремленности революционной борьбы и строительства пролетариата означало разрыв с реформистскими идеями западно-европейской и американской педагогической мысли, означало осознание отличия путей построения школы у нас, означало установление критерия оценки педагогических теорий Запада, означало установление принципов коммунистической педагогики.

Во-вторых, упрочилась важнейшая идея советской школы — установка школы на современность, на ясное понимание задач и целей борьбы и строительства рабочего класса. Это означало создание критерия для отбора и оценки важного и второстепенного в образовательном материале школы.

Втретьих, начата пропаганда основных идей советской трудовой школы, идей коммунистической педагогики среди учительства (главным образом через журнал), что означало нахождение общей платформы, общего языка, общего основного фонда, на котором можно было бы в дальнейшем планомерно разрабатывать детали нашей школы.

Все это предвещало (или заключало в себе) начало крутого поворота в вопросе школьных программ, поворота, делающего эпоху.

Этот поворот закреплен в документе, который принято называть схемой Гуса.

V. Схема Гуса.

Схема Гуса была разработана к концу 1922 г., и первый вариант программ I ступени и 5-го года обучения (1-го года II ступени) был дан к лету 1923 г.

Идея схемы Гуса до чрезвычайности проста.

В чем задача советской школы?

Она в том, чтобы каждый гражданин советского государства, прошедший через советскую школу, понимал, в чем суть того величайшего

дела, которое делает рабочий класс в союзе с крестьянством в нашей стране, где власть вырвана из рук буржуазии; в чем цели борьбы, строительства; какими путями идут освобожденные от эксплоатации трудящиеся к социализму, а через него к коммунистическому обществу.

Задача школы в том, чтобы каждый прошедший школу не только понимал задачи нашей советской современности, но приобщился к общей сознательной целеустремленности нашего социалистического строительства. Значие задач и целей, понимание путей должны стать вместе с тем и убеждением в правильности их и действенным претворением в общее дело.

Для осуществления этих задач схема Гуса ставит в центре внимания трудовую деятельность. Не труд вообще, а труд как социальная категория. Это понятно, поскольку в переживаемую нами эпоху определяющим звеном в общем развитии следует считать усилия советского государства изменить социальные формы труда. Это понятно, вовторых, поскольку труд, характеризующий состояние производительных сил, дает основу для понимания вырастающих отсюда производственных отношений, а значит, и идеологической надстройки.

Труд в человеческом обществе с самой общей точки зрения означает борьбу с природой, подчинение сил природы человеком. Человеческий труд, производственная деятельность людей заставляет силы природы работать на себя. С этой точки зрения схема Гуса, идя от труда, подходит к изучению законов и сил природы, к способам их использования человеком. Под этим углом зрения изучаются физика, химия, естественные науки, география, изучаются в самых основных, конечно, чертах достижения человеческой мысли в области науки о природе и технике. Делается ясным смысл понятия „производительные силы". Современное состояние наук о природе, совершенно очевидно, в огромной мере нуждается в математических методах. Отсюда значительное место для математики и ее практического применения.

Общественные отношения, возникающие на производственных — из социальных форм труда, изменения в общественных отношениях, произошедшие в процессе развития производительных сил, строй общества и борьба классов в различные эпохи, капиталистический строй и неизбежность его уничтожения революционными усилиями пролетариата и угнетенных классов — все это составляет содержание третьей части схемы — колонки „Общество".

Отсюда и членение схемы на три колонки: природа, труд, общество. Это членение, однако, формальное, облегчающее расчленение образовательного материала, указывающее на ход анализа явлений. По существу же схема своим анализом указывает на пути синтетического обобщения материала, на комплексное его оформление.

Отсюда и комплексная система увязки материла.

Схема Гуса таким образом дала принципы построения образовательной программы. Но не только образовательной программы, но и программы воспитания. Создание схемы дало нам твердый фундамент для возведения трудовой школы.

Какие же задачи в отношении образовательных программ разрешила схема.

Прежде всего ту, что поставила каждый школьный предмет на определенное место в общей системе школьного образования (мы говорим здесь о II ступени). Основным недостатком прежних программ и прежнего подхода к программам был тот, что каждый предмет разрешал свою собственную задачу, не зависящую от задач другого предмета. Каждая школьная дисциплина пыталась устанавливать и утверждать, следуя старой

школе, свою собственную ценность. Содержание и ценность общего образования, которое должна была давать школа, складывались в сумму слагаемых содержаний и ценностей отдельных предметов. Схема Гуса, наоборот, ценностью и содержанием общеобразовательного стержня школы определяет место, ценность и содержание каждого из учебных предметов школы.

В этом именно смысле следует понимать утверждение, что отдельные предметы теряют свою самостоятельную воспитывающую цель. Было бы глубоко неправильно понимать его так, что схема Гуса вообще уничтожает отдельные школьные дисциплины, что отдельный предмет не имеет никаких своих собственных задач. Наоборот, если раньше каждый предмет должен был доказывать право на существование и завоевывать себе место в системе школьного образования, то установление схемы Гуса дало критерий для определения удельного веса каждого предмета, поставило каждую школьную дисциплину на свое место и определило ее цель и задачи. Схема Гуса означала не отрицание отдельных дисциплин, а утверждение их в общем плане образовательной работы и общей системе воспитания.

Конечно, схема Гуса не была схемой, суммирующей содержание отдельных программ, а синтезирующей смысл общего образования.

Неправы были поэтому те, которые в первые месяцы после опубликования схемы упрекали ее составителей в том, что они упустили некоторые предметы в схеме. „Физика и химия там имеются, правда, постольку, поскольку. О математике же, например, и литературе, о языках и искусстве там не упоминается. Значит они не нужны?“ Таково содержание недоуменных возражений против схемы в первое время.

Это время уже позади. Схема уже завоевала школу.

Вторая задача, которую в основном решала идея схемы Гуса, заключается в так называемой комплексной системе организации учебного материала.

В чем здесь самое существенное? „Цель школы — дать ребенку понимание живой действительности. Достигнуть этого можно лишь вскрыв те связи, которые существуют между явлениями в реальной жизни, осветив надлежащим образом эти связи, показав, как они возникают и развиваются (Н. К. Крупская „О комплексах“). Вскрыть внутренние связи между явлениями — в этом значение комплексного построения материала. Таков был основной смысл идеи комплексного обучения.

Комплексность в I ступени очень скоро завоевала учительство, хотя неправильных уклонов в вопросе комплексности было проявлено немало.

Труднее обстояло дело во II ступени. Метафизика старого подхода к школьной программе цепко держала учителя и лишь постепенно и с большим трудом изживается. Комплексная система понималась зачастую как уничтожение отдельных школьных предметов, как слитие в одну программу отдельных дисциплин (или в лучшем случае объединение в циклы дисциплин). „О комплексах и комплексной системе исписаны целые книги, а в конце концов „комплекс“ превратился в какой-то „фетиш“, и то, что было ясно сначала, превратилось в нечто запутанное, в какой-то педагогический кунсштюк“ (Н. К. Крупская — там же).

Необходимо определенно сказать, что нигде и никогда Научно-педагогическая секция Гуса не предполагала и не предлагала во II ступени уничтожить отдельные предметы.

Вот в чем смысл комплексной системы для II ступени: „Задача второй ступени — тоже дать детям возможность ориентации в живой действительности. Но тут уже подход должен быть более углубленный, он должен покоиться на изучении самых явлений, их внутренней закономерности, внутренней логики их развития. Только на основе углубленного изучения отдельных типов явлений, углубленного анализа их возможен дальнейший осознанный до конца синтез явлений. Вот почему на второй ступени в первый и второй годы идет попредметное изучение явлений, причем, однако, ни на минуту не должна теряться связь между основными группами явлений (этой связи не было в старой школе)“. (Там же. Разрядка всюду моя. *М. П.*).

Как мало похоже сказанное на отказ от отдельных предметов, на винегрет из разных дисциплин, как совершенно неправильно иногда толкуется смысл комплексной системы.

Комплексная система таким образом с необходимостью вытекает из идеи схемы Гуса. Старопредметный („связи не было“) подход значил бы отказ не только от комплексной системы, а от самой схемы Гуса.

Несомненно, что комплексность поразному осуществляется для разных возрастов. Несомненно, что комплексность заставляет отказаться от старых рутинерских подходов. Несомненно, что комплексность — враг метафизики школьного обучения и требует марксистски подкованного и диалектически мыслящего преподавателя. Несомненно, что методика комплексной системы требует еще множественного и хорошо учтенного опыта.

Несомненно, что внедрение правильной комплексности в школу требует длительной и упорной пропаганды и разъяснений, требует борьбы с метафизическими извращениями комплексности. Задача эта трудна. Но ее необходимо решить, если мы не хотим отказаться от осуществления советских целей воспитания.

Схема Гуса и вытекающее из нее комплексное построение образовательного материала определяют марксистский характер школьного образования.

В этом важнейшее значение схемы Гуса.

VI. Программы Гуса. Первые варианты.

Первое издание программ Гуса, вышедшее в свет летом 1923 года, заключало кроме программ 1 го и 2-го годов I ступени программы 5-го года обучения.

Было совершенно очевидно, что реальное значение (в смысле введения программ в обиход школы) имела лишь программа 1-го года. Программа 2-го года I ступени давалась главным образом в качестве перспективной ориентировки на будущее. О введении же программ в 5-м году обучения могла быть речь лишь в очень немногих школах. Эта программа имела значение только в качестве общего направления перестройки образовательного материала во II ступени. Это вполне естественно, тем более, что программы создавались исключительно теоретическим путем; никакой практики, никакого опыта не было.

Сборник „Новые программы для единой трудовой школы“ (так он озаглавлен) кроме ориентировки в применении схемы Гуса ставил себе и другую задачу, задачу пропаганды схемы Гуса среди учительства, задачу возбудить творчество педагогической мысли, задачу широкого обсуждения провозглашенных Гусом принципов.

„Дело обстоит с этими программами не так просто, как было просто со старыми бюрократическими программами, которые просто давались к сведению и руководству и больше ничего. Это — база для известной дискуссии... Дискуссия, вероятно, будет продолжаться и в литературе и здесь (т. е. в Гусе). Для нас самих здесь обязательно то, что мы вам

рекомендуем, — это принцип коренного разрыва со старым шаблоном в постройке нового преподавания на принципе нашем, марксистском, и принципе организации труда... Принципиально совершенно ясно, что создавать новую школу, создавать нового человека и нового гражданина и начинять его старой трухой и старой дребеденью — это предприятие, которое парализует и уничтожает самого себя, это значит разрушать одной рукой то, что мы строим другой" (из речи М. Н. Покровского).

„... Внутреннее изящество (программы) должно служить толчком для каждого педагога, чтобы ее дальше разрабатывать и воплотить, потому что это необходимо разработать и воплотить; и это будет разработано и воплощено" (из речи А. В. Луначарского).

Так характеризовалась задача дальнейшей работы.

Работа эта началась и с огромной скоростью разрослась во всем массиве школ. Не прошло и года, как все без исключения школы в той или иной мере вобрали существенное из идей схемы Гуса. Учительство и школа всколыхнулись схемой и программами, работа по введению программ в I ступени развернулась очень быстро.

Научно-педагогическая секция Гуса в следующем 1923/24 г. сосредоточила, понятно, свое внимание на программах 3-го и 4-го годов I ступени.

Работа над программами II ступени, хотя и не продолжалась непосредственно самой Научно-педагогической секцией Гуса, развивалась теоретиками и практиками дела втечение всего 1923/24 г. Эта работа велась сразу двумя путями — группой опытно-показательных школ (в Педагогической студии отдела ОПУ) и Институтом методов школьной работы [1]. К лету 1924 г. мы имеем два варианта программ для 1-го концентра — вариант ОПУ и вариант Института. На съезде ОПУ и методбюро летом 1924 г. вопросы программ I ступени горячо и подробно обсуждались.

Разработанные варианты еще не могли служить достаточной ориентировкой для массовой школы. Их следует считать черновой подготовительной работой для Научно-педагогической секции, которая использовала ее в следующем году.

Может казаться, что разработка программ без оснований затянулась, что их можно было скомпановать за один год. Но это неверно. Практика показала (и это нетрудно было предвидеть), что трудности лежали не столько в самой формулировке программ, сколько в ряде принципиальных вопросов более детального порядка, которые необходимо было предварительно разрешить, о которых необходимо было иметь ясное и общее мнение. Эти вопросы, достаточно ясные в общетеоретической постановке, требовали конкретизации, которая могла быть дана только в процессе длительной и упорной работы и учета уже достаточно широкого опыта. Этому был посвящен 1924/25 г.

VII. Программы 1-го концентра II ступени 1925 года.

Одним из основных был вопрос о характере комплексности во второй ступени. Если он практически просто решался в первой ступени, где все преподавание сосредоточено в руках одного преподавателя, то во второй ступени, при многоликости преподавательского коллектива в составе представителей отдельных предметов, практика ставила значительные препятствия.

Казалось, что между требованиями и правами отдельного предмета, с одной стороны, и требованиями подчинения общей комплексной теме

[1] Здесь следует упомянуть еще третий вариант, разработанный Цутранпросом и также использованный в дальнейшей работе Гуса.

существует непримиримое противоречие. Разрешая его зачастую метафизически, на старых, так сказать, путях, практика приводила то к цикловой системе, то к невероятно (и абсурдно) искусственным „увязкам", то даже к... сосредоточению (во II ступени) большинства основных предметов в одних руках.

В основе своей простая и верная идея комплексности приобретала уродливые формы. Но вместе с этим накапливался опыт, и здоровый опыт правильного подхода к комплексности.

Задача, которую следовало решить при разработке программ для 1-го концентра, заключалась прежде всего в очищении основного ядра идеи комплексности от ненужной, вредной, искажающей суть шелухи и наростов. Нужно было дать ясный ответ не только на вопрос, что такое комплексность, но и на вопрос, как практически организовать комплексную работу и как ее выявить в программах.

В связи с этим вопросом стоял второй — о смысле и пределах внутренней самостоятельности отдельных предметов. Нужно было разграничить понятия „самостоятельность" и „обособленность", нужно было разрушить старое „бюрократическое" представление о предметности и установить новое понимание, которое говорит, что каждый предмет получает свою самостоятельность именно в силу единства целей образования и воспитания в советской школе.

Более частным вопросом, но не менее важным, был вопрос о смысле и содержании того нового предмета, который уже оформлялся школой под названием обществоведения.

Разрешение этих вопросов шло рука об-руку с важнейшей в отношении образовательного материала для 1-го концентра II ступени работой по отбору, что является главным и что второстепенным в каждом предмете, каково должно быть содержание отдельных школьных дисциплин. Из-под старого названия „физика", „естествознание" начало выглядывать новое, отличное от старого, содержание, начали оформляться по существу новые дисциплины, определяемые идей схемы Гуса.

К лету 1925 г. работа по оформлению образовательного материала для 7-летки в главных линиях была закончена. Всероссийское совещание по II ступени в июле 1925 г. могло уже обсуждать розданный делегатам печатный текст новых программ.

Новые программы разрешали в принципе важнейшие вопросы обучения в 7-летке, они кончали период блужданий, поисков, попыток, ошибок и промахов, а часто и нелепостей.

Эти программы в некотором смысле изжили этап разброда разрозненных поисков школы.

В этом их значение в общем ходе работы Научно-педагогической секции Гуса над вопросами программ.

Их положительная сторона в том, что они поставили 7-летку на правильные и прочные рельсы.

Но в них был целый ряд недостатков, которых нельзя было избежать в первом этапе работы.

Основной недостаток при применении программ в массовой школе заключался в значительной перегруженности программ, — это, очевидно, судьба всех первых проектов программ.

Вторым недостатком программ являются остатки искусственности в некоторых темах, что требовало вторичной редакции их.

Наконец третьим недостатком их следует считать тот, что не до конца были решены некоторые принципиальные вопросы, хотя программы, связанные с решением этих вопросов, должны были быть даны, и они были даны, но, понятно, оказались неудачными.

К этим вопросам следует, вопервых, отнести проблему художественного (эмоционального) воспитания, в частности в связи с программой по литературе. Программа по литературе была дана, хотя в секции не было определенного мнения по вопросу о месте и значении литературы в общей проблеме эмоционального воспитания. Как часто бывает в таких случаях, программа оказалась беспринципной и неудачной. Необходимо было составлять новую.

Вторым был вопрос о месте и значении истории в курсе обществоведения. Принципиально нового здесь было собственно немного. Решение этого вопроса в том смысле, что желательно дать целостный, нераздробленный круг исторических сведений, привело к необходимости несколько перестроить программу по обществоведению.

Исправление этих недостатков и работа над недостающими частями программ оказались настолько трудным делом, что 1925/26 г. привел лишь к созданию новых „проектов" программ, которые еще невозможно было стабилизовать.

К тому же приходилось решать основные вопросы 2-го концентра II ступени, надо было учесть опыт мест в работе по программам 1925 г. по „красным книжкам".

Подготовительной работы оказалось много, но сделав ее, можно было с осени 1926 г. приступить к окончательному установлению всех программ для всех лет обучения.

VIII. Профессионализация 2-го концентра.

Одновременно с работой над 1-м концентром в 1924 г. встал в порядок дня вопрос и о втором концентре, реорганизуемом согласно постановлению коллегии Наркомпроса в августе 1924 г.

Вопрос о реорганизации 2-го концентра школы II ступени имеет свою историю, которую полезно было бы припомнить.

Еще в 1919 г. возникал вопрос о так называемой полифуркации школы II ступени. Тогда зарождалось (но не вышло на свет) течение, разрешавшее вопрос о фуркации в следующем направлении: в каждой школе должно быть примерно три уклона: физико-математический, естественно-исторический (или биологический) и гуманитарный — соответственно трем циклам общеобразовательных предметов школы.

Нет нужды особенно распространяться о неправильности этого пути полифуркации, она — в двух вещах. Вопервых, мы здесь имеем ориентировку на университетское пофакультетное деление (деление, отвечающее разделам философского факультета германских университетов); вовторых, здесь не было учета связи школьного обучения с практической жизнью, с потребностями страны. Полифуркация в этом проекте вырастала имманентно из школьной учобы.

Второе течение возникло в конце 1920 г., когда оформлялась мысль о 7-летке, как типе законченной школы. По соглашению так называемого Сектора социального воспитания[1] с Главпрофобром решено было ввести бифуркацию по сельскохозяйственному и индустриальному уклонам. Началась даже работа по составлению программ для обоих уклонов. Некоторые программы были даже разработаны, но не увидели, однако, света.

Мы имеем в этом течении несомненный шаг вперед. Здесь уже учитывается связь между школой и ее производственным окружением. Идея трудовой политехнической школы уже начинала проявляться, но все же не до конца. Самый смысл деления на с.-х. и индустриальный уклоны,

[1] Так назывался тогда нынешний Главсоцвос.

которые должны были выявиться в различной производственной окраске одного и того же по существу общеобразовательного стержня, указывал на то, что производственное окружение мыслится как методическое средство, используемое школой для целей общего образования. Мысль о том, что школа не только должна использовать окружающие ее жизненные явления в целях обучения, но что она вместе с тем должна сама быть средством помощи окружающему производственному бытию, расти к социализму, что школа должна подготовлять не к жизни вообще, а к конкретному жизненному делу, важному и нужному на данной стадии нашего строительства, — эта мысль была еще впереди.

Эта последняя именно мысль лежит в основе решения Наркомпроса относительно профессионализации 2-го концентра.

На основе этого решения Научно-педагогической секции Гуса предстояло раскрыть содержание последних двух лет обучения в 9-летке.

Здесь дело не сводилось к одним только программам.

Нужно было установить прежде всего принципиальные, но достаточно конкретные вехи реорганизации: предел профессионализации, характер квалификации выпускаемых из школ работников, основные методические линии работы в профессионализированном втором концентре и т. д.

Необходимо было не допустить искажений основной линии реорганизации, т. е. предостеречь от возможных неправильных уклонов, совлекающих 9-летку на ложный путь. Таких уклонов можно в основном наметить два. Один из них возвращает нас к пройденному этапу полифуркации 1920 года, когда профессионализация (или „уклончество", как странно выражаются немножечко повинные в этом уклоне ленинградцы) есть только средство методического использования производственного и хозяйственного окружения, а не цель введения учащегося в непосредственную практику жизни. Этот уклон сохраняет школу, как „общеполитехническую, но готовящую главным образом к вузу, между тем эта цель не единственно важная.

Другой уклон катит школу по линии наименьшего сопротивления, что отнюдь не доказывает ее правильности, — к превращению 2-го концентра в самостоятельную узко-профессиональную школу, в спецкурсы (Москва).

Необходимо было найти правильную среднюю линию и выдержать ее в практическом раскрытии разных профуклонов.

Необходимо было, — и это одна из важнейших, но и весьма трудных задач, — реорганизацию 2-го концентра проводить так, чтобы она подвигала школу вперед по общему пути осуществления трудовой политехнической школы. Ведь мы реорганизовывали 2-й концентр, а не только его профессионализировали; профессионализация есть только часть реорганизации. А реорганизация означала поднятие школы еще на одну ступеньку выше к трудовой советской школе. Та средняя линия между двумя крайностями, о которой сказано выше, не означает вовсе компромисса, а самостоятельный подъем кривой наверх.

Разрешение всех этих вопросов сопутствовало (и усложняло в огромной мере) работе по программам.

Программная же работа усложнялась тем, что уклонов было несколько, что для старших лет, понятно, расшифровка общеобразовательных программ была еще труднее, чем для 7-летки.

Совершенно понятно из сказанного, что от момента принятия решения по реорганизации 2-го концентра (осень 1924 г.) до всероссийского совещания по II ступени (июль 1925 г. — 7-8 месяцев) невозможно было практически решить всех вопросов 2-го концентра. К всероссий-

скому совещанию были готовы лишь отдельные фрагменты программ и предложены решения важнейших принципиальных вопросов.

Совещание целиком и полностью приняло точку зрения Гуса по основным вопросам реорганизации, оформив ее в своих резолюциях.

2-й концентр начал вырисовываться, как завершение 9-летней политехнической школы, дающей учащемуся общую практическую ориентировку в определенной отрасли труда на фоне достаточного общего образования.

1925/26 г. был посвящен конкретизации программ для двух важнейших уклонов (кооперативный и просвещенский) программ общеобразовательной части. Работа далеко не была закончена, однако была приведена к такому состоянию, что могла быть представлена как для общей ориентировки, так и для предварительного обсуждения массовой школе.

В этом же году на основании тщательного обследования инспектурой Наркомпроса и РКИ состояния работы в массовой школе I ступени, изучения опыта мест велась работа по окончательному редактированию программ I ступени. Как показало изучение опыта, массовая школа достаточно близко подошла к программам Гуса, причем вскрылись ошибки и недочеты первой редакции программ. В этом году даны были программы 1 и 2 года обучения. Завершение работы произошло уже в 1926/27 г.

IX. Завершение и стабилизация программ.

К осени 1926 г. мы имеем все необходимые элементы для завершения основного периода программной работы перед стабилизацией их. А именно:

1. Была схема Гуса, идеи которой получили уже широчайшее распространение и признание.

2. Был опыт работы по идеям схемы в массовой школе. Учитель знал уже, какие требования он может предъявить к программам.

3. Был учтен опыт работы и собраны мнения от школ, были учтены предыдущие ошибки.

Методическое совещание при Главсоцвосе в октябре 1926 г. подтвердило намеченный план работы.

Осталось обобщить и зафиксировать накопленное, оформить его ввиде программ. Они даны для всех 9-лет городской и сельской школы.

Программы изданы, они уже в школе, в ходу, всем известны. Итог работы по ним может быть получен лишь через несколько лет.

Есть ли в них недостатки? Несомненно есть, но несомненно и то, что полное оборудование школы программами есть огромное завоевание, которое следует отметить к 10-летию Октября.

Завершение программ открывает ряд новых и важнейших проблемм: учебник, наглядные пособия, методики, организация учебной работы, труд, общественная работа, организация детской среды, организация свободного времени детей и т. д. и т. п.

Развертывается ряд новых задач; разрешение их ведет к установлению обличья советской трудовой школы.

X. Темп работы.

Иногда слышишь, что темп работы слишком медленный. Я думаю, что вышесказанное говорит против такого мнения. Говоря так, забывают о том, какие сроки были у Гуса и Главсоцвоса.

Как-то, год тому назад, в беседе группы товарищей с Надеждой Константиновной кто-то вспомнил, что схемы Гуса появились летом 1923 г.

— Как? Всего лишь меньше трех лет тому назад? — удивленно усомнилась Надежда Константиновна.

Удивление вполне понятное. Всего лишь четыре года прошло от момента появления схем Гуса, и сейчас, пожалуй, нет такой самой захудалой школы, которая не только не работала бы (хотя бы в отношении содержания учебного материала) по программам Гуса, но которая не тянулась бы к осуществлению прекрасных и изящных, по выражению А. В. Луначарского, идей воспитания, заложенных в схеме Гуса, к осуществлению идей коммунистического воспитания.

Медленный ли это темп?

М. ПИСТРАК.

„СТАРАЯ ШКОЛА БЫЛА ШКОЛОЙ УЧЕБЫ, ОНА ЗАСТАВЛЯЛА ЛЮДЕЙ УСВАИВАТЬ МАССУ НЕНУЖНЫХ, ЛИШНИХ, МЕРТВЫХ ЗНАНИЙ, КОТОРЫЕ ЗАБИВАЛИ ГОЛОВЫ И ПРЕВРАЩАЛИ МОЛОДОЕ ПОКОЛЕНИЕ В ПОДОГНАННЫХ ПОД ОБЩИЙ РАНЖИР ЧИНОВНИКОВ. НО ВЫ СДЕЛАЛИ БЫ ОГРОМНУЮ ОШИБКУ, ЕСЛИ БЫ ПОПРОБОВАЛИ СДЕЛАТЬ ТОТ ВЫВОД, ЧТО МОЖНО СТАТЬ КОММУНИСТОМ, НЕ УСВОИВ ТОГО, ЧТО НАКОПЛЕНО ЧЕЛОВЕЧЕСКИМ ЗНАНИЕМ. БЫЛО БЫ ОШИБОЧНО ДУМАТЬ ТАК, ЧТО ДОСТАТОЧНО УСВОИТЬ КОММУНИСТИЧЕСКИЕ ЛОЗУНГИ, ВЫВОДЫ КОММУНИСТИЧЕСКОЙ НАУКИ, НЕ УСВОИВ СЕБЕ ТОЙ СУММЫ ЗНАНИЙ, ПОСЛЕДСТВИЕМ КОТОРЫХ ЯВЛЯЕТСЯ САМ КОММУНИЗМ".

Н. ЛЕНИН.

если в них вдуматься, поразительны. Как только хватило сил и энергии сдвинуть эту гору.

„За годы революции количество грамотных в СССР увеличилось на 29%. Расходы на образование на душу населения больше чем вдвое превышают довоенные. В СССР учащихся на 31% больше, чем в царской России. 7 миллионов взрослых обучено грамоте. Наши университеты готовят новую пролетарскую интеллигенцию. 67 миллионов книг в 1927 г. вместо 19 миллионов книг в 1910 г.". Таков итог строительства на культурном фронте.

Конечно, мы все прекрасно понимаем, что этот итог есть результат напряжения всей страны, но мы также знаем, что в него вложена много мысли, любови, энергии Наркома просвещения.

Привет ему в день десятилетия пролетарской революции.

ПОСТАНОВЛЕНИЕ II ВСЕРОССИЙСКОГО СЪЕЗДА СОВЕТОВ РАБОЧИХ И СОЛДАТСКИХ ДЕПУТАТОВ С УЧАСТИЕМ ДЕПУТАТОВ КРЕСТЬЯНСКИХ СОВЕТОВ.

1. Об образовании Рабочего и крестьянского Правительства.

Образовать для управления страной, впредь до созыва Учредительного собрания, временное рабочее и крестьянское правительство, которое будет именоваться Советом народных комиссаров. Заведывание отдельными отраслями государственной жизни поручается комиссиям, состав которых должен обеспечить проведение в жизнь провозглашенной Съездом программы, в тесном единении с массовыми организациями рабочих, работниц, матросов, солдат, крестьян и служащих. Правительственная власть принадлежит коллегии председателей этих комиссий, т. е. Совету народных комиссаров.

Контроль над деятельностью народных комиссаров и право смещения их принадлежит Всероссийскому Съезду Советов Рабочих, Крестьянских и Солдатских Депутатов и его Центральному исполнительному комитету.

В настоящий момент Совет народных комиссаров составляется из следующих лиц:

Председатель Совета — Владимир Ульянов (Ленин).
Народный комиссар по внутренним делам — А. И. Рыков.
Земледелия — В. П. Милютин.
Труда — А. Г. Шляпников.
По военным и морским делам — комитет, в составе: В. А. Авсеенко (Антонов), Н. В. Крыленко и Ф. М. Дыбенко.
По делам торговли и промышленности В. П. Ногин.
НАРОДНОГО ПРОСВЕЩЕНИЯ — А. В. ЛУНАЧАРСКИЙ.
Финансов — И. И. Скворцов (Степанов).
По иностранным делам — Л. Д. Бронштейн (Троцкий).
Юстиции — Г. И. Оппоков (Ломов).
По делам продовольствия — И. А. Теодорович.
Почт и телеграфов — Н. П. Авилов (Глебов).
Председатель по делам национальностей — И. В. Джугашвили (Сталин).

Пост народного комиссара по делам железнодорожным временно остается незамещенным.

(Распубликовано в № 1 Газеты Временного Рабочего и Крестьянского Правительства от 28 октября 1917 года).

ВОСПОМИНАНИЯ

А. ЛУНАЧАРСКИЙ

Как мы заняли министерство народного просвещения.

Завоевание Зимнего дворца далеко еще не дало нам всей полноты власти. Министры были арестованы, но в министерствах сидели разозленные чиновники, которые ни за что не хотели работать с нами и способны были даже на самые скандальные формы сопротивления внедрению нашему в соответственные правительственные учреждения.

Я помню, как на одном из первых советов народных комиссаров Ленин сказал: надо, чтобы каждый ехал в порученное ему бывшее министерство, завладел им, и живым оттуда не уходил, если будут посягать на то, чтобы вырвать у него порученную ему часть власти.

Это была довольно прямая директива, и тем не менее втечение некоторого времени, приблизительно в 8 — 9 дней, мы не решались отправиться в министерство народного просвещения.

Хотелось сговориться похорошему хотя бы с некоторой частью его аппарата. Ведь жутко же было: надо управлять народным просвещением гигантской страны, а чиновников-то никаких и нет!

Коллегию я, правда, создал и провел через Совнарком тотчас же после того, как мне поручен был Наркомпрос. В эту коллегию входили Л. Р. и В. Р. Менжинские, Н. К. Крупская, П. И. Лебедев-Полянский, т. Познер, покойный Калинин, т. Лазуркина, покойная В. М. Бонч-Бруевич и Рогальский. Кажется, это были все, кто был в самом первом составе коллегии. Секретарем этой коллегии был мой старый приятель и старый член партии Д. И. Лещенко. Он-то и раздобыл откуда-то левого эсэра Бакрылова, человека энергичного и распорядительного, через которого мы вели переговоры с чиновниками министерства. Бакрылов кипятился ужасно. Он настаивал на том, что мы попросту должны поехать в министерство, если нужно, прихватить с собою дюжину красноармейцев и начать там править. Приэтом он заявил, что весь низший персонал, т. е. курьеры, истопники, дворники и т. д., готовы принять нас с криками восторга. Он не скрывал, однако, от нас, что решительно все чиновники — какие-то допотопные архивариусы (и кажется две или три пожилых регистраторши) решительно заявили, что в тот же момент, когда ненавистный Луначарский переступит порог дворца у Чернышева моста, они уйдут оттуда, отрясая прах от ног своих и посмотрят, каким образом ему и его невежественным большевикам удастся пустить в ход сложную машину, втечение столетий ведавшую просвещением народов российских и т. п.

Мне перспектива остаться с моими товарищами по коллегии, окруженными достаточным числом курьеров, истопников и дворников — не улыбалась. Я старался как можно скорее найти новый персонал, кото-

рый мог бы заменить старый. У нас даже на всех заседаниях коллегии (а заседала она ежедневно) были особые доклады о приглашении квалифицированного персонала.

Увы, квалифицированный персонал не очень шел нам навстречу. Я обратился с особым, одобренным на одном из заседаний тогдашнего ВЦИК, обращением к существовавшему во время Керенского рядом с министерством комитету по народному образованию. Я был до Октябрьской революции членом этого комитета, посланным туда от ленинградских рабочих профсоюзов. Мне казалось, что, быть может, некоторая часть этих либеральных и радикальных педагогов согласится работать с нами. Но этого не случилось. При личной встрече председатель этого комитета (теперь скромный, но весьма почтенный сотрудник Наркомпроса) отказался подать мне руку, как врагу отечества. Ответом на мое обращение было, не помню уже,— не то презрительное молчание, не то какое-то глухое рычание.

Обратился я также и к учительству с воззванием, от которого, пожалуй, не откажусь и теперь. Думаю, что по тогдашнему времени и с моим подходом к вещам, когда я сразу же старался оставить за нами возможно большее количество квалифицированной интеллигенции, с учителями и надо было разговаривать приблизительно на таком языке. Я даже думаю, что мое воззвание к учителям явилось естественным началом всей той дальнейшей работы по привлечению их, по разъяснению им всего значения революции, по заключению с ними глубокого и плодотворного союза, которая протекала потом втечение 10-летия.

Время, однако, шло и я вынужден был притти к заключению, что Бакрылов был прав. Согласовать большевистскую власть с чиновниками министерства народного просвещения оказалось невозможным. Решено было отправиться на приступ мрачного дома, откуда расходилась паутина высоких царских чиновников-пауков, великих, по выражению Щедрина, министров народного затемнения. Решено было — что же поделаешь!— выгнать оттуда все чиновничьи сонмы, начиная от товарища министра и кончая машинистками, и постараться потом постепенно заполнить образовавшуюся пустоту нашей медленно растущей и, увы, далеко не совершенной коллекцией „квалифицированных сил".

В день, когда постановлен был решительный приступ, Бакрылов, повеселевший и почувствовавший, так сказать, порох в воздухе, бросился впереди нас в министерство и сговорился там с готовой сдаться частью его населения, т. е. с курьерами и прочими их собратиями. О готовившемся въезде нашем в Наркомпрос чиновники и чиновницы узнали вовремя и сами вышли из насиженного места, более или менее уверенные, что это ненадолго и что одним из факторов предстоящего вскоре крушения власти большевиков явится как раз этот великий их исход из камер и коридоров министерства. Мы приехали на нескольких автомобилях гуськом. От всякого участия воинских сил я наотрез отказался, и вся наша боевая мощь сводилась только к неугомонному Бакрылову. Однако оказалось, что никакого сопротивления нам оказано не было. Наоборот, группа приблизительно в полсотни лиц стала на лестнице у подъезда министерства и довольно шумным „ура" приветствовала наркома и его коллегию. Мы прошли по совершенно пустым комнатам в кабинет министерства и устроили там первое заседание. Я произнес речь моим товарищам и собравшемуся низшему техническому персоналу, а от технического персонала выступил один из старших, по фамилии Монахов, который в довольно прочувствованных и отчетливых выражениях заявил, что и в персонале министерства народного просвещения шла классовая борьба, и что они, технические служители и прислуга министерства, чувствует себя частью пролетариата и с восторгом готовы энергично служить новому начальству, выдвинутому из недр рабочего класса. Монахов не пощадил нескольких крепких слов, для того, чтобы послать их вдогонку недавно перед тем ушедшим чиновникам. Во время этого нашего скромного торжества неожиданно в комнату вошел молодой человек с густой бородой, не снявший пальто. В руках он держал шляпу, а лицо его было перекошено от волнения, смешанного с бешенством.

Сей юный муж оказался посланником бежавших чиновников, пришедшим для того, чтобы сообщить мне и моим товарищам, как они негодуют против нас, как они считают нас губителями достославной Февральской революции, и как они сетуют и горюют по поводу того, что дело народного просвещения отныне погибло. Бакрылов втечение его речи неоднократно пытался арестовать его. Но я и моя коллегия были другого мнения. Мы с максимальной вежливостью выслушали этого человека, и я ответил ему, что в случае, если граждане чиновники передумают, мы готовы принять их обратно на службу, но с величайшим перебором и удалением всех тех лиц, которые покажутся нам неподходящими хотя бы к несению своих общественных обязанностей под строжайшим присмотром и руководством новой власти. Молодой человек энергично заявил, что они никогда не сдадутся, и ушел.

В Наркомпросе началась жизнь, сначала не очень громкая. Заседала коллегия, члены коллегии завладели соответствующими кабинетами, вышел в срок „Журнал Министерства Народного Просвещения" переименованный в „Журнал Народного Комиссариата по Просвещению", начали получаться кое-какие бумаги и телеграммы, большей частью, правда, грустного характера, робко начиналась бюджетная жизнь путем ассигнованных, на основании постановления Совнаркома, некоторых сумм из Госбанка. Я помню, что Рогальский, ведавший у нас финансами, всегда приносил на своем лице печать глубочайшего изумления, когда привозил к нам деньги из банка. Ему все еще казалось, что революция и организация новой власти—какая-то феерия и что под эту феерию настоящих денег получить невозможно. Деньги поступали, но, конечно, в крайне недостаточном количестве. Персонал рос, но сравнительно медленно.

Заняли мы попечительство и начали неуклонно, с величайшей настойчивостью внедряться в учебные заведения, высшие, средние, низшие, в то же время в другой части коллегия подготовляла те основные декларации и основные реформы, которые должны были возможно скорее сломать самые ненавистные следы существовавшей до сих пор системы просвещения, а, с другой стороны, указать путь развитию школы.

Конечно, многое в первое время было убого, робко, но в то же время это были дни колоссального по своей широте творческого размаха, возможного только благодаря подготовленности и твердости педагогической мысли вдохновительницы Наркомпроса Н. К. Крупской. Даже разделение Наркомпроса на две части, когда после перехода правительства в Москву я остался в Ленинграде, а московской главной частью наркомата ведал мой заместитель тов. Покровский, не приостановило достаточно дружной и достаточно энергичной работы Наркомпроса.

Правда, время многое должно было уточнить, но ошибки должны были совершаться, для того чтобы из всей первоначальной работы вышел, наконец, тот еще несовершенный, но быстро совершенствующийся руководящий аппарат с его разветвленнейшей системой, разбросанной по всей стране, каким является сейчас Наркомпрос. После времени пустоты в рабочих помещениях Наркомпроса пришло время, когда мы разбухли, когда у нас было чуть ли не в 15 раз больше чиновников,

чем в министерстве народного просвещения и сие, быть может, было горше, чем предшествовавшая этому скудость в людях. Но все это было преодолено, правда, с трудом, с проволочками, потому что, оценивая дальнейшую работу родившегося в грозные октябрьские дни Наркомпроса РСФСР, надо всегда помнить не только нашу субъективную неподготовленность, не только величайшие трудности, вытекавшие и из положения страны, и из состояния революции, но еще и то, что мы были в значительной степени забытым коммиссариатом. Дело организации новой власти, дело организации финансовой и хозяйственной опоры для великой обороны против врага — стояло впереди нас. Если кто о нас вспоминал, то это Ленин, дорогой и чуткий вождь, к которому прибегали во всех трудных случаях. Когда приходилось слишком горько, когда казалось, что отсутствие средств денежных и человеческих делает положение отчаянным,— я отправлялся жаловаться ему, требовать внимания и помощи, добивался того, чего добиться при тогдашних горьких условиях было можно, а вместе с тем видел его спокойную, радостную улыбку и слышал от него какую-нибудь из тех замечательных фраз, которые так и остались у меня в сознании, как написанные золотыми буквами и которые горят там и теперь, фразу вроде такой, например: „ничего, Анатолий Васильевич, потерпите, когда-то у нас будет только два громадных наркомата: наркомат хозяйства и наркомат просвещения, которым даже не придется ни в малейшей мере ссориться между собою".

П. ГРИГОРЬЕВ.

Из первых лет работы Наркомпроса.

Мои воспоминания о первых годах работы Наркомпроса связаны с его Внешкольным отделом, предшественником нынешнего Главполитпросвета.

Во времена самодержавия при Министерстве народного просвещения, как известно, специального отдела, ведавшего делом внешкольного образования, не существовало (если не считать так называемой Постоянной комиссии народных чтений); работа в этой области развивалась в то время почти исключительно местными самоуправлениями — передовыми земствами, а также различными общественными организациями, — и подвергалась особенным преследованиям властей.

После Февральской революции, летом 1917 г., Министерство народного просвещения Временного правительства, в лице товарища министра графини Паниной, предпринимало шаги к учреждению в составе министерства особого отдела по внешкольному образованию, но... осуществить это удалось уже другим лицам, в другой обстановке и с другой установкой.

Первая попытка организации Внешкольного отдела относится к ноябрю 1917 г. и сделана еще в период пребывания советского правительства в Петрограде. Организатором отдела была Н. К. Крупская; отдел был учрежден в составе существовавшей тогда „Государственной комиссии по просвещению", зародыше Наркомпроса.

После переезда правительства весной 1918 г. в Москву, в состав Отдела внешкольного образования был приглашен ряд товарищей, имевших опыт в этой области по прежней земско-общественной работе. Сконструировалась под председательством той же Н. К. Крупской руководящая группа — президиум Внешкольного отдела, которая занялась проработкой основных, стоявших на очереди вопросов, главным образом организационного характера. Были разработаны: положение о внешкольном образовании, конструкция и задачи Внешкольного отдела и отделов на местах, тезисы о координировании и разделении работы по внешкольному образованию между различными ведомствами и организациями, вопросы о создании государственной системы учреждений внешкольного образования, об организации курсов по внешкольному образованию и т. д., и т. д.

Когда обращаешься мысленно к этому периоду, всплывает в памяти ярко переживавшееся тогда ощущение новых неизведанных грандиозных возможностей, множества вновь возникших огромных проблем. Все это несется в каком-то вихре, теснит друг друга. А между тем организационные формы работы еще не найдены, опытных работников мало, материальные средства день ото дня оскудевают, физические условия работы делаются труднее: голод, холод, разруха все сильнее и сильнее дают себя знать... И все же работа велась со всем упорством, с огромным напряжением иногда последних сил.

В состав тогдашних работников Внешкольного отдела кроме Н. К. Крупской входили: З. П. Кржижановская, Е. У. Ангерман, И. В. Владиславлев, С. Ф. Гарденин, П. Н. Григорьев, И. К. Гудзь, А. С. Курская, Н. И. Соболевский, М. И. Селищенский, И. С. Самохвалов, А. И. Мещерякова, Н. А. Рузер-Нирова, Н. В. Рогозинский, и ряд других товарищей, а также ныне покойные Ф. И. Суханов и О. И. Чачина.

Коллегиальность была основным началом работы; масса времени уходила на бесчисленные совещания. В то время это было, однако, неизбежно не только как реакция на вынужденное постоянное молчание дореволюционного периода, но и как единственно возможный при тогдашних совершенно необычных исключительных условиях метод овладения новой обстановкой и существом дела, наметки, хотя бы и первоначальных, как теперь говорят, „целевых установок" в различных разделах работы.

Связь с местами была еще крайне хаотична. Ежедневно приезжали отовсюду с мест ходоки, представители и делегаты от населения, от разных организаций, от местных советов и учреждений. Всем хотелось побывать в „центре", в личных переговорах заявить о своих нуждах, получить „директивы", добиться той или иной поддержки, раздобыть „литературу" — книжный голод свирепствовал во всю. Многие приезжали в отдел с желанием непременно повидать Н. К. Крупскую и лично побеседовать с ней.

Нередко появлялись в отделе и товарищи, возвращавшиеся из-за границы: эмигранты, военнопленные и т. д. Они горели желанием вцепиться в работу, но часто для них самих еще было неясно, за какую именно работу лучше взяться: для той не было опыта, для другой — мешала долголетняя оторванность от родной страны. Кое-кто оседал во Внешкольном отделе, кто — по другим отделам Наркомпроса, кто уходил всецело в партийную работу.

Первоначально Отдел внешкольного образования помещался вместе с Наркомпросом почти на окраине Москвы — в здании бывшего лицея, недалеко от Крымского моста. Тем сотрудникам, которые жили в противоположном конце города, из-за перебоев и недостаточности трамвайного сообщения приходилось путешествовать через весь город пешком. Между тем голод уже давал себя жестоко чувствовать. Одолеть сразу такую дистанцию часто было уже не под силу. Приходилось делать в пути одну-две остановки где-нибудь в сквере, а иногда и подкрепиться приэтом какой-нибудь весьма немудрящей снедью.

Весной 1919 г. Внешкольный отдел из помещения лицея, уже сде-

лавшегося тесным для всех отделов Наркомпроса, перебрался неподалеку от лицея — в особняк бывший Зимина, в Штатном переулке. Врезалось в память впечатление от этого нового помещения: неумеренно-бесстыдная тяжеловесная роскошь особняка, кричаще контрастировавшая с его подвальными помещениями для „прислуги", напоминавшими своими мрачными голыми стенами и железными кроватями тюремные одиночные камеры, — яркое свидетельство оскорбительного социального неравенства и оправдание Октября.

Из крупных мероприятий, которые, несмотря на крайне тяжелые условия работы, удалось провести Внешкольному отделу, надо назвать курсы организаторов внешкольного образования, два всероссийских совещания заведующих внешкольными подотделами губернских отделов народного образования (в ноябре 1918 г. и январе 1919 г.) и затем — 1-й всероссийский съезд по внешкольному образованию, состоявшийся в мае 1919 г. и привлекший из разных концов страны около 800 делегатов.

Этот съезд рассмотрел множество докладов и вопросов, связанных с организацией дела внешкольного образования. Памятником его же работы остался и вошедший в историю народного просвещения нашей страны проект ликвидации неграмотности.

В 1919 г. Внешкольный отдел издал три книжки своего журнала „Внешкольное образование". Эти три книги, отпечатанные на сероватой бумаге не всегда ясным шрифтом, сохранили для нас много документов того периода — героического периода социалистической революции.

А. С. ТОЛСТОВ.

На работе по организации трудовой школы.

(Отрывки воспоминаний.)

1.

В дни Октябрьской революции я работал, или, как тогда говорили, „служил" преподавателем в одном из средних учебных заведений г. Москвы. 1917/18 учебный год подавляющее большинство педагогов средней школы стремилось начать по-старинке со всеми особенностями старого строя: точное расписание уроков, строгая дисциплина, учащимся рекомендовалось „не рассуждать", а больше учиться.

„Революционного пыла" у большинства педагогов хватило не надолго. Началось сплошное, трусливое брюзжание и шипение, стремление сорвать злобу на всем, что живо, смело, что готово итти в ногу с современностью. Учащиеся, наоборот, пошли по другому руслу, — их увлекала новая, надвигающаяся волна рабочего движения. Два течения столкнулись, и, конечно, никакой речи о правильном ходе занятий быть не могло.

Прежде всего учащиеся почти во всех школах Москвы подняли протест против отметок, против спрашивания для „отметок", и в конечном результате педагогическим советам приходилось делать уступки. „Заслушав заявление учеников VII класса, — читаем мы в протоколе педагогического совета одной средней школы от 22 января 1918 г., — о том, чтобы оставшееся учебное время преподаватели посвятили исключительно прохождению курса, не спрашивая учеников в целях оценки их знаний баллом, педагогический совет нашел возможным спрос с отметками отменить и тем принять все целиком ходатайство учеников".

Педагогический совет продолжал быть изолированным, избегая допускать на свои заседания каких-либо представителей, особенно от технических служащих, от населения. Из учебного округа шли вялые, расплывчатые циркуляры.

Пришел Октябрь и разрубил узел неопределенности, неясности, нечеткости в деле народного просвещения. Но и тут еще старая школа и ее приверженцы продолжали цепляться почти до начала следующего учебного года. Учебный округ был ликвидирован советской властью. Тем не менее учебный округ продолжал существовать, он только из легального существования перешел в нелегальное, сделался учреждением подпольным. Из этого подполья, впрочем, удалось выпустить, кажется, только один „Нумер", который зачитывался на педагогических советах московских школ. В этом циркуляре говорилось, что так как власть захвачена большевиками, Московский учебный округ временно, впредь до того момента, „пока не будет восстановлен порядок", вынужден спешно сложить свои полномочия. Тем не менее все руководство ходом учебной работы по округу он оставляет за собой, рекомендует пассивное отношение к распоряжениям назначенного советской властью комиссара Паушкина, попрежнему за директивами обращаться в учебный округ — указывался адрес, где-то около Сухаревской башни — не то на Троицкой, не то на Мещанской улице. Педагогические советы на бумаге решили следовать неуклонно в исполнении, так сказать, последней воли господина попечителя Московского учебного округа, а на практике потом объявили себя „автономными". Нередко в протоколах заседаний педагогических советов некоторых московских школ встречаются такие постановления: „Принимая во внимание постановление Союза деятелей средней школы, в который входят все служащие училища, и ввиду того, что управление Московского учебного округа считается временно упраздненным, педагогический совет постановил: объявить с 8 января 1918 г. училище автономным учебным заведением".

Несколькими постановлениями средние учебные заведения Москвы стремятся доказать свою „автономность". Прежде всего они применили ее в деле получения заработной платы. „Ввиду трудности получения денег из Казначейства, — находим в протоколе одного реального училища, — частой недостачи денежных знаков, определено: плату за учение в Казначейство не вносить и в случае надобности из полученных от сбора сумм производить оплату жалованья служащим училища".

Большинство предложений комиссара просвещения или, как тогда говорилось, „Народного комиссара по Министерству народного просвещения" отвергалось, в жизнь не проводилось или проводилось по истечении времени, когда вдруг нападала трусость. Было распоряжение комиссара от 22 декабря 1917 г., которым рекомендовалось „ввиду разногласий, которые существуют между учащимися старших классов и преподавателями в отношениях к трудовому народу, трудностей существования учащихся-беженцев", занятия в выпускных классах прекратить в ближайшие дни. Педагогические советы представляют голословные, без подтверждения учащихся, мотивировки, что „разногласий между учащими и учащимися по вопросу об отношениях к трудовому народу нет", и даже категорически пишут: „прекращение и начало занятий входит в компетенцию автономного педагогического совета с родительским комитетом, а потому совет постановляет единогласно: занятия продолжать".

Но особенно ярко выявили некоторые школы свое отношение к новой власти в позднейших постановлениях. Приведем одно, типичное, целиком: „Г. директор огласил постановление Государственной комиссии по просвещению и поставил вопрос, следует ли вводить новшества со-

гласно этому постановлению, например — перевыбор всех членов совета. Постановлено: оставить status quo на основании циркуляра Чаплыгина". Вспомнили внезапно и циркуляр бывшего попечителя Московского учебного округа Чаплыгина. Тут же совет подтвердил, что никаких „новшеств" он не признает: „определено — закон божий считать обязательным предметом преподавания, считать оо. законоучителей полноправными членами педагогического совета" и т. п.

А между тем к началу нового 1918/19 уч. года был готов решительный удар старой школе. Наступило 16 октября 1918 г., вышел в свет № 225 „Известий Всероссийского центрального исполнительного комитета", в котором было напечатано: „Положение об единой трудовой школе Российской социалистической федеративной советской республики", а при нем объяснительная записка от Государственной комиссии по просвещению: „Основные принципы единой трудовой школы".

Начато громадной ответственности дело и при крайне тяжелых неблагоприятных условиях: настала голодовка, „отношение части учительства, — читаем мы в записке Комиссии по просвещению об основных принципах единой трудовой школы, — к комиссариату, несмотря на все доказательства готовности последнего все силы положить на перерождение нашей многострадальной школы в подлинно народную, по политическим соображениям остается враждебным, что, разумеется, в огромной мере вредоносно в сложном и тонком деле школьной реформы".

Твердая рабочая рука, однако, раз начатое дело продвигала вперед. Опыт показал, что старая школа — слишком живучий организм, работники ее слишком упрямы и косны. Поэтому потребовались решительные, порой грубые меры. Педагоги присмирели — помирил их с новой школой паек, вернее тарелка щей и кусок хлеба, и повели работу, как только можно было вести в то тяжелое время. Грустили они о каждом сглаженном типичном штрихе старой школы. „Только что вернулся с последнего совета реального училища, — читаем мы в дневнике одного педагога от 2 октября 1918 г. — Произошло разделение училища на две ступени. Я попал в первую ступень — в здание женской гимназии. Значит, кончилась служба в реальном. Буду служить где-то, да и не знаю — буду ли еще служить. 17 лет отсидел я в реальном училище, так что уходить-то и жалковато — привычка. Но что делать: все ломается".

Видно человек грустит, хотя и признает нужность, неизбежность, факта — „все ломается". Даже такое явление, как упрощение орфографии, вызывает сильное возмущение, вздохи и горькую иронию. Что, как не горькая ирония, звучит в следующих строках цитируемого ранее дневника: „28 сентября 1917 г. — постарому совершил преступление, а поновому исправил ошибку: ученик написал „л е т н е й" через ѣ, а я подчеркнул и поставил „е". Вечная память строгой букве ѣ".

В московских школах начиналась тогда полная разруха — здания не топились, грязь. То и дело учинялись переезды из одного здания в другое. Парты таскали учащиеся, все сводилось в конечном результате к самообслуживанию и к процессу еды. Именно больше занимал времени процесс еды — подготовка, очереди, нежели сама еда — давалось мало и невкусно. Учебная работа шла вяло, без подъема. Учащиеся совершенно разболтались, совершенно отвыкли от работы. Педагоги продолжали жить в мечтах о возрождении старой школы. Ходила легенда, что один из народных комиссаров пригласил к себе бывшего директора гимназии, одного из самых злейших палочников просвещения, и поручил ему организовать образцовую гимназию и т. д. и т. п. Только что выпущенные программы были перегружены и отличались удивительной туманностью изложения объяснительных записок. Идея трудовой школы была истолкована только

в одну сторону — таскать парты и устраивать горячие завтраки. Посещаемость учеников крайне слабая. Учета работы не производилось. В такой ответственный момент школьного строительства — никаких собраний, никаких методических объединений, чтобы уяснить себе, что и как надо делать.

Так начали работать московские трудовые школы.

2.

Осенью 1918 г. я перешел на работу школьным инструктором в Раненбургский „уездный комиссариат просвещения". Первой поставленной задачей было: — ознакомить школьных работников с Положением о единой трудовой школе. В сентябре устроили общее собрание всех учителей уезда, на котором я ознакомил их с основными принципами трудовой школы и положением о ней. Слушали внимательно. В Раненбургском уезде в то время было довольно хорошее ядро школьных работников, подходящих к делу сознательно. Задано много вопросов Волновали работников вопросы самоуправления, состав школьных советов. Не могли они помириться с участием в школьном совете представителей от населения и особенно от учеников.

— Что они могут понять? — слышались возгласы с мест.

Неясны им были вопросы самообслуживания. Старались выяснить, почему новая школа называется трудовой.

— Нет, трудовая школа — это вещь мудреная, ее нужно понять. Тут как ни ходи — все запятая, — говорил один учитель.

Целый вопль вызвала „школа под открытым небом", — иначе говоря, летняя школа. Одно твердили — не соберешь учеников. В большое смущение приводила учителей статья 4-я: „Посещение школы I и II ступени обязательно для всех детей школьного возраста".

— А ну, как все придут учиться, что мы с ними будем делать? Объяснение пришлось давать мне одному, а я и сам был недостаточно еще подготовлен по многим вопросам. Наркомпрос еще не дал никаких инструктивных указаний по отдельным вопросам: пришлось свои объяснения обосновывать главным образом на записке Наркомпроса „Основные принципы единой трудовой школы".

Первая моя встреча с раненбургским учительством прошла мирно, разъехались похорошему, но я чувствовал, что „трудовая" у них еще была в тумане, нужна была литература и дальнейшая работа в кружковом порядке.

Наркомпрос стал посылать материалы. Пришли новые программы с объяснительными записками. Пришли инструктивные письма по отдельным вопросам, например, „объяснительные записки о трудовых процессах в единой трудовой коммунистической школе" и т. п. Но что это были за документы, не в обиду будь им сказано! Прежде всего внешность. Ужасная, незабываемая, неподражаемая внешность! Серо-синяя бумага, слепая печать, целый ряд неотпечатанных букв. Приходилось читать по догадкам, восстанавливать букву за буквой, а иногда целые десятки строк так оставались не восстановленными.

Дальше — что это был за слог! Мудренее слога не приходилось встречать. Новые программы еще более способствовали запугиванию учительства — они были весьма обширны по предлагаемому материалу, особенно для деревенской школы. В первые дни жизни трудовой школы самыми доступными документами следует признать „Письмо к работникам сельской трудовой школы" и об „Осенней кампании сельской школы". И внешность их была событием по тому времени: они выходили в виде печатных листовок.

Первый учебный год трудовой школы начался ощупью, но все же с большим подъемом. Учительство интуитивно почувствовало к ней симпатию и хотело, искренне хотело, провести в жизнь трудовую школу. Я два раза втечение года проехал по всему уезду, организуя собрания учителей по волостям. Собрания эти проходили оживленно, понемногу договаривались до понимания идей трудовой школы. Выносились резолюции с пожеланием „как можно чаще посещать" волостные собрания учителей.

В отделе народного образования та же история. С утра идут люди, вереница людей. Все школьные работники. Усталые, терпеливые и с надеждой. Учитель понемногу охватывал новую школу. Старался, ошибался, приезжал в отдел — справлялся. Ехал с надеждой к себе в глушь уезда и — снова за работу.

Являлись один за другим ходоки — об открытии школы. Почти в каждой деревушке открыли по школе. Открывали смело, без сети,— приходят, привозят приговор общего собрания об открытии школы,— и открывали: размах был тогда большой, вперед не заглядывали. В общем работалось весело, живо. И так каждый день.

Следует, однако, отметить, что на первых порах больше уделено внимания внешкольной работе, понынешнему работе политпросвета, нежели школьной. Таково было требование населения, волостных и уездных властей. Если на каком-либо собрании учитель делал доклад, то ему прежде всего ставили строгий вопрос: „А есть ли у вас спектакли?" И если учитель или учительница коснеющим языком отвечали, что спектаклей нет или собираются только устроить, получался основательный разнос. Школьное дело и школьные здания страдали от этого в сильной степени. В порыве увлечения во всех школах поломали поперечные перегородки, чтобы увеличить „зрительный зал". Играли плохо, совсем не готовились, мода была — итти под суфлера, считалось позорным знать роль. Ставили исключительно глупейшие водевили, вроде „Битвы граммофонов", „Жених под кроватью" и т. д. Виной этому были больше устроители, нежели публика. Мы попробовали, как будет реагировать деревенская публика на настоящее искусство. В нашей Гагинской волости мы устроили в некоторых селах вечера художественного чтения В. К. Сережникова. Публика — исключительно крестьяне. Яблоку упасть, что говорится, негде. В. К. Сережников читал произведения Гоголя, Достоевского, Щедрина, Успенского и др. Слушали его с напряженным вниманием. В конце вечера был сплошной крик: „Спасибо, Василий Константинович!" Крестьяне сумели оценить истинное искусство.

Этою же зимой наши села проехал проф. В. Н. Бочкарев и прочитал ряд лекций на темы: „Город и деревня", „История революционного движения", „История социализма". Он имел большой успех. Каждое село приглашало к себе профессора „рассказать все, как было... Уж очень интересно!" И бывало, пока профессор читает в одном селе, в это время его уже ожидает подвода с „тулупом" (В. Н. Бочкарев не имел достаточно теплой одежды) из другого села. Ясный, морозный день. Среди полевого простора ретиво трусит какой-нибудь деревенский пегарек. Мерно поскрипывают розвальни. В передке сидит гражданин-землепашец, он везет к себе под соломенную крышу гражданина от науки, чтобы „послухать, как все было".

Чтобы охарактеризовать положение школьного дела за два-три первых года, возьму некоторые выписки из моего доклада, поданного Н. К. Крупской в 1920 г.

„Беру средний, наиболее распространенный тип школы — сельский. Здание свое. Две классные комнаты, небольшие две квартиры для учителей. Улучшений никаких, ухудшения есть. Ремонта за последние годы не было. Острый вопрос со стеклами, с ремонтом печей. Школьные здания продолжают постепенно подтачиваться собраниями граждан и особенно устройством спектаклей. После каждого спектакля — поломка мебели, бой стекол и пр. Необходимо школу освободить от спектаклей — это общий голос школ.

Школа имеет пять отделений. Число учеников крайне неравномерно: в младших классах от 30 до 50 и более человек, в старших — меньше,— для пятого отделения обычное число от 10 до 15 человек. Отсутствие в достаточной мере приноровленного помещения заставляет заниматься в две смены.

Были попытки устроить горячие завтраки, но, не встречая поддержки в ближайших к школе организациях, они замерли. За три года выдали школьникам один раз мануфактуру (всем) и обувь (на школу пришлось пары две).

Учителей не хватает, приэтом лучшие работники призваны на фронт. Новый приток учителей неудовлетворителен по своей слабой подготовке и по отношению к делу. Это элемент проходящий. Главное бремя реформы пало на прежнего народного учителя. В массе своей он искренне подошел к реформе. Руководителями реформы были допущены существенные промахи. Идея трудовой школы распропагандирована неумело. Выпускаемая литература была крайне туманна. Ораторы отделывались общими местами. Некоторые книжки о трудовой школе при своей утопичности принесли скорее вред, чем пользу, они запугали учителя и не вывели его из тупика. Большой вред принесли строки этих книг, где авторы иногда выражали явно неприязненное отношение к учителю".

Чтобы ярче представить обстановку школьной работы того времени, беру выдержку из воспоминаний одного школьного работника.

„Вспоминается 1920 21 г. Отсутствие учебников и учебных пособий. Теснота школьных помещений. Нет топлива. В классах холод, сырость: ученики сидят в полушубках, в шапках. Частые мобилизации учительства. Больше сотни ребят на двух учителей. Пять групп. У учительства желание дать что-то новое, но о новой школе, о принципах новой школы знания только поверхностные. Уездные курсы только дали „толчок мозгам". Приходилось брести ощупью, везде „открывать педагогическую Америку". Часто оказывалось, что она уже открыта. Своеобразно понимали методы. Труд сводился к самообслуживанию только".

Такая обстановка, конечно, мало располагала к высокому парению. Тем не менее, за этот промежуток времени учитель многое сделал. Он постепенно распутывает узел понимания трудовой школы. В этом пришли на помощь ему инструкторские коллегии в своей преемственной передаче — от центра к волости. Большие, громоздкие курсы из учителей на местах стали заменяться самокурсами, работой в кружках, в методических комиссиях.

В курс школы вошли новые предметы — естествознание, родиноведение, изобразительное искусство, история культуры; постановка преподавания всех предметов значительно изменилась. В основу преподавания положена связь предметов между собою,—начатки комплекса, тогда еще невыведенного в жизнь,—и черпание материала для окружающей жизни; особенно это наблюдалось в преподавании математики — брали числа для составления задач из жизни. Начало прививаться экскурсионное дело, но слабо: отрицательно относились к нему крестьяне, не понимали значения его — „обувку только бьют". Много уделялось времени драматизации, увлекались этим делом. Вообще старались найти хотя какой-нибудь мелкий факт, лишь бы новая школа отличалась от старой.

Введены были во многих школах коллективные дневники. Школа приноравливалась заниматься без учебников.

Трудовые процессы прививались слабо. Кое-где заводили мастерскую, если можно назвать мастерской такое положение: приглашали местного деревенского, чаще всего столяра или плотника, обучать ребят мастерству, причем все оборудование „мастерской" состояло из принесенных им в сумке одного рубанка, пилы, топора и пр. О связи мастерской с проходимыми предметами говорить не приходится. Пришкольные земельные участки в то голодное время обслуживали только учителя, в практической школьной работе их не использовали.

Отношение населения к школе прошло три стадии. Было сначала враждебное, потом безразличное, и, начиная так с 1921 г., — участливое. Враждебное было из-за икон и закона божия; безразличное — когда население, охладев к вопросу о законе божием, смотрело вместе с тем, что в новой школе одни только слова и обещания. Одни только „плясева и игры", „ребята ни одной богородицы не знают", нет книг, нет пособий, холод. Само крестьянство с начала революции, скоро привыкло к тому, что на школу должна давать все „казна", поэтому не считало нужным хоть что-нибудь дать школе, притти ей на помощь. И только с осени 1921 г., под влиянием некоторых учителей и передового крестьянства, население шло на помощь школе.

Нужно, конечно, заметить, что многое здесь зависело от личности учителя.

3.

Правильное и жизненное руководство реформой школы со стороны Народного комиссариата по просвещению началось со съезда заведующих школьными подотделами в августе 1920 г. Собрались работники со всей республики. С основным докладом выступила заведующая Отделом единой школы Л. Р. Менжинская. Прежде всего она постаралась доказать, что трудовая школа живет и будет жить. „Вопль о неудачах трудовой школы, — заявляет докладчица, — неосновательен. Нельзя в год провести такую крупную реформу. Успехи есть — идея проникает в учительскую среду, связь с населением налаживается". Далее докладчица выделяет целый ряд моментов в работе новой школы, которые должны сопутствовать ей: школа не должна быть замкнутой, преподавание должно быть тесно связано с трудом, необходимы методические объединения учителей, в каждом уезде должна быть опытная школа, должно добиваться улучшения положения учителей. В заключение докладчица заявила, что новые „программы максимальны и они должны быть сокращены". Последнее обстоятельство встречено представителями мест с большим удовлетворением, а то с этими программами не знали, что делать.

После Л. Р. Менжинской выступил ряд докладчиков по программным вопросам: М. Н. Покровский, Е. Е. Соловьева, М. М. Пистрак, В. Н. Шульгин и др.

Прения были большие, жаркие. Здесь с первых дней определились некоторые работники, которые до сего времени занимают видное положение по просвещению. Съезд вынес конкретные, ценные постановления. Нужно было проводить их в жизнь. Решено было усилить аппарат центральных инструкторов. Как раз некоторым из участников съезда, между прочим и мне, предложено было перейти на работу инструктора Наркомпроса. Мы все согласились. Образована была при Отделе единой школы инструкторская коллегия. Прочное ядро этой коллегии составляли следующие товарищи: Д. А. Авксентьевский, А. Н. Волковский, Диденко, П. Ф. Ефремов, И. Ф. Заколодкин, К. М. Иванов, М. Н. Иванов,

И. Е. Киселев, Косилов, А. Н. Леонтьев, И. Н. Марголин, Р. М. Микельсон, Н. А. Мудров, А. Д. Нарбеков, А. Ф. Орлов, Т. И. Попов, А. С. Пчелко, А. М. Смирнова, А. С. Толстов, В. П. Чаплиев, К. Г. Шешина и др. Во главе инструкторского подотдела стояла Г. Ф. Крейсберг.

С осени 1920 г. мы все были отправлены на работу, каждый из нас был прикреплен к той или иной губернии. Перед отъездом обычно мы ходили по всем отделам и подотделам, а их тогда в Наркомпросе было очень много, и собирали задания. Помимо этого, к нам забегали представители, чаще представительницы, того или иного забытого подотдела, ютящегося где-нибудь в первом этаже Наркомпроса на Остоженке, и просили привезти нужные сведения.

Далее начинались хлопоты о выезде. Судьба каждого из нас зависела от товарища „барышни" Марии Ивановны — она заведывала выдачей документов на получение железнодорожного билета. Ходили, просили, напоминали и в конце концов уезжали. В большинстве случаев ехали каждый в свою губернию, т. е. откуда он происходил или где долго работал. Но были у нас „спецы" по южным, тогда хлебным губерниям. В кармане каждый имел добрый десяток мандатов, удостоверений, справок, пропусков от Наркомпроса, Наркомпути. И все по одному небольшому делу — получить железнодорожный билет вне очереди, в штабных вагонах, на паровозе и т. д. Увы, все эти бумаги чаще всего никакой помощи не оказывали, удавалось уезжать из места своей командировки большей частью случайно, в самых невозможных условиях.

Основные наши задачи во время поездки, как гласило „Положение о школьно-инструкторском подотделе", сводились к следующему: 1) получать из провинции сведения о состоянии школьного дела в городских, уездных и губернских отнаробразах: 2) инструктировать провинцию обо всех постановлениях Наркомпроса, касающихся школьного строительства; 3) руководить школьной жизнью провинции. Но с первых же шагов нам давали поручения и по другим разделам работы.

В губерниях охотно слушали о всех новостях наркомпросовской работы. Мы вели линию Наркомпроса через губернских и уездных инструкторов. Они внимательно относились ко всем нововведениям, делились своим опытом. Была интересная живаяработа.

По плану инструкторского подотдела мы все должны были собираться четыре раза в год в Москву на отчетную конференцию. В основу нашего отчета была положена анкета в 121 вопрос; все это должно быть подтверждено материалами, добытыми на месте работы. На основании требования инструкторского подотдела, эти материалы должны характеризовать „положение школьного дела на местах" и иметь „не только практическое значение для выработки улучшенных приемов для проведения новой трудовой школы, но и громадную историческую ценность документов о состоянии провинциального школьного дела эпохи Великой русской революции" [1].

Первое наше собрание было в конце декабря 1920 г. Материал привезли богатый. Особенно в этом отношении отличились товарищи, приехавшие из южных, хлебных губерний. Конечно, основным материалом являлись диаграммы — чем больше их, чем они цветистее, тем лучше считалось.

Маленькая подробность. На этом первом собрании мы впервые услышали слово „шкраб". Вывез его из Тамбовской губернии И. Е. Киселев.

---

[1] Требования, предъявляемые к материалам, присылаемым из провинции, от 15 августа 1920 г.

После наших докладов мы получали „зарядку“ для следующей поездки. Выступали на наших собраниях все главнейшие работники Наркомпроса, начиная с А. В. Луначарского. Делали мы и сами доклады организационного и методического характера, например, „Краткосрочная подготовка школьных работников“ — доклад И. Н. Марголина; „Связь школы с населением“ — доклад И. Е. Киселева; „Методическое инструктирование по родному языку“ — доклад А. С. Толстова.

Одних слов и наставлений в нашей работе было мало, нам нужно было видеть на деле постановку работы в трудовой школе, более или менее соответствующую в действительности тому, как должна быть поставлена работа в новой школе. Москве хвалиться было нечем. Кое-что можно было получить в некоторых опытных школах Наркомпроса, но и то мало. Мы попросили устроить нам экскурсию в Ленинград, и в первых числах января 1921 г. были в Ленинграде втечение недели. Эта экскурсия дала нам много. Мы увидели школьные здания, занятые исключительно школами, в полном порядке, везде достаточно тепло. Занятия идут совершенно нормально. Мы видели там прекрасные, по постановке, школы. В заключение осмотра ленинградских школ 28 января 1921 г. было устроено у З. И. Лилиной совещание, где она развернула нам план работы Ленинградского отдела народного образования, который тогда нередко назывался Наркомпросом. В своей работе она придавала большое значение инструкторскому аппарату.

— Инструктор — это живая газета, — сказала т. Лилина.

Мы поделились с ней своими выводами и наблюдениями, поблагодарили за радушный прием и уехали в Москву, а оттуда снова на работу, памятуя резолюцию по докладу инструктора А. Д. Нарбекова в подсекции „инструкторской практики“: „В силу того, что инструктор является общественно-политическим работником и представителем центральной власти, он должен путем выступлений на митингах, во всевозможных собраниях и рабочих организациях знакомить население с идеями трудовой школы, вовлекая его таким образом в интересы школы“.

4.

В своих воспоминаниях я остановился на главнейших штрихах, фактах работы по организации трудовой школы; остановился именно на тех моментах, которые давали толчок к дальнейшему развитию, завершению намеченного Народным комиссариатом по просвещению большого дела — по созданию новой школы, чуждой прежней схоластики, прежней учебы. Были, особенно вначале, ошибки, были недочеты, но это только удваивало энергию главнейших работников и руководителей по народному образованию. Постепенно, начиная уже с 1923 г. были обозначены основные вехи школьного строительства, и дальше, год за годом, постепенно, все более четко, более ясно очерчивается стройное здание единой трудовой школы.

ОЛЬГА АНИКСТ.

Пути профессионального образования.

(Воспоминания.)

Секция профессионального образования при НКП — первый административный государственный орган, положивший начало сосредоточению профобразования в НКП, — была создана в 1919 году. В состав коллегии секции входили: председатель т. Ленгник В. Ф., член коллегии НКП, зам. пред. О. Г. Аникст, представлявшая также Народный Комиссариат Торговли и Промышленности, члены коллегии — от НКПС Ледовской В. И., от НКЗема Скворцов А. И., от профсоюзов тт. Челяпов Н. И. и Рендель А. М. и зав. петроградским отделом профобразования Шу Ф. Ф., Наркомздрав не имел представителя в коллегии, так как разрешение вопроса о передаче медицинских учебных заведений в НКП было несколько отсрочено в связи с положением на фронтах.

Когда наиболее активные деятели бывшего Русского технического общества узнали о неизбежности передачи профобразования в НКП, в связи с созданием секции профобразования в Наркомпросе, они открыли поход против этой передачи и стали искать путей в ВСНХ. До этого времени ВСНХ очень мало уделял внимания этому вопросу. В его ведении не было никаких учебных заведений. Поданая в Научно-технический отдел докладная записка группы специалистов о необходимости создания единого центра по профобразованию в ВСНХ возымела свое действие и, во всяком случае, способствовала заторможению фактической передачи учебных заведений из разных ведомств в НКП. Бывший тогда заведующий Научно-техническим отделом т. Н. П. Горбунов ухватился за эту идею и составил проект организации такого центра при НТО ВСНХ. Тов. Горбунов энергично взялся за проведение этого проекта, несмотря на наличие декрета СНК о передаче всех профессиональных учебных заведений в НКП.

Мне лично этот проект показался очень туманным и расплывчатым. К счастью, этот проект т. Горбунова ни в одной из высших правительственных инстанций не был подвергнут обсуждению и бесшумно погиб. Все же много крови испортил он нам, просвещенцам, так как внес смятение в ряды специалистов, которые воспряли духом в надежде на то, что им удастся миновать организацию единого центра по профобразованию при НКП.

Организация первого единого ведомственного аппарата по профобразованию совпала с самым критическим моментом жизни Советской республики.

Внимание государства и партии было отвлечено борьбой на фронтах — задачи просвещения отступили на задний план.

Работа в области профобразования сводилась к поддержанию наличной сети учебных заведений. Были также сделаны все необходимые шаги к завершению процесса перехода аппаратов по профобразованию из разных ведомств в Наркомпрос, но все же этот процесс перехода секции осуществить не удалось. Окончательный переход профобразования из всех ведомств в НКП произошел лишь тогда, когда страна вступила на путь мирного строительства — в 1920 г. В это же время и секция профобразования была реорганизована в Главный комитет профтехнического образования (Главпрофобр).

К этому же периоду организации Главпрофобра относится передача большинства профессиональных учебных заведений в НКП. Обстановка, в которой приходилось работать секции профобразования, была самая тяжелая. Не говоря уже об обстановке разгара гражданской войны, секция работала в условиях самой невероятной дезорганизации всего аппарата Наркомпроса, и в частности техническая обстановка секции — помещение, отопление, оборудование — была из рук вон плоха. Перешедшие из других ведомств отделы находились территориально вне стен Наркомпроса. Аппарат секции находился на Остоженке во дворе, во флигеле. Никаких признаков отопления не было и пришлось приспособить в некоторых комнатах, и в первую очередь в машинном бюро, ходкие в то время железные печурки. Раздобыть дрова для топки печей было не легким делом. Кроме того, что вообще дров было мало, отношение хозотдела НКП к новому аппарату было не менее враждебное, чем отношение сотрудников, перешедших в НКП из других ведомств. Без вмешательства кого-либо из членов коллегии НКП на получение дров надеяться нельзя было.

Запомнилось, как т. Ленгник, получавший паек вместе с другими сотрудниками, приносил его в учреждение, и тут же на „буржуйке" (железная печь) пеклась для общего пользования картошка и кипятился морковный чай. От поры до времени машинистки окружали печурку и грели свои опухшие от холода пальцы, чтобы можно было дальше работать. Никто не снимал пальто, шапок и валенок. Уходя домой, многие потихоньку таскали из архива старого министерства папку дел, чтобы истопить дома свою „буржуйку". Тем не менее имелось крепкое ядро сотрудников, которые работали с большим подъемом.

Несмотря на такую обстановку, мы все же делали все попытки заниматься не только организационными вопросами, но и выковывать новую идеологию в профобразовании, которая соответствовала бы задачам советского строительства. Прежде всего необходимо было точно сформулировать задачи специального образования, его формы и содержание, иначе говоря, необходимо было приступить к созданию советской системы профобразования. Задача эта оказалась в то время очень трудной ввиду наличия среди специалистов сильного течения против идеи обязательности общего политехнического минимума, как базы для профессионального образования. Кроме того новую схему профобразования пришлось строить, учитывая наследие царского правительства. Пришлось лавировать между консервативным направлением, которое идеализировало старые профессиональные учебные заведения, и направлением крайне левым, которое стремилось разрушить все старое и построить новую систему профобразования.

Правда, никакой единой системы профобразования до Октябрьской революции не было и быть не могло, ибо ведомства, конкурировавшие между собой, не могли создать единой системы, противоречившей самому смыслу децентрализации подведомственности специального образования.

Победила средняя линия. Первая схема профобразования была построена на основе имевшегося уже опыта и учета требований народного хозяйства и культурного строительства. Правда, эти требования были еще весьма смутно сформулированы, но все же соответствовали духу времени. Много проектов схем пришлось заслушать, пока была принята схема профтехнического образования. Эта схема и явилась первой во всей истории профобразования в России.

Конечно, эта схема была далеко не совершенной, но все же она дала большой толчок к уточнению как форм, так и сроков обучения во всех типах профессиональных учебных заведений. В дальнейшем схема

профобразования подверглась изменению на сессии совета по профобразованию Главпрофобра, но в основном она сохранила основные свои черты.

Период работы секции профобразования можно было бы смело охарактеризовать как период собирания профобразования. Организационные задачи превалировали над всеми остальными. Борьба с ведомствами за концентрацию профобразования в НКП была в самом разгаре и достигла своего апогея. Саботаж интеллигенции не был еще сломлен и опираться приходилось на небольшую группу преданных советской власти работников, с ними преодолевать и саботаж интеллигенции, и противодействие ведомств, и тяжелое материальное положение НКП, голод, холод и нужду.

Однако интеллигенция, видя упорство и настойчивость НКП, понемногу стала приближаться к нам. К началу же 1920 г., т. е. к моменту организации Главпрофобра, мы встретили небывалое доверие к НКП со стороны лучшей части технических сил. Этот факт, конечно, совпал с общим переломом в среде интеллигенции, но так или иначе он послужил и большим стимулом к перемене отношения спецов и к НКП.

К моменту организации Главпрофобра секция успела объединить уже большое количество учебных заведений других ведомств. Даже учебные заведения НКПС почти целиком уже находились в ведении НКП, а надо сказать, что НКПС был тем ведомством, которое стояло на первом месте среди сопротивлявшихся передаче профобразования НКП.

* * *

В начале января 1920 г. в связи с полной победой Красной армии, ликвидацией фронтов и перехода всей страны к мирному строительству, вопрос о подготовке квалифицированной рабочей силы встал уже не в плоскости теоретических рассуждений, а практической задачи удовлетворения народного хозяйства необходимыми кадрами. Вопрос этот встал особенно остро в комиссии по проведению всеобщей трудовой повинности под председательством т. Троцкого. Комиссия т. Троцкого пришла к заключению, что необходимо создать именно мощный дееспособный и правомощный аппарат ввиде особого комитета профессионального образования. Это предложение и легло в основу декрета о создании Главпрофобра.

В 1920 г. 29 января был издан декрет об учреждении Главного комитета по профессионально-техническому образованию, во главе которого стал народный комиссар по просвещению т. А. В. Луначарский [1].

Учреждение Главпрофобра совпало с происходившим в то время III съездом профсоюзов, на котором во всей широте был поставлен вопрос о профессионально-техническом образовании. Организация Главпрофобра была встречена весьма восторженно профсоюзами и вообще всей советской общественностью. Назначением наркома председателем его подчеркивалась важность и ударность этой работы в общей работе НКП.

Период существования секции до организации Главпрофобра был периодом организационного оформления единого государственного органа по профобразованию. Главпрофобр в первый период своего существования продолжил эту работу, а затем перешел к основной задаче — реформе профессионального образования.

[1] В состав первого комитета входили кроме председателя члены коллегии: т. О. Ю. Шмидт, он же зам. председателя, Ф. В. Ленгник, Б. Г. Козелев, А. П. Скворцов и О. Г. Аникст.

Этот вопрос еще больше заострил споры между представителями различных направлений, но вместе с тем эти споры дали в конечном итоге возможность найти правильный путь, по которому должно в дальнейшем итти развитие профессионального образования, исходя из тех новых и грандиозных задач, которые стояли тогда перед Советской республикой.

В среде деятелей профобразования принято называть первый период работы Главпрофобра „периодом героическим". Если не полностью, то доля истины в таком определении данного периода безусловно есть.

Учебные заведения и местные органы профобра переживали большой подъем. Количество новых учебных заведений возросло до небывалых размеров (правда, без всякого плана). Трудно было остановить инициативу мест в развитии новых учебных заведений. Всякая попытка удержать развертывание сети новых школ, в том числе и вузов, рассматривалась местными работниками как бюрократическое отношение к требованиям мест, которые всегда указывали на насущность своих требований.

Можно было бы привести бесконечное количество фактов самого курьезного содержания из этого периода, имевших место вследствие недостаточной организованности еще как центрального, так и местного аппаратов, неналаженности путей сообщения, почты и т. д. Все же Главпрофобр пользовался большой поддержкой всюду. Достаточно указать на то, что даже хозорганы и предприятия выполняли приказы Главпрофобра без особого предписания ВСНХ или визы со стороны последних на этих приказах. Стоило только Главпрофобру в центре договориться с ВСНХ, и на основании этого места выполняли его директивы.

Это отсутствие формальных взаимоотношений между хозорганами и НКП способствовало развитию целого ряда учреждений, курсов и школ рабочего образования. Правда, в дальнейшем многие из них закрылись, но все же мы обязаны многим этому периоду. Стихия сделала свое, и не все, что она сделала, следует считать отрицательным. Это было свойственно не одному Главпрофобру, но вообще тому периоду нашего строительства. Много педагогов, инженеров и техников, лелеявших долгие годы идеи и не имевшие возможности в царское время их осуществить, приходили в НКП со своими различными проектами. Казалось, что не будет конца потоку изобретений, чрезвычайно интересных проектов и т. д. Подъем в среде научных работников был в полном расцвете. Много надежд возлагалось на Главпрофобр. Факт предоставления Главпрофобру особых прав, полномочий и средств со стороны правительства изменил у многих отношение к советской власти в целом в лучшую сторону. Лучшая передовая часть интеллигенции устремилась в Главпрофобр и изъявила готовность участвовать в его работе. Часть профессуры принялась активно содействовать Главпрофобру в реформе высшей школы. Та часть интеллигенции, которая группировалась вокруг Главпрофобра, работала, не жалея ни сил, ни времени, и часто безвозмездно.

Нечего и говорить о том, что профсоюзные организации, которые вообще влияли на политику профобразования государства, вплотную приблизились к работе Главпрофобра и оказывали существенную поддержку (в том числе и материальную) НКП. Достаточно ознакомиться с постановлениями III съезда профсоюзов, чтобы убедиться в том, насколько серьезно и близко подошли профсоюзы к вопросу профобразования. То же самое можно проследить в воззваниях и постановлениях отдельных профсоюзов. Со времени III съезда и Главпрофобр и профсоюзы связались теснейшим образом, и никакие частные разногласия, имевшие

место по отдельным вопросам за этот период, не могли уничтожить или даже ослабить этого единства. Что касается хозорганов, то Главпрофобр принимал всяческие меры, чтобы привлечь их ближе к практической работе, но, как это ни странно, ВСНХ позднее всех занялся серьезно вопросами профобразования.

Первый доклад Главпрофобра в президиуме ВСНХ „О задачах профобразования" был сделан т. Шмидтом О. Ю. 1 апреля 1920г. В тезисах т. Шмидта подчеркивалось, что „во всем деле профтехнического образования необходимо содействие со стороны ВСНХ и непосредственное участие в работе".

В дальнейшем Главпрофобр неоднократно формулировал четко, какие именно функции должны взять на себя хозорганы; тем не менее реальное разграничение функций между ВСНХ и ГПФ произошло лишь в 1926/27 г.

До 1924 г. ВСНХ вообще слабо интересовался работой по профтехническому образованию; только с 1924 г., с образованием аппаратов в центре и на местах, началось активное участие ВСНХ в строительстве профобразования. С первого момента существования Главпрофобра внимание его было сконцентрировано по двум основным направлениям — по линии реформы высшего образования и по линии подготовки квалифицированных рабочих.

Тов. Шмидт О. Ю. в первых своих тезисах ВСНХ так сформулировал первоочередные задачи Главпрофобра: „Из всей системы мероприятий по профтехническому образованию наиболее первоочередными, требующими осуществления еще в текущем 1920 г., являются следующие два: 1) повсеместное учреждение краткосрочных курсов для поднятия профессионального уровня рабочих и 2) реформа высшей технической школы" [1].

Конечно, в один год справиться с такими огромными задачами мудрено, но для того времени „широких размахов" неудивительно такое заявление.

Этот тезис является весьма характерным не только для того периода, и если проследить политику Главпрофобра до 1926 г., то можно убедиться, что во все периоды его существования в центре его внимания были высшая школа и рабочее образование, и только с 1926 г. среднее техническое образование начинает занимать подобающее ему место в общей работе Главпрофобра.

Хотя в тезисах т. Шмидта мы читаем, что рабочее образование стоит на первом месте, однако в практической работе Главпрофобра превалировало внимание к высшей школе. И нет ничего удивительного в этом. Если вопросами рабочего образования живо интересовались профсоюзы, сами рабочие, комсомол и т. д. и строить приходилось все поновому, то с высшей школой дело обстояло гораздо сложнее. Прежде всего профессура представляла собой среду, в которой царил раскол в связи с наметившейся политикой НКП по линии высшего образования. Нужно было приложить максимум усилий, действовать весьма тактично и умело, чтобы примирить наметившиеся два почти враждебных течения среди профессуры. Особенно трудно было изжить различные традиции, имевшие место в разных отделах НКП, в то время как Главпрофобр был организован в 1920 г. Слияние отдела высших учебных заведений Научного сектора НКП, в ведении которого находилось 45 высших учебных заведений (главным образом, университеты), с Главпрофобром произошло лишь в феврале 1921 г.

[1] См. „Вестник профобразования", № 1 за 1920 г.

На всероссийской конференции в 1921 году т. А. В. Луначарский обратился к профессуре с следующим призывом:

„Высшая школа, столь важная и необходимая для государства, разрушается; необходимо положить этому конец, необходимо дело наладить. В интересах этого налаживания НКП прежде всего хочет столковаться со всеми элеменами вплоть до правых (подчеркнуто мною — *О. А.*), если они работают лойяльно. Невозможно работать лишь с теми, кто этого не хочет, кто ведет активную контрреволюционную работу".

В такой обстановке и при крайне скудных материальных ресурсах Главпрофобру пришлось прокладывать первый путь к реформе высшей школы.

Профессура требовала автономии вузов, с одной стороны, с другой — резко критиковала курс, взятый НКП, на то, чтобы вузы были не только научными учреждениями, но имели также в виду практические задачи. Кроме того часть профессуры выразила довольно враждебное отношение к рабочим факультетам.

Борьба шла по трем направлениям: задачи вузов, устав и орабочение состава студенчества.

Между прочим, профессура, присутствовавшая на конференции, заявила протест против состава ее, мотивируя тем, что данный состав не будет выражать мнения высшей школы, несмотря на то, что на конференции были представители 99 вузов и из них 43 ректора, 46 профессоров. Конечно, наличие на конференции солидного количества партийцев (165 человек из 412 участников) не особенно пришлось по вкусу правой части профессуры. Особенно разгорелись страсти при обсуждении положения о высшей школе.

Тов. Покровский М. Н. доказывал всячески, что положение построено на основе изучения опыта высшей школы Америки, Бельгии и других стран, но профессура не унималась и выдвинула точку зрения меньшинства против проекта НКП.

Эту борьбу профессура еще долго продолжала. Большую поддержку НКП оказывал Цекпрос. К этому моменту борьбы за высшую школу НКП повел усиленную работу по вовлечению работников высшей школы в секцию научных работников союза Всеработпрос.

Совсем иначе обстояло дело с вопросом о подготовке рабочих. Эта отрасль профобразования, которая формально находилась в ведении ГПФ, фактически была развернута главным образом профсоюзами.

Первое время Главпрофобр уделял больше внимания курсам для рабочих. И это естественно, поскольку начавшееся восстановление народного хозяйства требовало больших кадров квалифицированных рабочих. Гибель большого количества высококвалифицированных и произошедшая деквалификация рабочих, находившихся долго на фронтах, дали себя сразу почувствовать при переходе к мирному строительству. Требовалась срочная подготовка. Главпрофобр вынужден был выдвинуть вопрос об ускоренной подготовке всех видов квалифицированной рабсилы. Этим объясняются и допущенные в то время ускоренные выпуски инженеров и усиление внимания к краткосрочным курсам.

Несколько позднее Главпрофобр занялся школой фабрично-заводского ученичества. Школы рабочих подростков были также распылены по всем главкам НКП. Главсоцвос и Главполитпросвет имели в своем ведении школы рабочих подростков.

И здесь предстояло „собирание" как внутри НКП, так и путем изъятия из ведения профсоюзов целого ряда школ.

Но в отношении школ рабочих подростков вопрос стоял не столько в упорядочении организационной стороны дела, сколько в установлении правильной точки зрения на образование рабочей молодежи. А при том разброде идей, который царил тогда среди работников школ рабочей молодежи, это было нелегким делом. Наряду с мнением работников ГПФ о необходимости для рабочей молодежи иметь профессиональную школу на самом предприятии, уживались в НКП и взгляды, что основной школой для рабочей молодежи может и должна стать школа-клуб. Много борьбы велось вокруг этого вопроса, пока комсомол и профсоюзы не поставили перед НКП вопрос об объединении всей работы с рабочими подростками в едином органе в Главпрофобре и о признании школы фабзавуча основной школой для рабочих подростков, занятых в производстве. Не менее сложно обстояло дело с рабочими факультетами.

Впервые идея подготовки рабочих и крестьян в высшие учебные заведения возникла еще в отделе реформы профобразования в НКП. Отдел организовал в Москве в короткий срок целую сеть курсов для этой цели, носивших тогда название „курсы для подготовки рабочих и крестьян в высшие учебные заведения". Наплыв на эти курсы был необычайный. Конечно, постановка этих курсов оставляла желать много лучшего. Старые педагоги натаскивали слушателей старыми методами и по старым программам средней школы. Понятно, что новый слушатель не мог удовлетвориться такой постановкой и началось сильное движение за реорганизацию курсов. Это движение особенно сильно было заметно в Замоскворецком районе, где впервые и был брошен лозунг о рабочих факультетах. Идея эта встретила большое сочувствие в НКП, особенно в лице М. Н. Покровского. Рабфаки начали быстро расти, как грибы после дождя. Но так как высшие учебные заведения еще были разбросаны в двух местах в НКП, как я уже упоминала выше, то рабфаки возникали под руководством и Главпрофобра — при втузах и Научного сектора — при вузах. Такая распыленность и параллелизм породили и различные направления в строительстве рабфаков. Часть работников смотрела на рабфак, как на специальное учебное заведение, которое должно дать слушателям кроме возможности поступать в вуз и профессиональные знания, другая часть рассматривала рабфак, как школу подготовки в вузы, как учреждение, делающее возможным осуществить пролетаризацию высшей школы.

Такая разноголосица была вызвана новизной дела, но к счастью, ей быстро был положен конец. Целевая установка рабфаков быстро определилась. Также сравнительно быстро был ликвидирован параллелизм в работе по рабфакам. Рабфаки Научного сектора с рабфаками ГПФ были объединены в один отдел рабфаков в ГПФ.

После завершения процесса собирания профобразования из ведомств и внутри НКП наступил период уточнения задач, типов учебных заведений, сроков обучения, комплектования и др., т. е. период установления на длительный срок системы профтехнического образования.

Первая схема профобразования, принятая секцией, требовала пересмотра. Хотя в основном типы учебных заведений остались и поныне без изменения, но целевая установка каждого из типов, связь между отдельными типами и преемственность между ними, а также между профессиональными учебными заведениями и общеобразовательной школой потерпели при пересмотре системы целый ряд коренных изменений.

Эта схема была подвергнута обсуждению на сессии советов профобразования, происходившей одновременно со съездом губпрофобров и в результате утверждена коллегией НКП [1].

На пересмотре системы народного образования также настаивал и

[1] См. Основная схема профобразования РСФСР"; „Вестник профобразования".

и III съезд профсоюзов. Некоторые же сторонники узкого профессионализма хотели воспользоваться этим моментом и ставили вопрос о пересмотре основ просветительной политики Советского государства вообще. Вокруг этого вопроса разгорелась самая отчаянная борьба.

Потребовалось специально созвать партийное совещание при Съезде советов в 1920 г., чтобы выработать единую линию по крайней мере среди партийцев. Но даже это совещание не дало ожидаемых от него результатов, и ЦК партии пришлось после этого дать специальную директиву по вопросу о политике просвещения.

Наступивший вскоре период нэпа выдвинул целый ряд новых задач в области просвещения. Снова разгорелась борьба вокруг высшей школы, всплыл вопрос о профессионализации II ступени, заострились вопросы образования рабочей молодежи в связи с массовым увольнением предприятиями рабочих подростков, наметились новые реформы подготовки рабочих в высшие школы (вечерние рабфаки), начала катастрофически падать сеть средних и особенно низших учебных заведений и т. д.

В это же время и произошли большие изменения в составе руководящей коллегии Главпрофобра и в связи с сильным сокращением аппаратов госучреждений, сжатие и частичная реорганизация Главпрофобра. Все эти моменты требовали решительных поворотов как в области политики, так и в направлении организационной перестройки всего Главпрофобра.

Наступил конец так называемому „героическому“ периоду ГПФ.

Если до этого вся работа шла под флагом роста, то теперь наступил период кризиса во всех отношениях. Конечно, кризис этот породил в одних работниках уныние, а в других — инициативу и энергию, чтобы быстро приспособить и аппарат и учреждения к новой обстановке. Консервативная часть интеллигенции, воспринявшая этот период как поворот к прошлому, подняла голову. Снова зазвучали голоса об автономии высшей школы, об отказе от принципов строгого классового комплектования вузов и т. п.

Переход большинства учреждений на хозрасчет, сокращение штатов и вообще расходов по центральному бюджету отразились в первое время очень остро на целом ряде учреждений НКП, и особенно почувствовали это вузы и низшая профшкола.

Взятая НКП линия на разгрузку центрального аппарата от целого ряда мелких функций встретила большое сопротивление, особенно в тех случаях, когда это было связано со снабжением учреждений. Условия военного коммунизма породили сильнейшую централизацию вообще и мелочную опеку в частности. Помнится, как раздражали ходатайства о выдаче зубных щеток рабфаковцам или банных талонов студентам и т. п. Никакая сила не могла остановить ходаков по разным мелочам, причем ходоки не останавливались ни перед какими инстанциями вплоть до наркома.

К концу 1921 г. во главе Главпрофобра стоял т. Преображенский Е. А. (бывший до этого секретарем ЦК партии). Кандидатура т. Преображенского в первый момент была встречена профессурой очень хорошо. Профессора надеялись при помощи такого влиятельного руководителя, который, кстати сказать, очень заинтересовался высшей школой, добиться целого ряда преимуществ. Но, увы, результаты получились совершенно обратные. Тов. Преображенский очень быстро сговорился со студенчеством, особенно с тою частью, которая требовала от ГПФ „зубодробительной политики“ в отношении профессуры; это совпало с периодом перевыборов правления вузов и вскоре разгорелась настоящая классовая борьба у дверей высшей школы.

Тов. Преображенский не уступал профессуре и этим самым очень импонировал студенчеству, профессура в свою очередь не уступала и требовала целого ряда льгот для „академической свободы“ вузов. Сначала эти противоречия носили характер споров на различных заседаниях и собраниях, а затем перешли в протесты против политики ГПФ в целом и докатились до высших правительственных инстанций. Началась волынка в высшей школе, вылившаяся сначала в саботаж части профессуры, а затем перешедшая в забастовку. К этому времени была назначена зам. зав. Главпрофобром т. Яковлева. Главпрофобр стоял на пороге крупнейшей реорганизации в связи с теми задачами, о которых я уже говорила выше.

Но события в высшей школе отвлекли на время от всех других задач, и все внимание было устремлено на то, чтобы ликвидировать конфликт с профессурой. Характерен для того периода один момент, который остался у меня в памяти. В то время как старые вузы — МВТУ и 1 МГУ — вели борьбу с Главпрофобром, молодые вузы стали укрепляться, и там особенно интенсивно кипела жизнь.

Целый ряд так называемых практических институтов (тип повышенного техникума) подняли вопрос о переводе их в вузы. Этой „вузоманией“ была одержима не только Москва, но и вся провинция. Хотя сеть средних и низших учебных заведений с каждым днем сокращалась, местные органы народного образования и даже губисполкомы очень часто изъявляли желание взять на местный бюджет любое учебное заведение, которое будет признано вузом; в это же время школы соцвоса передавались на договорных началах, и целый ряд политпросветучреждений также закрывался за недостатком местных средств. Я лично всячески боролась с этой тенденцией, но стихия росла, и целый ряд учреждений среднего типа получил в этот период звание вузов. Одновременно с этим в центре назревала мысль о сокращении существовавшей сети не только вузов, но даже и рабфаков. С другой стороны, начали намечаться первые шаги планового подхода к вопросу о количественной потребности в квалифицированной технической силе.

Наркомпрос в целом держал курс на использование старых, солидных учебных заведений, сосредоточив на них максимум внимания и ресурсов, и только при наличии излишков поддерживал молодые учебные заведения. Эта мысль была высказана т. Преображенским еще в первом его докладе на II съезде губпрофобров, содержавшем основные моменты плана профобразования на 1921 г.

Конечно, так называемый план, выдвинутый тогда т. Преображенским, трудно было назвать планом. Это был скорее намек на то, какие задачи в области профобразования следует считать очередными и какие из них второстепенными.

В тезисах к плану профобразования на 1921 г., который, кстати сказать, ни в какой степени не базировался ни на каких-либо конкретных финансовых расчетах, ни на реальной потребности отдельных отраслей народного хозяйства, а лишь на суммарных статистических данных о состоянии профобразования и весьма сомнительных данных хозорганов о потребности в квалифицированной рабсиле, т. Преображенский взял правильную линию на сокращение количества вузов и развитие сети массового профобразования. Исключение составляло сельскохозяйственное образование и особенно педагогическое. Большое значение Главпрофобр придавал тогда среднему и низшему образованию. Он предупреждал НКП, что если мы не обратим должного внимания на катастрофическое падение сети и не примем мер к укреплению ее и расширению, то в 1923 г. мы очутимся перед колоссальным кризисом в средней и низшей квалифицированной рабсиле.

Однако внимание Главпрофобра все же было обращено главным образом на вузы, так как это диктовалось целым рядом объективных причин, а также и тем, что фактически низшим образованием, и главным образом рабочим образованием, занимались профсоюзы.

Профсоюзы вообще были застрельщиками в деле привлечения внимания всей рабочей массы и советской общественности к вопросам профтехнического образования, однако центр тяжести внимания и культотделов и всех съездов был обращен на рабочее образование. К вопросам высшей и средней школы профсоюзы подошли сравнительно не очень давно.

На последовавшей после III съезда профсоюзов культконференции этот интерес так был охарактеризован: „Период, следующий за III съездом профсоюзов является временем могучего подъема и интереса союзов к делу профтехнического образования и организационного оформления своей работы в деле насаждения специального образования в широких рабочих массах". На этой же конференции было отмечено, что вся эта работа шла под влиянием стихийного массового творчества и что необходимо внести больше плановости в нее.

Профсоюзы несли почти полную ответственность за рабочее образование, и характер их резолюций носил всегда соответствующий отпечаток. Еще на III съезде профсоюзов было принято постановление, что роль профсоюзов в отношении рабочего образования (курсов и фабрично-заводского ученичества) должна быть исключительная. Если в области других видов профобразования союзы должны только содействовать Главпрофобру, то в отношении рабочего образования „они должны получить известную автономию под общим руководством Главпрофобра". И НКП и ГПФ с этим согласились, и фактически такое положение оставалось до 1923 г. Работа была организована на особых условиях, и функции ГПФ и профсоюзов были разграничены.

Хотя в Главпрофобре и существовали отделы профобразования рабочих и рабочих подростков, но они объединяли и руководили работой культотделов союзов в этой области. Дело даже доходило до того, что целый ряд курсов и школ находился в ведении и содержался на средства профсоюзов. Так называемые консультативные бюро при культотделах ЦК профсоюзов были созданы после III съезда именно в связи с реализацией резолюции об „автономии" профсоюзов в деле рабочего образования. Эти консультативные бюро сыграли определенную историческую роль в рабочем образовании. Они привлекали максимум технических сил, стоявших близко к производству и к профсоюзам. До 1922 г. эти консультативные бюро финансировались ГПФ. С переходом же госучреждений на твердый бюджет они были сняты со снабжения ГПФ и содержались на средства культфондов. В дальнейшем по мере перехода наркомпросовских функций от профсоюзов к органам НКП профсоюзы продолжали еще долгое время финансировать методическую работу по рабочему образованию, которую вел НКП, ввиду недостаточности отпускаемых по госбюджету на эту цель средств.

Характерно, что хозорганы, которые, казалось бы, являются наиболее заинтересованными в подготовке квалифицированных рабочих, в тот период между III съездом до 1923 г. — в период большого интенсивного хозяйственного строительства,— выявляли минимум интереса к вопросам профтехнического и в частности рабочего образования. Только с того момента, когда хозорганы почувствовали острый недостаток в квалифицированных рабочих, а именно в 1924 г., только тогда они начали серьезно интересоваться этой отраслью работы. Но, увы, в первую очередь их заинтересовала не конкретная помощь НКП и его учреждениям в

деле рационализации дела подготовка квалифицированных рабочих, а вопрос о передаче руководства этим делом ВСНХ. Наступила пора новой неслыханной междуведомственной борьбы за руководство рабочим образованием. Если до этого времени всегда ставился вопрос о передаче всего профобразования по ведомствам, то с 1924 г. споры перешли главным образом в плоскость передачи только рабочего образования в ВСНХ.

Правда, руководители ВСНХ начали с того, что требовали передачи всего индустриального профтехнического образования в ВСНХ, но, потерпев неудачу в высших правительственных инстанциях, все же в дальнейшем настаивали на передаче хотя бы рабочего образования. Интересно отметить, что если в предыдущие годы мысль о децентрализации профобразования встречала поддержку в НКЗеме и НКЗдраве, то в последнее время ВСНХ остался в одиночестве, так как другие ведомства, убедившись в правильности объединения руководства профобразованием, нашли модус и формы влияния на постановку этого дела, не имея непосредственно в своем ведении учебных заведений.

Небезынтересно вспомнить, как развивилась организационная политика ГПФ, как эволюционизировала структура как центрального, так и местного его аппарата и его роль и место в общем аппарате НКП.

Свою автономию и почти полную самостоятельность в пределах НКП ГПФ сохранял только недолгое время — приблизительно года полтора, пока он прочно завоевал себе авторитет. В дальнейшем надобность в этой автономии отпала, и уже в 1921 г. ГПФ сам стал постепенно глубже врастать в общий организм НКП. Но если с этими мирились работники центра, то местные работники профобра сильно сопротивлялись этому сращиванию. Когда в 1922 г. на съезде губоно Главпрофобр внес предложение о реорганизации местных отделов профобра на правах равноправных с другими подотделами губоно, то подавляющее большинство завпрофобрами, участвовавших на съезде, голосовало против этого положения. Положение было проведено на пленуме съезда губоно против желания местных работников профобра.

С 1922 г. Главпрофобр был реорганизован из комитета в Главное управление и вошел в структуру НКП как равноценный с другими управлениями главк. Удельный вес ГПФ ничуть не пострадал от этой реорганизации, а, наоборот, влияние коллегии НКП на постановку профобразования усилилось.

Эта реформа прошла в общем незаметно, и вскоре все примирились с тем, что ГПФ не имеет больше самостоятельности, которую имел в начале своего существования.

Гораздо болезненнее проходила реорганизация самого центрального аппарата ГПФ. Это явление объясняется тем, что вопрос о структуре ГПФ тесно связан с вопросом подведомственности профобразования, и проект коренной реорганизации требовал согласия на это заинтересованных в профобразовании органов.

Первоначально ГПФ строился по принципу так называемого „вертикального" построения отделов, т. е. по специальным видам образования (индустриально-техническое, сельскохозяйственное и т. д.). Кроме того имелся общий для всех отделов, организационный отдел, руководивший работой лиц ведавших вопросами финансов, снабжения, издательств и т. д.

Такая структура отражала исторически то положение, при котором профобразование было разбросано по всем ведомствам. Упорство ведомств против передачи в НКП соответствующих отраслей образования породило компромисс со стороны ГПФ, выразившийся в создании такой структуры,

при которой ведомства могли бы получить удовлетворение. Но уже с переходом из научного отдела НКП университетов в ГПФ назревала необходимость реорганизации аппарата ГПФ, ибо разбросанные по специальностям факультеты по разным отделам лишали возможности единого руководства вузом, с одной стороны, и порождали массу технических затруднений в управлении вузом, — с другой. Нечего и говорить о том параллелизме и разнобое, которые иногда получались в результате такого положения. Даже существовавшие в то время советы по делам высшей школы и по делам массового профобразования, имевшие целью координировать деятельность всех отделов, тоже не в силах были предотвратить этих противоречий.

ГПФ был реорганизован по горизонтальному или функциональному принципу, т. е. по типам учебных заведений: отдел вузов, рабфаков и массового профтехнического образования (структура и ныне сохранившаяся). Этот проект реорганизации встретил много возражений со стороны коренных и старых работников ГПФ. Многие видели в этом даже крушение политики ГПФ, ибо в первые годы принято было утверждать, что профобразование не следует делить по рангам, а лишь по специальности. Однако была найдена компромиссная форма и помимо функциональных отделов: были организованы так называемые единые (для всех типов учебных заведений) по специальностям методические комиссии. Эти комиссии должны были удовлетворять запросы ведомств, которые все же большинством требовали наличия в составе ГПФ органов, куда можно было бы приходить со всеми вопросами, касающимися данной специальности. Между прочим эти комиссии в настоящее время упразднены, как отслужившие свой век, и вся методическая работа перенесена в соответствующие отделы ГПФ.

Подводя итоги работы ГПФ за десять лет, мы видим, как огромна и сложна была та борьба за правильную постановку дела профобразования, которую пришлось проделать за этот период.

Борьба за объединение профобразования в единый центр, преимущественное руководство им НКП, закрепление обязательного минимума политехнических знаний как база профобразования, установление преемственности типов учебных заведений, пролетаризации высшей школы через рабфаки и классовый отбор при приеме, — таковы те пути, через которые пришлось пройти Главпрофобру.

Самое трудное пройдено — хотя много трудного еще и впереди.

Г. УЛЬЯНОВ.

Маленькие заметки о большом деле.

(Из личных воспоминаний.)

1. Позднее начало.

Культурно-просветительное строительство среди многомиллионных народностей СССР началось значительно позже, чем в центральной России.

В то время как в последней созидательная работа революционной власти началась сейчас же после Октябрьского переворота, национальные окраины Севера, Северо-востока, Юга, Юго-востока и Поволжья с помощью Красной армии выпроваживали белых генералов... Провозглашение,

например, Башкирской автономной советской республики могло состояться только в марте 1919 г. Декрет об учреждении ревкома по управлению Киргизским краем появился в июле того же года. Национальные районы Сибири и дальнего Востока начали жить советской жизнью еще позже.

Даже среди народностей Поволжья культурное строительство могло начаться не раньше осени 1918 г. Например Автономная трудовая коммуна немцев Поволожья была провозглашена только 9 октября 1918 года.

В зависимости от этого и центр смог приступить к организационной деятельности среди нацмен уже после того, как в центральных губерниях шла кипучая работа по водворению в жизнь советских законов...

2. Трудности строительства.

Самым сложным и трудным делом оказалась организация культурно-просветительной деятельности среди многочисленных национальностей и наречий. Разнообразие природных, хозяйственно-экономических и бытовых условий; крайняя пестрота в уровне умственного и культурного развития; общая скудость материальных средств и отсутствие подготовленных работников, — все это до чрезвычайности осложняло и запутывало организацию просвещения на советской платформе.

А ко всему этому надо еще прибавить то психологическое наследие, которое оставил царизм среди былых „инородцев". Отличительной чертой этого наследия надо считать глубокое недоверие и скрытую ненависть к русским, как носителям былой власти и векового угнетения. И чем национальность была развитее, чем больше жила исторической жизнью и имела больше столкновений в прошлом, тем активнее было недоверие.

Нельзя также забывать и того обстоятельства, что ни в прошлой системе народного образования в России, ни в существующих системах других стран мы не находили каких-либо образцов и моделей по организации просвещения среди национальных меньшинств.

Нужно было создавать все заново и по новому... Широкое поле для творческой работы!..

Освежим бегло в памяти ее основные моменты.

3. Первые организационные шаги.

Как же советская власть стала проводить провозглашенные принципы единой трудовой и „безбожной" школы среди народностей отсталых, опутанных религиозными и националистическими предрассудками; народностей, слепо веривших своим духовным отцам и другим эксплоататорам?

Как смогла она согласовать идеи „декларации прав народов" о „свободном развитии нацмен и этнографических групп" — с необходимостью повести дело ускоренным, революционным темпом, чтобы помочь им „догнать ушедшие вперед национальности"?

„Без такой помощи, — писал в 1921 г. т. Сталин, — невозможно наладить то мирное строительство и братское сотрудничество трудящихся различных наций и народностей в едином мировом хозяйстве, которые так необходимы для окончательного торжества социализма".

Начало организационной деятельности в области просвещения нацмен характеризуется тем, что оно было сосредоточено при Наркомнаце.

Коммунистическая партия и советская власть как бы опасались поручить дело просвещения освобожденных национальностей общим органам. Еще свежа была в памяти „просветительная инородческая политика" покойного Министерства народного просвещения... При Наркомнаце (5 июня 1918 г.)

была организована Культурно-просветительная комиссия из представителей культурно-просветительных отделов всех национальных комиссариатов и национальных отделов. А для „идейной связи координирования общего руководства" делом, комиссия в полном составе входила в Государственную комиссию по народному образованию при Наркомпросе.

Таким образом составилась международная секция, которая работала почти обособленно от общей работы Наркомпроса. По этому же образцу должны были сорганизоваться органы просвещения и на местах. Интересно то, что роль Наркомпроса тогда сводилась почти исключительно к финансированию национального просвещения по готовым сметам Наркомнаца. Наркомпрос и местные совдепы не могли издавать „никаких декретов и постановлений, касающихся отдельных национальностей в области культурно-просветительного дела без ведома Народного комиссариата по делам национальностей". Все решения и постановления культурно-просветительной комиссии утверждались коллегией последнего...

4. Аппараты нацмен переводятся в ведомство Наркомпроса.

Однако практика скоро показала громоздкость и неудобства такой постановки дела, и роли обоих комиссариатов меняются. 31 октября того же 1918 г. появляется распоряжение, по которому „все управление школами нацмен сосредоточивается в Народном комиссариате просвещения, областных или губернских отделах народного образования".

Для заведывания этими школами при НКП создается особый отдел, коллегия которого должна состоять из равного количества представителей обоих комиссариатов с утверждением их Народным комиссариатом просвещения.

Опубликование этого распоряжения, собственно, и можно считать началом перевода народного образования нацмен в ведение Наркомпроса. Связь с Наркомнацем сохранялась лишь в лице трех его представителей в коллегии организуемого отдела. Но среди национальных работников мы снова слышим недовольные голоса. Организационное бюро по созыву всероссийского совещания по просвещению наций в июне 1919 г. писало в своем извещении: „Изданный декрет о школах нацмен и инструкция об организации и деятельности п/отделов на местах, правда, подвинули вперед дело просвещения нацмен, но дальнейший ход дела показал, что необходимо пойти еще дальше и внести более существенные изменения в организацию дела просвещения России, что удовлетворение образовательных нужд народностей России вовсе не достигается объединением всех народностей нерусского языка в одну группу нацмен".

В замаскированной форме здесь выразилась тенденция к разрыву единого отдела. Эта тенденция не раз проявлялась и позже, но в конце концов, по инициативе представителей угро-финских народностей, была коллегией НКП отвергнута.

До какой степени организационный вопрос на первых порах стоял остро, показывает борьба, разгоревшаяся вокруг него на упомянутом всероссийском совещании. Совещание разбивалось на два почти равных лагеря. С большим трудом и с незначительным перевесом голосов сторонники отдела одержали верх.

Постановления совещания и взяты были затем Наркомпросом в основу дальнейшей организации Отдела просвещения нацмен (с осени 1919 г.).

По этому же типу стали учреждаться аппараты по управлению культурно-просветительной деятельностью нацмен при местных губоно.

Отличительной особенностью в жизни возникших учреждений за

этот период надо признать их отчужденность от общих отделов Наркомпроса и губоно. Работники нацмен не чувствовали себя органически связанными с остальными работниками просвещения. Они жили своим особым мирком на „голубятне" Наркомпроса. (В бытность Наркомпроса на Остоженке отделу нацмен было представлено большое и неуклюжее помещение на 5 этаже, которое шутники и прозвали „голубятней".)

Никакого контакта и связи с главками или отделами их у нацмен не было. „Мы и они" чувствовалось на каждом шагу.

Отдел нацмен был в стенах Наркомпроса каким-то чужеродным приемышем, которого приютили здесь только потому, что некуда девать... Правда, отношения с обеих сторон были корректны, вполне лойяльны, но это, казалось, так сказать, салонной вежливостью, без внутренней близости и „теплоты".

Работники нацмен тогда чувствовали себя какими-то „временными жильцами" и ожидали „скорого" перевода в Наркомнац.

Это, конечно, в значительной мере было отрыжкой прошлой обособленности народов, старого недоверия к русскому чиновничеству, хотя бы и к советскому...

5. Сближение с функциональными отделами.

Жизнь постепенно сглаживала эту рознь, а общая работа невольно сближала работников. К тому же и Наркомпрос, сам приобретая все более и более отчетливые организационные формы, твердо держал курс на „отмену междуведомственного характера" отдела просвещения нацмен. В октябре 1919 г. он выносит постановление, по которому коллегия отдела должна быть сформирована не по признаку представительства национальностей, а на общих основаниях, как коллегии других отделов.

Причем эти 3 члена коллегии должны были входить в качестве представителей нацмен и полноправных членов в органические отделы НКП — единой трудовой школы, подготовки учителей и в президиум Отдела внешкольного образования (по одному в каждый)

По такому же плану должно было итти строительство аппаратов нацмен на местах.

Как видим, де-юре Наркомпрос сравнительно скоро стал проводить политику объединения национальной просветительной работы с общей работой своих органов. Но на деле это „объединение" довольно долго было чисто формальным и малозаметным. Достаточно сказать, что заведующий Отделом нацмен, вопреки положению, не был членом коллегии НКП...

Отдел нацмен попрежнему „варился в собственном соку", ведя оживленную деятельность „на своей голубятне", под отдаленным, малоощутимым руководством НКП.

Скрытая „оппозиционность" и постоянные опасения за свои права, принесенные революцией, заставляли национальных работников и в этот период быть настороже. „Им все еще мерещились „старые страхи" „руссификации", ассимиляции и т. п.

6. Внедрение представителей Совнацмена в функциональные отделы.

В 1921 г., после больших споров и обсуждений, Отдел нацмен был реорганизован в Совет национальных меньшинств при НКП (Совнацмен) и губоно с подразделениями на национальные бюро. Вместе с этим была усилена связь Совнацмена с отделами и п/отделами органов просвещения.

Наряду с представителями нацмен в коллегиях главков были делегированы товарищи в отделы и п/отделы их для ведения (и наблюдения) в них нацменработы.

Таким путем национальные работники внедрялись в общий состав работников просвещения, сохраняя в то же время самую тесную связь с пославшей их организацией — Совнацменом. Здесь они отчитывались, делали доклады о ходе работы и получали нужные инструкции и директивы. Важнейшие вопросы, имеющие значение для общей работы нацмен, выносились на обсуждение пленума Совнацмена.

Два слова о роли общих собраний работников нацмен. Ни в одном из положений о Совнацмене о них нельзя найти каких-либо пунктов и параграфов. Юридически все руководство и ответственность лежали на коллегии Совнацмена и председателе, — пленум как бы не признавался; но фактически он имел большое значение в жизни учреждения. На нем обсуждались и решались все важнейшие вопросы; с его постановлениями считался не только предсовнацмен, но и общие органы просвещения. Он играл такую же роль в жизни нацменовской организации, как в сельских обществах мирские сходы. Последние также игнорируются юридически, и вся власть предоставляется сельсовету, но фактически редкий сельсовет пойдет против решения схода...

Начавшийся процесс сближения между национальными и общими органами за этот период поддерживался не одними работниками нацмен. К концу 1922 г. мы наблюдаем соответствующую перемену на этот счет и в широких кругах просвещенцев. Видимо, советская организация и единая просветительная работа требовала не обособления, а сближения и слияния. Ясное выражение этого поворота во взглядах мы находим в постановлениях 3-го всероссийского съезда завгубоно, бывшего в октябре 1922 г.

„Совнацмены, — говорится в резолюции, — должны быть организационно укреплены и теснее связаны с общими органами народного образования.

В местах с компактным населением какого-либо нацменьшинства в составе общих органов ОНО должны быть ответственные лица, знакомые с бытом и языком этого нацменьшинства, совмещающие общую и нацменработу и ведущие ее среди данного нацменьшинства по общим заданиям ОНО и высшего национального просветительного органа".

Это было первое открытое признание руководителями народного образования того, что дело просвещения нацмен является общим делом органов просвещения, а не только национальных организаций.

Резолюция съезда явилась поворотным пунктом в истории национальных учреждений. Культурные нужды национальностей объявляются общим делом государственных просветительных учреждений в центре и на местах.

В настоящее время идею об обособленно-организационных формах органов управления просвещением нацмен можно считать окончательно изжитой. Дело все более и более переходит в функциональные отделы с участием нацменработников...

Возможно, мы будем свидетелями еще неоднократного изменения аппаратов просвещения. Но в одном можно не сомневаться: — дело просвещения нацмен от этого не пострадает. Оно ширится и растет.

З. ЛИЛИНА.

Десять лет назад.

Знание должно быть достоянием всех трудящихся. Это — бесспорное положение для нас, большевиков. Это требование вписали мы в нашу коммунистическую программу. Это требование написали мы на своем знамени. За него усиленно боролись мы с царским правительством.

Мы знали и знаем, что знания, являющиеся в руках буржуазии мощным орудием для порабощения рабочих и крестьян, явятся не менее мощным орудием в руках пролетариата в его борьбе за свободу трудящихся, в его строительстве социализма.

При царском режиме нас, педагогов-большевиков, к работе в области народного образования не допускали, изгоняя из школы за малейшее уклонение от казенной программы. С падением самодержавия мы, большевики-просвещенцы, решили со всею энергиею повести борьбу за превращение знаний из привилегии немногих власть имущих в достояние широких масс рабочих и крестьян.

Как я работала при Временном Правительстве.

После выборов в районные думы и в Городскую думу в Петрограде в июне 1917 года мы, большевики-педагоги, повели по заданию партии работу в области народного образования среди широких масс трудящихся. Но нелегкое это было дело.

Я была выбрана членом управы Спасского района (ныне слитый с Центральным районом) в Петрограде. В районной думе нас было 7 большевиков. В районной управе я была одна большевичка. Вся же районная управа состояла из октябристов, кадетов, народных социалистов, эсеров и меньшевиков. Тон всей работе задавали кадеты, а за ними неуклонно шли представители всех остальных партий. Нелегко было налаживать дело просвещения трудящихся, будучи в единственном числе в этой спаянной группе представителей антипролетарских партий.

В школьное дело при временном правительстве не было внесено абсолютно никаких изменений. Те школы, которые в связи с войной не были заняты под больницы и лазареты, вели свою работу так же, как они вели ее при царском режиме.

Мы, большевики-педагоги, знали, что царская школа нуждается в коренной ломке, в изменении программы, методов и содержания школьной работы, в изменении состава учащихся. Мы знали, что на смену классовой школе учобы должна притти единая трудовая школа. Но мы также хорошо знали, что создание новой школы станет возможным только с переходом власти к рабочему классу.

Центр внимания в своей работе я поэтому устремила на внешкольную работу как среди детей, так и среди взрослых. И здесь-то ярче всего сказалась противоположность точек зрения на вопрос о превращении знаний в достояние всех трудящихся нашей — большевистской — и представителей других партий.

В план моей работы вошло создание следующих внешкольных учреждений: клуба для взрослых — трудящиеся района состояли в массе своей из работников прилавка, ремесленных рабочих и чернорабочих — фабрик и заводов в этом чисто городском районе не было; двух детских садов — в районе не было ни одного детского сада для детей трудя-

щихся и клуба для школьников, которые после школы околачивались на Александровском, Сенном и других рынках этого района.

О создании клуба для взрослых кадеты, а за ними и эсеры и меньшевики и слышать не хотели.

— Нельзя теперь, в момент ожесточенной борьбы на фронтах, отвлекать работоспособное и боеспособное население от военных обязанностей. Клуб мы создадим... Мы в принципе не против клуба для трудящихся. Но с этим делом надо подождать до победного конца, — так пели кадеты, и им вторили все остальные члены управы.

И мне пришлось ждать „победного конца" со своим планом создания клуба для трудящихся. Мы дождались и создали его после Октябрьской революции, когда окончательную победу одержал рабочий класс.

Иначе отнеслась районная управа к внешкольной работе среди детей. Мне были отпущены 15 000 руб. Но предложено было пока создать один детский сад, а не два. Под детский сад и клуб для детей кадеты в щедрости своей и заботе о детях отвели нам... разрушенную во время свержения царизма казарму городовых. Казарма эта состояла из одной большой сараеобразной комнаты и одной маленькой комнатушки. В этом помещении должны были мы с утра до 4 часов вести занятия с малышами и с 4 до 8 часов вечера работать с детьми школьного возраста. В этой казарме должны были мы, щедротами кадетов, эсеров и меньшевиков создать рай для детей.

Октябрьская революция вывела детей из этой мусорной ямы. Районный совет отвел под детское учреждение бывший клуб артистов — прекрасную квартиру с высокими светлыми комнатами, с громадным залом, с идеальным оборудованием. Точно так же отвел нам районный совет прекрасное помещение под клуб для взрослых, который мы построили совместно с профессиональными союзами торговых служащих, ресторанных служащих, портных и еще двух профессиональных союзов, которых сейчас не упомню.

Октябрьская революция и народное образование.

С первых же дней взятия власти рабочим классом приступлено было к формированию наркоматов — в том числе Народного комиссариата просвещения. Формирование НКП, по постановлению партии, было поручено т. А. В. Луначарскому, Н. К. Крупской, Вере Рудольфовне и Людмиле Рудольфовне Менжинским. К этой работе были также привлечены т. Гринберг Захарий Григорьевич и я.

Мне поручена была организация дошкольного отдела при НКП. Не будучи специалисткой в области дошкольной работы, я понимала свою роль, как роль организатора в данной области. Что же касается теоретической части задания, то ее, по нашему плану, должны были выполнять специалисты - теоретики и практики - дошкольники Петрограда и Москвы.

Но на обращение к учительству, к специалистам-педагогам помочь нам в нашей работе, в ответ на предложение работать вместе с нами для трудящихся на пользу трудящихся, мы получили знаменитый саботаж интеллигенции.

Учительство, как массовое, так высококвалифицированное, за исключением небольшой группы, отказалось работать с рабоче-крестьянскою властью.

Не будучи в состоянии руководить дошкольною работою, я вернулась в Спасский район, где я заведывала при районном совете районным отделом народного образования, хотя и продолжала присутствовать на заседаниях коллегии НКП.

Положение дел в районе обстояло следующим образом.

Учителя школ заявили, что они с большевиками работать не будут и школы закрывают. Библиотечные работники прекратили выдачу книг. Пришли ко мне дошкольницы, а также работницы клуба для детей — в районе был детский сад, нами устроенный, ясли 3-го попечительства о бедных, два приюта (детских дома) и клуб для детей школьного возраста, — посоветоваться, бастовать им или нет.

Что могла я им ответить?

Я спросила их — воспитательниц детей — считают ли они сами возможным бастовать?

— Мы колеблемся, — ответили мне.

— А когда перестанете вы колебаться? — спросила я их.

— Мы посовещаемся, — сказали они мне и с тем ушли.

К чести этих работниц, я должна сказать, что они в тот же день пришли и заявили, что они не считают возможным бросать работу.

Но если у меня быстро наладилось дело с дошкольницами и внешкольницами, то далеко не легко было мне вернуть к работе школьных и библиотечных работников.

Я попыталась созвать учителей района, разослала повестки по всем школам. В ответ на мое обращение педагоги устроили закрытое собрание и единогласно постановили — на призыв районного совета не откликаться, на собрание педагогов, созываемое Лилиной, не итти. Одному из участников закрытого собрания поручено было мне это решение педагогов передать, причем не в письменной, а в устной форме, ибо ни в какую переписку с районным отделом народного образования они не считают возможным вступать.

Дети района, как и дети всего города, были лишены школы и околачивались без дела по Невскому проспекту, Садовой улице, Екатерингофскому проспекту или по грязным дворам и задворкам. Желая притти на помощь детям, мы создали в бывшем театре „Летучая мышь", на Садовой улице бесплатный кинематограф для детей района. У Ханжонкова подобрали мы подходящие для детей фильмы, составили программу кинематографических сеансов на целый месяц, напечатали эту программу и разослали по всем школам района. Кинематограф привлек к нам массу детей. Сеансы все сопровождались небольшою беседою, связанною с демонстрируемою фильмою. Дети начали приходить к нам не одни. Они приводили и своих родителей. С родителями беседовали мы на текущие темы дня — о задачах советской власти, о саботаже интеллигенции и т. п. Дети же явились нашими помощниками в деле завязывания связи со школами.

Помню, я раз спросила ребят, откуда они знают про кинематограф и кто их сюда посылает, так как они приходили не одиночками, а целыми группами.

— Мы приходим в школу узнать, когда нас будут учить, а нас учительница посылает в кинематограф, — ответили дети.

— А вы просили учительницу пойти с вами в кинематограф? — спросила я их.

— Нет.

— Позовите ваших учительниц, — предложила я детям. — Пусть и они придут сюда.

— Мы их попросим, — заявили дети.

Через несколько дней в кинематографе начали появляться одиночками учительницы городских школ. Педагоги гимназии не удостоили нас своим посещением до снятия бойкота забастовочным комитетом.

Но и после прекращения саботажа интеллигенции долго еще не ла-

дилась наша работа по созданию новой школы, школы трудовой. Старый педагог не был подготовлен к работе в новой школе, а главное педагогическая масса, за исключением группы передовых педагогов, не хотела итти по пути нового строительства.

Противодействие начинаниям Наркомпроса особенно ярко проявлялось в борьбе двух групп педагогов-коммунистов и сочувствующих им, приступивших к организации Союза просвещения, и педагогов, объединенных в учительском союзе.

Противодействие со стороны массы педагогов строительству единой трудовой школы было упорное и злое.

В январе 1920 года мне губкомом партии поручено было заведывать отделом единой школы (ныне отдел социального воспитания) при Петербургском (Ленинградском) губоно. И через $2^1/_2$ года после Октябрьской революции я встретила в губернском масштабе сплоченные группы педагогов, которые с усердием, достойным лучшей участи, боролись против всяких нововведений советской власти в области народного образования. Но в то же время за эти годы сгруппировались вокруг губоно кадры передовых педагогов, партийных и беспартийных, которые невзирая на холод и голод, в эпоху ожесточенной гражданской войны, под грохот орудий, строили новую школу, несли знания в массы трудящихся.

Припоминаю из своей непосредственной практики борьбу двух групп учителей за и против создания единой трудовой школы.

Мы, работники Ленинградского губоно, ставили вопрос о школе, работающей весь день и круглый год, т. е. вопрос о летней работе школы, о кружковой и клубной работе школы. Педагоги, идущие в ногу с советской властью, нас энергично поддерживают, доказывая, что только таким построением школы можно в полном объеме провести трудовое воспитание, связать школу с жизнью, вывести школу и школьную работу из-за замкнутых четырех стен. А футлярные педагоги чеховского типа, которых у нас, к сожалению, было тогда много и посейчас еще немало на Руси, заявляли:

— Вы своей школой создаете безбожников, аморальных людей, невежд. Наше дело — дело педагогов — учить грамоте. Мы должны детей научить чтению, письму и счету, а до всего остального нам дела нет. Школа всегда была и должна и впредь оставаться аполитичной.

Некоторые педагоги с пеной у рта пытались доказать, что мы развращаем детские души тем, что открываем двери школы для жизни, тем, что связываем школьную работу с борьбою пролетариата, тем, что готовим детей к классовой борьбе, к социалистическому строительству.

Были и такие педагоги-аристократы, которые заявляли нам:

— Вы требуете от нас работы и летом, а мы даже при царском режиме привыкли летом отдыхать с начала мая по начало сентября.

На это мы им, естественно, отвечали:

— Вы могли при царском режиме втечение 4 месяцев ничего не делать, потому что ваши учащиеся — дети богатых родителей — уезжали на лето в свои имения, на дачу, на взморье, за границу, а до детей бедноты, до детей рабочих и крестьян вам тогда, как и теперь, не было никакого дела.

Десять лет строительства рабоче-крестьянской власти не прошли даром. К десятой годовщине Октябрьской революции мы с удовлетворением отмечаем: все это было, но все это прошло, это пережито и преодолено. Педагоги-реакционеры побеждены. Октябрьская революция отвоевала трудящуюся интеллигенцию. Строительство социализма, а вместе с ним и создание соответствующей социалистическому строительству трудовой школы стало делом всей педагогической семьи Республики советов. Педагог-общественник, педагог-коммунист вместе с рабочим классом создаст нужную нам школу, сделает знания достоянием широчайших масс рабочих и крестьян, теснейшими узами связывает труд и знания. А знания и труд создадут коммунистическое общество.

Б. ЕСИПОВ.

Путь к революционизированию школы.

(Из истории развития дела народного образования в провинции.)

Временное правительство, как известно, ничего не сделало для того, чтобы, если не революционизировать, так по крайней мере хотя бы освежить и обновить школу. На местах при временном правительстве кое-где оставалась еще старая инспекция, но в большинстве случаев она была уничтожена по требованиям учительских организаций, и все управление делом народного образования было сосредоточено при земских управах.

При уездной земской управе был уездный комитет по народному образованию. В состав его входили: председатель и члены управы, несколько гласных земского собрания, представители от учительства начальной школы, от библиотекарей, от учительства средней школы и наиболее видные сотрудники земской управы по разным разделам работы (врач, инженер, агроном, статистик). И вот такой-то комитет по народному образованию 15 января 1918 г., когда власть в центре принадлежала уже советам и когда на месте исполнительный комитет совета рабочих, солдатских и крестьянских депутатов фактически имел уже власть в своих руках, выносит в числе прочих своих решений и такое решение:

„а) законоучителей, совсем не посещающих школы, внести в особый список и представить епархиальному начальству на предмет увольнения их от должности; преподавание же закона божия передать другим лицам из местного духовенства и учащим школ по выбору советов школ; б) законоучителям же, редко посещающим школы, предложить усилить преподавание закона божия и сделать известное число уроков в январе месяце (число уроков определит бюро); одновременно с сим просить заведующих школами донести управе о числе сделанных о.о. законоучителями в январе месяце уроков, и если окажется, что о.о. законоучители сделали уроков мало, таких представить к увольнению Епархиальным начальством“ [1].

Поистине, факты говорят сами за себя. „Демократическое“ земство заботилось об усилении преподавания закона божия. Этот факт из „жизни на местах“ очень ярко говорит и о лице временного правительства.

Там, у нас на месте (в данном случае в г. Глазове бывш. Вятской губ.), власть переходила к советам „мирным путем“. По мере накопления у себя сил и возможностей уездный исполнительный комитет постепенно сосредоточивал в своих руках одну отрасль работы за другой. Прежде всего он взял в свои руки, конечно, военное ведомство, администрирование, финансы и продовольствие. Остальное от земской управы и городского самоуправления отпочковывалось постепенно. В марте 1918 г. уездная земская управа была преобразована в усовнархоз, председатель и члены управы сдали свои дела комиссару, причем некоторые из них

[1] Журнал заседания Глазовского уездного комитета по народн. образованию, 14 и 15 января 1918 г. (в Вятской губ.).

остались тут же на работе в усовнархозе. В июне 1918 г. был созван уездный совет по народному образованию. При уездном исполкоме из состава его членов к тому времени был уже выделен уездный комиссар по народному образованию.

Совет по народному образованию должен был выбрать коллегию отдела народного образования. О том, что из себя представлял этот совет, говорят следующие инциденты, бывшие на заседаниях совета.

Обсуждается поправка: „в состав совета могут допускаться представители только таких частных культурно-просветительных организаций, которые стоят на платформе советской власти".

За поправку голосуют 2, против — 7, воздерживаются — 6.

Обсуждается вопрос о представительстве в совете народного образования от политических партий.

В протоколе заседания совета от 9 июня 1918 г. по поводу этого читаем:

„Ставится на голосование вопрос: считает ли собрание нужным вообще вводить в совет народного образования представителей от социалистических партий.

Единогласно вопрос решается в утвердительном смысле. Затем голосуется вопрос: только ли от коммунистов и левых с.-р. входят представители в совет или от всех социалистических партий.

За представительство только от коммунистической партии и от партии левых с.-р. голосует 7 человек, за представительство от всех социалистических партий — 10.

Двое из членов совета заявляют, что это решение незаконно, что в советских органах не должно быть официальных представителей партий меньшевиков и правых эсеров, ибо эти партии активно борются с советами, что представители исполнительного комитета не могут работать в таком совете по народному образованию, и поэтому они покидают заседание.

Общее замешательство. Объявляется перерыв.

По возобновлении заседания выясняется, что некоторые члены исполнительного комитета — представители в совет по народному образованию, удалились.

Постановлено: „ввиду создавшегося ненормального положения объявить перерыв до 11 часов утра следующего дня".

Потом дело кончилось тем, что представителей от „других социалистических" партий в состав совета не ввели.

Была избрана коллегия отдела. Ее возглавил уездный комиссар по народному образованию. В состав коллегии отдела в числе прочих вошли два бывших члена земской управы (бывшие народные учителя). Один из них потом играл в уезде большую роль в деле проведения в жизнь начал трудового воспитания и в профессиональной работе по линии союза работников просвещения; от напряженной работы он сгорел на своем посту; он умер в 1925 г. во время уездного съезда работников просвещения, съезда, которым он еще в первые дни его руководил [1]

25 сентября 1918 г. коллегия уоно выносит постановление по вопросу об осуществлении декрета о единой трудовой школе. В этом постановлении намечаются конкретные мероприятия, какие надо провести для преобразования бывших гимназий, высших начальных училищ, начальных школ, второклассных училищ и т. д., в школы I и II ступени.

Программ для школ от Наркомпроса к тому времени на местах еще не было.

[1] Я говорю о тов. Коневе П. Е., о котором сохранило хорошую память все учительство Глазовского уезда.

И вот по вопросу о программах коллегия уоно выносит следующее решение:

„Впредь до получения примерных программ и до выработки соответственно им новых программ здесь, на месте, и впредь до получения сетки с распределением часов занятий по предметам и группам вести преподавание таким путем: приняв в расчет, что уже успела изучить и с чем ознакомиться данная группа учащихся, вести ее дальше, углубляя, расширяя или изменяя соответственно духу переживаемого момента прежнюю программу тех же предметов; временную сетку распределения занятий устанавливает школьный совет применительно к тем условиям, в каких находятся учащиеся данной школы, и сообразуясь с тем, что, пройдя обе ступени школы, учащийся должен получить более или менее законченное образование, чтобы он мог войти сознательным гражданином в общественную жизнь и чтобы был в дальнейшем готов к восприятию знаний в любой высшей школе".

Своим инструкторам коллегия поручила „немедленно разработать обращение к населению и к учащим с кратким разъяснением смысла проводимой реформы школы и с кратким пояснением сущности этой реформы, призвав население содействовать проведению ее в жизнь и призвав учащих приложить все свои силы к новому и неоценимо полезному делу".

Одновременно с этим уоно разослал по школам „Основные принципы самоуправления единой трудовой школы-коммуны" (глава из декрета о единой трудовой школе).

Так было положено начало реорганизации школ на новых началах.

Вслед за этим было организовано несколько собраний учительства в городе и конференций учителей в волостях. На этих собраниях и конференциях обсуждались вопросы, связанные с проведением в жизнь принципов единой трудовой школы.

Много тогда было неясного, многое казалось чрезвычайно необычным, смелым и трудным. Но учительство было расшевелено, стало просить литературы о принципах трудового воспитания; зародились разные формы переподготовки и повышения квалификации.

Путь к созданию новой советской школы, построенной на принципах коммунистического воспитания, начал пробиваться.

М. И. ВОРОНКОВ.

У колыбели советского ОНО.

(Рязанский губернский отдел народного образования.)

Ласковая осень 1917 года.

Совсем полетнему теплый сентябрь. Шумная, веселая толпа на всех рязанских улицах и площадях. Митинги. Свобода слова. „Долой большевиков—немецких шпионов". „Война до победного конца". „Смерть Корнилову, буржуазии и помещикам". „Без аннексий и контрибуций". „Вся власть советам"...

В бывшем губернаторском доме, теперь Доме Свободы, приютившем советы, бесконечные заседания и споры целыми днями и ночами напролет.

Рабочие депутаты—решительно за переход власти к советам; солдатские депутаты—колеблются, крестьянские—наотрез отказались принимать власть.

За стенами советов революционная стихия уже ревет девятым валом: разгораются бесчисленные конфликты у рабочих с предпринимателями, умерла казарменная дисциплина, и солдаты не верят офицерам, крестьянство ведет настоящую войну с помещиками: громит и выжигает дворянские гнезда.

Советы на страже революционного порядка. Нехватает сил для выполнения наиболее ответственных и опасных поручений. Вчера предотвращено побоище между двумя деревнями из-за клока помещичьей земли, сегодня охраняется винный склад, завтра срочный выезд с командой солдат на защиту культурной усадьбы, обреченной на разгром, через два-три дня с отрядом в 40-50 штыков — на реквизицию хлеба для армии...

Темные, грязные, страшные казармы 78 пехотного полка. Ночью еле-еле мерцают в ротах керосиновые коптилки. Нары в два этажа, дышать нечем; в воздухе—громкая, крепкая брань вперемежку с благообразными разговорами о мире, дележе земли, деревенском хозяйстве. Только именем революции поддерживается здесь элементарный порядок, только именем советов можно еще руководить измученным, изверившимся солдатом. Без мандата советов нечего делать в казарме. Идущим помимо советов нет никакого доверия ни в деревне, ни на заводе.

Вся власть фактически уже в руках советов.

* * *

У советов имеются культурно-просветительные секции—прообраз будущих политпросветов.

Работа секций приобретает грандиозный размах. „Устройте лекцию", „дайте лектора",—так заканчиваются бесчисленные обращения в советы за культурной помощью.

Рабочая, крестьянская, солдатская масса напряженно слушает и ожесточенно спорит. Подавляющее большинство лекций и бесед посвящается текущему моменту.

У советов нет еще хорошо поставленных и широко распространенных газет. Буржуазным газетам не верят.

Пресса уступает место лекциям и бесконечным спорам.

Сложная, предоктябрьская политическая обстановка гонит на митинги всех, начиная с зеленой молодежи и кончая седовласыми бородачами.

В деревне на собрание созывают колокольным благовестом или кошмарным трубным звуком бутылок с отбитым дном.

Приходят все от мала до велика.

— Скоро ли мир?—это основной, постоянный вопрос ослабевшей деревни, ждущей возврата рабочей силы.

— Не доверяем земельным комитетам,—слышится всюду на собраниях по адресу важнейших учреждений Временного правительства.

— Требуем немедленного созыва Учредительного собрания,—это буквально повсеместный клич.

Каждый депутат, каждый лектор старается лавировать среди этих вопросов в соответствии с собственной окраской и подготовкой.

Общих рассуждений, намеков и половинчатых ответов аудитория не принимает: укажи, как быть с помещичьей землей, как переизбрать захваченный землевладельцами волостной земельный комитет и т. д. Революционные народные массы дают сразу правильную установку политико-просветительной работе.

* * *

На собраниях культурно-просветительных секций советов не редкость—жестокие и жаркие споры рабочей молодежи с эсерствующими гимназистами из полукадетского „Дома юношества". Два мира тренируются перед решительной схваткой.

Со школой у советов нет еще точек соприкосновения. Да и педагогические советы стараются всячески оберегать собрания учащихся от „заразы"—советской вообще и большевистской в частности и особенности. Изредка сочувствующая молодежь протащит на школьное собрание большевика-агитатора. Перед самой наивной аудиторией, в присутствии крепко перепуганных классных дам и начальницы гимназии, преднамеренно резко и беспощадно громит одинокий большевик старую школу и рутинно-казарменный уклад ее жизни. Речь заканчивается, оркестр играет марсельезу; все поют кто порусски, кто пофранцузски. А потом? Потом танцы, бой конфетти и так далее.

Выступление агитатора совершенно бесплодно: гимназисты и гимназистки слишком неподходящая аудитория.

* * *

Второй всероссийский съезд советов. Грозовый, бурный октябрьский переворот.

После легендарной обстановки его—вновь Рязань, но уже притихнувшая и испуганная. Месяца два борются и кустарничают рязанские советы, организуя власть.

Наконец в декабре собирается губернский съезд советов. Он обсуждает всякие дела—военные, продовольственные, земельные, административные, организационные. Нет в его повестке лишь вопроса о просвещении. Нет его и в повестках всех уездных съездов. И не случайно.

Смертельная опасность угрожает от голода, контрреволюции, земельной анархии. Где же здесь думать о просвещении?

* * *

Середина февраля 1918 г. С честью выдержали советы первый натиск врагов, анархии и голода. Второй губернский учредительный съезд советов.

— Товарищ председатель, прошу слова для оглашения проекта резолюции.

— Пожалуйста.

— Принимая во внимание, что только народ, сознающий свои интересы и ясно представляющий свои цели, может спасти революцию и создать основы новой жизни, губернский учредительный съезд постановляет создать при губернском совете комиссариат по народному просвещению, которому вменить в обязанность причять в первую очередь энергичные меры к постановке внешкольного образования в губернии, создать комиссию по охране памятников искусства и библиотек, испросить у центральной власти специальные кредиты на снабжение печатным словом деревни.

Громкие аплодисменты.

Есть возражения? Нет. Принимается единогласно.

27 февраля губернский совет избирает первого губернского комиссара по народному просвещению.

* * *

Комиссариат уже спроектирован на бумаге.

Он имеет отделы: дошкольного воспитания, школьный, внешкольного образования, охраны произведений искусства и библиотек, снабжения деревни печатным словом и театральный.

Однако для начала работы нехватает немногого: нет подходящих людей и нет средств. Старые казенные учреждения на самом „законном" основании (не открыты кредиты") отказываются платить по ассигновкам.

Губернский комиссариат просвещения без копейки денег, без единого платного сотрудника въезжает в одну из комнат огромного дома губернского земства и начинает „разворачивать" работу. Самочувствие далеко не важное, но зато энергии хоть отбавляй.

* * *

Вслед за обещанием совета ассигновать средства для комиссариата просвещения, начинаются поиски подходящих людей. На 3 марта созывается собрание из представителей всех культурно-просветительных организаций города Рязани и всех желающих работать по просвещению. На собрание мобилизуется весь наличный состав сотрудников Комиссариата. Вместе с ними троими в зале девять человек.

Ясно, что учительство, правительственная инспектура, земские и городские работники по народному образованию идут сознательно на бойкот.

Через несколько дней комиссариат захватным порядком и с молчаливого согласия земской управы подчиняет себе отдел народного образования земства. Вслед за этим ликвидируется дирекция народных училищ и „принимаются" без сдачи дела и архивы инспекторов. Везде предупредительные фразы о том, что чиновники „подчиняются насилию" и „слагают ответственность". Комиссариат продолжает работу при наличии трех человек, но уже начинает получать отдельные заявления о желании работать с советами.

* * *

По городу распространяется резолюция, принятая общим собранием Московского союза деятелей средней школы. Вот текст ее:

„1. Союз Д. Ср. Шк., оставаясь на позиции непризнания законности большевистской власти в условиях текущего момента, призывает своих членов проявить особенное самообладание, решительность и согласованность действий в охранении автономии школы и в ограждении прав педагогических советов.

2. Союз признает необходимым, чтобы педагогические советы в условиях автономного руководства школьным делом продолжали учебные занятия до последней возможности, в случае же прекращения их фактическим насилием, изыскивали способы организации учебных занятий вне своей школы путем соглашения с родительскими организациями.

3. Вообще для успешной защиты педагогическими советами своих прав союз считает необходимым, чтобы они опирались на поддержку родительских организаций и законно избранных местных самоуправлений и изыскивали самые разнообразные формы и приемы противодействия насилию от кого бы оно ни исходило, совместимые, однако, с достоинством автономной школы.

4. Обращение к органам большевистской власти допускается лишь в исключительных случаях и должно быть в полном соответствии с достоинством автономной школы.

5. Придавая особое значение деятельности полномочных представителей педагогических советов ввиду расширения прав и ответственности последних, союз считает необходимым, чтобы все председательствующие в педагогических советах путем закрытого голосования безотлагательно проверили свои полномочия.

Примечание. Неизбрание председателем педагогического совета не влечет за собою обязательно до конца учебного года оставление должности директора или начальницы учебного заведения, если последняя совмещалась с положением председателя педагогического совета.

6. Для объединения и согласования деятельности педагогических советов различных учебных заведений союз вступает в тесный контакт с союзом родительских организаций средних учебных заведений и с представителями управления Московского учебного округа, насильственно устраненными от исполнения своих обязанностей, но не сложившими своих полномочий".

* * *

Находится подходящий случай проверить настроение рязанских учителей средней школы.

Комиссариатом получена целая пачка писем от ученических групп; суть этих писем сводится к тому, чтобы начать весенний перерыв на две недели раньше.

Мотивы? Вот характерный: „Поверьте, что многие из нас, учащихся, приходят в класс, ничего не евши, и, голодные, должны просидеть пять уроков и прослушать их внимательно. Работать умственно при таком положении, поверьте, невозможно. Убивается всякая сила и энергия, и мы становимся день ото дня слабее, между тем как педагоги — все взыскательнее".

На 24 марта созывается собрание городских учителей для обсуждения текущих вопросов жизни средней школы.

Доложив кратко собранию суть дела, комиссариат просит учителей высказываться. Педагоги ведут себя необычайно странно. О заявлении учеников не хотят и разговаривать. Ни к селу ни к городу начинают читать декларации о факультативном преподавании закона божия, спорят о том, следует ли и в каких формах вести сношения с комиссариатом просвещения. В самом разгаре этих споров начинается невообразимый шум и даже свист.

Попытка наладить добрые отношения и начать совместную работу кончается решительным крахом. Учительство тоскует по сильной власти.

* * *

Объявление губернского комиссариата народного просвещения от 29 марта 1918 г.:

„Губернский комиссариат народного просвещения постановил: занятия во всех учебных заведениях города Рязани окончить 1 апреля нового стиля. Педагогическим советам всех учебных заведений, в которых почему-либо необходимо продолжить занятия во всех или отдельных классах, предлагается представить свои соображения на рассмотрение

комиссариата не позднее 1 апреля нов. стиля. Ответственность за неисполнение настоящего постановления возлагается на педагогические советы."

„Губернский комиссариат народного просвещеняя доводит до сведения гг. преподавателей всех учебных заведений Рязанской губернии, что заявления, которые должны быть поданы по правилам, опубликованным в № 36 „Газеты рабочего и крестьянского правительства" от 1 марта (н. ст.) 1918 г., будут приниматься уездными коммиссарами народного просвещения до 1 мая нов. стиля. Не подавшие таких заявлений будут считаться оставившими службу с 1 мая нового стиля".

Объявления, оказывается, воздействуют лучше. Занятия в школах заканчиваются к предписанному сроку и к 1 мая комиссариат набирает несколько солидных папок учительских заявлений.

* * *

В первых числах апреля комиссариат подводит уже итоги своей работы по охране памятников искусства и старины и библиотек. Недаром губернский съезд советов в свое время подчеркнул важность и серьезность этого дела. Целые комнаты в доме губернского земства завалены ценнейшими библиогеками, картинами и коллекциями, собранными в Рязань из богатых помещичьих усадеб. Закладывается фундамент Рязанского музея и книгохранилища. Однако предпринятые меры недостаточны. Посылается на места еще целый ряд агентов, один из которых так описывает положение дел:

„Раненбургский уезд. Библиотеки в имениях разгромлены и расхищены. Одна из ценных библиотек, насчитывающая до 40 тысяч томов и оцененная в прежнее время в 100 тысяч рублей—библиотека Семенова при дер. Рязанка Петелинской волости — расхищена, и теперь осталось только 8 тысяч томов.

...В Петелинской же волости находится библиотека кн. Кропоткина при с. Урусове, судьба коей неизвестна. Неизвестна и судьба библиотеки Ивановой. Библиотека Шумахер сожжена. В имении кн. Волконской библиотека выброшена в реку. В имениях уезда были ценные картины работы Репина и др., но все они или уничтожены, или попали в руки скупщиков. В период погромов имений в уезде был такой наплыв скупщиков из Москвы, что они образовали целый поселок.

Данковский уезд. ...Состояние библиотек точно не известно. Земельным комитетом было отдано на места распоряжение о доставке некоторых библиотек в Данков, но до сих пор ни одной библиотеки не привезено.

...В Хитровской волости при дер. Полибино в им. Демидова (бывш. Нечаева-Мальцева) была большая библиотека, расхищенная теперь.

...В Мураевинской волости—следующие библиотеки: Семенова-Тяньшанского при дер. Гремячко—расхищена; в с. Мураевне в им. кн. Шаховского и им. кн. Долгорукова—расхищены и сожжены; в им. Грот при дер. Красно-Слободской—расхищена; при дер. Нарышкино в им. Бабино—судьба неизвестна. В Ново-Никольской волости в им. Шишкова при с. Сугробы была ценная научная (химическая) библиотека доктора химии Шишкова; в данное время библиотека расхищена. В Знаменской волости при с. Знаменское в им. Толстой была большая библиотека; по одним сведениям библиотека была продана владелицей, по другим—недавно расхищена. Обследование библиотек на местах затруднительно, т. к. земских лошадей нет и настроение крестьян неспокойное. Картины и все ценное расхищено и уничтожено".

Гневная народная стихия бушует уже неудержимо. Губернский совет настойчиво рекомендует комиссариату просвещения не жалеть сил и средств для спасения культурных ценностей.

* * *

6 апреля собирается губернский учительский съезд. Первая встреча комиссариата с низовым учительством. Вопреки тревожным ожиданиям, настроение съезда деловое, приподнятое. Неясен еще облик новой школы, но желание разрушить затхлое, старое—налицо. Центральное место в работах съезда занимает вопрос о преподавании закона божьего. Охваченная революционным ураганом деревня страшит учительство и своей революционностью, и своей косностью. Взять на себя инициативу борьбы за безрелигиозное воспитание в школе учительство не решается. Оно ищет опоры в советах и осторожно заявляет в резолюции:

„Во избежание открытого столкновения с народными массами при проведении распоряжения губернского комиссара об удалении из школы как предмета преподавания закона божия, губернский делегатский учительский съезд, учитывая печальные последствия такого воздействия учительства и школьного отдела, постановил: 1) считать неотложным отменить возложение исполнения распоряжения комиссара на заведующих школами, 2) возложить проведение в жизнь этого распоряжения на местную советскую власть и комиссариат, 3) учительство призывается только к возможному и осторожному содействию в этом советской власти своим влиянием и авторитетом".

* * *

Для вновь организуемой Красной армии требуется обширное помещение. Военный комиссариат занимает духовную семинарию. Учащимся предоставляется право поступления в другие школы.

Общее собрание рязанской городской группы Всероссийского учительского союза так реагирует на это:

„Выразить свой протест против занятия помещений Духовной семинарии, чем наносится ущерб делу народного образования".

Невольно припоминается в связи с этим фраза из воззвания патриарха Тихона от 19 января 1918 г.:

„Школы, содержавшиеся на средства церкви православной и подготовлявшие пастырей церкви и учителей веры, признаются излишними и обращаются или в училища безверия или даже прямо в рассадники безнравственности".

Делается как-то неловко за Всероссийский учительский союз.

* * *

Коренная ломка школьной жизни и работы вызывают резкое падение учительского авторитета и дисциплины среди учащихся. Трудно понять, кто больше виноват. Чтобы облегчить положение учительства, комиссариат созывает собрание ученических делегатов по вопросу о поднятии школьной дисциплины. Как раз накануне этого собрания комиссариат получает следующее письмо от педагога II ступени:

„Вы собираете представителей от учащихся на завтра. Будьте добры повлиять на них в смысле лучшего поведения. Все педагоги чуть не

плачут от них. Ведут себя невозможно как на уроках, так и в перемены. На уроках разговаривают, шепчутся, смеются, уходят то и дело без спроса, отвлекая ходьбою и стуком дверей преподавателя и внимание товарищей. Позволяют себе неуместные замечания и „плоскости". Чувствуют за собою полнейшую безнаказанность. В перемены так накуривают в классах, что стоят втечение всего урока клубы дыма. Так называемые ученические комитеты совершенно не способны воздействовать на класс. В них попадают ученики, которые сами первые шалуны; если же избираются тихие, то и в этом случае толку нет: полная пассивность. Да и вообще, могут ли товарищи слушать и повиноваться товарищам же, которых они сами же выбрали. Что было с комитетами солдатскими из времен „блаженного Керенского"? Уж если не существует авторитета педагогов, что можно сказать о себе равных? В самом деле: ученик наговорит учителю дерзостей, будет хохотать на уроке, переходить с места на место; что может ему сделать учитель, чем остановить? Всякие меры наказания отменены. Ведь не все же педагоги—совершенство, учеников же со злой волею и дурными инстинктами—очень много. Не всегда можно взять просьбами и увещаниями.

Учебная часть тоже ненормальна: задавания обязательные отменены. Полулекционная система мало воспринимается и прививается: даже студенты от одних лекций мало получают. Если прибавить к этому, что оценка знаний (хотя бы даже периодическая) упразднена, получится безотрадная картина: из класса 4-5 человек кое-что усвояют и стараются заниматься, остальные посещают класс для получения в нем балаганных впечатлений и хлеба".

* * *

1 июля 1918 г. Истекает полгода с момента организации советской власти в губернии. Жизнь показывает, как сравнительно легко при советской системе управления можно справиться с затруднениями, казалось бы непреодолимыми.

В самом деле, уже с успехом изживается безлюдье, и работа комиссариата идет почти без перебоев. Массовое учительство после первого учительского съезда выделяет необходимых комиссариату работников, крепко держит связь с ним и обращается к нему в необходимых случаях за помощью и указаниями. Учителя средней школы начинают вплотную подходить к работе по переустройству школьной жизни. В спешном порядке организуются при комиссариате курсы для переподготовки массового учительства. Бывшие гимназисты и гимназистки к началу нового учебного года создают сильную ученическую организацию, которой суждено впоследствии играть огромную роль в деле укрепления дисциплины.

Внешкольный отдел комиссариата заканчивает организацию двух основных библиотек (из них одна—специально для школьников), создает постоянную лекторскую группу, налаживает элементарный инструктаж уездов, объединяет руководство работой всех профсоюзных клубов и кинотеатров.

Спасенные от разгромов ценности развертываются в книгохранилище и картинную галерею.

Губернская типография начинает выбрасывать одну за другою наиболее важные советские и партийные брошюры.

Сама жизнь ставит комиссариат в центре борьбы за просвещение, помогает ему выдержать первое испытание и смело вступить в новое полугодие навстречу грядущим заданиям революции.

К. БЕНДРИКОВ

Осколки прошлого

(К десятой годовщине Октября.)

I.

1917 год. Глухой уезд, весь заросший лесами — начало Полесья, где в говоре населения причудливо сплелись четыре ветви славянской речи — украинская, польская, белорусская и великорусская, — посвоему богато переживал величайшую историческую драму, автором которой были массы, а имя ей Революция.

В лощине леса, вдали от железнодорожной магистрали по берегам кокетливо изогнутой речки Инути небрежно рассыпан уездный городок Сураж. Город, как и все уездные города широколикой матушки-России: сверху общественного массива — ленивое дворянство, „опора престола и отечества"; под ним — кокардная братия, уездное чиновничество, к которому примешивалась достаточная порция всяких „батюшек", охотно приемлющих на „рамена свои" грехи уездной паствы за установленную мзду. Дальше по социальной вертикали следовал небольшой слой торгово-промышленного класса. Словом, все в соответствующих пропорциях и обычном ассортименте дореволюционного общественного уклада. И вся эта саранча организованно угнетала городскую и деревенскую бедноту и усиленно посасывала из нее питательные соки.

Сураж — это дворянский центр, в котором как-то случайно затесалась небольшая бумажная фабрика.

Западная часть уезда опирается на железнодорожную магистраль, раньше соединявшую Москву с Варшавой. В этой части уезда расположен крупный центр суконных и кожевенных фабрик, когда-то староверческий посад, а теперь уездный город Клинцы, имевший около десятка тысяч фабрично-заводских рабочих.

Февральская революция произвела едва заметную передвижку в общественных слоях уездного населения: смыла наиболее зловонные кучи полицейско-жандармского режима, оставив все остальное целехоньким. Вместо „господина" исправника, на поверхность вынырнул в качестве уездного комиссара временного правительства пройдоха-кулак, довольно способный демагог с оглушительным голосом, бывший член Государственной думы „трудовик" Остроносов. За неистовое пьянство и толстый красный нос весь уезд добродушно величал его Спиртоносом.

Комиссар Спиртоносов носился по уезду, „драл горло" за Керенского и „войну до победного конца", перемигивался с суражскими помещиками, угощался у клинцовских фабрикантов и усердно тушил в деревнях отдельные вспышки аграрной революции.

Клинцовские рабочие, большинство которых тесно связано с сельским хозяйством, еще не шевелились понастоящему: фабриканты обращались с ними довольно „обходительно", а политическим воспитанием занимались местные эсеры и эсдеки меньшевистского толка.

В качестве революционного органа в Клинцах был исполнительный комитет из представителей общественных организаций, в который входили депутаты рабочих от фабрик и заводов, солдат — от крупной артиллерийской починочной мастерской, делегаты различных социалистических партий и от городской думы — промышленные тузы.

Хорошо помню, что исполнительный комитет „украшали" все крупные клинцовские фабриканты и один чрезвычайно объемистый „батюшка".

По поручению какой общественной организации представлял и „углублял“ революцию тяжеловесный протопоп, сейчас не могу вспомнить.

Хотя большинство голосов было на стороне рабочих и демократических организаций, город был полностью в руках местных фабрикантов в первые месяцы революции: всеми делами заправляла старая городская управа, а исполнительный комитет был больше революционно-декоративной завесой, чем реальной властью.

Местная торгово-промышленная буржуазия свой посад-город считала чем-то вроде „Господина Великого Новгорода“ или вольного города Гамбурга, самоуправлялась совершенно независимо от уездного центра и успешно боролась, как с неприятельской державой, с дворянским земством против всяких обложений фабрично-заводских предприятий.

Уезд только что провел земскую и городскую реформу и готовился к выборам в Учредительное собрание.

II.

1918 год. По стране покатились великие волны народных движений, поднятые октябрьской революционной бурей.

Сюда, в Суражский уезд, почти одновременно докатились две волны: одна — советская из Москвы через Брянск в Сураж; другая — немецко-гайдамацкая из Киева через Гомель в Клинцы.

Клинцовским фабрикантам стало неловко сидеть на хребте у рабочих, так как с фронта хлынули в уезд солдаты и матросы и кой-что рассказали смирно сидевшим клинцовским рабочим и суражским крестьянам. На помощь клинцовским суконщикам и новозыбковским спичечникам пришли немцы и гайдамаки.

Украинские повстанческие полки с боем отошли к восточной окраине уезда по главной линии к Брянску, сделав опорным пунктом станцию Унечу, находящуюся на территории Суражского уезда.

Уезд поделили поровну: по линии железной дороги от Гомеля к Брянску рассыпались немцы и гайдамаки с центром в Клинцах. В остальной части уезда, в глубине лесов — в семи волостях — утвердилась советская власть с гражданским центром в Сураже и боевым — на станции Унеча.

Советский Сураж попал в пиковое положение: красные повстанцы расположились в 28 верстах, на Унече, и отражали продвижение немцев на Брянск. Они зорко сторожили каждый шаг немцев. А в 30 верстах, в Клинцах, свирепствовали немцы и особенно гайдамаки. Банды украинских гайдамаков совершали грабительские рейсы по уезду в нашу сторону, сжигая села и деревни по указанию местных помещиков.

С другой стороны, на Сураж косились и унечские партизаны, так как наш город кишмя кишел немецкими шпионами.

Борьба между украинскими партизанами и немцами длилась несколько месяцев, — до революции в Германии. Я не буду касаться кровавых эпизодов этой борьбы. Об этом могут, если захотят, рассказать товарищи богунцы, так как Богунский полк во главе с товарищем Щорсом, впоследствии погибшим в битве с белогвардейцами, выдерживал натиск немцев и не раз пытался неожиданным ударом ворваться в Клинцы. Мне же хочется рассказать, как прошла школьная революция с приходом советской власти в маленьком городке Сураже в такой исключительной обстановке.

III.

Мы жили тогда самостоятельной республикой, так как наш губернский центр Чернигов был захвачен гайдамаками, а до Москвы далеко.

Пограничная линия нашей республики проходила в 14 верстах, где стояли наши посты в сторону немцев.

Суражские большевики отличались (в то время) удивительной кроткостью: вся суражская помещичья и торгово-промышленная „шпана“ имела соблазнительную возможность не спеша укладывать чемоданы, паковать мебель и спокойно эмигрировать на гостеприимную территорию немецко-гайдамацкой оравы. Более предприимчивые спекулянты быстро организовали „внешнюю“ торговлю между двумя враждебными державами: нами, Суражской республикой, и Клинцами, где царствовали немцы. Спекулянты наладили полуконтробандой правильные торговые рейсы, — наш так сказать, экспорт и импорт. К немцам они экспортировали удиравших от нас суражских барынь, а также все мельчайшие подробности заседаний нашего ревкома, так как мы имели неосторожность держать беспартийного секретаря. К нам ввозили украинский сахар и киевский ландрин, польскую галантерею, немецких разведчиков и ежедневное обещание гайдамаков: „Сегодня ночью придем в Сураж и перевешаем всех большевиков“.

Ясно всякому, что наше и „международное“ (постоянная угроза со стороны немцев и гайдамаков) и „внутреннее“ положение (немецкие шпионы и спекулянты в нашем стане) не могло вызвать особого энтузиазма к работе. Первый состав нашего ревкома не вынес жизни в постоянной тревоге, когда никто не знал, встанет ли он завтра к работе, и оставил город. Кстати заметим, что вооруженной силы у нас не было, кроме одной заставы в сторону немцев. Красные партизаны не держали военных частей в Сураже. У нас была небольшая дружина добровольцев, но состязаться с регулярными войсками она, конечно, не могла.

Город остался без всякой власти...

Один из молодых, но энергичных большевиков, т. Коржиков, благополучно здравствующий и ныне, составил из оставшихся товарищей новый ревком. Мне был предложен „портфель“ уездного комиссара по народному просвещению, как тогда торжественно именовался заведующий уоно. Был, конечно, военный комиссар, финансов, — словом все, как полагается в благоустроенной республике. Мы немедленно восстановили связь с Унечой. Во главе с комиссаром финансов послали делегацию в Москву для установления „дружбы“ с РСФСР, вернее, — получить крупицу дензнаков на расходы по всем отраслям нашего хозяйства. Все наше „правительство“ к работе приступило с большими сомнениями и в большой тревоге. Это было летом. И если за полгода нас все-таки не слопали немцы в одну из темных „украинских“ ночей, — в этом, конечно, были виноваты украинские партизаны с Унечи: сами немцы считали опасным отрываться от базы, не имея кавалерии, а гайдамаки занимались грабежами и разбоем только из-за спины немецкой пехоты.

IV.

В такой обстановке начиналась школьная революция в Сураже — сначала в городе, а потом и в уезде.

Надо было организовать отдел народного образования. Инструкции, как организовать, черпали из московских газет и журнала „Народное просвещение“.

В наследство от земства получили столоначальника учительского стола и долги школьным работникам уезда за несколько месяцев. В земской кассе — ни гроша.

Первой мыслью было связаться с учительской массой. По соглашению с ревкомом, я созвал общегородское совещание местных учителей. Надо сказать, что наш городок был густо насыщен учительским персоналом: ряд учебных заведений был эвакуирован из Западного края по причине Мировой войны.

Как человек случайный в Сураже, я не имел представления об общественно-политическом облике учительства. На собрание пришли почти все — человек 60. Я сообщил педагогам об организации советской власти в Сураже и о том, что мне ревком поручил ведать народное образование в уезде. Прочел им обращение т. Луначарского „Ко всему учительству", декреты по народному образованию вообще и школьному строительству в частности, а затем поставил собранию вопрос — признают ли они, педагоги, советскую власть и будут ли помогать отделу народного образования в работе? В ответ — гробовое молчание. Попросили перерыва и пошли совещаться в другой класс. Помню, перед уходом подходит ко мне преподаватель-клирик и говорит смущенно:

— Помилуйте, гражданин Б., в какое положение вы нас ставите, ведь у нас семьи.

Я делаю неопределенный жест рукой, и он отходит, крестясь и шепча:

— Помяни, господи, царя Давида и всю кротость его,—или что-то в этом роде.

Надо согласиться, что положение их было действительно трудным: в нашей борьбе население и педагоги стояли в стороне, — ждали, кто победит. Сочувствие рабочих всех видов на нашей стороне было явное. Часть из них была у нас в дружине. Зато скрытая и глухая ненависть со стороны старых общественных заправил также была обеспечена полностью. В городе собралось много белых офицеров, они создали свою дружину. И если не выступали, то ждали момента, когда немцы разобьют унечских партизан.

И вот учителя решали вопрос, признать или не признать советскую власть. Если признать, — что скажут немцы с гайдамаками? Вон их разъезды за 15 — 20 верст по уезду гуляют. Несколько сел, в том числе одно волостное, начисто выжгли. Крестьян-большевиков, которые неделикатно обходились с помещиками, гайдамаки всех перестреляли или перепороли шомполами. Не признай большевиков — опять беда: и большевики не ангелы, могут израсходовать свою кротость, к тому же и Богунский полк украинских партизан не совсем далеко — на Унече. Испытание было тяжелое. Долго продолжался перерыв. Часа два жарко спорили: признать или не признать. Вышли мокрые. Попросили тайного голосования, как это полагалось в эпоху расцвета „демократических свобод". Подали записки. Я подсчитал их. Как сейчас помню, из шестидесяти приблизительно записок только четыре воздержались от „признания", остальные безоговорочно признали новую революционную власть. Вот так реприманд! Нет ли здесь подвоха? — усумнился я: можно на словах признать, а на деле саботировать работу в школах. Предложил собранию немедленно выдвинуть кандидатов для замещения должностей заведующих подотделами ОНО. Опять молчание. Снова просят перерыва. Время истекло. Вышли и объявили кандидатов. К моему изумлению, среди них узнаю лучших работников нашего городка во главе с председателем местной организации Всероссийского учительского союза. Такой видный мужчина... Мы его сделали заведующим общим подотделом.

Впоследствии оказался прекрасным советским работником. Очень хороший человек, отзывчивый, но один грешок за ним водился: любил грозно посмотреть на всякого нового посетителя, чем приводил сельских учительниц, не знавших его, в полное беспамятство.

После организации нашего „Наркомпроса" началась живая и дружная организационная и реформационная возня. Наш городок был полон учебных заведений: несколько начальных училищ, высшее начальное, 3 гимназии — мужская и женская — и две учительские семинарии... И все это на 7-8 тысяч душ населения! Весь почти городской учительский коллектив по указанию отдела стал добросовестно очищать городскую школу от всякого старья.

Основная задача отдела была — спасти школьные здания в селах от разорения, учительство — от голода и дезертирства и подготовиться к новому учебному году.

Для этого нужно было где-то достать денег для уплаты жалованья учителям, для небольшого ремонта школьных зданий и закупок учебников. Ждали, что денег Москва даст. Земский техник сообщил, что есть кое-какие строительные материалы для ремонта. А вот учебных пособий не было. Я вспомнил, что Украина стала „самостийной" (сидя под лапой у немцев); разумеется, будет немедленно введен в школах украинский язык; следовательно, русские учебники останутся лежать на земских складах. Я посоветовался с моими товарищами по ревкому насчет того, чтобы пробраться на Украину за учебными пособиями. В ревкоме поддержали мою мысль, дали отпуск и напутствие насчет всякой осторожности.

Составивши с товарищами по отделу план ближайшей работы, я ушел глухими тропинками в Клинцы, чтобы как-нибудь сесть на поезд в сторону Гомеля, с большими шансами попасть в лапы гайдамаков или немцев.

V.

Прошло около десяти лет, но я не могу и сейчас отделаться от удивительно жуткого, остро гнетущего настроения, которое, как чугунной крышкой, придавило меня, когда я ступил на территорию Клинцов. Я прежде всего на смерть перепугал моего знакомого, у которого я раньше жил, когда работал в Клинцах. Он колебался, пустить ли меня. Но я успокоил его тем, что в темноте меня никто не видел и скоро уйду на вокзал.

Идя на вокзал, я не видел смеющихся лиц; население было тревожно настороженно. Только толстые немецкие офицеры с наглым самодовольством расхаживали по панелям или восседали на балконах домов главной улицы. Их услаждала военная музыка. Могли ли выразительней демонстрировать клинцовские фабриканты свое классовое презрение к русской рабоче-крестьянской массе и свое истинное братство с немецкими юнкерами в лице этой надменной офицерии?

В Клинцах благополучно попал на поезд, а в Гомеле пересел на пароход и покатил в Киев. В Черниговской губернии мне удалось побыть в Остре и Кролевецком уезде, но нужных мне книг на земских складах не оказалось. Я решил ехать в глубь Украины, сел на пароход и поехал в Кременчуг; оттуда — в Хорол, Лубны и Полтаву. Так как денег у меня на покупку не было, то нужно было расплачиваться красноречием. Во всех городах я держал приблизительно такую речь к украинским земцам: „Товарищи украинцы! Так как у вас теперь школа будет на „ридній мові", вам, следовательно, учебники на „кацапской мові" не нужны будут. Отдайте, будь ласка, нам их. А так как мы —

Черниговской губернии, то, понятно, с земляков деньги брать неучтиво, и вы нам русские буквари, задачники, книги для чтения и прочую школьную московскую нечисть отдадите даром".

Так, изъясняясь по русски, „закругляя" поукраински, убеждал я земских „діячей" снабдить меня учебными пособиями. Объехал я указанные города недаром. В Полтаве на губернском земском складе я получил бесплатно довольно много букварей, книг для чтения и задачников. При мне все это упаковали, и я сдал на железную дорогу.

Трудно понять, каким образом в ту удивительную хаотическую эпоху на Украине могли грузы правильно двигаться, так как мой груз книги — попал-таки на станцию Клинцы. Тут без немцев дело не обошлось: они вывозили в Германию массу всяких продуктов и держали товарный транспорт в порядке.

К нашему огорчению, в Клинцах наши книги сцапал земский отдел и заботливо перевез к себе на склад. Мы послали нейтральное лицо спасать книги.

После длительных „дипломатических" переговоров нам отдали только половину, — другую добрую половину пришлось оставить „враждебной державе" в качестве военного приза. Мы ругнулись из патриотизма и для приличия, а в душе были рады: ведь они могли ни одного букваря не дать. Что с ними сделаешь, войну объявишь, что ли?

Из моих украинских впечатлений помню хорошо относительное довольство, и чем дальше в глубь Украины, тем заметнее наблюдалась сытость. После московского голода и суражского постоянного поста меня это довольство сильно поражало. Конечно, этим пользовались немцы, не стесняясь: они прекрасно кормили солдат и транспортировали в Германию целые поезда украинской пшеницы, масла, свиней и прочей снеди, чем значительно ослабили „гениально организованный голод" в Германии. И зеленые пруссаки в железных касках могли, возвратившись в свою обескровленную и опустошенную страну, декламировать без всяких сентиментов из А. Толстого:

„Ты знаешь край, где все обильем дышит,
Где реки льются чище серебра,
Где ветерок степной ковыль колышет,
В вишневых рощах тонут хутора?"

и т. д.

Немецкие части уже не были причесаны гребенкой железной дисциплины, как вначале, и явно разлагались в атмосфере безделья, сытости и полного украинского безначалия.

Революция в России посеяла в массах немецких войск зерно сомнения и подозрения к офицерам, к войне, к самому кайзеру и, конечно, ко всему социальному строю Германии. Помню жаркие споры на чудовищном жаргоне между русскими солдатами и немецкими в вагонах на пути из Полтавы в Киев — о войне, о революции...

VI.

Вернулся я из поездки без опасных осложнений. В Сураже застал и в ревкоме и в отделе народного образования настоящее торжество: наша делегация во главе с финансовым комиссаром буквально-таки приперла из Москвы здоровенный к ш денег. Ревком по нашей смете отвалил отделу порядочную сумму на учительское жалованье и другие расходы по народному образованию. Тут уж мы, а за нами и все учителя, сильно полюбили советскую власть...

Наш успех ошеломил прежних городских заправил и причинил им настоящий столбняк; когда наш комиссар финансов т. Сивак-Козлов (мы для сокращения звали его просто т. Сив-Коз) приехал из Москвы и с треском вложил в казначейство миллионы рублей, они яростно шипели: „Как, нашим голоштанникам дали миллионы денег? Хороши же гуси сидят там в Москве. Вот грабят Россию!" и т. д. в том же изысканно-утонченном стиле. Зато наши друзья из рабочих были восхищены таким оборотом дела.

После столь удачного начала ревком почувствовал себя увереннее и решил „собирать суражскую землю", т. е. созвать уездный съезд крестьянских депутатов. Чтобы съезд был многолюдней, ревком разослал агитаторов во все волости — свои и немецкие. Отделам ревкома предложено было готовиться к отчетам и докладам съезду. Отдел народного образования теперь уже мог расплатиться с учительством уезда и кой-какая крупица осталась еще на текущие расходы. Другая важная очередная задача отдела заключалась в том, чтобы собрать на съезд сельское учительство, учесть его моральное состояние и политическое настроение. Конечно, подсчитать, сколько осталось, из каких школ сбежали. Решили съезд созвать осенью, в начале сентября. Выбрали из городских учителей организационную комиссию и дали ей соответствующие задания.

VII.

Узнав, что советская власть такая добренькая, мы в отделе решили поехать в Москву, представиться Наркомпросу, сделать заемчик на дело просвещения, попросить наглядных и учебных пособий, а главное, — получить идеологическое просветление насчет просвещенческой политики при советской власти. С этим у нас дело обстояло неважно. Весьма кстати мы узнали из газет, что в конце августа в Москве должен быть всероссийский съезд по народному образованию, на который приглашались и представители отделов. Ну, раз приглашают, — надо ехать. Поехали вдвоем: я — со сметой за деньгами и материалами, а приятель — со списками за пособиями наглядными и учебными.

Наркомпрос нас обласкал: дал небольшую толику денег (тогда еще можно было эдак „подомашнему" получить деньгу), даром отвалил уйму (по нашему масштабу) наглядных пособий и книг. Мы обошли все отделы Наркомпроса, просили снабдить нас всякими материалами и впредь не забывать своими милостями. Особенно глубокое впечатление на меня произвел первый Всероссийский съезд по просвещению. Скажем о нем несколько слов. Съезд открылся официально 26 августа в здании бывших женских курсов, теперь 2 МГУ. Перед открытием съезда делегаты бродили группами в фойэ университета. Мое внимание привлекла скромно одетая дама, которая ходила среди делегатов и беседовала с ними. По ее распросам видно было, что она из состава организаторов съезда. Я осведомился, кто она. Мне ответили, что это Н. К. Крупская, жена Ленина. Я побеседовал с ней на тему, как у нас обстоит дело с просвещением, рассказал, что пол-уезда разорили гайдамаки и немцы и что нужна большая и экстренная помощь. Она посоветовала обратиться к А. В. Луначарскому. Я действительно потом во время съезда сообщил ему наше положение, а он велел все это письменно изложить и передать ему. В это время позвали в зал. Делегатов было человек 700. Быстро сформировали президиум и огласили повестку съезда.

Программа занятий съезда была большая и интересная. Работа началась обширным докладом — речью т. Луначарского „О деятельности Наркомпрос.. за 10 месяцев".

На фоне общей оценки и выяснения исторического смысла нашей революции т. Луначарский изложил задачи и организационные формы Наркомпроса; сообщил историю взаимоотношений с московским и петроградским учительством. Особенно подробно остановился на принципах нового образования и воспитания и в связи с этим — на типе нового учителя. „Для нас важно, чтобы педагог был самым универсальным и самым прекрасным человеком в государстве, потому что он должен сделать из себя источник радостного перерождения для маленьких людей, которые живут в процессе постепенного развития своих сил... Педагог должен осуществлять в себе человеческий идеал".

Окончил т. Луначарский указанием, какие надежды возлагает на нас пролетариат Запада, который понимает, что мы взялись строить прекрасное будущее для наших детей.

На провинциальных делегатов эта речь произвела огромное впечатление. В наших мозгах получилось настоящее просияние на счет принципиальных основ советской просветительной политики и ее практического применения на местах.

В тот же день съезд слушал доклад Н. К. Крупской на тему „Внешкольное образование в новом строе".

Из прекрасных мыслей, высказанных ею, помню мысль, что центр тяжести внешкольной работы не столько в том, чтобы будить массы, сколько в том, чтобы как можно скорее удовлетворять уже проснувшиеся запросы. Всякий, обладающий знаниями, должен помнить, что и знания не могут, как и материальные блага, быть достоянием немногих. Затем были рекомендованы наиболее желательные типы внешкольных учреждений для взрослых и методы работы с ними.

Съезд продолжался одиннадцать дней, с 25 августа по 4 сентября. Нет надобности излагать всю работу съезда, остановлюсь только на некоторых наиболее интересных моментах его.

Осью съездовской работы был вопрос о единой трудовой школе. На эту тему мы заслушали доклады т. Лепешинского — „Основные принципы реформы школы" и т. Познера — „Единая трудовая школа-коммуна". Эти доклады представляли огромную ценность в том отношении, что давали основные положения и схему реорганизации старой школы. Что касается самой сути, — что такое трудовая школа и как ее построить из старой, — делегаты, в том числе и я, остались неудовлетворенными. Да это не так уж важно было, — нам нужны были общие революционные основы новой школы, а детали на местах в работе сами найдем. Эти основы мы получили и в докладах и в тех материалах, которые нам были розданы на руки.

Вторым интересным моментом на съезде была встреча с В. И. Лениным.

Еще вначале работ съезда делегаты просили президиум пригласить т. Ленина на съезд. И вот, 28 августа днем, во время прений по докладам т. Познера и Лепешинского председательствовавший т. Луначарский и другие члены президиума обратили взоры на вошедшего с правой стороны в залу заседания и стали подниматься со стульев. Как по команде, весь зал повернул голову туда же. По ступенькам к президиуму спускался среднего роста человек в темной кепке. Точно электрический ток волной пронесся по человеческим телам. Все встали. Съезд инстинктивно почувствовал, что это и есть Ленин. Его бурно приветствовали...

Съезд переживал удивительно сложный комплекс глубочайших переживаний: у одних это было острое любопытство видеть человека, имя которого было на устах всего человечества — или с бешеным проклятием дикой ненависти или же со словами нежнейшей любви, радостного восхищения и трогательного обожания, — смотря по классовой принадлежности, у других делегатов — детски наивное изумление: так просто выглядел т. Ленин; у некоторых, — давно знавших Владимира Ильича, — чувство глубочайшего почитания и товарищеской преданности.

Я сидел в первом ряду перед кафедрой, внимательно слушал, что говорил Ленин, и жадно изучал его облик. Широкими мазками давал он картину международного положения воюющих стран и состояния нашей Советской России. Сиповатый, слегка картавый голос, свободные жесты, углубляющие и оживляющие смысл слова... Крепкая коренастая фигура... Блестящие, острые глаза, взгляд которых во время речи где-то далеко через головы делегатов видел перспективы мировой истории; с огромной светоносной силой взгляд прозрел, чем кончится гигантская битва европейских народов. Ленин хотел российскую революционную бурю превратить в ураган мировой революции: разбудить к вооруженному восстанию западно-европейский пролетариат и зажечь весь мир пламенем классовой борьбы...

Владимир Ильич не забыл сказать о задачах просвещения и о значении нашего съезда: „Наше дело обеспечено тем, что массы сами взялись за строительство новой социалистической России. Они учатся на своем собственном опыте, на своих неудачах и ошибках, они видят, насколько просвещение необходимо для победоносного окончания той борьбы, которую они ведут... Все, что сочувствует народу не на словах, а на деле, лучшая часть учительства, придет на помощь, — и в этом для нас верный залог того, что дело социализма победит".

Съезд проводил т. Ленина с таким же радостным возбуждением, как и встретил. Конечно, никому не пришло в голову заниматься очередными делами после ухода Ленина, и мы разошлись до вечернего заседания.

Я хочу коснуться еще одного важного и вместе с тем скорбного эпизода на съезде. Я говорю о покушении на т. Ленина 30 августа 1918 г., т. е. через день после того, как он у нас был на съезде. Работы съезда вошли в ту фазу, когда закончились общие доклады и начались секционные занятия.

Тогда по стране покатилась волна террористических выступлений, организуемых партией социалистов-революционеров. Только что убили т. Урицкого в Петрограде. Еще 30 августа вечером пронеслись на съезде слухи, что кто-то покушался на т. Ленина. Утром 31 секции долго не начинали работу, так как не было докладчиков и руководителей секций. Делегаты толпились в фойэ и аудиториях и что-то оживленно обсуждали. В это время уже начали съезжаться слушательницы высших женских курсов, в здании которых происходил наш съезд. В одной группе студентов я заметил знакомую курсистку и подошел к ней. Группа шумно обсуждала покушение на т. Ленина. В центре группы стояла молодая девушка и горячо оправдывала покушение. Когда я узнал, что т. Ленин действительно ранен, мною овладела смутная тревога и тягостное недоумение: я десять лет работал в партии эсеров и вышел из нее только в 1917 г., убедившись в ее революционной импотенции и творческой бездарности. Но как она могла дойти до такой бездонной подлости, я не мог понять. Я с изумлением разглядывал простоватое курносое лицо эсеровской пропагандистки и публично пристыдил ее. Оглушенный и растерянный я последовал в зал, где открывалось экстренное пленарное заседание. Председательствующий В. П. Потемкин информировал нас об этом скорбном событии, рассказал о ряде террористических покушений на членов партии большевиков. Кто-то из делегатов сообщил биографические данные о Ленине, указал на его значение для русской революции. Выступили еще некоторые делегаты из провинции.

Меня угнетала мысль: как могли бесславные вожди эсеровской партии загнать учащуюся молодежь вроде той девчонки, которую я только что слушал, в такой ужасный тупик, когда эти дети с идиотской наивностью стали оправдывать постыдные убийства революционных вождей?

Я выступил с краткой речью, выразил свою скорбь и возмущение фактом покушения на т. Ленина, сообщил кое-какие факты об управлении эсерами страной в 1917 г. и рассказал о чудовищных извращениях в головах молодежи тех старых приемов революционной борьбы, которые применяла партия Народной Воли против свирепых представителей самодержавия.

Экстренное совещание окончилось принятием резолюции, выражающей негодование съезда по поводу подлейшего поступка, сочувствие Владимиру Ильичу и надежду на его быстрое выздоровление, а также сочувствие Надежде Константиновне в постигшем ее горе. Резолюция принималась вставаньем. К изумлению съезда 5 делегатов отказались встать в знак сочувствия т. Ленину и т. Крупской. Это настолько возмутило съезд, что их немедленно исключили из состава съезда и попросили оставить зал заседаний. Одна из делегаток была от г. Петрограда. Остальных не помню.

Съезд закончился 4 сентября. Результаты занятий были чрезвычайно велики. Достаточно указать, что работали следующие секции: 1) школьно-административная и финансовая, 2) школьно-санитарная, 3) единой школы, 4) внешкольная, 5) профессионального образования, 6) издательская, 7) изобразительных искусств и 8) дошкольная, чтобы судить, каких сторон организации просвещения касался съезд. А главное — было подробно разработано и роздано на руки „Положение о единой трудовой школе". Делегаты нагрузились материалами по всем секциям.

Вечером был концерт с участием военной музыки. Приглашая делегатов петь Интернационал вместе с музыкой, М. Н. Покровский сказал: „Теперь у нас нет национального гимна. Пусть же революционный Интернационал будет нашим национальным гимном". Под мощные звуки международной революционной пролетарской песни делегаты покинули съезд.

VIII.

Итак, нам пора было возвращаться в Сураж.

Мы уехали из Москвы идеологически просветленные, душевно восхищенные и материально нагруженные всяким добром. А в Сураже дело шло своим чередом. Немедленно были пущены в ход привезенные материалы. Весь городской коллектив учителей был поставлен на ноги. Начались совещания, заседания, конференции, делались доклады, составлялись проекты реорганизации наших школ. Я уже говорил о том, что в нашем городке было много учебных заведений. Из церковно-приходских школ, городских начальных и высшего начального училищ, двух гимназий — мужской и женской, нужно было сорганизовать советские трудовые школы обеих ступеней... Я не помню другого места, где бы учительство так дружно, деловито и весело работало, как в Сураже в 1918 г. под постоянной угрозой со стороны немцев и гайдамаков. Пусть не думает читатель, что автор этих строк впадает в слащавый идеализм. Отнюдь нет! Для учителей нашего городка дело объяснялось скорее трезвым реализмом, чем педагогическим альтруизмом: за советскую власть вели усиленную „пропаганду"... немцы — пулеметами и военно-полевыми судами, а гайдамаки — расстрелами и шомполами на территории Суражского уезда. Блестящее подтверждение такой догадки я видел потом в Речице, куда послан был губкомом для организации отдела народного образования

после польского погрома. Там „пропагандой" занимался Булак-Балахович. Учительство после ухода громил валом валило в партию.

За редким исключением все учителя активно, даже с увлечением, принялись за превращение старых школ различных типов в советские трудовые школы. И не думайте, что это была беготня так себе, по удобному поводу. Совсем нет! Ломая и вышвыривая за борт религиозные и сословные элементы школьной жизни, мы все городские школы представили себе, как одну систему школ с двумя ступенями. Для этого город разбили на районы, переписали все детское население и распределили детвору по районным школам, где кто живет. Потом учли все учебные и наглядные пособия и равномерно перераспределили их по всем школам. Часть из них выделили, прибавили привезенные из Москвы и устроили хороший (по нашему масштабу) уездный центральный музей наглядных пособий. Заведывал им организатор музея т. Дятлов. Все школы имели возможность брать из музея на время уроков различные учебные и наглядные пособия, в особенности для постановки опытов по природоведению. При музее преподаватели создали мастерскую, где изготовлялись биологические коллекции для школ. Как это ни странно, этой мастерской заведывал сын министра Кишкина, которого Керенский назначил диктатором, когда началось Октябрьское восстание в Петрограде. Мы и не знали, что у нас работает такая „знаменитость". Откуда он взялся в Сураже? Приехал из Москвы „инкогнито". Я забыл упомянуть, что в Москве я пригласил ряд лиц для работы в Сураже. Потом приглашенные в свою очередь выписывали своих знакомых. В общем у нас образовалась целая колония москвичей; в числе этих „колонистов" был и сын Кишкина, биолог по специальности.

Скоро возник вопрос об открытии еврейской трудовой школы. Бывшие недолгое время в Сураже мои товарищи по работе — т. Фридлянд, теперь известный историк, и его приятель т. Брейтер — начали трясти еврейскую торгово-промышленную буржуазию и нажимать на хедера и талмуд-торы. Брейтер, теперь известный работник, кажется, по нацмену, мужественно пробрался сквозь немецкие и гайдамацкие отряды в Киев и при тогдашних ужасных условиях привез учебные пособия для первой в том крае еврейской трудовой советской школы I ступени. Открытие этой школы было большой победой над реакционными слоями еврейского населения, которое цепко держалось за свои хедера с их меламедами. Перед открытием еврейской школы, помню, мы устроили общее собрание граждан евреев, на котором т. Фридлянд старался убедить родителей закрыть хедера и посылать детей в советскую школу. В ответ поднялся яростный гам и угрозы по адресу Фридлянда. Мои попытки успокоить собравшихся оказались безуспешными. Пришлось закрыть собрание, так как разъяренное мещанство не давало нам разинуть рот и, поощряемое меламедами, готово было нас растерзать. Школу, конечно, мы открыли. Еврейские ребятишки удирали из хедеров; по требованию меламедов родители их забирали из советской школы, немилосердно драли и опять посылали в хедера. Коллектив учителей-евреев, организовавших школу, энергично боролся с мещанским нахрапом и добился своего — школа развернулась и была переполнена еврейской детворой.

С открытием еврейской школы отдел мог гордиться тем, что провел в Сураже всеобщее обучение. Занятия в городе начались в первых числах сентября почти во всех школах.

Кое-каких успехов мы добились и по внешкольному делу: обшарили на нашей территории покинутые хозяевами помещичьи усадьбы, стащили книги в Сураж и открыли уездную центральную библиотеку. Книг набралось тысяч двадцать. Должен вспомнить с большой теплотой о нашем

ревкоме, который с редким вниманием относился к нашим просьбам и не отказывал в помещении для таких целей. Под библиотеку был отведен небольшой чистенький домик, в котором приглашенная из москвы спец-библиотекарша развернула хорошо обставленную читальню. Во внешкольном деле много помог нам прекрасный юноша т. Горбунов, приехавший из Москвы. Мы с ним встретились в Наркомпросе, где он работал.

Мало того, — мы дошли до крайних пределов нахальства: стали издавать свой печатный орган „Суражские известия", — довольно ублюдочный еженедельник, не то журнал, не то газета; в нем помещались ядовитые статьи против немцев и гайдамаков, стихи и воззвания к крестьянам и сельским учителям и распространяли журнал по всему уезду и даже в Клинцах.

Так началась культурная революция на глухой окраине Черниговской губернии (теперь Брянской) в маленьком городке Сураже.

Подготовив учебный год в городе, отдел стал устанавливать связь с уездом. Нашим первым культурным вестником в суражской деревне был т. Горбунов, который состоял у нас в качестве внешкольного инструктора. Скоро мы лицом к лицу встретились с крестьянством. В начале сентября в Сураже состоялся первый при нашем ревкоме уездный съезд крестьянских депутатов. Ревком ждал его с некоторым опасением, так как не имел данных, как настроены крестьяне по отношению к новой власти.

Встреча крестьянских депутатов с революционным комитетом, сверх ожидания, произошла вполне мирно. Крестьяне внимательно присматривались к своему новому „правительству", солидно слушали наши доклады и осторожно задавали вопросы. До созыва съезда ревком и его отделы прожили чрезвычайно богатую эпоху: установили связь с Москвой, создали финансовую базу, организовали важнейшие отрасли аппарата и вообще навели некоторый порядок в уезде. Налогов крестьяне не несли никаких. То, что мы без них справились с хозяйством, это их удивило. Серьезные доклады заведующих отделами понравились крестьянам. Я подробно рассказал, что мы сделали в городе, сообщил, что делается в Москве для просвещения страны, прочитал им важнейшие декреты по народному образованию, а главное — остановился на том, почему нельзя в школу пускать попов и преподавать закон божий. Известие о светской школе крестьяне встретили очень спокойно, гораздо спокойнее, чем городское мещанство.

Съезд кончился тем, что все члены ревкома были выбраны в первый уездный исполнительный комитет. Крестьяне разъехались с уверенностью, что новая власть не только не хуже старой, но для них гораздо ближе и понятнее.

IX.

Я уже говорил раньше, что мы решили осенью перед занятиями устроить уездный (вернее полууездный, — ведь немцы сидели в другой половине) учительский съезд, не делегатский, а всех оптом. Наметили повестку дня, назначили день съезда, подогнали комиссию по съезду. Помещение было хорошее: новое здание учительской семинарии. Комиссия заготовила сена (спать, конечно), организовали кухню... Ждем. Съехалось больше ста человек.

Все пошло чин-чином: выбрали президиум по своему вкусу, причем выбирали тайным голосованием, словом, по всем правилам „хорошей" демократии. Доложил я им об организации и работе уездного отдела народного образования, прочитал обращение „Ко всему учительству" и другие агитационные материалы Наркомпроса, а потом и сельским учителям поставил вопрос, признают ли они советскую власть? И здесь произошла сначала заминка, потом перерыв и тайное голосование. Результат — огромное большинство за признание и несколько воздержавшихся.

То, что происходило дальше, теперь покажется явной нелепостью. Я читал съезду все декреты по народному образованию: о разрушении старой школьной системы, о создании новой советской (тогда декреты сыпались, как из мешка), а они, сельские учителя, обсуждали эти декреты, потом голосовали каждый декрет в отдельности и неизменно принимали. Что-то долго, помню, занимались мы этой процедурой; тщательно ощупывали учителя каждый новый шаг новой власти в области народного образования. Особенно жаркий спор вызвал декрет об изгнании закона божия из школы. Сюжет, как видите, весьма деликатный по тому времени, если принять во внимание, что среди сельского учительства всегда была приличная порция детей деревенских и городских „батюшек". И что же? Правда, спорили здорово, а потом поднятием рук упразднили закон божий начисто. Напрасно один естественник с высшим образованием (из села „Попова гора") с „научной" точки зрения убедительно доказывал необходимость религии в школе. Все же сельские учителя, несмотря на уважение к высшему образованию и к самой науке, не согласились с натуралистом, и закон божий был провален.

Во время спора о религии в школе вошел к нам председатель ревкома. Никто из сельских учителей не знал его. Продолжали жарко спорить. Я сказал, что среди нас находится председатель ревкома, и сельские учителя дружно приветствовали первого представителя рабоче-крестьянской революционной власти в нашем уезде. А кто же был этот первый председатель ревкома? — Солдат-фронтовик, простой деревенский парень, правда, хорошо грамотный и дельный работник, пламенный большевик и чудесный человек. Он выступил с приветствием, говорил горячо, хотя и не совсем складно. Учительство поняло и тепло отозвалось на его революционные призывы.

Вечером вопрос о религии в школе снова возник. На съезд пришел ревком почти в полном составе; началась настоящая словесная битва на религиозные и антирелигиозные темы, так как группа учителей не сдавалась. В споре председатель ревкома назвал их поповскими учителями, а не советскими. Учителя возмутились и принудили его взять слова обратно. Инцидент окончился мирно — бесповоротным изъятием закона божия из школы. По моему докладу о трудовой школе долго и страстно спорили — ни я, ни мои оппоненты не знали толком, что это за штука. В конце съезда я рассказал учителям о всероссийском съезде по просвещению, о т. Ленине, о т. Луначарском и других работниках Наркомпроса. Закончился съезд с большим подъемом: пением Интернационала, который тогда только начал распространяться по Советской России. Учителя обещали строить на местах новую советскую и, если не трудовую, то во всяком случае светскую школу. Не забыли в конце съезда и телеграмму послать А. В. Луначарскому, а получил ли он, не знаю.

Учебный год и в городе и в деревне начался благополучно. Но зимой опять начались наши затруднения — деньги иссякли. Москва нас приписала в кредитном отношении сначала к Смоленску, а потом к Орлу, а в административном — к Почепу.

Я помню жуткую поездку в жесточайшие декабрьские морозы в телячьих вагонах без огня и света, в худющем пальтишке, сначала в Почеп за мандатами, потом в Смоленск за кредитами, потом в Москву за справками, так как кредита не оказалось, потом в Орел за теми же кредитами... Тягостная поездка кончилась счастливо: я получил на руки

кредитные извещения на три уезда — Почепский, Стародубский и Сураж-ский, обеспечившие годичную работу нашего отдела. Помню, на наш уезд — миллион с лишним. Как мы ликовали, как ликовали!

Из интересных дел, которыми занимался отдел в зиму с 1918 на 1919 г., был вопрос о введении всеобщего обучения в Суражском уезде. Читатель, вероятно, снисходительно улыбнется нашей наивности — всеобщее обучение в Суражском уезде в 1918 г.? Но мы этим делом серьезно занимались: выработали план нормальной трудовой школы с пятью группами и наметили пункты, где должны быть открыты школы. Весь план введения всеобщего обучения в уезде был рассчитан на 10 лет. Села каждой волости, где намечено было открыть школы, мы распределили на десять очередей с 1919 по 1929 г. с таким расчетом, чтобы уезд равномерно по волостям покрывался новыми школами, а к 1929 г. все намеченные селения имели бы пятилетние советские школы. Мало того, бывший земский, а потом наш техник выработал подробные сметы по всем правилам урочной системы на постройку зданий для пятигруппной школы и для квартир учителей.

Как мы были наивны, сколь фантастичны были наши планы! Но нам простительно: это была эпоха великих замыслов, грандиозных планов и беспредельной самонадеянности. И мы в своем стане не находили сомневающихся...

X.

Железная империя Вильгельма германского затрещала под напором мирового империализма и грянула немецкая революция. 14 декабря 1918 г. немцы неожиданно оставили Клинцы и куда-то исчезли в ночной темноте. По пятам за ним вошел Богунский полк украинских партизанов. В тот же вечер тайно от населения пять членов Суражского исполкома поехали в санях по направлению к Клинцам. Была вьюга и небольшой мороз. Подводы теряли друг друга во мгле, останавливались и молча ожидали отставших. В 14 верстах сделали остановку в селе Кулагах, где был наш военный пост. Нас вооружили чем попало, предупредили, что немцы ушли из Клинцов, и мы поехали дальше. В полночь мы были в городе, погруженном в загадочную тишину. Едва мы уселись пить чай, как где-то жутко загудел колокол, и вдалеке пронеслась с шумом и лязгом пожарная команда: в городе вспыхнул пожар. Через секунду пять человек во главе с председателем уисполкома неслись по улицам тушить пожар. Это новая власть вступала в исполнение своих обязанностей на территории, оставленной немцами.

Утром первою моею мыслью было — начать спасать культурные ценности, которых должно быть много в домах местных фабрикантов. Обходя оставленные квартиры, я заставал еще „тепленькие“ постели богачей, дивился чудовищному безобразию непомерной роскоши, изумлялся тому, что вся обстановка была нетронута. Позже все объяснилось: в то же утро по приговору революционного трибунала Богунского полка в лесу за городом были расстреляны три мародера.

Вечером я выступал на собрании местных учителей. Замечу мимоходом, что часть из них позорно бежала вместе с буржуазией. Я разъяснил учителям принципы просветительной политики советской власти и просил высказаться. Учителя говорили... Но это было не то, что в Сураже... В конце собрания избрали комиссию по сбору культурных ценностей в оставленных домах. Для отдела народного образования взяли большой оставленный дом и в нем организовали свой штаб. Через день этот дом был завален книгами, картинами и предметами скульптуры.

Местный художник Маслов вскоре организовал из собранных вещей музей и картинную галлерею, которые заняли двухэтажный дом. Из картин хорошо помню известную картину художника Пимоненки: „Гуси до дому“, а из скульптуры — прелестный бюст матери с ребенком какого-то известного итальянского художника. Где эти вещи теперь, есть ли музей, не знаю...

Библиотека также получилась роскошная и необъятных размеров. Но возвратимся в Сураж. Уезд остался в Сураже до решения съезда.

Второй съезд рабочих и крестьянских депутатов открылся... Уисполком встретился с делегатами, как со своими старыми хорошими друзьями. Дела было много для съезда: военные вопросы, продовольственные, административные и просвещенческие... Когда я докладывал план введения всеобщего обучения в Суражском уезде, развернул и показал чертежи и рисунки, сметы и расчеты школьного строительства, делегаты начали сильно волноваться и подняли шум: те крестьяне, села которых не попали в первую очередь на открытие школы, задавали вопросы и требовали, чтобы их селения поставили в первую очередь. Удивительно: даже житейски трезвых крестьян мы заразили своей наивной верой, что так легко будет ввести всеобщее обучение, настроить много новых школьных зданий и щедрою рукой рассыпать зерна культуры во всех углах глухой деревни!..

Еще отмечу один интересный факт: скупые на одобрения, крестьяне шумно рукоплескали, когда я прочел декрет Совнаркома об обязательной чтецкой повинности для грамотных. Делегаты искренно удивлялись, как это советская власть там в Москве додумалась до такой простой и нужной для крестьян вещи.

Съезд закончился постановлением о переводе уезда из крестьянского Суража в рабочий центр Клинцы. Это был уже 1919 г., и на этом я прекращаю свои воспоминания.

XI.

Читателям покажется многое в этом очерке чрезвычайно светлым и жизнерадостным; и это психологически оправдано: перебирая в памяти кусочки прошлого, невольно чувствуешь, как легко возбуждаются бодрые, яркосолнечные моменты жизни. Они держатся в памяти крепко и устойчиво. Конечно, много было тяжелого, мрачного, от которого память человека испуганно отшатывается. Но в организме неистребимо живет мысль, что будущее нашей советской страны, а вместе с ней и всего мира, должно быть светозарно и что для созидания этого великого будущего маленькая, но крепко спаянная группа суражских работников положила и свой малюсенький кирпичик.

М. ЗАРЕЦКИЙ

Как зародился фабзавуч на Украине.

Харьков был окончательно занят советской властью в конце 1919 г. Вскоре образовался и Наркомпрос под руководством т. Гринько. Впрочем, Наркомпрос не имел ни людей, ни помещения (он находился временно в Технологическом институте), ни определенных планов работы, вернее то и другое находилось в зачаточном состоянии.

Найти ответственных сотрудников для Наркомпроса было очень трудно отчасти потому, что власти в Харькове сменялись очень часто. Когда я в середине 1920 г. поступил в Наркомпрос, почти каждый ответственный работник занимал по несколько постов даже при тогдашней весьма недифференцированной схеме Наркомпроса.

Еще летом 1920 г. в составе Наркомпроса существовал профессиональный отдел. Он ведал учебными заведениями, которые считали себя профессиональными. Наименования учебные заведения давали себе большей частью сами — тогда не было возможности не то, что руководить ими, но и особенно тщательно проверять.

Я был тогда сторонником школ-клубов рабочей молодежи. Они представлялись мне учебными заведениями с малым числом обязательных часов занятий и большой клубной работой. Нечто в этом роде уже имелось в Харькове. При некоторых фабриках существовали школы для рабочих подростков, которые содержались рабочей кооперацией. В качестве инструктора по культработе в рабочих кооперативах, где я работал до перехода в Наркомпрос, я соприкасался с этими школами и знал их. Того же взгляда придерживался и другой работник по профобру А. Ф. Кох, еще ранее меня перешедший из кооперации на работу в Наркомпрос (сейчас работает в Индустриально-педагогическом институте имени К. Либкнехта в Москве).

В профессиональном отделе Наркомпроса существовал подотдел внешкольных мероприятий, которым заведывал т. Зотин (сейчас сотрудник Наркомпроса Украины). И вот, в июле 1920 г., я по мандату этого подотдела отправился обследовать профессиональные школы и техникумы г. Харькова.

Я обследовал „Вечернюю школу-коммуну", нечто вроде вечерней школы соцвоса II ступени с уклоном, если перевести это на язык современной терминологии. Там работало много видных меньшевиков, а потому к Наркомпросу и его представителю отнеслись более чем сдержанно. Помню, я горячо защищал идею профессионализации и орабочения учебного заведения. Мне не возражали, но высказали такую массу сомнений, что я увидел, что здесь не скоро дело будет.

Вторым учебным заведением я обследовал типографскую школу. Заведующий школой т. Жуков сам, кажется, подсказал мне идею организации большой школы-фабрики (тогда этот термин еще не применялся), связанной с предприятиями через профсоюз. Я в соответствующем духе сделал доклад в Наркомпросе, который, конечно, был принят. С помощью профсоюза школа получила одну из лучших типографий города и превратилась в экспериментальную школу-клуб печатного дела. Это была, кажется, первая школа на Украине, которую можно было бы назвать школой рабочих подростков и которая была реорганизована органами советской власти. Другие бывшие ремесленные школы как-то уплыли из нашего внимания.

Строительство школы и охват существующей сети шли, однако, весьма быстрым темпом. Наркомпрос получил свое собственное помещение; число сотрудников увеличилось; работа была организационно значительно упорядочена.

Был организован Укрглавпрофобр и в его составе Индустриально-технический отдел. Приступили к плановому строительству. Согласно „положению о взаимоотношениях Главпрофобра РСФСР и Укрглавпрофобра", подписанному т. Шмидтом и т. Гринько, „среднее техническое образование (школы и техникумы) в соответствии с основным планом просветительной деятельности Наркомпроса УССР осуществляется Укрглавпрофобром самостоятельно". Однако мы, украинские работники, старались держать контакт с РСФСР, где строительство советских просветительных учреждений началось раньше.

В составе Индустриально-технического отдела был организован „Сектор социалистического образования молодежи, занятой в предприятиях". Это первый признак выделения работы с рабочей молодежью. Впоследствии сектор был превращен в отдел (обрабмол).

Плановость строительства в первые годы была весьма условной. Уже на 1921 г. был составлен операционный план по образованию рабочей молодежи. Несмотря на то, что он был составлен в 1921 же году, он оказался весьма неудачным. Он предусматривал 72 учреждения, но по плану было организовано лишь 39, зато вне плана было построено 36 учебных заведений. Количество учащихся в этом плане отсутствовало. Производственный план на 1922 г. уже предусматривал сеть в 249 учреждений с 14 231 учащимися. Этот план в частях своих согласовывался с профсоюзами и строился на именных списках учреждений. Таким образом уже к 1922 г. строительство сети вошло в организационную коллегию. Что касается фактически существовавшей сети, то в первые годы она возрастала примерно таким образом:

На 1	сентября	1921 г.—	32	школы с	2 000 уч-ся
„ 1	декабря	1921 „ —	80	„ „	5 400 „
„ 1	марта	1922 „ —104		„ „	7 500 „
„ 1	июня	1922 „ —133		„ „	8 300 „
„ 1	января	1923 „ —175		„ „	11 000 „

Все эти числа следует признать приблизительными, так как связь с местами у нас была слабая, а статистика была организована неважно.

Как бы то ни было, план 1922 г. оказался в общем почти реальным, в особенности в отношении количества учащихся.

Сильному росту учреждений по образованию рабочей молодежи мы обязаны в значительной мере энергии комсомола. Он всегда забирал широко, а в области методической — и глубоко.

Методическая работа велась нами весьма интенсивно. В 1920 году была опубликована брошюра т. Гринько „Очередные задачи советского строительства в области просвещения". В ней дается знаменитая „Украинская" схема народного образования. Несмотря на то, что вся установка схемы профессиональная, что в брошюре много говорится о квалифицированных рабочих и рабочем молодняке, — рабочее образование в ней отсутствует. Помню, впоследствии я долго стоял перед схемой и соображал, как бы прилепить к ней появившееся помимо нее школы ФЗУ.

В 1921 г. была издана брошюра т. Коха „Позашкільна профосвіта" („Внешкольное профобразование"), которая впервые выявила наши устремления. В этом же году издаются „Материалы по профессионально-техническому образованию, выпуск I", где, между прочим, имеются и составленные мной учебные планы двухгодичных школ-клубов для металлообрабатывающей и слесарной промышленности. Здесь уже фигурируют будущие предметы учебных планов школ ФЗУ — технология, машиноведение, черчение, организация завода, гигиена труда, наряду с родным языком, обществоведением, математикой, физикой и др.

Больше того, сектор образования рабочей молодежи издавал специальный бюллетень „Социалистическое образование". Впрочем, всего был издан один номер, да и то на оберточной серой бумаге. Но на 15 страницах этого номера имеются и обзорная статья, и официальный материал, и хроника, и материал с мест, и даже отдел „Заводское ученичество на западе".

Особенно обильным в смысле методических материалов оказался 1922 г. Была начата изданием серия „Материалы по образованию рабочей молодежи", в каковую вошли и учебные планы с программами по труду по некоторым специальностям. Кроме того были изданы программы почти по всем предметам теоретического обучения. Все это имело уже ввиду четырехлетнюю школу — настоящий фабзавуч.

Техника составления этих материалов была не очень сложная. Проект заказывался у одного из специалистов, большею частью у профессоров; он обсуждался на заседании комиссии из 3—4—5 других специалистов под моим председательствованием. Я соблюдал чистоту дидактических принципов, а специалисты, большей частью несколько оторванные от современной заводской жизни, вносили поправки. Впрочем, в предисловиях я писал: „Как все материалы опромола, и настоящий выпуск не представляет собой образца, который в точности следует копировать. Наоборот, выявляя на конкретном примере общие идеи строительства школ рабочей молодежи..." и т. д.

Таким образом давались только конкретные примеры, но они способствовали кристаллизации методики фабзавуча и, несомненно, улучшали работу на местах.

Вполне оформился идеологически, организационно и педагогически фабзавуч на Украине с изданием „Положения об образовании рабочей молодежи", утвержденного коллегией Укрглавпрофобра в мае 1922 г.

Помню, мы долго спорили о формулировке первого основного пункта У нас было уже тогда „Положение о заводском ученичестве металлообрабатывающей промышленности", изданное в РСФСР. Это положение начинается следующими словами: „Заводское ученичество имеет своей главной и основной целью подготовить квалифицированных рабочих"... Мы не могли согласиться с такой формулировкой. Ведь школа-то не выпускает квалифицированных рабочих. Кроме того, стоя на точке зрения массовой школы ФЗУ, ориентирующейся не только на квалифицированных рабочих, мы хотели это как-то отразить в положении. В конце концов первый пункт получил следующую, несколько громоздкую формулировку: „Образование рабочей молодежи представляет собой организационную подготовку в целях пополнения кадра квалифицированных рабочих, способного активно участвовать в строительстве новых социалистических форм жизни, из подростков, втянутых в производство или бывших в нем, но уволенных по экономическим причинам. Оно является массовой работой и охватывает по возможности всех подростков государственной, артельной, частной и иной промышленности — крупной, средней, мелкой и кустарной".

Положение вскоре было включено в кодекс законов о народном просвещении и таким образом представляло собой мощный организующий фактор в строительстве фабзавуча, которое продолжало развиваться при содействии Комсомола, Укрглавпрофобра (во главе его тогда стоял т. Ряппо — ярый защитник фабзавуча) и профсоюзов.

С. КАН

Страничка из прошлого.

Украина. 19-й год. Уездный город. Власти меняются 15-й раз. Скоропадский. Петлюра. Большевики. Галичане. Снова большевики. Поляки. Опять большевики. Перманентная паника. Торговля в застое. Промышленность не работает. Перепуганный обыватель по лицу военного

мучительно соображает, как к нему обратиться: господин? добродию? товарищ? Ошибка может быть роковой. Ставни наполовину закрыты, — при малейшей тревоге они закроются совсем. Запоры, замки, железные затворы — наготове. Двери, выходящие на улицы, заколочены. Уши все время насторожены: где ухают пушки; далеко ли; внимание обострено, по движению военных — обоза артиллерии, между строк циркуляров — стараются угадать, насколько крепка власть. Окраина живет особой напряженной жизнью. Здесь вербуются красногвардейцы, а потом красноармейцы, работает подпольный комитет во время власти вражеской; идет лихорадочное строительство — при большевиках...

А ребятишки, как воробушки... Только утихнет перестрелка, высыпают на улицу, тянутся в школы. Бледные личики, горящие глазки... Жуткие рассказы... Грабежи, убийства, перестрелка на улице, уход брата, отца с отступающими...

Детишки ищут в школе тепла, ответов на волнующие вопросы. Пытливо глядят на учителей. А учительство? Оно разное. Две группы их. Бывшие заведующие и часть учителей бывших гимназий. Эти шипят при большевиках. Саботируют. Кое-где ведут агитацию среди учащихся против советской власти. Кое-где раздают погромные листки. В Наробраз приходят только с жалобами. Разыгрывают казанских сирот. Вторая группа — растерявшиеся, несчастные, мечущиеся. С большевиками боязно; против них противно. Ни туда, ни сюда. Ходят на занятия. Аккуратны. На вопросы отвечают уклончиво. Оглядываются. Что будет завтра — неизвестно... Рисковать страшно — примут потом за большевика — доказывай, что ты не верблюд.

Маленькая горсточка учителей бывших еврейских училищ, начальной школы — сразу приняла власть и взялась за работу. В холодной нетопленной школе, с голодными детишками строили новое.

Сырые дрова. Громадные поленья. Они долго не разгораются. По очереди ребятишки с похудевшими, бледными щечками раздувают огонь. Воет ветер в трубе. Все столпились у печки... А когда дрова вспыхнули и затрещали, — учительница начала свой рассказ о том, как жили когда-то первобытные люди, с каким трудом добывали огонь и как медленно подвигалось человечество от лучины к электрической лампочке.

Напряженную тишину прервал тонкий взволнованный вопрос девочки лет 8 „когда будут всегда большевики, и у нас тоже будет электричество?!".

Разговор переходит на современность...

А потом вместе с детьми убирали школу, мыли полы, ходили в продком за хлебом. И что за радость была — выдавать каждому ребятенку каравай хлеба. Как сочно вгрызались детские зубы в него. Как печально быстро таял он...

Снова одиноко выглядел стол. Крошки и те все подобраны...

— Кончайте!.. Пушки! — Вбегает кто-то с улицы в школу.

Ребятишки, как вспуганные пташки... Вытянулись личики... Готовы бежать... Начинается тревога. Бегут за детишками мамаши. Малышей хватают на руки, за некоторыми никто не пришел... Учительница, бледная, ведет их за руку. Куда? Узнает у них адрес и идет в другой конец города... А над городом свистят гранаты — дз — дз...

Что будет? Снова растащат с таким трудом собранное школьное имущество, уничтожат книги, загадят школу. Опять начинай сначала. Только-только начала развертываться работа...

А город уже неузнаваем. Кто прячется, кто вылезает из нор.

— Покажем тебе, большевичка! Погуляла — хватит! С ними, с паршивцами, водилась... В школу бегала!!

Земли под собой не чует „учительша“. Бежит из всех сил. А за ней несется: „Доберемся до тебя“...

Спешит завнаробразом. Вскакивает в двуколку. Болтается походная сумка... А учитель истории 6. гимназии из окошка своего глядит — ухмыляется.

— Кончал базар — кричит он в форточку.

— Подожди, вернемся. Такого тебе „кончал“ зададим — своих не узнаешь.

Тарахтит двуколка. Поляки близко... Не до учителя гимназии.

Прорван неожиданно фронт. Снова уходим. Лихорадочно собираемся в дорогу. Уже отгромыхал обоз. Тянется артиллерия. Стягиваются в одну сторону войска...

У красноармейцев, в казармах, остались школьные доски. Они пропадут. Их уничтожит враг или растащит обыватель. Хочется спасти это добро. Ведь уходим на время.

Группа учителей берется доставить все в сохранности. Они получают бумажку с печатью на предмет выдачи им досок и прочего имущества...

Уходим — а навстречу две учительницы — высокая худая и низенькая коренастая. Сопя и кряхтя, они волокут доску, а впереди вприпрыжку Сеня — сын одной из них — несется с глобусом.

— Сохраним — кричат они нам вдогонку. — Берегите себя!

Документ Октября.

Это было в сентябре 1920 года в одном из городов Украины. Город переживал очередной переворот (по счету 17-й). Приближались поляки. Приказ Революционного комитета об эвакуации всех учреждений, в том числе и отдела народного образования, явился полной неожиданностью. С трудом налаженная работа должна была свернуться. А это оказалось делом трудным. Будучи уверенным, что советская власть покидает город на короткий срок, отдел народного образования поставил своей задачей всеми способами сохранить все просветительные, особенно революционные учреждения. Для выполнения этой задачи вся деятельность отдела была направлена в сторону изыскания средств для материального обеспечения этих учреждений хотя бы на короткое время. С непреодолимыми препятствиями столкнулся отдел по линии этой работы. Весь вопрос был тогда не только в том, чтобы раздобыть денег, а в том, как бы их реализовать — достать продукты. И только необычайные усилия, неутомимая энергия, настойчивость и упорство сотрудников отдела удовлетворительно разрешили эту задачу.

Этим задача была разрешена только наполовину. Вопрос состоял не в том только, как сохранить учреждения, а в том, какими их сохранить. Таким образом встала и другая задача — задача сохранения в этих учреждениях того направления, которое им было дано. Тут выплыли не меньшие затруднения. Учительство в своей массе в лучшем случае было пассивно, отдельные единицы, с большой энергией и настойчивостью проводили все начинания. Этим небольшим активом отделу удалось осуществить и вторую задачу. Во всех учреждениях, подведомственных отделу народного образования, были поставлены надежные люди. Таким образом отдел, ведя ликвидационную работу, вместе с тем вел работу и

созидательную, не упуская ни единой нити, не допуская никаких компромиссов. Прилагаемый документ дает некоторое представление о состоянии работы:

Докладная записка в Ревком о состоянии отнаробраза в момент эвакуации.

„Уже дней десять идет в отделе „ликвидационная“ работа. Считая, что советская власть уходит на очень короткое время, отнаробраз в основу своей деятельности положил принцип сохранения всех, в особенности революционных учреждений. В этой области производилась работа во всех п/о.

Социальное воспитание. Приняты все меры, чуть ли не героические, чтобы обеспечить имеющиеся учреждения продуктами хотя бы на короткое время. Выделена специальная комиссия, которая будет выписывать и получать продукты для площадок и клубов детских. Детские же приюты (всего 3, детей в них 274) снабжены следующими продуктами:

70	пудов	муки
25	„	ячневой крупы
8	„	сахару
8	„	соли
3	„	прованского масла
1	„	меду
10	„	яблок
10	„	» сушеных.

Кроме этого еще в ограниченном количестве повидлой, пшеном и еще кой-чем.

Этими же продуктами пользуются и дети очага, всего 60 человек. Оставлена для учреждений дошкольного типа сумма 500 000 руб.

Все приюты обеспечены персоналом, кроме того оставлено лицо, которое ответственно перед советской властью при ее возвращении в правильном израсходовании оставленных продуктов и денежных сумм.

Школьный п/о. Выбрана из учителей небольшая комиссия, в обязанности которой входит: 1) сбережение всего школьного имущества, 2) сбор всего того инвентаря, который в свое время был взят воинскими частями заимообразно, а теперь во время эвакуации оставляется без всякого надзора и расхищается. По мере возможности производится ремонт школ. Была даже мысль выпустить объявление о том, что 1 октября школы открываются, но это предложение было отклонено; в разговоре со школьными работниками было решено приступить к занятиям в ближайшие дни.

Все учителя города, как бывшей начальной, так и бывшей средней, получили жалованье до 15 октября.

Внешкольный п/о. Все внешкольные учреждения передаются Культурной комиссии при ЕПО, причем в состав этой комиссии с правом решающего голоса входит один из членов бывш. коллегии отнаробраза. Для того чтобы эти учреждения могли существовать, для них, опять же таки под ответственность одного лица, Культурной комиссии оставлено 300 000 руб.

29 открывается вечерняя школа для взрослых, которая является предохранительным клапаном для необходимой работы с молодежью. Уже выбрана школьная коллегия и учащих и учащихся. Детские клубы продолжают свою работу.

Профессион.-техн. п/о. Поручено одному предпринимателю закончить начатый ремонт школ. Еще 29/IX послан в уезд наказ о том,

что занятия в школах начинаются 15. Оставлено лицо, которое по мере возможности будет следить за тем, чтобы начатое дело не заглохло, чтобы произведенная реформа не пропала даром. Для этой цели оставлено 200 000 р. ЕПО.

Общий п/о. Все материалы, имеющие какое-либо отношение к деятельности отдела, собраны и по описи оставлены в городе. Сданы в Ревком только кассовая отчетность и печати.

Всем сотрудникам отдела уплачено по 15 октября; части сотрудников, работавшей последние дни усиленно и в сверхурочное время, выплачено за сверхурочную работу".

Зав. отделом (подпись)

Секретарь (подпись)

„РАБОТНИКИ ПРОСВЕЩЕНИЯ, УЧИТЕЛЬСКИЙ ПЕРСОНАЛ, БЫЛИ ВОСПИТАНЫ В ДУХЕ БУРЖУАЗНЫХ ПРЕДРАССУДКОВ И ПРИВЫЧЕК, В ДУХЕ, ВРАЖДЕБНОМ ПРОЛЕТАРИАТУ, ОНИ БЫЛИ СОВЕРШЕННО НЕ СВЯЗАНЫ С НИМ. ТЕПЕРЬ МЫ ДОЛЖНЫ ВОСПИТАТЬ НОВУЮ АРМИЮ ПЕДАГОГИЧЕСКОГО УЧИТЕЛЬСКОГО ПЕРСОНАЛА, КОТОРЫЙ ДОЛЖЕН БЫТЬ ТЕСНО СВЯЗАН С ПАРТИЕЙ, С ЕЕ ИДЕЯМИ, ДОЛЖЕН БЫТЬ ПРОПИТАН ЕЕ ДУХОМ, ДОЛЖЕН ПРИВЛЕЧЬ К СЕБЕ РАБОЧИЕ МАССЫ, ПРОПИТАТЬ ИХ ДУХОМ КОММУНИЗМА, ЗАИНТЕРЕСОВАТЬ ИХ ТЕМ, ЧТО ДЕЛАЮТ КОММУНИСТЫ".

Н. ЛЕНИН.

У Ш Е Д Ш И Е

Федор Иванович Калинин.

(1882 г.— 5 февраля 1920 г.)

„Когда, через много лет, историк будет освещать бурные события великих годов пролетарской революции, закладывающей фундамент новой культуры, он с любовью и интересом остановится на облике Ф. И. Калинина",— говорилось в одной из статей, посвященных его памяти в 1920 г.

С тех пор прошло не много лет, время писать историю еще не пришло, но в 10-ю годовщину великой революции мысль невольно уносится к тем рано ушедшим борцам, которые все свои силы положили на дело этой революции.

С ранних лет прошедший суровую и тяжелую жизнь наемного рабочего, с 18 лет уже гонимый полицией и администрацией предприятий как „вредный элемент",— Ф. И. Калинин является одним из ярких представителей рабочего класса, чей облик, вся деятельность тесно слиты и спаяны с задачами и стремлениями своего класса. В его лице пролетариат выявил дух и творчество класса, ставящего целью освобождение человечества от ига капитала. Ф. И. Калинин является выразителем идей пролетарской культуры.

Вопросы теории пролетарской культуры всегда увлекали Ф. И. Еще в 1913 г., оторванный от России, в эмиграции, Ф. И. уже болеет этими вопросами. В № 9 „Журнала для всех" была помещена его статья, в которой он указывал на бедность художественной литературы, выражающей настроения и идеал рабочего класса. Он считал, что писатель-интеллигент не может понять „общественного борца, отражающего стремления растущего класса с его усложненной психологией". Пролетарский же писатель только еще вступает на „путь к законченности художественного выражения". Но придет время — и пролетарский писатель скажет свое слово. Статья эта повлекла общественное внимание того времени. Естественно, вернувшись после Февральской революции из эмиграции, Ф. И. Калинин тотчас же занялся своим любимым делом,— вопросами пролетарской культуры. Он принимает участие в 1-й петроградской конференции пролетарских культурно-просветительных организаций, где его выбирают в члены ЦК пролеткульта.

Весь 1918 г. и начало 1919 г. Ф. И. работал в НКП, куда был приглашен для работы в области пролеткульта. Он принимает ближайшее участие во всех делах ЦК Всероссийского пролеткульта и в журнале „Пролетарская культура", являясь одним из редакторов последнего. Пролетарского искусства, литературы Ф. И. ждал только от пролетариата. „Интеллигент может мыслить с нами, а если нужно и за нас",— говорил он — „чувствовать же — нет".

„Сам рабочий смутно сознает шорохи своей души, и только в момент напряженного творчества они принимают в его сознании яркие и четкие образы".

Вместе с тем Ф. И. не мыслил отрыва пролетарской культуры от буржуазной. „У нас есть две задачи: одна собственно культурно-просветительная, которая выражается в усвоении буржуазного наследства, в определении к нему нашего пролетарского отношения и в усвоении элементов пролетарской культуры, которые уже созданы рабочим движением. Другая сторона должна выразиться в создании условий для проявления творческих сил пролетариата и в самом творчестве".

В 1919 г. Ф. И. должен был отойти от своего любимого дела и заняться организационной работой в НКП. При его ближайшем участии проводилась тогда реорганизация всего НКП. На этой работе он проявил себя великолепным организатором. „Только в последние перед его смертью месяцы мы, руководители НКП, поняли, какого несравненного организатора мы имели в его лице",— говорит в своих воспоминаниях о Ф. И. т. Луначарский: „Мало-помалу в его руках сосредоточилась вся организационная работа, и он, богатырски и сгорая от увлечения и жажды работы, принялся рационализировать и строение и функции НКП".

Дело народного просвещения было близко Ф. И. Он прекрасно понимал, что утверждение и развитие пролетарской культуры возможно лишь при твердой опоре — научном фундаменте, при условии проникновения знаний в самые глубины масс, а для этого необходимо приобщение масс к научным знаниям и умственному труду.

Вместе с тем он, своим пролетарским чутьем нащупывая новые пути развития, предостерегал от слишком сильного увлечения и всякого рода „мудрствований" специалистов в области народного образования, от увлечения и пересаживания „новинок" буржуазного творчества на почву нашей пролетарской революции.

„Знания в широкие массы"— таков практический лозунг Ф. И., и в своей работе он неуклонно следовал ему.

Считая, что творчество масс может выявиться и окрепнуть лишь при полной самодеятельности масс, Ф. И. с энтузиазмом призывал к этой самодеятельности. Пускай пролетариат ошибается, неумело строит на первых порах, но пусть творит он сам,— только в самодеятельности масс залог победы.

Будучи членом коллегии НКП, ведя колоссальную организационную работу, Ф. И. в то же время был и секретарем ячейки ВКП(б) при НКП и находил время заниматься вопросами профессиональной жизни, работая в РКК, в организации, только что возникшей в этот период.

Всегда спокойный и мягкий, полный энтузиазма и горячей веры в торжество коммунизма, прекрасный товарищ и редкий по дисциплинированности и выдержанности член партии, Ф. И. пользовался глубокой любовью сотрудников НКП.

В работе он забывал о себе, и уже больной, с повышенной температурой, он все еще продолжал работать. Сыпной тиф свалил его в постель, и 5/II 1920 г. его не стало.

Пролетариат потерял одного из лучших своих представителей.

На всех постах, во всех своих проявлениях Ф. И. оставался верным выразителем интересов рабочего класса, его идеологии, его тактики.

Смерть прервала эту прекрасную жизнь, вырвала его из рядов борцов, но пролетариат еще долго будет пользоваться тем духовным наследием, которое он ему оставил...

К. Коновалова

Е. А. Литкенс.

Евграф Александрович Литкенс был командирован в Наркомпрос осенью 1920 г.

Первый период работы Наркомпроса был посвящен разрешению задачи организации единого выдержанного руководства всеми видами и учреждениями народного просвещения республики, как в организационном, так и в идеологическом отношении. До Октябрьской революции они продолжали находиться в подчинении разных ведомств, направление и формы работы их определялись целями этих ведомств, стремившихся проводить собственную линию руководства. Общего плана по народному просвещению не существовало, большинство ведомств имело свой обслуживающий аппарат, что создавало ненужный параллелизм.

Для разрешения этой задачи Наркомпросу пришлось затратить много энергии и времени, и только к осени 1920 г. явилась возможность приступить к созданию единого, четко и рационально организованного аппарата Наркомпроса.

К этому времени и относится начало деятельности Е. А. Литкенса по линии советского просвещения. Юридически Е. А. был зачислен заместителем председателя Главполитпросветкомитета, но когда на основании постановления коллегии Наркомпроса (совместно с общим собранием ответственных сотрудников-коммунистов) назначена была комиссия по подготовке плана реорганизации Наркомпроса и его органов, Е. А. Литкенс был первым в списке ее членов. И хотя председателем ее был назначен З. Г. Гринберг, но фактически всей работой руководил Е. А. Литкенс.

Комиссия, начав с обследования существующего аппарата Наркомпроса, установила, что в нем имеется 35 отделов с 198 подотделами и секциями. Параллельные функции (финансовые, хозяйственные, издательские и пр.) оказались в 16 отделах, и вообще отделы в своей работе слабо были связаны между собой.

За работой комиссии внимательно следил В. И. Ленин. Он часто вызывал для доклада Е. А. Литкенса, которому особенно доверял. Е. А. вел работу энергично, напряженно, воодушевляя своей волей всех членов комиссии. Работа шла живо, интересно под его руководством. Неоднократно заседания комиссии, происходившие в Кремле, в квартире т. Гринберга, заканчивались в 2 часа ночи, что несколько утомляло некоторых членов комиссии, но самым активным и бодрым оставался т. Литкенс.

Проект положения об органах Наркомпроса и их управлениях составлял т. Литкенс, причем копии проекта направлялись к В. И. Ленину, который живо интересовался ими. Вот копии документов, указывающих на это.

„Я только что говорил с Владимиром Ильичом,— пишет А. В. Луначарский в записке т. Литкенсу,— как вы знаете, он в основе согласен с предлагаемыми вами планами, но просит их тщательно редактировать. Я бы очень просил вас выбрать для этого время, лучше всего завтра после заседания коллегии, чтобы мы могли с вами заняться этим".

Е. А. Литкенсу пришлось проводить в жизнь реорганизацию аппарата Наркомпроса и создавать новую организацию его. Это являлось трудной и сложной задачей, поскольку необходимо было не только сократить имеющееся число отделов и подотделов до числа, установленного новым „Положением", но и сохранить основные функции уничтоженных отделов и подотделов, соединив близкие между собой функции в одном

аппарате. В отношении финансовых, хозяйственных и издательских функций это было сравнительно нетрудно, но существовали и более сложные функции, сильнее связанные с особенностями данного отдела.

Предстояло сокращение числа наличных сотрудников с 8 000 (с Госиздатом, Роста и Центропечатью) до 2 500. Помимо общего руководства проведением реорганизации через Организационное и Административное управления, он часто, будучи уже на посту замнаркома, отдавал время и внимание второстепенным вопросам, лично разрешая их.

Е. А. считал своим долгом, своей партийной обязанностью по возможности скорее и рациональнее закончить реорганизацию и даже летом 1921 г. не воспользовался отпуском, поскольку эта работа была еще не совсем завершена. Несмотря на утомление, вследствие ежедневной очень напряженной работы, он продолжал работать до тех пор, пока в феврале 1922 г. тяжелая болезнь с высокой температурой не уложила его в постель. Но и в постели, ослабевший, он не переставал интересоваться тем, как подвигается работа без него и что достигнуто, и обижался, если замечал, что собеседник что-то замалчивает. Больше месяца продолжалась болезнь, и когда он начал выздоравливать, врачи и все близкие решительно настаивали, чтобы для полного восстановления и здоровья и энергии он непременно поехал в Крым не менее, как на $1^1/_2$ месяца. Его с трудом удалось в этом убедить.

4 апреля Е. А. Литкенс с своими знакомыми Б. П. Городецким и А. Цепакиным приехал в Ялту и поселился в санатории „Ореанда". Он стал быстро поправляться, был в бодром настроении. Через неделю Е. А. Литкенс ушел из санатории и больше не возвратился. Один из живших в санатории сообщил, что видел его днем по дороге в Ливадию. Поскольку он не возвращался до поздней ночи, было заявлено в особый отдел, а утром в уголовный розыск. Начались розыски. В горы особый отдел направил вооруженный отряд, и только через 10 дней удалось — уже другому отряду — натолкнуться на группу бандитов, из которых одного ранили; раненый сознался в убийстве Е. А. Литкенса и указал место, где это было. Тело с смертельной раной нашли и привезли в особый отдел.

В Наркомпросе сообщение об убийстве Е. А. Литкенса произвело очень тяжелое впечатление: его знали не только как выдающегося работника и талантливого организатора, но и как искреннего, глубоко преданного любимому делу человека и как отзывчивого близкого товарища. Несомненно эта потеря очень болезненно отразилась на всем аппарате Наркомпроса: от Е. А. ждали дальнейшей, такой же ценной, такой же активной работы.

Б. Плюснин-Кронин.

В. Я. Брюсов.

(Скончался 9 октября 1924 г.)

В деятельности покойного поэта-коммуниста В. Я. Брюсова наименее известной является его работа в области профессионального художественного образования и работа в Наркомпросе.

В строительстве народного просвещения в РСФСР Валерий Яковлевич принимает участие с первых моментов организации Наркомпроса, работая в области библиотечного дела и подготовляя создание Книжной палаты. Болезнь почти на год прерывает эту его работу.

С 1919 г. развертывается деятельность В. Я. Брюсова в Литературном отделе Наркомпроса; к этому же периоду относится начало его работы в области профессионального художественного образования: в Московском „Дворца искусств" при ближайшем участии Валерия Яковлевича организуется специальное литературное учебное заведение.

Профессиональное литературное образование было совершенно новым делом, поэтому мысли В. Я. Брюсова о том, что художественное литературное творчество, как всякая художественная деятельность, имеет кроме стороны творческой сторону техническую, которой можно и должно учиться, долгое время не утверждались в сознании широких кругов работников литературы. Благодаря неустанной работе В. Я., по мере оформления программ и методов преподавания в литературных учебных заведениях, была подготовлена почва для создания специального вуза — Высшего литерат.-художественного института, призванного дать Республике новые кадры профессионалов работников в области литературы.

В 1920-21 гг. В. Я. Брюсов вместе с Д. П. Штеренберг проводят всю основную работу по организации Отдела художественного образования (ОХОБР) Главпрофобра. Им написано „Положение" об этом Отделе, и при его ближайшем участии проработаны общие типы школ художественного образования, определившие строение всей системы учреждений, подготовляющих профессионалов работников в различных отраслях искусства в РСФСР.

Тезисы доклада В. Я. Брюсова на 1-й всероссийской конференции по художественному образованию (декабрь 1921 г.), принятые конференцией, определили основные принципы работы учебных заведений на всех ступенях (низшей, средней и высшей) художественного образования. Эти тезисы устанавливали: что профессиональное художественное образование не может быть оторвано от общего научного и общественно-политического образования, а также не может быть тесно ограничено рамками одного искусства; что художник всех видов искусства должен быть широко образованным человеком, отдающим себе ясный отчет в своих общественно-политических убеждениях, вообще должен обладать стройным миросозерцанием; что стройность миросозерцания для деятеля искусства возможна лишь при том условии, что художник отдает себе отчет в задачах и методах всех родов искусства, поэтому художник одной специальности не может быть невеждою в области других искусств. Таким образом устанавливалось, что художественное образование, которое должно давать художнику проф.-техн. знания и навыки в области избранного им искусства, в то же время должно базироваться на углублении и расширении общего образования, научного и общественного, и на всестороннем знакомстве со всеми другими видами искусства.

Значение тезисов доклада В. Я. Брюсова станет понятным, если припомнить, что в дореволюционной России большинство художественных

школ были скорее курсами по искусству для любителей, чем профессиональными школами. Учебный план этих школ по большей части включал в себя только специальные художественные предметы. И этот учебный план далеко не всегда выполнялся, — зачастую учащиеся занимались только своей основной „специальностью", понимаемой крайне узко как овладение техникой данного вида искусства, без достаточного общего и общехудожественного развития. Принципы, выдвинутые В. Я. Брюсовым, устанавливали совершенно новые, резко отличающиеся от дореволюционных, основы профессионального образования работников искусств.

С конца 1922 г. В. Я. Брюсов принимает на себя заведывание Отделом художественного образования ГПФ. С этим периодом его работы в НКП совпадает важнейший этап оформления высшей художественной школы в РСФСР, — уточнение целевой установки и структуры вузов.

В. Я. Брюсов принимает активное участие в проработке вопросов общей реформы высшего образования в Республике. Дореволюционные высшие художественные учебные заведения прежде всего давали высшую степень художественной техники, но не всегда и не по всем специальностям это технически-ремесленное образование связывалось с высшей ступенью художественной культурности. Под руководством В. Я. Брюсова началось оформление подлинных, построенных в своей академической и административной структуре по типу высшей школы, высших художественных учебных заведений, выпускающих всесторонне образованных специалистов профессионалов по различным отраслям искусства, способных удовлетворять идеологические запросы к искусству, выдвинутые революционным временем.

Установление типов учебных заведений по художественному образованию и принципов их организации сделало возможной разработку единообразных учебных планов в соответствии с определенными задачами данного типа учебных заведений. При построении учебных планов по отдельным видам художественного образования были приняты за основу изложенные выше тезисы В. Я. Брюсова: в планы были введены общественно-научные и общеобразовательные дисциплины, в цикл художественных дисциплин включено не только изучение „специальности" в узком значении этого слова, но и элементы художественно-теоретических знаний и истории искусства. В планы художественно-промышленных учебных заведений введен также цикл общетехнических дисциплин. Эти учебные планы были утверждены в 1923 г. Государственным ученым советом по всем основным типам художественных учебных заведений.

В этом же году под руководством В. Я. Брюсова впервые был проведен опыт планирования сети художественно-профессиональных учебных заведений в соответствии с потребностями страны в работниках искусств, в художниках для работы в промышленности и в работниках в области художественного воспитания и образования. В конце этого года состоялся в Госплане первый доклад В. Я. Брюсова о художественном образовании в РСФСР. Этот доклад определяет новую фазу строительства художественного образования в РСФСР — переход от типичного для периода 1918-22 гг. стихийного развития сети художественно-просветительных учреждений (в 1921 г. ОХОБРом было зарегистрировано в РСФСР 1 012 учебных заведений по различным родам искусства) к плановой подготовке работников в области художественной культуры для обслуживания определенных культурных нужд республики и удовлетворения потребностей промышленности в художниках-производственниках. В связи с этим устанавливалось основное производственное направление в работе всех профессиональных художественных учебных заведений, типичное для наших дней.

Одновременно с работой в ОХОБРе Главпрофобра В. Я. Брюсов принимал активнейшее участие в работах Государственного художественного комитета, а после его реорганизации — в Научно-художественной секции Государственного ученого совета, работая также над созданием научно-исследовательских учреждений в области искусства.

Как один из членов учредителей Государственной академии художественных наук В. Я. Брюсов до последних дней своей жизни вел научную работу в академии и стремился объединить наиболее активных представителей педагогического персонала художественных вузов на работе по научному обоснованию программ художественных вузов и методов проработки этих программ. Этим путем подготовлялась, на основе научных обобщений методов работы по художественным дисциплинам, возможность провести в художественных вузах институт аспирантов.

Этот далеко не полный обзор характеризует значение деятельности В. Я. Брюсова в области художественного образования в наиболее трудный период оформления новой системы профессионально-художественных учебных заведений в РСФСР. Мысли Валерия Яковлевича определяют и в наши дни общее направление всей работы по подготовке новых кадров художников-профессионалов, не только владеющих своим искусством, но и умеющих применить свои знания к условиям современной жизни и связать свою работу с запросами современного общества.

В нашу задачу не входит освещение общественной деятельности В. Я. Брюсова в других областях — как поэта, как организатора об'единений поэтов, об'единений пролетарских писателей, как одного из основателей профессиональной организации работников в области литературы и пр., но необходимо отметить его огромную организующую роль в процессе отбора и объединения культурных сил, необходимых для советского строительства в области художественной культуры. Личное обаяние Валерия Яковлевича помогало разрешать наиболее трудные вопросы создания педагогических коллективов, которым можно было поручить строительство новой художественной школы. Его работа по установлению форм участия студенчества в этом строительстве определила путь от Всероссийского центрального исполкома учащихся (1918—21 гг.) к современным формам работы студенческих организаций в художественных учебных заведениях.

Высший литературно-художественный институт им. В. Я. Брюсова был ликвидирован в 1925 г. в связи с постановлением комиссии по разгрузке Москвы о переводе института в Ленинград, вследствие невозможности переезда в Ленинград для основного ядра профессуры института и большинства студентов. Частично работа в плане института им. В. Я. Брюсова продолжается на Московских высших литературных курсах, но поток выдвиженцев из среды рабочих и крестьян — пролетарских писателей, заполняющих литературное отделение Московского художественного рабфака, подтверждает необходимость восстановления специального Высшего литературно-художественного института.

Выполнению этой задачи должны отдать свои силы все, кому дорого имя Валерия Брюсова.

А. Барышников

В. М. Бонч-Бруевич.

(8 сентября 1858 г.,— 30 сентября 1918 г.)

Среди ряда лиц, прошедших, как в калейдоскопе, за минувшее десятилетие через Наркомпрос, особенно выделяется В. М. Бонч-Бруевич. С присущей ей подкупающей мягкостью, с глубокой преданностью делу строительства социализма, с постоянным устремлением к новым и новым целям и задачам в деле этого строительства, В. М. в условиях первого года революции промелькнула особенно ярко. Всего только год проработала В. М. в Наркомпросе, но след по себе оставила неизгладимый.

Врач по профессии, В. М. в ноябре 1917 г., заняв должность руководителя школьно-санитарным отделом НКП, вместе с небольшой группой сотрудников приступила к новой, большой и ответственной работе, в области которой в тогдашних условиях не было специалистов,— к делу физического воспитания и охраны здоровья детей. Много раз В. М. старалась подойти к этой работе еще до революции, но только после Октября она смогла всецело отдаться своему любимому делу.

„Здоровье детей — есть дело рабочих“ — таков был лозунг В. М. Подходя вплотную к оздоровлению быта детей и охране их здоровья, В. М. в первую очередь организует показательную школьную амбулаторию, через которую должны проходить пролетарские дети. После тщательного осмотра врачами-специалистами дети направлялись— здоровые — в колонии, больные — в лечебницы и санатории. В. М. мечтала о том, чтобы вокруг этой показательной амбулатории были организованы школы-сады, лесные школы, школы-санатории.

Дело разрасталось. Площадка, организованная для игр и при ней инструкторские курсы по физической культуре превращаются в Институт физической культуры.

Для беспризорных и обездоленных детей, физически и умственно отсталых, возникает Институт дефективного ребенка.

Вопросы воспитания в подрастающем поколении идеи коммунизма занимали ум В. М. не менее, чем физическое воспитание.

Возникает идея организации юных коммунистов, „юков“, впротивовес буржуазной организации бойскаутов.

Собирается 1-й всероссийский съезд медико-санаторных отделов С. Р. и К. Д. И здесь В. М. выступает с обширным докладом на тему „Охрана здоровья детей и постановка физического воспитания“. При напряженном внимании съезд выслушивает этот доклад.

„От слов скорее к делу, от проектов—к жизненному воплощению“,— раздавалось с кафедры, и эти звуки пробуждающейся жизни, подлинного творчества и строительства новой свободной пролетарской России зачаровывали товарищей-врачей.

Не щадя своих сил и здоровья, В. М., больная, за несколько дней до смерти выступает в Совнаркоме в защиту необходимости ассигнования 50-миллионного фонда на питание детей до 16 лет.

За четыре дня до смерти, В. М. 26/IX, был опубликован декрет об ассигновании 50 миллионов на питание детей.

Так в эпоху первого года революции при колоссальной энергии и настойчивости В. М. закладывалось новое, большое, стройное здание.

К 10-й годовщине Октября, подытоживая все достижения в деле строительства соввласти по линии просвещения и воспитания масс, мы не можем забыть тех, кто камень за камнем, не щадя своих сил, клал фундамент этого здания. Среди них В. М. Бонч-Бруевич занимает далеко не последнее место.

З А П А Д И М Ы

К десятилетию советской власти любопытно оглянуться на прошлое и проследить все этапы проникновения наших педагогических идей на Запад и Восток.

Интерес к советской школе растет с каждым годом. В одних странах, как Америка, Германия, интерес захватывает бо́льшие круги учительства, в других, как во Франции,—только революционных педагогов. Как бы то ни было, несомненно, что советская педагогика сделалась теперь вопросом исследования в передовых странах Запада и Востока.

Что же пишут о нас? Обратимся прежде всего к С.-А. С. Ш.

Северо-Американские Соединенные Штаты.

В последнее десятилетие мы являемся свидетелями небывалого в истории С-АСШ интереса к вопросам образования. Одним из характерных явлений надо, несомненно, считать стремление использовать педагогические достижения разных стран. Исключение составляет СССР: о советской школе не знают или равнодушно молчат. Насколько американская педагогика отказывается замкнуться в узкие рамки чисто местной школы, можно судить по тем заявлениям, которые раздаются из центров научной педагогики. Так, в годовом сборнике за 1924 г. Интернационального колледжа Колумбийского университета профессор Кэндель пишет: „Как и на других научных поприщах, обмен опытом в области педагогики приобретает большое значение. Все страны мира служат лабораториями или опытными станциями по разработке новых проблем. Если нам ясна полная невозможность перебросить систему народного образования из одной страны в другую, — совершенно иное ждет нас в области педагогических идей... Новые замыслы, возникшие и осуществленные при одной обстановке, смогут послужить на пользу и в другом месте, хотя бы условия были совершенно различны“. Отсюда энергичные поиски новых центров педагогической мысли на Западе и на Востоке вплоть до Филиппинских островов...

Казалось бы, эти многообещающие слова о значении обмена педагогическим опытом в мировом масштабе относятся и к нашей трудовой школе. На самом деле, в Америке о советской школе замалчивают и мало ею интересуются. Профессор Скотт Ниринг, автор популярной книги: „Образование в Советской России“, дает интересную справку, как он искал материал. „Год тому назад при разработке некоторых пе-

нас все же не удастся. Это обещали и пролетарские организации, и гамбургские учителя, обещал и упорный старик Лоттиг... А забудут—свежие вести и новые впечатления о советской России привезут гамбургские учителя, готовящиеся всерьез и надолго к „обмену“ с нами. Каппе, Кене и др. твердо рассчитывают на такой обмен.

— Обмен учителями практикуется между Гамбургом и странами Запада, почему же не сорганизовать его между нами и советской Россией? На полгода или год некоторые из нас поехали бы работать к вам, а ваши учителя приехали бы на открывшиеся вакансии к нам.

О том, как сильно это желание, лучше всего свидетельствует возглас иенского педагога Т-ля, который в свое время чуть было не стал в Тюрингии министром, а затем восторжествовавшим реакционным правительством был смещен с должности директора.

— За поездку в Россию я отдал бы несколько лет моей жизни.

Т-ль обременен большой семьей, но не задумываясь оставил бы всех и все и поехал бы к нам работать.

Надо использовать эту тягу для сближения и обоюдной пользы. Всесторонне технически образованный немецкий учитель много даст русскому учителю, а русская школа пусть научит иностранца строить новую жизнь!

М. ШТЕЙНГАУЗ.

„ПОБЕДИТЬ СВОЮ ДЕЗОРГАНИЗАТОРСКУЮ МЕЛКО-БУРЖУАЗНУЮ РАСПУЩЕННОСТЬ—ЭТО САМОЕ ТРУДНОЕ, ЭТО В МИЛЛИОН РАЗ ТРУДНЕЕ, ЧЕМ ПОДАВИТЬ НАСИЛЬНИКА-ПОМЕЩИКА ИЛИ НАСИЛЬНИКА-КАПИТАЛИСТА, НО ЭТО В МИЛЛИОН РАЗ ПЛОДОТВОРНЕЕ ДЛЯ СОЗДАНИЯ НОВОЙ ОРГАНИЗАЦИИ, СВОБОДНОЙ ОТ ЭКСПЛОАТАЦИИ. КОГДА ПРОЛЕТАРСКАЯ ОРГАНИЗАЦИЯ РАЗРЕШИТ ЭТУ ЗАДАЧУ, ТОГДА СОЦИАЛИЗМ ОКОНЧАТЕЛЬНО ПОБЕДИТ. ЭТОМУ НАДО ПОСВЯТИТЬ ВСЮ СВОЮ ДЕЯТЕЛЬНОСТЬ ШКОЛЬНОГО И ВНЕШКОЛЬНОГО ОБРАЗОВАНИЯ“.

Н. ЛЕНИН.

ДЕСЯТЬ ЛЕТ ЖУРНАЛА „НАРОДНОЕ ПРОСВЕЩЕНИЕ“

„В особенности Коммуна доказала, что рабочий класс не может просто овладеть готовой государственной машиной и пустить ее в ход для своих собственных целей“. (Маркс и Энгельс, Предисловие к „Коммунистическому манифесту“ от 24 июня 1872 г.)

I.

В январе 1918 г. в Петрограде вышла небольшая по объему книжка № 1 — 2 журнала „Народное просвещение“— официальный орган Наркомпроса. На обложке объявлено, что это будет „двухнедельный социалистический орган, общественно-политический, педагогический и научный“.

Не совсем верно, что № 1 — 2 „Народного просвещения“, является первым журнальным изданием Наркомпроса. В действительности же руководители Народного комиссариата по просвещению сейчас же после Октябрьского переворота пытались использовать журнал „Министерства народного просвещения“ и приспособить его для новых задач рабоче-крестьянской власти. Но из этого „приспособления“ ничего путного не вышло: последний номер „Журнала Министерства народного просвещения“ за ноябрь — декабрь 1917 г., изданный Наркомпросом и вышедший с подписью „Председатель редакционной комиссии П. И. Лебедев-Полянский“, имеет очень любопытное содержание: полные огня и революционной страсти речи, декларации, обращения и воззвания т. Луначарского и других большевиков-просвещенцев и вместе с тем — научные статьи, чрезвычайно солидные по содержанию, но с невыносимым запахом ученой плесени. Мы не можем удержаться от искушения, чтобы не привести полностью оглавления этого курьезного номера и тем дать возможность читателю осязательно почувствовать, как „начиналась“ история журнала „Народное просвещение“:

„Содержание.

Распоряжения Временного рабочего и крестьянского правительства.
I. От народного комиссара по просвещению.

Граждане России!

Восстанием от 25 октября трудящиеся массы впервые достигли подлинной власти. Всероссийский съезд советов временно передал эту власть своему исполнительному комитету и Совету народных комиссаров. Волею революционного народа я назначен народным комиссаром по просвещению. Дело общего руководства народным просвещением,

поскольку таковое остается за центральной государственной властью, поручается, впредь до Учредительного собрания, Государственной комиссии по народному просвещению, председателем и исполнителем которой является народный комиссар.

На какие же основные положения будет опираться Государственная комиссия? Как определяется круг ее компетенции?"

Дальше идут отдельные тезисы, которые отвечают на поставленные вопросы. Приведем заглавия этих тезисов:

„Общее направление просветительной деятельности. Обучение и образование. Децентрализация. Государственный комитет по народному образованию. Педагоги и общество. Учредительное собрание. Министерство. Ко всем учащим. К учащимся. О школьной забастовке.

II. Декреты и постановления, посредством которых реорганизовывались и совершенно упразднялись отдельные учреждения Министерства народного просвещения.

III. Увольнения и назначения.

IV. Неофициальная часть, в которой имеются руководящие статьи по внешкольному образованию. Затем статьи, посвященные театру: „О задачах государственных театров" (от Народного комиссара по просвещению), „Опера и балет", „Чем должен быть рабочий театр", обращение: „Всем артистам и служащим Петроградских государственных театров" и др. статьи и распоряжения Наркомпроса".

Простой перечень видов работы, которую руководители Наркомпроса развернули в качестве ближайшей программы по народному образованию, показывает, что деятельность нового пролетарского органа рабоче-крестьянской власти органически связана была с текущей революционной действительностью.

А вот вторая часть содержания этого же номера:

„Л. В. Холостова. Прения о veto короля в Учредительном собрании.

С. М. Лукьянов. О Вл. С. Соловьеве в его молодые годы.

С. С. Безобразов. Юлиар Экланский как автор псевдоруфиновского комментария на малых пророков.

А. С. Лаппо-Данилевский. Главнейшие направления в развитии номотетического построения исторического знания.

М. А. Лебедев. Пермь Великая.

Отдел по народному образованию.

И. А. Егоров. Внешкольное образование в Дании.

Е. Н. Янжул. Сравнительный очерк систем школьного управления во Франции, Германии, Англии и Соединенных Штатах.

Б. Скворцов. И. С. Тургенев и граф Л. Н. Толстой.

П. Д. Яковлев. Непрерывные дроби и неопределенные уравнения в курсе средней школы.

Современная летопись.

И. В. Кашин. Строение курса физики в связи с целями развития типов средней школы.

Л. Л-р. Письмо из Парижа.

Отдел по классической филологии

С. Я. Лурье. Observatiunculae Aristophanae:

С. С. Сребрный. Новый отрывок греческого мима".

Такие статьи писались и их помещал министерский журнал в то время, когда Министерство народного просвещения под управлением министра Салазкина как будто разрабатывало какие-то реформы, а вновь нарастающая социальная и политическая революция грозно бурлила и вспыхивала на поверхности основных массивов населения и наконец разразилась октябрьским разгромом Временного правительства в центре и на местах. Невозмутимые филологи и бесстрастные историки сидели и пописывали для журнала Министерства народного просвещения о греческих мимах и о Перми Великой... И вдруг на их ученые головы неожиданно обрушилась Октябрьская революция.

Какая связь между первой частью содержания журнала и второй? Никакой, абсолютно!

Весь облик журнала и его содержание, видимо, шокировали товарищей большевиков из Наркомпроса и настолько несоответствовали текущим задачам момента, что в руководящей статье — „Переворот 25 октября и задачи просвещения" — было предпослано второй части журнала следующее предупреждение читателям:

„Книга „Журнала Министерства народного просвещения", представляемая вниманию читателя, не отражает в достаточной мере того безмерного переворота в жизни нашего строя, который произошел 25 октября и целой пропастью отделяет Россию правительства Керенского, Россию, подвластную буржуазии, попущением половинчатых социалистов заменившей царя и помещиков, от новой России, управляемой Советами рабочих, солдатских и крестьянских депутатов. Мы сочли нужным разослать подписчикам эту книгу, уже набранную и отпечатанную при предшествовавшем порядке. Мы опустили лишь некоторые второстепенные статьи, дух которых, ханжеский и лакейский, показался нам уж слишком непереносным и недопустимым в книге, хоть и не нами редактированной, но все же нами издаваемой. Заменили совершенно лишь официальную часть. Здесь уже веет новым духом. Каждый непредубежденный читатель радостно ощутит этот новый дух в декларациях, обращениях и декретах новой власти.

Каждый педагог увидит из печатаемых нами документов, что рабочее и крестьянское правительство, как и следовало ожидать, готово широко итти навстречу нуждам школы".

Разумеется, руководители Наркомпроса не могли „просто овладеть" аппаратом министерского журнала „и пустить его в ход для своих собственных целей," — слишком уж чужд был состав сотрудников журнала революционной действительности и безусловно враждебен рабоче-крестьянской власти по своим социальным вкусам.

Так, надо полагать, возник в январе 1918 г. новый журнал „Народное просвещение", задача которого — освещать деятельность Народного комиссариата по просвещению и отражать общественно-педагогическую жизнь.

Журнал этот за десять лет „беспорочной" службы Наркомпросу изменял и свой внешний облик и внутреннее содержание, по возможности отражая на своих страницах ту необозримую работу Народного комиссариата по просвещению, которая в ногу с партийными, государственными и профессиональными органами двигала нашу необъятную Советскую страну по пути социалистического строительства и привела к величайшим успехам во всех областях жизни стопятидесятимиллионного союза народов.

II.

Перевернув обложку № 1—2 „Народного просвещения" за январь 1918 г., мы находим на обратной стороне:

„Содержание.

Стр.

Распоряжения Временного рабочего и крестьянского правительства 3
Итоги прошлого года. В. Полянский. 31
К вопросу о социалистической школе. Н. Крупская 38
О преподавании русского языка для взрослых Н. С. 44
Задачи Союза учителей-интернационалистов. В. Мрочек 47
Устав Союза учителей-интернационалистов 49
Интересная статья. Н. С 51
Наше путешествие в Шанхай (перевод с немецкого). Х. Шарельманн 53
Библиография 56

Председатель редакционной коллегии П. И. Лебедев-Полянский“.

Скромный номерок журнала имеет всего 57 страниц, из которых 31 есть „Распоряжения Временного рабочего и крестьянского правительства“, раньше помещенные в № 11—12 „журнала МНП“ за 1917 г. Но эти 57 страниц ярко отражают одну из интереснейших эпох из истории Наркомпроса.

Вот 1917 год. Еще на улицах Москвы идет при громе пушек и треске пулеметов ожесточенная классовая битва, а в Петрограде т. Луначарский уже выпустил декларацию „От народного комиссара по просвещению“, в которой изложил основные задачи рабочего класса и партии большевиков в деле просвещения масс:

„Всякая истинно демократическая власть в области просвещения в стране, где царит безграмотность и невежество, должна поставить своей первой целью борьбу против этого мрака. Она должна добиться в кратчайший срок всеобщей грамотности путем организации сети школ, отвечающих требованиям современной педагогики, и введения всеобщего обязательного и бесплатного обучения, а вместе с тем,— устройство ряда таких учительских институтов и семинарий, которые как можно скорее дали бы могучую армию народных педагогов, потребную для всеобщего обучения населения необъятной России“.

Определив основную задачу Наркомпроса, А. В. Луначарский устанавливает взаимоотношения с органами местного самоуправления по вопросам народного образования, с Государственным комитетом, с педагогами и другими общественными организациями, а также определяет отношение к Учредительному собранию и к Министерству народного просвещения. Декларация выдержана в удивительно мягком, примирительном тоне, проникнута искренней готовностью сотрудничать со всеми общественными силами. Это утверждение можем иллюстрировать выписками из декларации:

„Целый ряд ценных законопроектов был разработан с начала революции Государственным комитетом по народному образованию, довольно демократическим по своему составу и богатым опытными специалистами. Государственная комиссия искренно желает планомерного сотрудничества с этим комитетом“. Это — в отношении Государственного комитета. А вот — к педагогам:

„Государственная комиссия приветствует педагогов на арене светлого и почетного труда просвещения народа — хозяина страны.

Ни одна мера в области народного просвещения не должна приниматься какой бы то ни было властью без внимательного взвешивания голоса представителей педагогического мира... Сотрудничество педагогов и сил общественных — вот что будет преследоваться комиссией при составлении ее, и в Государственном комитете, и во всей ее деятельности“.

И, наконец, в отношении министерства: „Текущие дела должны пока итти своим чередом через Министерство народного просвещения. О всех непосредственно необходимых изменениях в его составе и конструкции будут иметь суждение Государственная комиссия, избранная Исполнительным комитетом советов, и Государственный комитет. Окончательно порядок государственного руководства в области народного просвещения будет, разумеется, установлен Учредительным собранием“.

Декларация помечена 29 октября 1917 г.

В ответ на эти слова наркома, полные готовности сотрудничать,— неслыханный саботаж по всей линии: Государственный комитет принял нелепую резолюцию об отказе „от всяких сношений с Совнаркомом и его органами“. Учительство Петрограда ответило Наркомпросу яростной стачкой и травлей педагогов-большевиков и сочувствовавших новой пролетарской власти, а в министерстве т. Луначарского встретили сторожа, швейцары и курьеры, так как чиновная бюрократия министерства организованно бастовала.

Уважаемые читатели! Посчастливилось ли вам когда-нибудь созерцать столь удивительное общественное явление, как бастующий бюрократ в русском министерстве? Нет? Да, это такое же маловероятное зрелище, как видеть на небосклоне корову, порхающей в эфире голубом. А вот в октябре 1917 года это произошло: настоящие русские министерские бюрократы забастовали, когда государственная власть перешла непосредственно к народным массам в лице Совета рабочих и солдатских депутатов.

Журнал отразил ответ Наркомпроса на этот „безобразный бунт интеллигенции против трудового народа“. Мы находим обращение т. Луначарского „Ко всем учащим“, полное горячего гнева и глубокой убедительности, и „к учащимся“— к студентам и молодежи старших классов средних учебных заведений в форме беседы. Вот отрывок из него:

„Пролетариат и крестьянство, победившие в недавней борьбе, зовут учителей ваших как можно скорее начать работу по обновлению все еще заскоруэлой нашей школы. Пока на эти приглашения учителя отвечают отказом. Они не признают власти, „возникшей из насилия“. Но ведь недавно сам Керенский считал единственным источником власти революцию.

— Разве революция в марте не была насилием?
— Чьим?
— Рабочих и солдатских масс.
— Над кем?
— Над царем и присными его.
— Кто передал потом эту власть „законному Керенскому“?
— Победоносный народ.
— А чьим насилием была революция 25 октября?
— Рабочих и солдат.
— Над кем?
— Над буржуазным правительством.
— Кто передал эту власть народным комиссарам и Военно-революционному комитету?
— Победоносный народ.
— Почему же новая власть незаконна?

Юноши, вы поддержите рабочих и солдат, несущих и вам свободу и лучшее благородное будущее. Вы хотите обновления школы“.

Агитационно-декларативная часть материала заканчивается сильной статьей „О школьной забастовке“. Нарком с едким сарказмом бичует учительский бойкот рабоче-крестьянской власти, вследствие которого страдающим элементом являются одни только дети. Дальше идут декре-

ты и постановления Совнаркома и Наркомпроса, касающиеся организации дела народного образования. Здесь же находим заметки об организации дошкольного, внешкольного и врачебно-санитарного отделов и об основных принципах, лежащих в основе работы каждого из отделов.

В журнале много места уделено „Ведомству Государственных театров“. Ряд статей и деклараций наркома о задачах государственных театров, чем должен быть рабочий театр, о порядке управления театрами и т д. Статья „Итоги прошлого года“ В. Полянского содержит „схематический обзор русской революции“. Есть еще одна руководящая— Н. К. Крупской „К вопросу о социалистической школе“. Пожалуй, это едва ли не первая статья при советском строе, в которой дана полная характеристика русской и западно-европейской буржуазной школы, и набросан эскиз советской трудовой школы.

Наконец, обратим внимание на материал журнала, относящийся к возникновению Союза учителей-интернационалистов. Сюда относятся две статьи: „Задачи Союза учителей-интернационалистов“ В. Мрочек, и Устав этого союза, утвержденый общим собранием 21 декабря 1917 года.

В истории Союза работников просвещения Союз учителей-интернационалистов занимает почетное место: ему принадлежит заслуга объединения революционного учительства и беспощадной борьбы с контрреволюционным Всероссийским учительским союзом. Вот пара выписок о его составе и задачах.

„Союз объединяет лиц, примыкающих к левым течениям социальной мысли — левых эсеров, большевиков, интернационалистов, анархистов. Принадлежность к той или иной партии вовсе необязательна. Название „учителя-интернационалисты“ подчеркивает, что на платформе союза могут объединяться все, кому дороги общечеловеческие идеалы, кто ненавидит бойню трудовых масс, натравливаемых друг на друга услужающими капиталу, кто хочет вечно итти вперед со всем передовым человечеством“. А вот ближайшие задачи союза:

„1) создание свободной школы; 2) ограждение прав детства и молодежи; 3) поднятие уровня культуры народа; 4) проведение в широкие народные массы идей свободного воспитания; 5) развитие в своих членах и в учащихся классового самосознания“.

Предложенный вниманию читателя материал журнала „Народное просвещение“ дает представление об его идейном облике. В дальнейшем обзоре мы не будем подробно останавливаться на содержании каждого отдельного номера, а укажем на статьи, декреты и заметки, говорящие о выдающихся моментах и из деятельности НКП и вообще из общественно-педагогической жизни, отраженной в журнальном материале.

III.

В третьем номере „Народного просвещения“ находим отражение тяжкого, но неизбежного для нас Брестского мира: „От народного комиссара по просвещению. К учащейся молодежи“. Так как не было уверенности, что немцы не сделают попытки низвергнуть советскую власть, нужно было спешно организовать Красную армию: „Мы, Комиссариат просвещения, знаем, что есть много горячих сердец, бьющихся светлой любовью к делу трудящихся и среди учащейся молодежи, учеников старших классов средних учебных заведений и студентов университета и др. высших школ, и мы призываем их итти рядом с рабочей молодежью и стать оплотом против империалистического зверя“.

Быстро пробегаем целую серию декретов и останавливаемся на

статье Н. К. Крупской „О светской школе“. Статья написана в связи с декретом от 15 января 1918 г. об отделении церкви от государства и как следствие этого—школы от церкви. Н. К. Крупская дает оценку этому декрету и разбирает постановления Гос. комитета эпохи Временного правительства о преподавании закона божьего в школе.

Номер 4 — 5 журнала — последняя книжка „Народного просвещения“ за 1918 г. Этот номер гораздо обширнее предшествующих (всего 109 стр.) и содержит богатый материал. На первой странице находим „Конституцию РСФСР“, этот знаменитый документ молодой советской юридической науки. После конституции помещены двадцать пять декретов и постановлений, касающихся дела народного образования в республике. Некоторые из этих декретов замечательны тем, что с них начинается новая эпоха в деятельности НКП. До этого времени было много издано декретов, но они имели больше „отрицательный“ характер: раскрепощали старую школу от тяжких пут, наложенных царским строем. Декретами, помещенными в этом номере, организуется новая система народного образования в стране, создаются новые учреждения научно-просветительного характера. Возьмем для примера „Положение об организации дела народного образования в Российской социалистической советской республике“. Этот закон организует поновому дело просвещения, начиная от центральных органов до волостного отдела народного образования включительно. Другой декрет — „О Социалистической академии общественных наук“ (теперь Ком. академия).

Потом идут постановления о нормах оплаты учительского труда, о выборности педагогов и администрации школы, поставившие учителей лицом к рабоче-крестьянской массе, и т. д.

Мы считаем этот момент важным поворотным пунктом в деятельности НКП. К той же категории материала можно отнести еще статью „Две или три ступени“ В. Орлова (дискуссионная статья на тему, из скольких ступеней должна составляться единая советская школа).

„Две или три ступени? Два или три концентра общего образования? Три четырехлетки или две ступени с более продолжительным курсом? Вот различная постановка одного и того же далеко не решенного вопроса“... Так начинает автор и разбирает старые школьные проекты в России и американскую школьную систему, а затем приходит к выводам, что у нас должна быть младшая ступень в шесть лет обучения и вторая ступень — с четырехгодичным курсом.

IV.

В номере 1 — 2 было объявлено, что „Народное просвещение“ будет двухнедельным органом. Однако редакция выпустила за весь 1918 г. только три книжки. Между тем необходимость в широкой информации рабоче-крестьянских масс и в пропаганде идей советского воспитания и образования требовала в помощь к этому журналу вспомогательного органа. По инициативе Н. К. Крупской такой орган был создан в качестве приложения к „Известиям ВЦИК“. В протоколе большой государственной комиссии по просвещению от 24/IV 1918 г. в порядке дня пунктом III стоит вопрос: „О приложениях к „Известиям ВЦИК“. А в самом протоколе находим: „Тов. Познер сообщает от имени Н. К. Ульяновой, что ввиду перегруженности выпусков журнала и невозможности уведомить население о работах Комиссариата народного просвещения предположено войти с ходатайством в „Известия ЦИК“ о предоставлении в распоряжение Комиссариата народного просвещения еженедельно одного вкладного листа“. В № 105 „Известий ЦИК“ от 28/V 1918 г. появилось пер-

вое приложение в виде вкладного листа газетного размера („Народное просвещение“ № 1 — еженедельное приложение к „Известиям ВЦИК“ под редакцией Народного комиссариата просвещения“).

На первой странице листа помещена статья „От Комиссариата просвещения“, которая начинается так: „Дело народного образования должно быть делом самих рабочих и крестьян. Мы приступаем к изданию „Приложений“, которые будут выходить каждую неделю по субботам. Мы очень рады, что „Известия ЦИК“ уделили нам немного места. Правда, мы издаем журнал „Народное просвещение“, но, вопервых, он выходит редко, а вовторых, им интересуются учителя, комиссары по просвещению, члены культурно-просветительных комиссий и вообще лица, специально занятые делом народного образования. Нам же необходимо, чтобы каждый рабочий, каждый крестьянин знал, что делается в области народного просвещения, какие нужны школы, чему там надо учить, какой должен быть учитель, каковы должны быть библиотеки, школы и курсы для взрослых, как это все наладить и как этим всем управлять, и т. д.“. А в конце статьи сказано: „Цель нашего приложения — давать отчет населению в том, что и где делается в деле народного образования, как ставятся вопросы о подготовке учителей, как ставится вопрос о реформе школы, о доступности ее для всякого и т. п., одним словом, знакомить со всеми неотложными вопросами народного просвещения, стоящими на очереди. Цель приложения приблизить все эти вопросы к рабочему и крестьянину, вовлечь их в участие в разрешении всех этих вопросов, помочь им стать хозяевами в этом деле, взять его в свои руки“.

Просматривая первый номер вкладного листа „Народное просвещение“, видим, что текущие вопросы организации народного образования получают широкое и популярное освещение. „Учитель и население“, „О педагогической революции“, „Школа и государство“, — вот какие темы предлагаются вниманию массового читателя. Эти приложения к „Известиям ВЦИК“ выходили еженедельно начиная с 105 номера от 28/V, кончая номером от 5/IX 1918 г.

Мы не имеем возможности останавливаться на богатейшем материале, помещенном во всех 17 номерах приложения, однако отметим, что статьи вкладного листа „Народное просвещение“ дают полное представление, как постепенно разворачивалась работа Наркомпроса, какие вопросы народного образования становились центром внимания деятелей просвещения и социалистической общественности. Вот, например, второй номер приложения. Первая большая статья — „Задачи профессионального образования“; в ней разбираются два интереснейших вопроса: „как дать профессиональное образование взрослому населению, стремящемуся получить это образование как можно скорее, и как давать его в школе подрастающему поколению“. В статье проводится параллель между профессиональным образованием в капиталистических странах и у нас в России после Октябрьской революции. Что касается профобразования и ремесленных знаний для детей, то автор не рекомендует начинать обучение ранее 15 — 16 лет.

В этом же номере помещена большая статья: „Что дала революция нашей школе“ и статья „Октябрьский переворот и задачи учительства“ и т. д.

Обстоятельная информация о том, что делается во всех отделах НКП, подробные отчеты о съездах, протоколы заседаний Государственной комиссии по просвещению, руководящие статьи по всем вопросам политики и светской власти в области просвещения, вопросы трудовой школы, советской школы, — вот программа вкладного листа „Народное просвещение“. Мы видим, как с шестого номера „Народное просвещение“

связывается с провинцией (имеется корреспонденция из Перми — „Уральский пролетариат и просвещение“).

В общем содержание приложения к „Известиям“ дает ценный материал по истории народного образования после революции. Взять для примера борьбу Наркомпроса с Всероссийским учительским союзом (ВУС). Мы по этому вопросу имеем такие документы, как резолюция Всероссийского учительского съезда, принятая 8 июня 1918 г.: „1) Ввиду того, что ВУС в лице своих руководящих органов, как это видно из оглашенных документальных данных, вошел в контрреволюционный „Комитет спасения родины и революции“; 2) что он организовал преступную учительскую забастовку против народа и его детей; 3) что он поддерживал сознательный и злостный саботаж учительства с целью окончательно уничтожить весь школьный аппарат; 4) что он выступил против демократического принципа выборности учителей самим населением; 5) что в противовес общечеловеческой и интернациональной школе он стремится построить школу на базе национализма; 6) что, изменяя признанному даже радикальной демократией и обязательному для социалистов принципу светской школы, он сохраняет закон божий в качестве обязательного для школы предмета, — Всероссийский съезд учителей, перед лицом всего учительства, заявляет, что он не может иметь ничего общего с ВУС, и горячо призывает всех товарищей по примеру бронницкого учительства Московской губернии отшатнуться от этой организации и итти в Союз учителей-интернационалистов или же в новые профессиональные объединения, дабы об-руку с органами народной воли и народной власти дружно и радостно строить светлое здание единой трудовой социалистической школы будущего“.

Этой резолюцией зафиксирован момент отхода массового учительства от ВУС и начало сотрудничества с НКП. Кстати сказать, все учителя — делегаты съезда в числе около 700 человек остались после съезда на курсы, устроенные НКП (см. № 9 вкладного листа „Нар. прос.“).

А вот другой не менее важный документ из истории нашей советской трудовой школы: „К учащим и педагогическим советам всех учебных заведений“. От школьно-трудового подотдела Отдела единой школы Народного комиссариата по просвещению.

„С предстоящего учебного года Народным комиссариатом по просвещению намечено осуществление радикального преобразования учебных заведений всех ступеней и разрядов по принципам трудовой школы-коммуны. Новая школа, которую стремится создать освобожденный и господствующий ныне трудящийся класс, должна быть школою, подготовляющею питомцев путем всестороннего развития и активной и сознательной общественной деятельности, школою, неразрывно связанною с действительною жизнью и ее основными устоями. Первый основной принцип общественного устройства, на котором зиждется существование и развитие общества, есть организованный социальный труд“. Дальше развиваются эти мысли и указываются виды труда: „1. Виды труда, необходимого для поддержания школьного имущества, хозяйства и порядка школьного общежития... 2. Виды труда, вводимые с целью тесного сближения с местною жизнью, преследующие воспитательные, но не профессиональные задачи. 3. Виды труда, имеющие целью художественно-эстетическое развитие учащихся“. А чтобы учителя могли быть подготовленными к руководству такими видами труда и вообще такой школой, им отдел предлагает: „С этой целью все учителя приглашаются, помимо теоретического ознакомления с основами трудового принципа по литературным источникам, к изучению в настоящее каникулярное время принципов, методов и по возможности практически одного или нескольких трудовых произво-

дительных процессов из числа нижеследующих". Дальше указываются: „1. Виды и приемы ручного труда по обработке металла, дерева и кустарных промыслов. 2. Сельское хозяйство и 3. Художественные ремесла".

О том, что будет предпринято педагогическими советами в этом направлении, школьно-трудовой подотдел просит ему сообщить. Документ подписан В. Познером и И. Кузьминым.

В номере 10-м имеется интересная статья „Трудовая школа и школьная прислуга" за подписью А. Окунькова. Автор этот вопрос разрешает таким образом, что школьной прислуги или совершенно не нужно или она должна быть хорошо педагогически подготовлена и солидно оплачена.

17-й, т. е. последний номер еженедельного вкладного листа „Народное просвещение" посвящен крупному событию в деятельности НКП; мы говорим о Первом всероссийском съезде по просвещению, который состоялся в конце августа 1918 г. и которому в большей своей части посвящен номер 17-й приложения к „Известиям ВЦИК".

V.

„От редакции.

Еженедельный вкладной лист „Народное просвещение", печатавшийся на страницах „Известий центрального исполнительного комитета", должен был вследствие непреодолимых технических затруднений прекратить свой выход".

Такое предупреждение читаем мы на первой странице „Еженедельника Народного комиссариата по просвещению", который стал выходить с № 18 (вкладной лист закончился № 17) от 9 ноября 1918 г.

После этого предупреждения редакция излагает задачи нового органа по освещению текущей жизни в области просвещения масс и сближения с ними.

Первый номер „Еженедельника" содержит ценный материал по истории советской трудовой школы. Мы упоминали раньше, что № 17 вкладного листа посвящен Всероссийскому съезду по просвещению, где обсуждались доклады по трудовой школе. № 18 почти весь посвящен вопросам строительства трудовой школы. Номер начинается обращением к учащейся молодежи „К годовщине Октябрьской революции" А. В. Луначарского. В обращении разъясняется смысл развернувшейся гражданской войны с русской буржуазией. „Великий русский пролетариат, опирающийся на дюжее плечо беднейшего крестьянства, в позе гордого победителя ждет вас, молодых интеллигентов и учащихся, в день своих чудесных именин с самым дорогим для себя подарком — вашим молодым сердцем, преисполнившимся дружбою и любовью к нему". Так заканчивает свое обращение нарком по случаю великой годовщины.

Заведующий отделом единой школы т. Познер также выступил с обращением „К учащим", где указал на этапы, пройденные учительством за год: сначала забастовка, отход от школы, затем „постепенное просветление интеллигенции, а вместе с ней и учительства, как результат победоносного шествия социальной революции, возвращение к школе, начало реформационной общественно-педагогической деятельности"... Дальше в номере помещены важные документы по трудовой школе: „Основные принципы трудовой школы" и „Положение о единой трудовой школе РСФСР".

Просматривая дальнейшие номера еженедельника, видим, что вопросы организации трудовой школы становятся в центре внимания Наркомпроса.

№ 26—28, выпущенный 18 января 1919 г., открывается обращением А. В. Луначарского „Ко всему российскому учительству и всем деятелям народного просвещения", которое начинается так: „Приспела пора ликвидировать ту рознь, которая возникла между пролетариатом с одной стороны, и руководимыми им трудовыми слоями интеллигенции — с другой".

Этим обращением отмечен новый этап в жизни учительской массы и ее взаимоотношений с Наркомпросом. А. В. Луначарский указывает, что интеллигенции необходимо перевоспитаться. Средством перевоспитания является участие в социалистическом строительстве, а орудием — создание нового профессионального объединения просвещенцев „Всероссийский союз работников просвещения и социалистической культуры объединяет всех работников просвещения, участвующих в деле социалистического строительства, и действует рука об-руку с пролетариатом в его борьбе за полное торжество социалистической революции и международного коммунизма". Так определило всероссийское совещание коммунистов — деятелей по народному образованию, цели и задачи нового союза.

Если раньше в центре внимания стояла школа первой ступени, то теперь мы видим повышение интереса ко второй ступени. Вот статьи Л. Шапиро — „Наш путь в вопросе II ступени", „Организационные формы пролетаризации школ II ступени" (№ 42 — 44 еженедельника) и Н. К. Крупской — „Проект школы II ступени на Бондюжном химическом заводе" (в № 53 — 55),

№ 65 — 68 от 19 июня 1920 г. еженедельника посвящен основной проблеме народного просвещения — ликвидации безграмотности взрослого населения. 30 декабря 1919 г. в „Известиях ВЦИК" был опубликован декрет Совнаркома о ликвидации безграмотности. В этом номере подводятся итоги шестимесячной работы и в связи с этим оживляется кампания по усилению ликвидации безграмотности. В заметке „Ликвидация безграмотности" Н. К. Крупская делится воспоминаниями, как недоверчиво отнесся даже Малый Совнарком, который считал осуществление этого гигантского дела при нашей бедности чистой утопией.

Совершенно особое значение имеет № 79 еженедельника от 20 февраля 1921 г. Содержание номера связано с чрезвычайно важным моментом в жизни Наркомпроса — с его реорганизацией и изменением некоторых архитектурных форм нашей школы I и II ступени.

Как известно, этой реорганизации предшествовало партийное совещание по вопросам народного образования в декабре 1920 г. Следствием этого совещания явились „Директивы ЦК РКП коммунистам работникам Наркомпроса в связи с реорганизацией комиссариата". Затем появилась статья Ленина — „Вопросы просвещения в печати" на ту же тему и „Резолюция ЦК РКСМ о партийном совещании о просвещении". Все эти материалы помещены в № 79 еженедельника. Кроме того номер имеет ряд статей, посвященных решениям партийного совещания и реорганизации НКП: „План работы НКП в связи с партийным совещанием по народному образованию" — А. В. Луначарского, „К реорганизации НКП" — покойного т. Литкенса, „Наркомпрос — производственный комиссариат" — т. Плюснина-Кронина.

Реорганизация НКП повела за собой реорганизацию и еженедельника „Народное просвещение". Об этом имеем извещение от редакции: „В связи с реорганизацией НКП, журнал „Народное просвещение" передан в распоряжение организационного центра. Посвящая журнал главным образом организационным идеям народного образования, редакция предполагает для цельности посвящать в дальнейшем каждый номер отдельному моменту в жизни народного просвещения. Ближайшие номера будут посвящены: № 80 — реорганизации НКП (центрального аппарата); № 81 —

реорганизации органов НКП на местах“. Действительно, облик журнала с этого времени носит больше организационный, чем педагогический характер.

Из серии статей на общественные темы отметим статью „Голодное просвещение“ за подписью Э. Лунина. Статья посвящена тяжелому материальному положению учительства. Несмотря на постановление IV съезда профсоюзов о радикальном улучшении материального положения культработников и работников просвещения, учительская масса, особенно деревенские учителя, впали в настоящую нищету, следствием чего было массовое вымирание учителей, бегство из школ или уголовные преступления.

В № 92 помещено обращение Центрального комитета партии за подписью т. Молотова — „Ко всем комитетам РКП“. ЦК РКП дает директиву на места о правильном применении новой экономической политики в вопросах просвещения. Циркуляр является противоядием против увлечения на местах всеми формами платности в деле содержания учреждений по народному образованию. Это увлечение было связано с общей кампанией по изысканию средств на нужды просвещения.

№ 97 от 22 февраля 1922 г. в статье „К съезду“ (дело идет о съезде завгубоно) подводятся итоги „широко развернувшейся кампании содействия народному образованию“. На ту же тему пишет и т. Луначарский „Укрепление материальной базы школьного дела в России“.

Ряд номеров еженедельника (102, 103 и 104) посвящены кампании по оказанию помощи населению Поволжья, в частности, по эвакуации детей в различные губернии СССР, не пораженные голодом.

Мы не имеем возможности коснуться всех общественно-педагогических вопросов, которые обсуждаются на страницах еженедельника „Народное просвещение“, — так многообразны и разносторонни эти вопросы. Новые условия работы НКП повели к новой реорганизации еженедельника „Народное Просвещение“: с № 111 от 25 сентября 1922 г. еженедельник в той форме, в какой он начал выходить, закрывается, и вместо него стали выходить два органа: „Бюллетень официальных распоряжений и сообщений Наркомпроса“ (№ 1 вышел 2 декабря 1922 г.), и ежемесячный журнал „Народное просвещение“, который вышел в январе 1923 г. к X Всероссийскому съезду советов в форме отчета Наркомпроса за 1921 — 22 гг. для раздачи делегатам Съезда.

В качестве посвящения закрывшемуся еженедельнику „Народное просвещение“ мы приводим слова, взятые из статьи „Сто номеров“ т. Кронина. Статья эта написана по случаю выхода сотого номера еженедельника „Народное просвещение“.

„Почти одновременно с Наркомпросом родился он на свет, вместе с ним перекочевал из Петербурга в Москву, вместе с ним переживал медовой месяц ярких лозунгов, сияющих надежд и гордых декораций... Вместе боролся за их осуществление, волновался, страдал, отражая все достижения и все нестроения на своих страницах. Пульс просвещенской жизни не переставал биться в журнале,—то слабее, то отчетливее по мере усиления и ослабления притока жизненных средств к Наркомпросу“.

Наш обзор и предложенный вниманию читателей материал заставляет и нас целиком присоединиться к этой оценке еженедельника „Народное просвещение“.

Мы сделали обзор журнала „Народное просвещение“ за пятилетие с 1918 по 1922 г. включительно. Обзор за следующее пятилетие, с 1923 по 1927 г., сделаем в следующем очередном номере.

К. БЕНДРИКОВ

ПИСЬМО В РЕДАКЦИЮ.

Ознакомившись с воспоминаниями А. В. Луначарского, считаю своим долгом просить Редакцию напечатать одновременно с воспоминаниями настоящее мое письмо.

Упоминаемый в воспоминаниях А. В. Луначарского инцидент имел место со мной, в помещении Петроградской городской думы, в самый день Октябрьского переворота. Только что пролившаяся кровь первых жертв гражданской войны довела меня до крайнего нервного напряжения, которым я только и могу объяснить брошенное мною А. В. Луначарскому оскорбительное выражение. Этот поступок давно уже тяготит меня и, конечно, был бы давно мною ликвидирован, если бы соответствующее заявление не представлялось мне неудобным, в виду занимаемого А. В. Луначарским высокого поста. И я искренно благодарен Анатолию Васильевичу за то, что опубликование им этого инцидента дает мне возможность объясниться и снять с себя эту тягость.

Заявляю, что, допустив этот инцидент, я был вдвойне неправ. Во-первых, я не имел никакого морального права допускать подобную оскорбительную квалификацию по отношению к идейному революционеру, как бы ни были в тот момент велики тактические расхождения с ним. В применении же к А. В. Луначарскому, которого я искренно ценю и уважаю, подобная квалификация была сугубо недопустима.

Во-вторых, я уже давно убедился, что по отношению к Октябрьской революции был неправ по существу. Вместе с большинством социалистической интеллигенции страны, на мне, как б. члене одной из социалистических партий, лежит ответственность за следующие, совершенные этим большинством в февральско-октябрьский период революции, тактические ошибки:

не соответствующую социалистическим принципам позицию по отношению к империалистической войне;

недостаточно решительное развертывание революционного процесса, в связи с идеей Учредительного собрания;

неправильную позицию, которую занимали социалистические партии большинства по отношению к большевистскому крылу социализма;

связанную с этим, не менее неправильную ориентировку тех же партий в вопросе о коалиции социалистических партий с буржуазными;

наконец, — за совершенно неправильную ориентировку в том сложном положении, которое создалось после Октябрьского переворота и которое требовало тогда полного объединения всех социалистических сил страны.

Именно в результате всех этих тактических ошибок, „издержки революции“ получили у нас такие грандиозные размеры.

Назревавшее уже раньше сознание ошибок, допущенных мною в самую критическую эпоху победоносной революции, для наступления которой я работал втечение всей своей сознательной жизни, вызвало у меня весной 1918 г. решение отойти от политической деятельности и отдаться исключительно научной и профессиональной работе над проблемами социалистического строительства в области народного просвещения.

Б. член ЦК партии народных социалистов, б. Председатель Бюро Государственного комитета по народному образованию.

В. ЧАРНОЛУСКИЙ.

ОТ РЕДАКЦИИ.

Мы печатаем это письмо т. Чарнолуского в юбилейном номере, так как считаем его „Октябрьским документом". Оно лишний раз иллюстрирует, как последовательно революционная политика рабочего класса и его партии постепенно приводит всех представителей старой интеллигенции, оставшихся работать с советской властью, к Октябрьской революции.

„МЫ НА ВСЕЙ ЛИНИИ СВОЕЙ ПРОСВЕТИТЕЛЬНОЙ РАБОТЫ НЕ МОЖЕМ СТОЯТЬ НА СТАРОЙ ТОЧКЕ ЗРЕНИЯ ОБ АПОЛИТИЧНОСТИ ПРОСВЕЩЕНИЯ, НЕ МОЖЕМ СТАВИТЬ ПРОСВЕТИТЕЛЬНУЮ РАБОТУ ВНЕ СВЯЗИ С ПОЛИТИКОЙ.

ТАКАЯ МЫСЛЬ ГОСПОДСТВОВАЛА И ГОСПОДСТВУЕТ В БУРЖУАЗНОМ ОБЩЕСТВЕ. НАЗВАНИЕ „АПОЛИТИЧНОСТЬ" ИЛИ „НЕПОЛИТИЧНОСТЬ" ПРОСВЕЩЕНИЯ — ЭТО ЕСТЬ ЛИЦЕМЕРИЕ БУРЖУАЗИИ, ЭТО ЕСТЬ НЕ ЧТО ИНОЕ, КАК ОБМАН МАСС. БУРЖУАЗИЯ, ГОСПОДСТВУЕТ ВО ВСЕХ ТЕПЕРЬ ЕЩЕ БУРЖУАЗНЫХ СТРАНАХ, ЗАНИМАЕТСЯ ИМЕННО ЭТИМ ОБМАНОМ МАСС.

ВО ВСЕХ БУРЖУАЗНЫХ ГОСУДАРСТВАХ СВЯЗЬ ПОЛИТИЧЕСКОГО АППАРАТА С ПРОСВЕЩЕНИЕМ ЯВЛЯЕТСЯ ЧРЕЗВЫЧАЙНО КРУПНОЙ, ХОТЯ ПРИЗНАТЬ ЭТО ПРЯМО БУРЖУАЗНОЕ ОБЩЕСТВО НЕ МОЖЕТ. МЕЖДУ ТЕМ, ЭТО ОБЩЕСТВО ОБРАБАТЫВАЕТ МАССЫ ЧЕРЕЗ ЦЕРКОВЬ, ЧЕРЕЗ ВЕСЬ ИНСТИТУТ ЧАСТНОЙ СОБСТВЕННОСТИ.

НАША ОСНОВНАЯ ЗАДАЧА СОСТОИТ В ТОМ, МЕЖДУ ПРОЧИМ, ЧТОБЫ В ПРОТИВОВЕС БУРЖУАЗНОЙ ПРАВДЕ ПРОТИВОПОСТАВИТЬ СВОЮ ПРАВДУ И ЗАСТАВИТЬ ЕЕ ПРИЗНАТЬ".

Н. ЛЕНИН.

Государственное Издательство

Ответственный редактор **М. С. Эпштейн**
Зам. отв. редактора **Э. Б. Лунин**

ОГЛАВЛЕНИЕ

Стр.

ИТОГИ ОКТЯБРЯ.

Постановление Центрального исполнительного комитета Союза ССР по докладу тов. А. В. Луначарского.—„Об итогах культурного строительства Союза ССР за десять лет" 5
А. Луначарский. Десятилетие великой революции 9
В. Яковлева. К итогам просветительной работы за десять лет 13
И. Ходоровский. Профессиональное образование и строительство социализма 18
А. Кравченко. Политпросветработа в деревне к десятилетию Октябрьской революции 31
Г. Мансуров. Посвещение национальностей нерусского языка 38
И. Богданов. Развитие сети культурно-просветительных учреждений в РСФСР в послереволюционный период 43
М. Эпштейн. Начальная школа к десятилетию Октябрьской революции . . 59
М. Пистрак. Как создавались программы Гуса 68
Д. Бондарев. Ликвидация неграмотности на пороге десятилетия Октябрьской революции 80

НАУКА И ТЕХНИКА.

Б. С. Пути и достижения науки и техники за 10 лет 90
К. Б. Что дала советская наука за последние 10 лет 102
КАЛЕНДАРЬ НАРОДНОГО ПРОСВЕЩЕНИЯ—*А. Подземский* 120
ДЕСЯТЬ ЛЕТ НЕСМЕННО НА ПОСТУ 123

ВОСПОМИНАНИЯ.

А. Луначарский. Как мы заняли министерство народного просвещения . . 126
П. Григорьев. Из первых лет работы Наркомпроса 128
А. Толстов. На работе по организации трудовой школы 137
О. Аникст. Пути профессионального образования 148
Г. Ульянов. Маленькие заметки о большом деле 153
З. Лилина. Десять лет назад 157
Б. Есипов. Путь к революционизированию школы 159
Мих. Воронков. У колыбели советского ОНО 167
К. Бендриков. Осколки прошлого 181
М. Зарецкий. Как зародился фабзавуч на Украине 184
С. Кан. Страничка прошлого 186
Документ Октября 189

УШЕДШИЕ

Ф. И. Калинин 191
Е. А. Литкенс 197
В. Я. Брюсов 201
В. М. Бонч-Бруевич 205

ЗАПАД И МЫ.

З. Худницкая. Северо-Американские Соединенные Штаты 208
„ Англия 223
Н. Кулишер. Франция 234
М. Штейнгауз. Выставка „Советской трудовой школы" в Гамбурге . . . .
„НАРОДНОЕ ПРОСВЕЩЕНИЕ" ЗА 10 ЛЕТ.—*К. Бендриков.* . . . . . .
ПИСЬМО В РЕДАКЦИЮ . . . . . .

Пролетарии всех стран, соединяйтесь!

НАРОДНОЕ ПРОСВЕЩЕНИЕ

ВОПРОСЫ
ПОЛИТИКИ И
ОРГАНИЗАЦИИ
НАРОДНОГО ПРОСВЕЩЕНИЯ

НОЯБРЬ — ДЕКАБРЬ
№ 11—12

ЕЖЕМЕСЯЧНЫЙ ЖУРНАЛ НАРКОМПРОСА РСФСР

ГОСУДАРСТВЕННОЕ ИЗДАТЕЛЬСТВО
МОСКВА — 1927 — ЛЕНИНГРАД

ОГЛАВЛЕНИЕ

Стр.

ДЕСЯТЬ ЛЕТ НАРКОМПРОСА.

Торжественное заседание коллегии Наркомпроса: речи тт. Покровского, Луначарского и Крупской 5

ИТОГИ ОКТЯБРЯ.

В. Н. Шульгин. Педагогика за 10 лет 25

А. Закс. Теория и практика внешкольной работы и работа института методов внешкольной работы 32

Р. Харитонова. Среднее образование за 10 лет 37

И. Заколодкин. Развитие структуры Наркомпроса и его местных органов . . 45

МАКСИМ ГОРЬКИЙ.

П. С. Коган. К 35-летию литературной деятельности 73

ПЕДАГОГИЧЕСКОЕ ОБРАЗОВАНИЕ.

С. Шацкий. Очередные вопросы педагогического образования 77

Н. Потемкин. Перспективы развития сети педагогических техникумов 80

ВЫСШАЯ ШКОЛА.

А. Абиндер. Итоги приема в вузы РСФСР в 1927 г. 89

И. Векслер. К вопросу о школе II ступени и о приемных испытаниях в вузы . 107

РАБФАКИ.

А. Кондратьев. Об увеличении срока обучения на рабфаках 124

Н. Вихирев. Итоги приема на рабфаки в 1927 г. 132

РАБОЧЕЕ ОБРАЗОВАНИЕ.

Б. Маковский. Рационализация промышленности и фабрично-заводское ученичество 138

ШКОЛА ПОДРОСТКОВ.

Я. Акодис. О работе с деревенскими подростками 150

ОРГАНИЗАЦИОННЫЕ ВОПРОСЫ.

В. Касаткин. Реорганизация отделов народного образования и задачи Организационно-планового управления Наркомпроса на 1927/28 год 153

А. Розин. Сокращение аппаратов отделов народного образования 159

М. Минц. Основные вопросы финансирования народного образования по местным бюджетам РСФСР 163

М. Леонтьев. Расходы на начальную школу в Советском союзе 172

Л. Цынман. Ответ тов. В. Н. Мещерякову 177

Н. Соколов. Методы научного инспектирования школьной работы 179

СЪЕЗДЫ И КОНФЕРЕНЦИИ.

Ф. Нюрина. К итогам съезда работниц и крестьянок 188

А. Подземский. Делегатки Всесоюзного съезда работниц и крестьянок о недочетах и неразрешенных задачах просветительной работы 190

Н. Мамуна. Экскурсия-конференция преподавателей иностранных языков . . 194

ОБЗОРЫ.

Работа комиссии по изучению деревенской книги при Главполитпросвете . . 198

Н. Суворов. Научные „залежи“ 202

НА МЕСТАХ.

В. Енютин. На переходе к программам Гуса 207

А. Розин. Из записной книжки инспектора 217

Н. Р. Что сделано в ознаменование десятилетия Октября 221

Ал. Иоаннисиани. В Абхазии 224

ЗА ГРАНИЦЕЙ.

А. Пескин. Профессиональное образование в Германии 237

И. Перель. К вопросу о материальном положении студенчества в Германии . 251

М. Штейнгауз. Выставка советской трудовой школы в Риге 256

„ Международная конференция по вопросам нового воспитания в Локарно 258

ПРОИЗВОДСТВЕННЫЙ ПЛАН ЖУРНАЛА „НАРОДНОЕ ПРОСВЕЩЕНИЕ“ . . 262

ДЕСЯТЬ ЛЕТ ЖУРНАЛА „НАРОДНОЕ ПРОСВЕЩЕНИЕ“, *К. Бендриков* . . . 264

БИБЛИОГРАФИЯ.

В. Чарнолуский. Новые книги по народному просвещению 273

ГОСУДАРСТВЕННОЕ ИЗДАТЕЛЬСТВО
МОСКВА—ЛЕНИНГРАД

ОТКРЫТА ПОДПИСКА НА 1928 год

НА ЖУРНАЛ

„КОММУНИСТИЧЕСКОЕ ПРОСВЕЩЕНИЕ“

Центральный руководящий орган Главного Политико-Просветительного Комитета Республики, посвященный вопросам теории и практики политпросветработы.

Отв. ред. *Н. А. Рузер-Нирова.*

ЖУРНАЛ

„КОММУНИСТИЧЕСКОЕ ПРОСВЕЩЕНИЕ“

6 КНИГ В ГОД

объединяет, централизует политико-просветительную работу во всероссийском масштабе и **руководит** системой политпросветработы, обслуживая все ее отрасли с организационной, агитационной, пропагандистской и методической сторон.

Особое внимание журнал уделяет детальной и конкретной проработке директив партсъездов и Агитпропа ЦК ВКП(б) по линии политпросветительной, культурной и учебно-воспитательной работы.

Откликаясь на повседневные нужды политпросветработников всех учреждений, **„Коммунистическое Просвещение“** особое внимание уделяет своевременному освещению всех вопросов, выдвигаемых текущими задачами нашего культурного строительства.

ОТДЕЛЫ ЖУРНАЛА

Общая часть—посвящена общим принципам и методологии политпросветработы.
Аппараты коммунистического просвещения (комвузы, совпартшколы, курсы взрослых, заочное обучение, ликпункты, клубы, избы-читальни и т. д. и т. п.).
За рубежом. Книга для политпросветработника. Итоги и перспективы.

ПОДПИСНАЯ ЦЕНА: на год—7 р., на 6 мес.—4 р.

Цена отдельного номера 1 р. 50 к.

ПОДПИСКА ПРИНИМАЕТСЯ: Главной конторой подписных и периодических изданий Торгсектора Госиздата: Москва, Центр, Рождественка, 4, тел. 4-87-19 и 5-88-91; Ленинград, проспект 25 Октября, 28, тел. 5-44-56, в магазинах, киосках и отделениях Госиздата, у уполномоченных, снабженных соответствующими удостоверениями, во всех почтово-телеграфных конторах и у письмоносцев.

LR 0 78

LIBRARY OF CONGRESS
APR 27 1928
DOCUMENTS DIVISION

ДЕСЯТЬ ЛЕТ НАРКОМПРОСА

Торжественное заседание коллегии Наркомпроса [1].

РЕЧЬ М. Н. ПОКРОВСКОГО.

Товарищи! Мы считаем себя вправе праздновать десятилетие нашего учреждения, ибо втечение всех этих десяти лет мы шли под одним руководством, имея впереди себя одного и того же вождя. Просвѣщенческая братия дошла в составе приблизительно того же главного штаба, с которым начал работать т. Луначарский, причем мы идем по той же линии, на которую мы вступили в 1917 году. Не истолковывайте этого слова в том смысле, что мы метафизически застыли на одном пониманиии задач народного просвещения. Из более детального доклада А. В. Луначаского вы увидите, что диалектика нам вовсе не чужда и что диалектика истории отражалась в каждом нашем шаге — и весьма быстро. Конкретная постановка тех или других вопросов просвещения иногда велась на протяжении двух-трех лет. Этого мы не стыдимся, но мы гордимся тем, что втечение десяти лет мы оставались верны педагогическим заветам Маркса и Ленина и от этой линии мы никогда не отступали и, надеюсь, никогда не отступим. Выдержанность основной идеологической линии педагогического коммунизма должна быть отмечена сегодня, в день нашего десятилетия.

Я сказал: приблизительно мы дошли с тем штабом, с которым Анатолий Васильевич начал свою работу, но это далеко не так: не со всем этим штабом мы дошли. Тут приходится вспомнить тех центральных работников просвещения, которые не дошли до десятилетия, и в первую очередь нам приходится помянуть имя, которое никого не удивит, хотя этот товарищ не занимал никакого официального положения в Наркомпросе; я имею в виду Владимира Ильича Ленина. Никогда он членом коллегии Наркомпроса не был, ни на одном из заседаний коллегии также не был, хотя был постоянным гостем на всех наших конференциях и съездах, за которыми он чрезвычайно внимательно следил, особенно в первые годы. Никто так интенсивно не заботился о народном просвещении, никто не следил так внимательно и любовно за каждым нашим шагом, как Владимир Ильич. Я надеюсь, что Надежда Константиновна расскажет нам о том, в какой конкретной форме Владимир Ильич направлял нашу просвещенскую работу. Его внимание буквально доходило до исключительных деталей в области нашей организации, и был момент в нашей истории, когда Владимир Ильич чуть ли не еженедельно требовал от нас отчеты о положении народного просвещения. Это было в тот тяжелый организационный период 1920, 21 и 22 годов, когда происходил поворот от военного коммунизма к новой экономической политике, когда школьное и просветительское строительство протекало внешним образом в чрезвычайно тяжелых условиях. В связи с этим

---

[1] 14 ноября в Большом зале консерватории состоялось торжественное заседание коллегии Наркомпроса, посвященное 10-летнему юбилею Наркомпроса и 10-летию пребывания на посту наркома А. В. Луначарского.

В зале заседания присутствовало около 1500 человек: сотрудники Наркомпроса, представители вузов, научных учреждений, работники искусств, представители учительства и т. д.

приходится вспомнить другого ушедшего товарища, не могущего по своей работе итти в сравнение с Владимиром Ильичом, но связанного с тем периодом и пользовавшегося особым его доверием — Е. А. Литкенса. Он погиб случайно, сделавшись жертвой уголовного разбоя в Крыму. Но попал он в Крым, благодаря работе в Наркомпросе, где он окончательно надломил свое здоровье, и, хотя и косвенно, пал, таким образом, жертвой этой работы.

Но мне хочется вернуться немного назад от этих времен и вспомнить двух-трех наших основных работников, историю которых не знает большинство теперешних просвещенцев, не знает, какую роль сыграли они в построении нашего наркомата и всего дела просвещения. На первом месте здесь стоит поистине героическая фигура Павла Карловича Штернберга, ученого астронома и одного из руководителей вооруженного восстания в Москве, человека, который почти всю свою жизнь провел в обсерватории и кончил ее на фронте, где получил смертельную болезнь, от которой скончался в феврале 1920 года. Он был первым руководителем нашего научного центра, объединявшего собою тогда высшую школу и научно-исследовательские учреждения, он был бы незаменим нам теперь совершенно исключительным сочетанием, какое он собою представлял, активного бойца-революционера и крупного теоретика, знатока организации научного дела. Рядом с ним нельзя не упомянуть другого строителя Наркомпроса — Ф. И. Калинина, пролетария от станка, который пришел к нам почти прямо с фабрики. Он строил на французских заводах автомобили, а у нас он начал строить народное просвещение. Это был один из главных строителей по организационной линии. Он вносил в это дело весь тот практический подход, который так естественен настоящему пролетарию. Пролетарию недюжинному, который прошел университет в царских арестантских ротах и из столяра или слесаря сделался литератором-культурником, произведения которого давно не мешало бы издать.

Приходится упомянуть В. М. Величкину, которая буквально пала жертвой своего долга. Больная инфлуэнцой, она пошла все же на заседание Совнаркома, где обсуждался важный вопрос по охране детства, получила осложнение и скончалась. Приходится упомянуть Левика, старого товарища по 1905 году и создателя отдела по подготовке преподавательского персонала. Приходится вспомнить целый ряд товарищей, которых я называть не буду, вплоть до рядовых работников фронта просвещения, погибших отчасти жертвой тяжелых условий, отчасти прямо жертвой гражданской войны. Я предлагаю, товарищи, почтить их память вставанием. (Все встают.) А теперь, товарищи, позвольте перейти к основной части нашего сегодняшнего заседания и предоставить слово А. В. Луначарскому для доклада о работе Комиссариата народного просвещения.

РЕЧЬ А. В. ЛУНАЧАРСКОГО.

Товарищи, я не собираюсь утруждать ваше внимание большим докладом. В этом нет надобности уже потому, что издана стенограмма моего обширнейшего доклада перед Центральным исполнительным комитетом Союза. Сейчас я ограничусь тем, что немногими словами, в общих чертах охарактеризую историю работы Наркомпроса и отчасти дополню прекрасную речь, которой Михаил Николаевич Покровский почтил почивших сотрудников Наркомпроса, несколькими словами характеристики сотрудников, до сих пор работающих в органах Наркомпроса или, во всяком случае, здравствующих и проявляющих свою деятельность в разных других учреждениях. Теперь уже можно сказать с полной уверенностью, что у нас есть некоторые успехи, так как после доклада на сессии ЦИК'а о достижениях за десять лет, основанного на точнейших данных и цифрах, ни у кого не может быть сомнений в том, что проделана значительная работа. Разумеется, эти достижения не могли быть достигнуты силами одного человека и даже силами всего нашего аппарата, — они были облегчены и обусловлены всем громадным и грозным движением Октябрьской революции, они выковывались на том колоссальном массовом фундаменте, который был сооружен пролетариатом, и здесь, на этом фундаменте, строили все работники народного просвещения, составляющие армию в несколько сот тысяч человек. Я очень рад, что Центральный исполнительный комитет Союза в своей резолюции по моему докладу посчитал своим долгом в нескольких строках выразить горячую благодарность всем работникам просвещения, начиная с рядовых сельских учителей и кончая крупнейшими учеными с мировой славой, за ту необыкновенно светлую, талантливую работу, которую они вели все эти годы. Я, конечно, в настоящее время могу только присоединиться самым горячим образом к этой благодарности всему просвещенскому, всему работающему в области культуры персоналу нашей страны.

Все же в этой громадной работе нельзя, конечно, не видеть и специальной роли Народного комиссариата по просвещению, как такового, т. е. самого центрального аппарата, руководившего этим делом в РСФСР. Аппарат этот, много раз меняясь в своем составе, в своей структуре, несомненно имеет историческую заслугу, и сейчас, подходя к десятилетию нашей работы, мне приходится с большой благодарностью вспомнить о всех работниках Наркомпроса — как о тех, которые еще помогают нам в деле руководства, так и о тех, которые от нас по разным причинам отошли, но которые оставили благотворный след в нашей деятельности.

Я не хочу этим сказать, что я оправдываю те времена в истории Наркомпроса, когда аппарат наш необыкновенно разбухал. Вы знаете, что это отчасти бюрократическое разбухание было навеено всеми условиями эпохи, и мы сами потом убедились, что, сокращая аппарат, мы не только не ухудшаем работу, но укрепляем, уточняем ее и поднимаем ее на большую высоту, чем раньше. Но тем не менее, признавая, что у нас в аппарате, быть может, и были лишние люди, в общем и целом приходится с благодарностью упомянуть обо всем аппарате Народного комиссариата по просвещению в целом.

Перехожу к коллегии Наркомпроса в собственном смысле, к той небольшой группе людей, которая, тоже претерпевая некоторые внутренние изменения, держала в своих руках руководство делом народного просвещения, составляя, так сказать, центральный мозг аппарата народного просвещения в нашей стране.

С самого возникновения Наркомпроса, по желанию нашей партии, в комиссариат была введена Надежда Константиновна Крупская. Очень скоро после начала нашей работы, в августе 1918 года, мне уже довелось на I Съезде работников просвещения сказать о том, что мы считаем Надежду Константиновну душой нашего комиссариата, и я помню, какими дружными аплодисментами было встречено мое заявление тогда еще только один год работавшими под нашим руководством работниками просвещения, собравшимися на грандиозный съезд с тысячами делегатов, несмотря на тяжелое время, затруднявшее проезд в центр с мест.

Уже тогда просвещенцы прекрасно понимали ту исключительную первоклассную роль, которую Надежда Константиновна сыграла в истории народного просвещения нашей страны.

Ведь в конце концов у нас, когда мы приступили к делу, никаких теоретических баз не было. У нас были только краткие замечания Маркса, некоторые собственные догадки, некоторое наследство крупных классиков педагогического мира, которые, однако, отнюдь не были коммунистами и даже марксистами. Книга Надежды Константиновны, трактовавшая о старой школе учобы и о том, куда должна итти новая школа, выдвинувшая политехнический и трудовой принцип, и была той основой, из которой мы исходили при составлении программ во всей нашей работе, как в деле создания новых идей о школе, так и в деле их практического осуществления, в деле практической педагогической работы, реального педагогического процесса, в тысячах и тысячах школ нашей республики.

Н. К. Крупская.

Первый период деятельности нашего комиссариата вообще не мог не быть в значительной степени теоретическим и декларативным. И сейчас, когда этот первый период обвиняется часто в том, что он слишком высоко брал прицел, слишком обще подходил, слишком много обещал,— мы не совсем принимаем этот упрек. Это так, но это не могло быть иначе. Надо было создать общую принципиальную базу, общее понимание того, что такое марксистская коммунистическая школа, а для этого надо было выяснить ее физиономию, указать те цели, в направлении которых мы должны были итти в дальнейшем. Конечно был маленький недочет в том смысле, что нам этот далекий идеал казался слишком близким. Мы принимали за действительность тот мираж, который реял в раскаленной атмосфере революции, и те этапы, которые на самом деле были еще далеко от нас, мы уже предчувствовали в ближайшем будущем. Тем не менее работа была чрезвычайно важной, и неудачи практического порядка, в особенности в 1921/22 году, когда началось снижение нашей сети и вообще отступление на фронте народного образования, нисколько не обесценивают установленных тогда вех, и вполне прав был товарищ Покровский, когда говорил здесь о том, что по существу мы шли и идем по тому пути, который был указан в первых сочинениях и речах Надежды Константиновны Крупской, и в той платформе народного просвещения, которую написал в свое время я, но которую я писал в полном смысле слова под идейную диктовку Надежды Константиновны. Мы до сих пор остались верны этому пути. Мало того, он стал теперь принципом самой передовой педагогики во всем мире, потому что во втором периоде нашей деятельности мы многое, хотя частично, но достаточно импозантно осуществили. Во всяком случае, в полной мере заслужен тот отзыв, который дал Скотт-Ниринг в своей книге о русской школе, где он говорит, что, даже считаясь со всеми препятствиями, благодаря которым мы еще далеки от поставленных нами целей, все же надо признать наш Союз самой великой лабораторией педагогической мысли и практики, какая существует на всем свете. И вот всю эту сторону дела (если вообще отвлечься сейчас от того, что все просвещенцы внесли сюда известную лепту своей работы и своего творчества), эту сторону дела надо особенно поставить

в заслугу Надежде Константиновне Крупской, которая дала нам зерна новой педагогики.

Но нельзя остановиться только на этих воспоминаниях, говоря о Наркомпросе и отводя необходимое место Надежде Константиновне Крупской. Я должен сказать, что сравнительно легко вырабатывать теоретические принципы и цели, к которым должна стремиться наша марксистская коммунистическая школа, довольно легко даже давать хорошие теоретические предсказания или рецепты, но очень трудно втечение десяти лет не только поддерживать, но все время растить, переходя через все перипетии нашей истории, такую громадную популярность, которой сейчас обладает Надежда Константиновна

М. Н. Покровский.

Ее уменье со всяким поговорить, всех принять, разъяснить недоразумение, дать любой школе полезные советы все это дорого и понятно каждому. Со своим педагогическим талантом Надежда Константиновна является самым любимым человеком в педагогическом мире и этим создает значительную силу притяжения для Наркомпроса. (Продолжительные аплодисменты.)

В один из критических моментов для Наркомпроса Владимир Ильич написал статью о началах управления им, где сделал большую честь моей скромной личности и назвал меня одним из тех людей, которым партия поручила, признавая компетентность их в этом отношении, дело руководства народным просвещением. Рядом со мной и с бо́льшим основанием был им назван М. Н. Покровский (аплодисменты.) Михаил Николаевич Покровский, известный всему миру историк-марксист, показался Владимиру Ильичу и партии, проявившей достаточную проницательность, тем человеком, на которого можно возложить политическую ответственность за правильность хода просвещенской работы. Михаил Николаевич проделал за это время исключительно многообразную работу: на него было возложено такое неимоверное количество всякого рода задач, что можно было только удивляться, как он мог со всем этим справиться с тем блеском, с которым все эти задачи, или почти все, были им действительно закончены. Проводя эту бездну работ и в Наркомпросе и вне Наркомпроса, Михаил Николаевич неизменно оставался основным его политическим руководителем. С самого начала организации руководящего органа — научно-политической секции Гуса — Михаил Николаевич неизменно с этого поста направлял в политическом отношении работу и гарантировал партии и правительству правильность наших просвещенских путей. Так это остается и сейчас, и, кончая первое десятилетие нашей работы, мы от всей души желаем, чтобы ничто, даже пошатнувшееся здоровье Михаила Николаевича, нас печалящее, не помешало ему эту часть общеполитического руководства продолжить по крайней мере до двадцатилетняго юбилея Наркомпроса (аплодисменты.)

Я должен прибавить еще одно замечание: работа в коллегии Нар-

компроса происходит чрезвычайно дружно, вдумчиво, глубоко и доставляет всякому из нас большое наслаждение, но это наслаждение увеличивается, когда в дискуссионном обсуждении вопросов принимает участие Михаил Николаевич. Михаил Николаевич обладает замечательным даром отвлеченные вопросы, общие и даже сухие, превращать прикосновением своего блестящего остроумия в материю, до такой степени захватывающую, полную такой искрящейся игры ума, что это служит всегда громадным поучением и исключительным отдыхом для нашей коллегии. И именно это блестящее остроумие и красноречие Михаила Николаевича является лучшим украшением с эстетической точки зрения всех наших заседаний, за что я и все мы ему бесконечно благодарны. (Продолжительные аплодисменты.)

Я не буду останавливаться на всех наших почивших сотрудниках, но я не могу не остановиться на фигуре Е. А. Литкенса, о котором Михаил Николаевич уже упомянул. Е. А. Литкенс являлся предвозвестником новых времен в Наркомпросе и до некоторой степени был жертвой его переходного периода. Он работал в качестве одного из основных руководителей Наркомпроса в то время, когда материальная нужда достигала своего крайнего предела, когда, я помню, приходил два раза к Владимиру Ильичу, почти в совершенном отчаянии, когда я ему говорил, что мы сидим над дырой, потому что все проваливается, и я не знаю, как можно иметь мужество отвечать в такое время за дело народного образования. Владимир Ильич ругал меня, журил за мое малодушие и отправлял меня обратно на работу, надеясь, что я могу вдохновиться от Е. А. Литкенса, который помогал нащупывать линию, метод осуществления наших идеалов при условиях, когда это было почти невозможно сделать. Это было подобно спуску аэроплана. Хорошо снизиться на аэроплане на землю, когда она есть, но земли тогда не было, и на нее нельзя было спускаться. И многое из реформ товарища Литкенса, из реалистического подхода, из жажды считаться с действительными условиями и делать реальным свое дело — осталось в жилах и крови Наркомпроса, хотя и пришли более счастливые времена. За товарищем Литкенсом, практическим работником, работником реалистического типа, итти стало легче, когда почва, на которую мы должны были снизиться, начала уже вырисовываться.

Позвольте осветить еще несколько дорогих лиц, о сотрудничестве с которыми связаны у меня прекрасные чувства. Когда я составлял первую коллегию Наркомпроса, туда были введены по моему настоянию Людмила Рудольфовна и Вера Рудольфовна Менжинские. Они одно время работали в Ленинграде, и сейчас, к моему величайшему удовольствию, работают у нас, хотя не в коллегии, но на весьма и весьма ответственной и нужной работе. Тогда был также привлечен и П. И. Лебедев-Полянский, который, как вам известно, сейчас руководит Главлитом, он был первым руководителем Госиздата, под редакцией его вышли наши первые издания и журналы. Товарищ Лазуркина, которая, если не ошибаюсь, тоже остается нашим сотрудником в Ленинграде, была первой основательницей нашей дошкольной политики. Такой значительный фундамент сложен ею в этой области, что ее имя навсегда останется в истории дошкольного воспитания в нашей стране. Некоторые другие работавшие у нас товарищи и сейчас работают у нас, хотя более или менее далеко отошли от своих первоначальных занятий. Например, товарищ Гринберг, которому была поставлена задача завоевать ленинградское попечительство, товарищ Рошаль — первый наш финансист; не знаю, работает ли он сейчас в области просвещения, — может быть, он ушел в свою финансовую специальность.

С его именем для нас соединено очень много воспоминаний о первых, если можно так выразиться, детских бюджетах, в составлении которых он был руководителем.

В первый состав коллегии Наркомпроса, очень скоро после ее возникновения, было включено несколько левых эсеров. Я не знаю, что сделалось теперь с моим заместителем, товарищем Заксом — я его вскоре потерял из виду. Очень хотелось бы думать, что он нашел правильный политический путь, как нашла его другая левая социалистка-революционерка, товарищ Элькина, бывшая некоторое время членом коллегии Наркомпроса, которая потом создала себе очень хорошее имя в области внешкольного просвещения и сейчас является членом нашей партии.

Более бегло проходили в нашей коллегии в несколько более позднее время товарищи Максимовский и Невский. Последнего вызвали из провинции, из Костромы; он тоже внес немалую лепту в работу по нашему социальному воспитанию.

В. Н. Яковлева.

Наконец в нашей коллегии занимал видное место и беспартийный педагог, большой специалист своего дела, человек, окруженный и сейчас всеобщим уважением педагогов, — Иван Николаевич Иорданский.

Я думаю, что и Отто Людвигович Бем, который продолжает свою работу по педагогике в вузах, тоже должен быть здесь упомянут с благодарностью, ибо втечение долгого и трудного периода времени ему приходилось справляться с самым, может быть, тяжелым просвещенским отделом, именно — с Главным управлением по социальному воспитанию.

Назову еще Ленгника, который сейчас занимает серьезный пост в нашей государственной системе и который в свое время бился как рыба об лед для того, чтобы возобновить работу по профессиональному образованию. К сожалению, тогда не было никакой возможности сколько-нибудь определенно наладить эту работу. Только за самое последнее время на нее обращено сугубое внимание хозяйственников. Она стала налаживаться только со времени появления в нашем комиссариате первого заведующего Главным управлением по профессиональному образованию — Отто Юльевича Шмидта.

Назову также имя человека, окруженного всеобщим уважением, работающего и сейчас у нас, в Наркомпросе, сравнительно недолгое время бывшего членом нашей коллегии, товарища Лепешинского.

Так вот, после больших, но не всегда удачных стараний осуществить что-нибудь в атмосфере все усугублявшегося кризиса наступили лучшие времена, а вместе с лучшими временами появились у нас и работники несколько нового типа. Может быть, большинство из тех работников, имена которых я только что перечислил, тоже могли бы в этой новой обстановке делать не только героические усилия для охранения известного уровня народного просвещения и вместе с тем вести теоретическую работу, но могли бы и непосредственно реализовать наши планы, но, во всяком случае, резкий перелом, совершившийся приблизительно в 1922 году, не подлежит никакому сомнению.

Когда Михаил Николаевич говорил о том, что мы оказались далеко не чуждыми диалектике и в самой наркомпросовской работе и в судьбах этой работы, что эта диалектика перед нами была поставлена самой жизнью, — он был совершенно прав. У нас вообще происходили перемены в отдельных частях нашего плана, но в 1922 году совершился определенный перелом — практически был поставлен вопрос о том, чтобы превратить Наркомпрос в точно работающий комиссариат, с новой организацией управления, с четкой финансовой частью, с четкой постановкой связи с местами, которая действительно удовлетворяла бы требованиям, поставленным перед отчетливо работающим государственным аппаратом. До тех пор все это, как механизм, было рыхловато, несовершенно, при всей глубине отдельных идей и теоретической работы.

Целый ряд товарищей взяли на себя труд начать при очень еще неудовлетворительных условиях осуществлять это дело. Конечно, на первом месте я должен здесь поставить Варвару Николаевну Яковлеву, являющуюся и сейчас основным руководителем нашей организационной работы, понимаемой в самом широком смысле этого слова. Она мощно способствовала превращению Наркомпроса в комиссариат, который в отношении практической четкости работы, в отношении деловитости, правильности структуры занимает теперь, я думаю, не последнее место среди других наркоматов.

И. И. Ходоровский.

Мы, давно работающие с Варварой Николаевной, оцениваем по заслугам ее колоссальную работоспособность, необыкновенную определенность взглядов по всякому вопросу, исключительную талантливость, которая дает возможность действительно вносить строгий порядок в дело, и вместе с тем прямоту и те привлекательнейшие качества доброго товарища, которые мы имеем огромнейшее удовольствие испытывать в нашей каждодневной работе. Варвара Николаевна, вслед за Отто Юльевичем Шмидтом, очень сильно способствовала развитию работы нашего профобра. Сейчас она не работает по какой-нибудь отдельной части Наркомпроса, она возглавляет всю его работу управления. Мы тоже должны пожелать, чтобы этот ценнейший человек, эти золотые руки не отрывались от нашего дела, ибо я не вижу возможности какой бы то ни было замены Варвары Николаевны на ее высоком и ответственном посту (аплодисменты.)

Так же точно к новому типу работников относится и другой мой заместитель — Иосиф Исаевич Ходоровский (аплодисменты.) Довольно долгое время он у нас ведал Организационным управлением, которое нужно было привести в порядок и сделать аппаратом, соединяющим нас со всей страной. Для этой связи с местами, для этого действительного контроля над местами, для того, чтобы Наркомпрос по всей выздоравливающей стране протянул свои щупальцы, свои нервные ответвления до всех губоно и дальше, до просвещенской работы, идущей в глубине населения, — для этого Иосиф Исаевич должен был провести

очень большую и ответственную работу. Я, однако, понимаю, что такая работа не могла удовлетворить товарища Ходоровского, и поэтому он, с общего нашего одобрения, перешел затем в область Главпрофобра и до настоящего времени продолжает работу по улучшению постановки дела профессионального образования, начав ее с оздоровления жизни наших высших учебных заведений и переходя все более и более к низовым и массовым учреждениям Главпрофобра. Я считаю, что, конечно, при помощи всех работников этого дела и благодаря улучшению нашего положения нам удалось здесь за время руководства Иосифа Исаевича добиться значительных успехов, которые очень легко уточнить и строго установить путем простой цифровой справки и простого сравнения того, что было в области профессионального образования еще несколько лет назад, и того, что мы имеем в настоящее время.

М. С. Эпштейн.

Я должен сказать также горячее слово привязанности и благодарности Моисею Соломоновичу Эпштейну (аплодисменты.) После товарища Ходоровского именно он взял на себя дальнейшее упорядочение нашего организационного аппарата и довел его до того прекрасного состояния, при котором мы могли передать это дело не члену коллегии Наркомпроса, а более рядовым работникам, и с тех пор в условиях постоянного улучшения организации дела работа идет без перебоев. Но и Моисей Соломонович потянулся к органической работе, педагогической. Надо сказать, что у каждого из нас, просвещенцев, живет тяга к непосредственной живой работе. Мы поручили ему соцвос, и тот, кто следит за жизнью этого аппарата, который должен освежать, поднимать, регулировать жизнь школ, давать им соответственный письменный и устный руководящий материал и быть постоянно близким учителю, — не может не сказать (это нисколько не в ущерб тем заведующим соцвосом, которых мы имели раньше), что здесь сказалось большая талантливость и энергия товарища Эпштейна. Конечно, и здесь проявилось также действие улучшающегося положения в стране. Но нужно подчеркнуть, что за время его руководства соцвос сделал огромные шаги вперед, которые были отмечены нашим правительством (аплодисменты).

В области политпросвещения — Главполитпросвета — мы имеем постоянное участие и руководство Надежды Константиновны Крупской (аплодисменты.) Непосредственным ее помощником в этом отношении является член нашей коллегии Владимир Николаевич Мещеряков, который с большим знанием и преданностью ведет дело политпросвещения. Конечно, нельзя скрывать, что у нас в коллегии бывают некоторые трения с дорогим другом Владимиром Николаевичем, но это происходит вследствие его большой страстности в отношении вопросов просвещения, которая делает его мужем ревнивым, вечно подозревающим наши главки и всю коллегию Наркомпроса, желающую, по его мнению, недо-

оценить работу политпросвещения. Такие столкновения доставляют нам горькие минуты, но, зная великолепно, из каких источников происходит эта ревность, мы не только прощаем его, но еще больше любим за это т. Мещерякова (аплодисменты.)

Член нашей коллегии О. Ю. Шмидт заведывал сначала Главпрофобром и Госиздатом и в настоящее время оказывает нам большую помощь, работая главным образом в Гусе, в его научной части. Трудно и даже невозможно перечислить всех товарищей, ведущих крупную работу в Наркомпросе, и дать им соответственные характеристики. Но тем не менее я не могу не выразить глубокой благодарности товарищу Касаткину, который у нас явился зачинателем и организатором той плановой работы, которая приобретает все большее значение. Товарищ Касаткин показал себя опытным и пунктуальным мастером этого дела (аплодисменты.)

В. Н. Мещеряков.

В области научного руководства — Главнауки — мы имеем прекрасных сотрудников, в лице самого заведующего этой частью Наркомпроса тов. Федора Николаевича Петрова и Наталии Ивановны Троцкой (аплодисменты), которая втечение очень долгого времени руководила музейным делом и которой должна быть вменена в заслугу такая, изумляющая всю Европу, сохранность всего нашего музейного достояния, организация его консервации, которую мы сейчас имеем и которая ставит наше музейное дело впереди других стран мира.

С самого начала работы коллегии Наркомпроса были привлечены, и сейчас остаются нашими сотрудниками, многочисленные товарищи: Штернберг, Венгров, О. Д. Каменева, которая начала свою работу в первые дни коллегии (теперь она руководит Воксом), и многие другие. Я всем им приношу глубочайшую благодарность и если сейчас не упоминаю некоторых, то пусть они не думают, что их имена стерлись из моей памяти, и что они не имеют права на благодарность общества и нашу.

Целый ряд специалистов был привлечен нами по указанию Владимира Ильича, который настаивал на необходимости привлечения к делу просвещения, значительных кадров квалифицированных работников. В их числе были специалисты-коммунисты, как товарищ Пистрак, и специалисты, которые в процессе работы с нами сделались коммунистами, что, конечно, чрезвычайно ценно. Как на одного из выдающихся сотрудников, очень близко с нами связанных, укажу товарища Шацкого (аплодисменты.) Кроме того мы имеем здесь товарищей, которые не заняли еще места в нашей партии, но которых мы считаем самыми близкими сотрудниками, внесшими чрезвычайно много внутренних ценностей в нашу работу, например, товарищ Блонский. Я перечислил выдающихся педагогов, но мы имеем также множество таких работников в Главпрофобре. Мне подсказывает Иосиф Исаевич Ходоровский имя товарища Некрасова (аплодисменты), профессора, который пришел к нам, будучи выбранным от профессуры, и сделался ценнейшим нашим сотрудником. Перечислить всех мне было бы трудно и это заняло бы слишком много времени. Я должен сказать, что страна дала Наркомпросу необыкновенно ценные группы знатоков, активных работников, преданнейших делу людей, и если какие-нибудь недочеты в работе Наркомпроса имели место, то их нужно отнести к трудностям обстановки, в которой мы работали.

О. Ю. Шмидт.

В заключение я хочу сказать, что сегодня, чествуя нашу колле ию и подводя итоги первому десятилетию нашей работы, мы оказались перед желанием сотрудников Наркомпроса и многочисленных друзей присоединить к этому и известное внимание по отношению ко мне, как бессменно занимающему пост наркома просвещения втечение десяти лет. (Шумные продолжительные аплодисменты.)

Товарищи! Здесь не столь большую роль может сыграть отдельная личность. Если бы на моем месте стоял (допустим, что я не таков) какой-нибудь совсем маленький человек, то тот коллектив работников, на котором зиждилось все дело народного просвещения, и тот колоссальный подъем, та колоссальная тяга к культуре и народному образованию, которая является основной подоплекой всей нашей работы, настолько грандиозны, что не могли бы не толкать нашу работу вперед; и, с другой стороны, будь на моем месте человек более крупного калибра, он на таком громадном пьедестале тоже казался бы небольшой фигурой. Поэтому, если в моей работе и следует чему-нибудь удивляться, то лишь тому, что первый рабочий комиссар народного просвещения руководил этим делом десять лет бессменно, в то время как во всех остальных странах постоянно возникали и падали разные министры; к министрам народного просвещения буржуазных стран я, как ветеран своего дела, мог бы относиться как к до некоторой степени новичкам. (Смех, аплодисменты.)

Товарищи! Было бы смешно, если бы сотрудники моего комиссариата, просвещенцы вообще, пролетариат, граждане нашей страны считали бы возможным обратить какое-нибудь слово благодарности ко мне, потому что величайшей благодарностью обязан я по отношению к ним за то бесконечно волнующее, не прекращающееся ни на одну минуту счастье, которое я испытываю, работая на этом посту. Я уже сказал вам, что были тяжелые времена, когда мы, думавшие сначала, что под яркой звездой нашего идеала — нового просвещения — мы быстро сможем добиться подъема знаний и умений в нашей стране, должны были столкнуться с горестным отсутствием средств, с общей медленностью всего процесса внедрения новых методов просвещения в широкие массы нашего учительства: были времена, когда нам казалось, что нехватает уже сил бороться, но это было не надолго, потому что никогда, даже в са-

мые худшие времена, мы не были пессимистами, не были людьми разочарования, мы глубоко верили, и не только верили, но твердо знали, что эти времена пройдут и что мощь пролетарского революционного порыва преодолеет все препятствия и вынесет нас на прямую дорогу. Так это и случилось.

Разумеется, если бы у нас была возможность работать планомерно, мы могли бы добиться гораздо большего. Быть может, при такой работе было бы больше спокойствия и меньше затраты сил, но никогда мы не испытывали бы такой радости, какую дало нам это бурное и боевое строительство.

Мы, просвещенцы, рады тому, что нам приходилось страдать, сомневаться, что нам приходилось проходить самые узкие теснины, перескакивать через бездонные пропасти и что мы, таким образом, принимали самое активное участие во всех трудностях всего нашего строительства. Тот, кому строить удобно, кто испытывает только поверхностные удовольствия комфортабельного строительства, тот просто не достоин называться гражданином нашей страны. Настоящая работа в нашей стране это только та, которая действительно превышает человеческие силы. Но в этом напряженнейшем творчестве, в этом колоссальном усилии всех способностей, которыми природа одарила человека, почерпаешь громадное ощущение жизни в ее торжественном поступательном шествии, и в этом отношении на посту народного комиссара по просвещению мне дано было вкусить от величайших радостей, какие только можно себе вообразить.

И самая задача, которую выполняли мы все — члены коллегии, сотрудники Наркомпроса, массы просвещенцев, — какая это неизмеримо большая, прекрасная, исключительная задача! Ведь мы в нашей отсталой стране, непосредственно после той умышленной темноты, в которой царское правительство держало народные массы до Октябрьской революции, призваны были выработать основы педагогики для всего мира. Мы в отсталой стране вынуждены были бороться за то, чтобы доказать, что даже при самых худших условиях диктатура пролетариата, марксистские принципы и коммунистическая тактика являются плодотворными и победоносными. Опираясь на факты и документы, послужившие материалом для сделанного мною на сессии ЦИКа обзора народного просвещения за десять лет, обзора, давшего нам возможность впервые осознать полностью все то, что было достигнуто за эти десять лет, мне кажется, мы имеем право сказать, что Наркомпрос выполнил свою задачу в достаточной мере и что мы не только в хозяйственной, но и в культурной области можем говорить нашим гостям, приезжающим со всех концов света: „Смотрите, при каких чрезвычайно трудных условиях мы начали дело, и подумайте, могла ли наша работа дать такие результаты, если бы она не шла именно под знаменем социалистической мысли, под знаменем огромного энтузиазма народных масс, под знаменем организованной энергии пролетариата, который не только сумел выдвинуть гениальнейшего мирового вождя — Владимира Ильича Ленина, но даже после того, как Владимир Ильич Ленин, оставив, правда, богатейшее наследство, ушел от нас, сумел продолжать дело его с неимоверной стойкостью и упорством работая на пользу всему остальному миру угнетенных“. Ибо наша задача во всех областях, как и в области народного просвещения, заключается не только в том, чтобы вести вперед народы нашего Союза, чтобы забитые прежде, некультурные народы подтянуть к нашим культурным благам, чтобы выполнить колоссальную задачу культурного оздоровления и культурного переустройства жизни ста пятидесяти миллионов граждан нашего Союза, — нет, наша задача состоит

еще в том, чтобы способствовать мировому прогрессу пролетариата, как вождя всех угнетенных.

В заключение моей речи я поделюсь с вами теми словами, которые я услышал от одного из величайших людей нашего времени — от Эйнштейна. Он сказал: „Вы знаете, я старый экспериментатор и я ко всему подхожу с точки зрения эксперимента. Как я отношусь к вам? — Для меня, физика, вся ваша работа — прежде всего огромный эксперимент, причем вы делаете его в отвратительных условиях. Так вот, если бы опыт у вас не удался, то из этого нельзя делать вывода, что исходная точка была неправильна, так как опыт мог не удасться и по причине плохих условий; ну, а если опыт при этих плохих условиях удался, то уж всякая критика должна замолчать. Ваш опыт является как раз таким, который при плохих условиях повидимому дал хороший результат“.

С каждым годом мы все больше и больше доказываем несправедливость нападок на нас и теперь мы можем требовать, чтобы, если не наши враги и не обывательские элементы, то, во всяком случае, наши друзья и все объективные и честные люди сказали: „Поскольку этот опыт приводит к желаемому концу в таких плохих условиях, он абсолютно доказан и остается только одно — подражать ему“.

Мне кажется, что мы имеем право с гордостью сказать, что до сих пор задания наши нами выполнялись. Мы с огромной радостью смотрим на предстоящие годы, месяцы и дни, в которые мы будем продолжать нашу работу в более благоприятных условиях, и с огромной уверенностью обещаем стране второе десятилетие работать, не покладая рук, и добиться еще более реальных результатов, чем те, которых нам удалось достигнуть до сих пор. (Продолжительные шумные аплодисменты.)

РЕЧЬ Н. К. КРУПСКОЙ.

Когда приходится говорить о работе Наркомпроса, то приходится также говорить и о Владимире Ильиче, который уделял Наркомпросу чрезвычайно много внимания. Вся установка его, понимание строительства социализма, борьбы за социализм тесно связана с тем, что он мыслил социализм не только как экономическое достижение. Например, выступая перед беспартийными рабочими Краснопресненского района, он говорил: „Мы хотим построить жизнь просвещенную, светлую“. Вот этот взгляд на социализм неразрывно связан с пониманием необходимости громаднейшего культурного роста и культурного подъема. Такой подход Владимира Ильича вел к тому, что он с большим вниманием относился к тому, что делается в области просвещения.

Скажу про политпросветскую работу. Владимиру Ильичу, как пропагандисту, особенно близкой была эта область, потому что в нашей стране нельзя вести политическую, пропагандистскую работу, не увязывая ее теснейшим образом с общекультурной работой. Это одно с другим неразрывно связано. И вот к политпросветской работе Владимир Ильич относился с особым вниманием. С большим интересом и вниманием относился он к вопросу о популяризации. Я помню первые годы, когда он созывал на квартире ответственных работников Бухарина, Осинского, Сосновского и др. и помню два вечера, которые были посвящены вопросу о том, как писать популярно. Владимир Ильич развивал такую идею, что должны быть особые сборники газетных статей, которые должны читаться во всех деревнях, и т. д. Владимир Ильич постоянно спрашивал, что было сделано в смысле создания таких сборников.

Помню также относительно библиотечного дела, помню, как он допрашивал товарища Аванесова, который был тогда в НК РКИ, о том, как проверяется библиотечная работа, темп развития библиотечного дела. Владимир Ильич хотел, чтобы и у нас в стране были такие библиотеки, как, например, в Швейцарии; конечно, у нас должна быть книга другого содержания, но техника должна быть такой, как и в передовых европейских странах. Особое значение он придавал технике распространения книги. Также особенно чутко и внимательно относился он ко всему, что касается вовлечения масс в политпросветработу. Он говорил, что необходимо не только обслуживание масс книгами, клубами и т. д., но он постоянно спрашивал и добивался узнать, насколько массы были втянуты в это дело, насколько они творчески подходят, заинтересованы и сами принимают в этом участие. С этой стороны Владимир Ильич постоянно проверял, как обстоит это дело. Я помню, когда окончилась война и расформировалась армия, к нам, в Наркомпрос, влилось большое количество военных работников, которые сводили вопрос обслуживания масс к одной агитации. Помню, как Владимир Ильич, придя на одно наше заседание, на котором собрались местные работники, прислушивался к тому, что они говорили, а в заключение сказал, что необходимо более углубленно ставить работу, втягивать массы. Не только их обслуживать, но и втягивать их в работу. Это была его постоянная мысль, которую он проводил во всех своих указаниях по линии политпросветской работы. К сожалению, эта беседа с местными работниками нигде не была записана, нет даже стенограммы ее, и содержание ее приходится восстанавливать по воспоминаниям.

По вопросу о распространении книги есть статья, в которой он говорит о работе Наркомпроса, входит в детали о том, как нужно распространять газеты, как надо их наклеивать, чтобы нельзя было сорвать и т. д. С величайшим интересом он относился к вопросу пропаганды и агитации. Он приезжал на целый ряд политпросветских конференций и выступал с большими политическими речами. „Политпросветчикам должно быть дело до всего“, — говорил он и выдвигал такие вопросы, которые казались политпросветчикам к ним не относящимися, как то: борьба с волокитой, со взятками и т. д. Политпросветчики немного растерянно его слушали и думали: как мы будем с этим бороться? Мысль же Владимира Ильича заключалась в том, что вся повседневная работа тесно связана с злободневными вопросами, с той борьбой, которую ведет рабочий класс и трудящиеся за новую жизнь. В этом направлении Владимир Ильич давал очень ценные указания политпросветам, постоянно запрашивая у нас материал, свидетельствующий о том, в каком положении находится дело. Я помню, с каким вниманием отнесся Владимир Ильич к выдвинутому ГПП вопросу о производственной пропаганде, как он запрашивал у нас все документы, все материалы, все резолюции.

Характерен один случай, который тогда нам, политпросветчикам, показался очень огорчительным. Дело в том, что работу по производственной пропаганде начал Главполитпросвет, а вскоре после этого Совнарком при участии Владимира Ильича постановил, что работу надо передать профсоюзам, которые должны ее, однако, вести совместно с политпросветами. Политпросветам показалось очень обидным, что, начав работу, наладив ее, приходится передать ее в основном профсоюзам. Однако это было сделано обдуманно, так как производственную пропаганду необходимо ставить не отвлеченно, а в тесной связи с производством, что, конечно, гораздо более доступно профсоюзам. Владимир Ильич постоянно добивался увязки политпросветработы с злободневными вопро-

сами и по этому поводу давал нам очень полезные указания. В последних своих статьях он писал о важности широкого развертывания политпросветработы в среде крестьянства и говорил о приближающейся культурной революции в нашей стране.

Недавно у нас состоялся съезд работниц и крестьянок. Из записок делегаток, из их выступлений в прениях видно, что население с большим интересом относится ко всем вопросам политпросветработы. Из этого ясно, что слова Владимира Ильича о культурной революции уже близятся к осуществлению. Массы так горячо, с такой страстностью относятся к вопросам просвещения, что культурная революция представляется нам уже одним из ближайших этапов нашей работы.

Владимир Ильич говорил не только о политпросветработе, — еще в 1897 году он написал статью, в которой указывал на мысли Маркса о просвещении, о необходимости увязки воспитания с трудом, о вопросах политехнической школы.

Если вспомнить первые выступления Владимира Ильича по вопросам трудовой школы, то можно убедиться, что он придавал огромное значение политехнической и трудовой школе. Выступая по школьным вопросам в 1918 году, он говорил, что отныне наша единая трудовая школа вместе со своим освобожденным от цепей рабства народом пойдет по пути социализма, братства и равенства, и одна лишь она сумеет в будущем оградить нас от войн. Такое громадное значение, которое Владимир Ильич придавал школе, вообще характерно для него, так как он высоко ставил перевоспитание молодого поколения в духе коммунизма. Это-то именно и заставляло Владимира Ильича внимательнейшим образом вникать во все, что делается в Наркомпросе. Владимир Ильич постоянно беседовал с товарищами из Наркомпроса по вопросам организации новой школы. Надо сказать, что в первое время подход к организации новой школы в некоторых отношениях был очень упрощенным. Даже и сейчас идеи Маркса о политехнической школе не проведены в жизнь. Вся обстановка, в которой тогда приходилось бороться за дело просвещения, делала невозможным сколько-нибудь широкое осуществление политехнической трудовой школы, о которой мечтал Маркс и на осуществлении которой настаивал Владимир Ильич. Но это не значит, что такая школа вообще не может быть осуществлена. Все стороны жизни тесно увязаны одна с другой, и при разрухе всего народного хозяйства дело народного просвещения, конечно, процветать не могло. Тогда мы это не совсем еще ясно понимали и думали, что все зависит только от нашего желания. Теперь мы научились известному терпению и в нашей работе пользуемся тем опытом, который нам дали первые тяжелые годы.

Я хочу остановиться на одном воспоминании, относящемся к периоду перехода к нэпу, который сначала очень тяжело ударил по нашим школам. Товарищ Луначарский тоже говорил здесь о том, что был период, когда все созданное нами разрушалось очень быстро, а потом шаг за шагом приходилось все наново перестраивать на более твердом основании. Как раз в момент этой разрухи Владимир Ильич особенно подчеркивал важность содержания школьной работы. Он в этом доходил до мельчайших деталей. Помнится мне, как однажды он разговаривал с мальчиком-школьником. Он расспрашивал его, что они делают в школе. „Какой у вас был первый урок?“ „Арифметика“. „А потом?“ „Потом урок истории“. „А потом?“ и т. д. На основании ответов мальчика он составил себе картину того, что есть. Он посмотрел на меня и говорит: „Как было, так и есть!“. После этого он не раз повторял: „Первое, что нужно сделать,—это позаботиться о программах“. Владимир Ильич особенно настаивал на организации Гуса, который мог бы, немного в сто-

роне от всех злободневных дел, вырабатывать программы и методы преподавания. Вы помните, вероятно, как максималистски подходили ко всем вопросам просвещенцы в период 18—20 годов. Нам казалось тогда, что центр должен кормить всех детей детдомов, и централизация доходила до того, что, например, закупались для детдомов соленые помидоры, свозились в центр и отсюда уже развозились по детдомам всего СССР. Разумеется, при такой постановке дела помидоры оттесняли программы на задний план. Кроме того был предпринят целый ряд мер по освобождению школьных зданий, которые во время гражданской войны находились в ужасном состоянии: все приходившие в город части прежде всего направлялись в школу и располагались в ней, там же происходили заседания исполкома, всевозможные собрания и т. д. Во все эти мелочи Владимир Ильич вникал и старался по возможности облегчить работу Наркомпроса. Содержание преподавания, по мнению Владимира Ильича, должно было быть разработано организацией, стоявшей в стороне от административной сутолоки. По его мысли, марксистское содержание преподавания надо было облечь, втянув в это дело учительство, в простые, доступные ребятам формы. Таким путем школа сможет воспитать из них будущих борцов, сознательных работников. В одной из своих статей Владимир Ильич говорит: „Наши отцы умели плохо бороться, мы научились бороться немножко лучше, а наши дети кончат то дело, которое мы начали, и они победят". Пока Владимир Ильич был жив, вся работа Наркомпроса была у него на учете. Он постоянно говорил с работниками НКП и по политпросветской работе и по профессиональному образованию, вникал во все детали и считал, что по мере прекращения войны вопросы просвещения будут выдвигаться все больше и больше на первый план и занимать все больше места. В своей последней статье он писал о том, что вопрос первоначального народного образования должен занимать первое место. Поскольку он ориентировался всегда на массы, он не мог не придавать особо большого значения массовым формам народного образования.

Мы, работники Наркомпроса, привыкли к нему обращаться со всеми своими мелочами, и он охотно давал нам разъяснения.

Недавно Анатолий Васильевич выступал на юбилейной сессии, я слушала его по радио и, слушая его, я вспоминала все пережитое Наркомпросом. Вспоминала, как общими коллективными усилиями шаг за шагом мы создавали и строили наше просвещение, усилиями не одного Наркомпроса, а коллективными усилиями работников, группирующихся вокруг Наркомпроса, и работников-просвещенцев вообще. Относительно просвещенцев Владимир Ильич говорил, что надо уметь зажечь их огнем своего энтузиазма, показать им все значение их работы. И вот на съезде учителей в 1925 году мы могли уже сказать, что просвещенцы зажглись этим энтузиазмом. Они идут уже в своей массе по ленинскому пути, вместе с ними можно продолжать то дело, которое было начато с большими трудностями, и общими усилиями, с участием всего населения, продвинуть его дальше. Сегодня, когда мы празднуем десятилетие существования Наркомпроса, невольно оглядываешься назад и вспоминаешь все те неизмеримые трудности, которые пришлось пережить, и тех работников, с которыми рука-об-руку мы работали и бились над разрешением злободневных вопросов. И дальше лишь усилиями всех работников Наркомпроса, всех просвещенцев мы изживем до конца наследие прошлого. Ведь всегда думаешь больше о больных местах, чем о достижениях. Когда находишься в работе, то невольно думаешь, что это нужно изжить, это еще у нас не сделано, это плохо и т. д. Достижения же замечаешь больше тогда, когда говоришь с иностранцами. Мне пришлось как-то говорить с представителем китайской молодежи, и надо было видеть, как горел он и как воодушевлялся тем, что у нас проделано, ему надо было это знать, чтобы передать все в точности китайской молодежи. Надо было видеть, как он вникал во все мелочи. И когда подводишь итоги, видишь—сделано немало.

Заканчивая свое слово, должна сказать: у нас есть достижения, надо общими усилиями и вместе со всей массой работников просвещения добиваться еще больших и больших достижений (аплодисменты.)

РЕЧЬ М. Н. ПОКРОВСКОГО.

Товарищи, мне придется выполнить самую трудную часть задачи, которая выпадает на нас сегодня: дать характеристику первого руководителя, я не скажу НКП; но всего дела советского просвещения, которое мы сегодня чевствуем, вспоминая и десять лет нашего учреждения.

Анатолий Васильевич находится в неблагоприятном положении, — по этой линии ему не повезло, сравнительно со мной. Я получил свою характеристику из уст одного из крупнейших ораторов нашей революции, вероятно, самого крупного художника слова, каким обладает наша партия. Обо мне сказано было еще в юности, когда мне было лет 25: у него есть стиль, но корявый (аплодисменты.) Моя речь должна оскорбить художественное чувство Анатолия Васильевича, но за то я обещаю говорить о нем только правду, и вы увидите, что буду говорить без всяких комплиментов. Фигура Анатолия Васильевича в них не нуждается. Перед вами будет довольно цельный образ, по крайней мере перед моим воображением этот образ рисуется. Если у меня ничего не выйдет, то в этом будет виноват корявый стиль.

Разрешите сделать несколько поправок к речи Анатолия Васильевича. Анатолий Васильевич изобразил это дело так, как будто политический руководитель НКП — я, а он культурный руководитель и т. д. (смех.) Это неправильное представление о нашем взаимоотношении.

Позвольте вам прежде всего сказать, что товарищ Луначарский настолько же старше меня по линии революционной, насколько я старше его по линии биологической (смех.) Я на восемь лет старше его. Кстати, поглядите на нас двоих: кто поверит, что между нами только 8 лет расстояния? Свою революционную деятельность Анатолий Васильевич начал в 1896 году, а я в 1905 году — следовательно и тут нас разделяет почти такое же расстояние. Из этого вы видите, что если кто-нибудь из нас и был политическим руководителем, то, во всяком случае, не я, и будь у меня такая тенденция, я был бы жестоко осмеян всеми, начиная с Владимира Ильича, слова которого здесь цитировал Анатолий Васильевич, и совершенно ясно, что я являюсь вовсе не политическим руководителем Наркомпроса, а только политическим помощником Анатолия Васильевича. Вот это действительно верно. По политической или, точнее говоря, по идеологической линии я являюсь ближайшим заместителем Анатолия Васильевича, но это уже совсем не та картина, которую он, по скромности своей, здесь нарисовал. Я могу утверждать, что если бы постараться нарочно придумать такого члена партии, которого можно было бы поставить во главе просветительной работы, то невозможно было бы придумать человека, имеющего для этого больше данных, чем Анатолий Васильевич Луначарский. В сущности говоря, Анатолий Васильевич был своего рода комиссаром по просвещению еще в подпольный период партии. Я не стану защищать той политической линии, которая характеризовала наши заграничные партийные школы в 1910 — 11 годах, но я дол-

жен сказать, что те, которые прошли через эти школы, хотя и отстоят теперь очень далеко от своих прежних политических позиций, все же с чрезвычайной теплотой вспоминают об этих школах и теплее всего о самом Анатолии Васильевиче, фактическом организаторе школ, входившем во все решительно детали их организации. Я помню, например, как Анатолий Васильевич отыскивал мне квартиру на острове Капри. Все мы, преподаватели этих школ, приезжали с разных концов Европы, и Анатолию Васильевичу приходилось самому заботиться о нашем размещении. И вот ему при организации школ приходила на помощь одна из его черт, на которой здесь необходимо остановиться, ибо она теперь приобретает все большее и большее значение. Анатолий Васильевич из всех членов партии был, не скажу самым (памятуя о Рязанове), но во всяком случае одним из самых „европейских", если можно сделать такое определение. Он теснейшим образом был связан с революционными кругами Франции, Италии и отчасти Германии. Его тогда знали все революционеры Европы. Он был непременным нашим представителем на всех международных конгрессах, и если мы, эмигранты, узнавали что-нибудь по непосредственным впечатлениям об этих конгрессах, то чаще всего именно от товарища Луначарского. Естественно, здесь ему на помощь приходили его ораторский талант, но главное было в том, что он являлся человеком глубоко проникнутым европейской культурой, и это давало ему возможность вращаться в европейских интеллигентских кругах, как в своих собственных; это в огромной мере облегчало нам работу подпольного периода, так как устраивать просвет. учреждения мы могли только при условии связи через Анатолия Васильевича с местными социалистическими кругами.

Анатолий Васильевич и тогда чрезвычайно интересовался вопросами просвещения в гораздо более широком масштабе, нежели этого требовало устройство партийных школ.

Если память мне не изменяет, то в 1907 году, т. е. вскоре после первой революции, в связи с первыми педагогическими опытами по организации нового типа школ упоминалось не раз имя товарища Луначарского, как человека, чрезвычайно интересующегося этими работами. Лично с ним мне в тот период соприкасаться не приходилось, так как один из нас находился в Москве, а другой в Финляндии. Вот Анатолий Васильевич сейчас подтверждает, что он действительно и тогда интересовался педагогическими вопросами, а что он интересовался ими непосредственно перед 1917 годом, мы знаем из его воспоминаний. Таким образом Анатолий Васильевич в подпольный период нашей партии заключал в себе целый ряд таких черт, которые необходимы были именно для будущего руководителя народным просвещением в будущей социалистической республике.

В чем — не скажу „была", а в чем и теперь заключается особенная ценность Анатолия Васильевича в этой плоскости? В тот период перед нами реально стояли две опасности: с одной стороны, опасность остаться на старой колее, так как была у нас известная боязнь слишком крутой и решительной ломки, и в результате могло получиться пленение нас буржуазными специалистами. Я не хочу делать никаких намеков, но я думаю, что с некоторыми нашими советскими работниками такие несчастья случались. С другой стороны, опасность заключалась в том, что были товарищи, которые говорили: „Все буржуазное просвещение абсолютно никуда не годится. Все это надо выкинуть и начать заново". Если такие люди слышали о проекте создания нового учебника, они с негодованием говорили: „Помилуйте! Этот человек думает, что в новой школе нужно употреблять какие-то учебники! Никаких учебников!" Такое направление было не менее опасным, потому что оно грозило привести к полнейшему

разрыву с прежними культурными ценностями, а про этих ярых новаторов мы далеко не могли сказать с определенностью, что они сумеют построить что-нибудь столь же ценное и притом абсолютно новое. Но благодаря опытности Анатолия Васильевича, благодаря его европейской культуре, его старой революционности (хотя Анатолий Васильевич и кажется молодым человеком, но коммунист он почтенный — уже 31 год он состоит членом партии) — благодаря такому счастливому сочетанию положительных качеств он был далек от крайности и не склонялся ни в ту, ни в другую сторону. Никто так отчетливо не воспринимал то, что товарищ Ленин старался нам вбить в голову, как Анатолий Васильевич, а мысль Владимира Ильича сводилась к тому, что коммунизм представляет собой выражение всей просветительной работы всего человечества, причем сюда входит не только капиталистическое просвещение, но и просвещение феодальных времен. „Маркс, — говорил Ленин, — построил свою систему, опираясь на все знания, которые добыты человечеством". Анатолий Васильевич чрезвычайно глубоко проникался этой идеей. Я процитирую его слова из одной лекции, прочитанной им в 1918 году:

„По мере того, как коммунистическое начало будет доминировать над принципом одиночества и принципом „человек человеку волк", каждый начнет рассматривать всю человеческую историю как своего рода великую постройку".

„Коммунист отличается от индивидуалиста именно тем, что, говоря „человек", он тем самым предполагает „человечество". И если он так себя рассматривает, он не может начать какую-нибудь непланомерную работу, он должен считаться с общим, он должен свои силы гармонизировать, координировать с усилиями других, тут должен быть общий план.

Ведь если труд идет все дальше и дальше, если накопление мощи в руках человека действительно прогрессирует, то само собой разумеется, совершается и прогресс сознательности человека. И чем больше он становится царем природы, тем более для каждого работника, который совершает очень сложный процесс, нужно сознание этого процесса в целом".

Эта лекция Анатолия Васильевича посвящена вопросу преподавания истории в коммунистической школе. Я читал эту статью — я историк, и испытывал известную профессиональную зависть в том, что специалист другой области (хотя Анатолий Васильевич близок к нам, как историк литературы, философии и эстетики) так мастерски схватил суть истории как предмета преподавания, как предмета, который роднит со всем гигантским культурным процессом, идущим из глубины времени, и дает понять этот процесс как нечто целое. Это — одна сторона Анатолия Васильевича.

В то же время нет человека, который бы так реагировал на все новое и свежее, где бы оно ни появилось. Недавно, третьего дня, я был свидетелем того, с какой быстротой Анатолий Васильевич схватил суть развитой перед нами чисто биологической теории. Он сразу усвоил себе основную мысль этой теории и объяснил ее нам втечение пяти-десяти минут лучше, чем тот профессор, который излагал, — правда, профессор говорил понемецки, чем затруднялось до некоторой степени общение с ним. Этот пример является одним из образчиков того, с какой необыкновенной быстротой реагирует Анатолий Васильевич на все новое, как быстро все это у него претворяется в известную стройность. Например, когда в системе нашего просвещения появилась идея трудовой школы, комплекса, рабфака, — все это моментально у Анатолия Васильевича находит чрезвычайно четкое отражение и самую горячую поддержку, ибо он не только человек тонкого, живого ума, но и необыкновенно живого темперамента, что делает его особенно ценным работником, потому что

умный человек без темперамента может объяснить что к чему, — но его идеи останутся доступными лишь немногим людям, не овладеют массами. Он должен найти себе талантливых помощников, толкачей — тогда будет другое дело. Таких толкачей Анатолию Васильевичу не нужно. Анатолий Васильевич втечение десяти лет ведет нас, ведет Наркомпрос без боев, втечении десяти лет остается на своем посту и останется на нем гораздо больше десяти лет, потому что Анатолий Васильевич совсем молодой человек. Никто не поверит, что он недавно справлял пятидесятилетие со дня своего рождения. Он обещал мне, что я буду присутствовать на двадцатилетнем юбилее Наркомпроса, за что я ему очень благодарен, но я думаю, что сам он имеет все шансы дожить и до пятидесятилетнего юбилея (аплодисменты.)

Я хочу говорить исключительно объективно, я не хочу говорить никаких комплиментов, я нарочно стараюсь говорить цитатами, из-за этого соображения я не останавливаюсь на личности Анатолия Васильевича, но должен сказать: если наша коллегия была всегда одной из самых дружных коллегий, какие работают над советским делом, то это происходило благодаря личному характеру Анатолия Васильевича. Я никогда не видал его рассердившимся и не могу себе представить, чтобы этот человек когда-нибудь рассердился. Может быть, это с ним бывает, но, думаю, редко, потому что 4-5 раз в неделю я вижу его и не замечаю у него ничего подобного.

Я хотел бы в заключение подчеркнуть еще одну сторону дела: Анатолий Васильевич не есть какая-то культурная сила, которую наша революция вовлекла и поставила себе на службу. Это — один из самых старых наших подпольщиков, и когда посмотришь на всю нашу коллегию, то увидишь то же самое: с товарищем Ходоровским мы были в Московском комитете лет 20 тому назад, Варвара Николаевна Яковлева очень смеялась над одним старым письмом, которое я недавно розыскал, письмом по одному политическому делу — по части конспиративной, а Надежда Константиновна давала мне первые уроки шифровки. Из кучки, как выражается буржуазия, заговорщиков, которые сидели где-то в подполье и что-то там стряпали, и над которыми всякий буржуазный почтенный человек смеялся, вышли люди, которые строят теперь систему народного образования, на которую приезжают смотреть со всех концов земного шара.

Кто это сделал? Наша партия, та партия, которая была этой группой подпольщиков. Анатолий Васильевич помнит самый древний период этой партии, когда еще она была собранием подпольных кружков. Теперь она выросла в массовую рабочую партию, стала во главе рабочего класса у власти и теперь управляет страной.

Анатолий Васильевич человек, лучше которого партия не могла найти для того, чтобы поставить его на это место, но именно партия его нашла и поставила, он вырос с партией. Он является в то же время одним из создателей нашей партии, поскольку он вошел в революционную работу раньше, чем партия образовалась.

В заключение я и хотел бы воздать настоящую хвалу той силе, которая всех нас сорганизовала и выдвинула и которая держит теперь власть в своих руках, которая, я убежден, будет держать ее до тех пор, пока не окоммунизируется, не опролетаризируется весь капиталистический мир. (Бурные аплодисменты.)

ИТОГИ ОКТЯБРЯ

Педагогика за 10 лет.

(Доклад на торжественном заседании институтов методов внешкольной и школьной работы 11 ноября 1927 г.)

Товарищи, когда мы пытаемся оглянуться назад на тот путь, который прошли втечение 10 лет, многим кажется, что те достижения, о которых мы говорим, на которые мы постоянно указываем, что эти достижения не настолько велики, как это нам представляется. Школа, которую мы видим сейчас, — возражают они, — так же бедна, — так же мало обставлена, так же убога, как это было 10 лет назад, и у них возникают такие сомнения и такие вопросы: действительно ли мы далеко шагнули вперед, действительно ли мы имеем право говорить так уверенно, как мы это говорим, о больших и серьезных достижениях. Другие говорят так: „Ну, да, мы идем вперед, но довольно медленно, постоянно спотыкаясь, темп нашего движения недостаточно велик, недостаточно серьезен". Мне кажется, товарищи, что и первая и вторая группы, так высказывающиеся, так мыслящие, не совсем правы. Эти товарищи за теми обычными фактами, которые мы часто наблюдаем, не видят тех сдвигов, которые произошли в нашей теории и в нашей практике. В самом деле, товарищи, если мы попытаемся оценить то, что теперь так просто, так хорошо всем известно, что кажется теперь всем до конца обычным, простым, вульгарным, если мы попытаемся вспомнить, как мы этого добивались, то увидим, что мы прошли грандиозный путь борьбы, проделали грандиозную серьезную работу. Я укажу на самые обыкновенные, до конца известные нам вещи: цели воспитания. Это теперь настолько трафаретно, настолько всем известно, что когда мне самому приходится слышать, что мы готовим борца за идеал рабочего класса, строителя коммунистического общества, мне кажется, что это — вещь до конца всем известная, настолько вошедшая в быт, что странно, когда кто-нибудь этого не знает и считает нужным это повторять. А между тем многие из нас товарищи, кто долго работает в области народного образования, великолепно помнят ту громадную борьбу, которую нам пришлось вести за эту основную установку нашей школы, за эту основную директиву. Нам пришлось вести очень серьезную борьбу с довольно широкой массой учительства, особенно с верхами, за эту формулировку. Нам говорили, что это неверно, что нельзя перед ребятами ставить вполне определенную цель, что целей столько же, сколько возрастных групп. Нам говорили, что цель должна быть иная. С нами боролись по данному вопросу очень и очень многие. Эта самая простая, вошедшая в быт, мысль, оказывается, была очень спорной мыслью, из-за которой пришлось выдержать чрезвычайно серьезную и упорную борьбу. Возьмем еще опять-таки очень простой, до конца вошедший в быт вопрос о современ-

ности. Вы помните, что несколько лет назад, лет 6-7, в этом же самом зале по данному вопросу происходили грандиозные бои с так называемыми педологами. Они говорили нам, что эта мысль в корне не считается с тем, что представляет собою ребенок. Многие говорили, что наша ставка на современность провалится, потому что ребенку эта современность чужда, непонятна, потому что ребенку ближе совсем другое, не то, что мы называем современностью. Они говорили примерно так: „Вы, дорогие товарищи, чрезмерно увлекаетесь вашими политическими лозунгами, вашей политической позицией и недооцениваете того, что собою представляет настоящий конкретный ребенок, а он живет в прошлом, он, этот конкретный ребенок, повторяет историю развития человеческого общества, и он не сразу, во всяком случае в 10-12 лет, подходит к тому, что вы называете современностью". Товарищи, это было, этого не вычеркнешь. Теперь никто так, вероятно, не думает, и вопрос о современности, который казался чрезвычайно спорным, острым вопросом, вошел в быт. Мы видим, как наши ребятишки принимают очень активное, серьезное и большое участие в современном строительстве, и многие товарищи великолепно знают, как хорошо на ребенке в конечном счете это отражается. Я думаю, что та работа, которую мы сейчас подготовляем в Институте методов школьной работы об идеологии ребенка, современного ребенка, которая охватила громадное количество ребят, что эта работа еще лишний раз покажет нам, как до конца современностью живут наши дети. Вопрос, который для нас, для подавляющего большинства, является решенным, был вопросом величайшей дискуссии, величайших споров, величайшей борьбы.

Возьмем следующую проблему, которая до конца кажется понятной и ясной. Я имею в виду вопрос о краеведении. Теперь о производственном школьном краеведении нет больших споров и разногласий, мы достигли определенного сговора, определенной отправной точки для дальнейшей дружной работы. А помните, что было несколько времени назад, какая грандиозная борьба развертывалась по вопросу о производственном краеведении, с какой иронией, злорадством некоторые говорили о том, что мы называем производственным краеведением. Изучение производства местного края в этом направлении казалось совершенно неприемлемым, неинтересным, и когда уж говорили о краеведении, то говорили о другого типа краеведении, об академическом краеведении, которое ничего общего, никакой органической связи с нашим строительством, с нашей борьбой не имеет. А теперь я глубоко убежден, что на предстоящей в декабре краеведческой конференции та острая борьба, которая была раньше, те мысли, которые высказывались на краеведческой конференции несколько лет назад, не повторятся, а если и повторятся, то соберут, вероятно, значительно меньше голосов по сравнению с тем, что было в прошлом. Эта позиция нами завоевана втечение 10 лет в порядке очень серьезной борьбы.

Не менее спорным, не менее большим и значимым вопросом для школы был вопрос об общественной работе школы и труде. Наша директива, директива Народного комиссариата по просвещению, которая точно и ясно была высказана в положении об единой трудовой школе, директива о производственной школе, о школе, организованной на основе труда, была воспринята совсем поиному и вместо той школы, на которой мы настаивали, о которой мы мечтали, вместо этого в быт и жизнь входила школа в значительной степени самообслуживания. Основная директива, основная позиция, данная нами, преломилась в сознании учительства поиному. Вы помните, как эта основная наша директива в первые годы совершенно не понималась. „Что же нового вы вносите, — говорили нам одни, — вы в значительной степени повторяете то, что говорит западная педагогика". „В Советской России школа, ориентированная и построенная на основе производства, это вещь совершенно немыслимая, в Советской России мы можем иметь школу в лучшем случае по типу Кершенштейнера" — говорили другие. Теперь, когда прошли эти 10 лет, мы видим, что та установка, которая была нами с самого первого момента взята, что эта основная наша установка начинает входить в жизнь и быт и те сомнения, которые были раньше, те споры, которые вокруг этого велись, начинают стихать и все больше и больше массовое учительство становится именно на эту платформу, понимает именно так трудовую школу, как мы ее понимали еще в 1918 г.

Громадные бои велись вокруг вопроса об общественной работе в школе. Нам говорили тогда, что школа не может вести общественной работы, не должна вести. Многие говорили так: „Сначала пусть школа научит как следует ребят читать и писать, а потом уже спустя определенный промежуток времени, когда первая стадия будет достигнута, можно будет поставить вопрос об общественной работе. А теперь, товарищи, вы видите из того материала, который опубликовал наш Институт об общественной работе, какое громадное количество школ, десятки, сотни, тысячи школ проводят громадной общественной значимости общественно-необходимую работу. Вы видите, что именно те школы, в которых эта общественная работа совершается, именно в них, как правило, наиболее хорошо поставлена и та самая учоба, о которой так много беспокоились, которая нас заставляла постоянно задумываться. Товарищи, это вопрос чрезвычайно большой значимости, вопрос, который был чрезвычайно спорным, который в своем развитии прошел целый ряд этапов, начиная от самого странного и в то же время очень серьезного этапа, этапа принудительной посылки ребят на общественную работу, — что имело место в 1918 году в губ. отделе народного образования, — кончая тем этапом, который мы сейчас переживаем, когда общественная работа является не случайной школьной работой, когда она выдвигается на основании изучения хозяйства местного края, когда она сливается органически с той работой, учебной, программной работой, которую ведет учитель. Я чуть было не забыл, — вот как далеко мы шагнули вперед, — вопроса о совместном обучении, вопроса о самоуправлении в школе. Но эти вопросы, товарищи, нигде в мире в массовом масштабе не решены, по ним всюду идет большая дискуссия, а мы имеем уже громадный массовый опыт, опыт десяти лет и в общем и целом опыт удачный. Разве это не достижение? Надо ли говорить о пионерорганизации, ее достижениях? Они ясны.

Товарищи, это основные разделы, вокруг которых была большая и серьезная борьба, это основные разделы, которые мы выдвигали втечение 10 лет, это те основные разделы, по которым мы получили вполне определенные и совершенно удовлетворяющие нас результаты, но, товарищи, было бы неправильно видеть отдельные стороны вопроса или отдельные вопросы и не видеть еще более интересного, что совершается в нашей жизни, что является несомненным фактом. То, что совершается, что лежит за этими моментами, то, что через них просвечивает, то основное, о чем я хочу сказать, может уложиться в трех чрезвычайно простых утверждениях: мы присутствуем при интереснейшем явлении, когда перерождается ребенок, когда перерождается учительство, когда перерождается школа... Старого ребенка, которого мы знали, которого изучала педология, теперь уже нет. Втечение этих 10 лет народился новый своеобразный ребенок, своеобразие которого мы не всегда учитываем правильно, не всегда замечаем. Тот ребенок,

который у нас имеется сейчас, чрезвычайно мало похож на того ребенка, который учился вместе с нами на школьной скамье, на того ребенка, который был в 1910—1913 гг., который был до революции. Попробуйте сравнить то, что было тогда, и то, что имеется сейчас.

Я недавно рассказывал о чрезвычайно интересном случае, свидетелем которого был этим летом: кузница на перекрестке двух проселочных дорог, маленький пионер с галстуком, несколько человек еще пионеров, 2-3, и несколько взрослых. Мальчик хочет итти куда-то по заданию пионеротряда, отец не разрешает. Происходит на виду у всех грандиозный спор, который переходит в чрезвычайно тревожную вещь. Отец, имея в руках свое орудие производства, кричит ребенку: „Если ты пойдешь, я тебя изобью" — и маленький пионерчик, 10-12 лет, с красным галстуком, выпрямляется и говорит: „Попробуй". Эта сцена, которую я видел летом этого года, произвела на меня чрезвычайно большое впечатление, я великолепно понял, что этот мальчик прекрасно знает, что он не один, что за плечами его есть миллионный комсомол, миллионная пионерорганизация, что на его стороне государственная власть, что он не один, что его не посмеют тронуть. Вот этого сознания, что за нами миллионный комсомол, что за нами миллионная пионерорганизация, у нас, когда мы выступали так, не было. И вот это заставляет мыслить наших ребятишек реагировать поиному, становиться иными. Конечно, товарищи, можно привести ряд других фактов, когда с пионеров снимают штанишки и их порют, — верно, бывают и такие случаи, но нужно замечать именно то новое, что вошло в наш быт, что растет, что становится все более и более основным моментом нашей жизни. Попробуйте в вашем сознании перебрать ряд других фактов из нашей детской жизни, и вы увидите, что это совсем иной ребенок.

Взаимоотношения между детьми и взрослыми, учителями. Я помню великолепно сцену из своей собственной жизни, когда очень добродушный директор пришел в класс и сказал: „Шульгин Виктор, берите ваши книги и уходите, — нам таких не надобно". Это до конца вошло мне в память и никогда не уйдет — „нам таких не надобно". А почему не надо? Потому, что мы выпустили тогда большую интересную с нашей точки зрения газету, которая звала к забастовке ряд гимназий, — и нас выкинули. А теперь в каждой школе висит громадное количество легальных газет, в которых ребятишки пишут, принимают активное участие, которые они создают [1]. Отношения между учителями и ребятами становятся совсем иными. Если мы, товарищи, так, факт за фактом, разберем своеобразие обстановки, в которой живет наш ребенок, мы увидим, что он становится совсем иным, новым ребенком, которого раньше не было, ребенком, который чувствует, что он имеет право, что он строит, что он борется, что он принимает участие в каком-то громадном, чрезвычайно важном деле. Ребенок чувствует, что к нему имеет вполне определенное уважение взрослый, это не тот до конца избитый, заплеванный, ничего не умеющий ребенок, которым он был раньше. Меняется учитель, который в значительной степени становится иным; изменились и мы все. Тот рост общественности, который у нас имеется, то участие в общественной работе, которую каждый из нас несет, вот тот элемент, — правда, еще недостаточный, еще слабый, — коллективизма, который у нас вырастает, вот то новое, мимо чего проходить нельзя. Учитель-одиночка, не имеющий права сговориться со своими товарищами-

[1] Теперь есть громадная пионерская и комсомольская печать. Теперь есть дети юнкоры,—дети, которые творят новую детскую литературу. Меняется роль ребенка в обществе, меняется взаимоотношение его и взрослого.

учителями в пределах волости о своей работе, учитель, не имеющий права и возможности помочь легально крестьянству и рабочему классу в его борьбе, в его строительстве, — этот учитель отошел в прошлое. Вместо него нарождается, и это для нас совершенно ясно, другой тип учителя, который входит в эту жизнь, в этот быт, не одиночка-учитель, а учитель-коллективист, который вместе с другими учителями, вместе с массой рабочих и крестьян строит громадной важности дело. Меняется психология, изменяются в корне самые нравы общества, изменяется переживание взрослых людей.

Еще немало, еще очень много старого, которое тащит назад, рецидивов бесконечно много, но тем не менее этот процесс идет, и его не замечать нельзя. Меняется, товарищи, и перерождается и сама школа. Из места, где учились и учили, из места, где давали знания, умение читать, писать и считать, из места, которое было абсолютно изолировано от всех остальных,— недаром в свое время говорили относительно того, что это островок какой-то, который отделен от всего остального, — эта школа начинает становиться составной неотъемлемой частью какого-то единого целого, данного района, данной местности. Школа, которая варилась в собственном соку, теперь через общественную работу ребят, через наши марксистские программы, хорошо построенные, эта школа начинает делаться неотъемлемой составной частью всего того процесса роста, который происходит в деревне и городе, школа начинает становиться одним из винтиков растущего и развивающегося хозяйственно-политического организма данного округа. Все это новые вещи, вещи доселе невиданные; этот процесс еще, правда, только начинается, но он уже ясен, уже заметен, настолько ясен и настолько заметен, что мимо него могут проходить только слепые. Школа стала неотъемлемой составною частью данного района, данной деревни, данного города, и вот почему и отношения крестьянства, отношения рабочего класса к школе становятся иными; вот почему, товарищи, мы являемся свидетелями того явления, когда о школе говорят на заседании Моссовета, когда о школе говорят на заседании ЦИК, когда о школе говорят на Всероссийском съезде и т. д. Вот почему мы являемся свидетелями того, как внимательно присматривается крестьянское население к школе и как оно хвалит нас в первую очередь за то, что школа начинает учить ребятишек жить. Таким образом мне кажется, товарищи, что здесь тоже втечение 10 лет достигнуты некоторые вполне определенные, ярко выраженные результаты. Но, товарищи, вот эти достижения, которые мы имеем за 10 лет, заставили нас поставить еще одну задачу, заставили нас внимательно и глубоко призадуматься над проблемой проблем, *над педагогикой переходной эпохи*. В самом деле, десять лет назад многим из нас и мне в частности путь нашего строительства казался гораздо проще, чем он оказался на самом деле. Нам казалось тогда, что это будет радостный, захватывающий, быстрый и без особых больших зигзагов путь вперед; он оказался гораздо более сложным, и вот теперь, только к десятилетию Октября, мы вновь во всем масштабе, во всей сложности поставили перед собой опять ту же самую проблему, к которой подходили очень близко и в то же время очень поверхностно десять лет назад.

Десять лет назад что было в нашем распоряжении: несколько страничек Маркса, Энгельса, Ленина; пожалуй, больше ничего. Нашей марксистской, нашей коммунистической педагогики тогда не было; исходными точками являлись несколько небольших страничек Маркса, не выявленных, а рассеянных между тысячами страниц его больших и серьезных работ. А теперь прошло 10 лет; разве мы так теперь беспомощны, разве у нас теперь имеются только эти 10-15 страниц? Да и они изменились,

разве они не продуманы нами гораздо основательнее, гораздо серьезнее, чем это было десять лет назад; разве они теперь не проверены, но кроме них у нас имеется грандиозное по ценности, интереснейшее по содержанию наследство Ленина, до сих пор, правда, еще до конца не известное в области педагогической, ибо у нас нет, к нашему стыду, книги Ленина о педагогике, которая объединяла бы всю совокупность высказываний Ленина по данному вопросу. Но она должна быть. Наследство у нас есть, чрезвычайно большое, чрезвычайное важное, и мы в значительной степени его знаем. Товарищи, у нас имеется ряд ценнейших работ наших товарищей, ряд указаний и директив нашей партии, и теперь, когда мы обращаемся умственным взором в прошлое, мы видим, что у нас втечение этих десяти лет накоплено громадное количество материала. Для того, чтобы суметь как следует, до конца серьезно продумать и решить ту проблему, которая называется педагогикой переходной эпохи, у нас имеется не только обширный материал по теории, но, что еще важнее, у нас имеется целый ряд практических опытов, больших, серьезных не в лаборатории, а проделанных широчайшими массами населения, проделанных в тысячах, в сотнях тысяч школ, и мимо этого богатства, нигде не виданного, пройти нельзя.

Товарищи, у нас кроме того есть еще одна вещь, которой никто не воспользовался, которую используем только мы. Я имею в виду идеи предшественников научного социализма по педагогике, которые воскресили мы. Нам кажется отнюдь не странным, отнюдь не непонятным тот факт, что такое грандиозное по ценности наследие, которое мы имеем в виде высказываний Фурье, Оуэна, что они, эти высказывания, были так прочно законопачены в прошлом, так далеко отодвинуты, что ни в одной педагогике мира об этих высказываниях не было почти ничего. У нас в институте в ближайшее время мы будем слышать интереснейший доклад о педагогических высказываниях Чернышевского, того самого Чернышевского, фамилия которого не встречается ни в одной педагогике, даже в последней работе А. П. Пинкевича, даже там нет более или менее полного изложения его взглядов, а между тем он написал целый ряд интереснейших, любопытных вещей.

Таковы предпосылки: громадное наследие Маркса, Энгельса, Ленина, предшественников научного социализма, громадный опыт, который мы имеем. Все это дает нам право гораздо серьезнее и глубже поставить вновь и вновь проблему о педагогике переходной эпохи, интереснейшую и важнейшую проблему.

Вот, мне кажется, товарищи, те результаты, те достижения, которые мы должны были отметить, подводя итоги нашего строительства, нашей педагогики, теории и практики за истекшие десять лет.

Что мы, как Институт методов школьной работы, сделали в этом направлении? Все эти задачи разрешаются, конечно, не столько в стенах научных учреждений, сколько разрешались, разрешаются широчайшими народными массами. Это наше величайшее счастье. Но все же мне кажется, что мы, Институт методов школьной работы, можем быть гордыми тем сознанием, что в разработке всех этих вопросов мы принимаем чрезвычайно большое, чрезвычайно активное участие. Вы помните, товарищи (многие, вероятно, прекрасно помнят), как 9-10 лет назад в Наркомпросе в кабинете В. М. Познера впервые возникла мысль об институтах. Вокруг Наркомпроса тогда почти никого не было, а дело надо было делать огромное. Давайте попробуем соберем в институт всех тех, кто хочет работать с советской властью, кто может помочь советской власти осуществить те задания, которые перед ней поставил Октябрь, и мы начали собирать. Вы помните, как начали развертываться наши

институты, их было, если не ошибаюсь, тринадцать; родились они в разное время: одни в 18, другие в 19, третьи в 20 году. Позже всех, кажется, родился Клубный институт. Вы помните, как росла эта горсточка людей, которые сначала все помещались в одной большой комнате Наркомпроса № 81. А теперь? Теперь, товарищи, дело иное. Нас не горсточка и не сотни людей мы обслуживаем: через наш институт, который является объединением 4 или 5 институтов, прошло 287 тысяч человек, а сколько учителей прочло наши книги, наши статьи, — их можно считать миллионами. Тов. Закс расскажет, сколько прошло через их институт, Институт методов внешкольной работы. Вероятно, тоже десятки тысяч. Это говорит о том, что мы 10 лет даром время не теряли, мы кое-что сделали, что мы серьезно помогали Наркомпросу делать то дело, которое на него было возложено. Но мы были не только пропагандистами, не только агитаторами, институты разрабатывали основные вопросы. И делали это не плохо. Я помню, когда начали писать первые программы по воспитанию и образованию, их писал в значительной степени наш институт. Да и в составлении всех остальных программ институт принимал серьезное участие. Правда, теперь мы принимаем меньше участия, но это хорошо — подросли новые работники, новые люди, произошла дифференциация задач, мы взяли на себя несколько иные функции, иные задачи и эти задачи осуществляли. Вы помните, товарищи, что кроме программ, в которых мы принимали непосредственное участие, мы принимали участие в разработке вопросов краеведения. Мы, Институт методов школьной работы, впервые выдвинули на Всероссийском съезде по переподготовке учителей проблему переподготовки учительства на основе производства, мы здесь выступали с целым рядом серьезных и больших докладов по данному вопросу.

Но рассказать о работе института, товарищи, это значит в значительной степени рассказать о том, как шла борьба, как боролись мы за осуществление всех тех проблем, о которых я говорил раньше. Это значило бы в значительной степени под другим только углом зрения — повторить уже сделанный доклад.

Я хочу поэтому здесь отметить только то, как меняется роль, как меняется работа института по мере того, как мы растем.

Раньше, когда не было педагогической печати, не было ни газет, ни журналов, раньше, когда не было тысяч людей, которые знали и знают прекрасно основы нашей работы,—тогда институтам приходилось вести громадную устную пропаганду, громадную широкую агитацию. Теперь другое! Теперь все это есть [1]. Теперь больше, чем когда бы то ни было, обслужен просвещенец печатью. Теперь поэтому в гораздо большей мере, с гораздо большей настойчивостью перед институтом стоит иная задача. Учесть результаты, подвести под каждую практическую директиву научный фундамент и вместе с тем продумать до конца нашу педагогическую систему. Вот почему все больше и больше, не вширь, а вглубь, идет наша работа, вот почему втечение ряда последних лет мы сосредоточили все свое внимание на меньшем количестве проблем, чем это было раньше, но прорабатываем их серьезнее. Их, этих проблем, шесть — труд, книга, методы, учет, краеведение и, наконец, проблема проблем — педагогика переходной эпохи. Эти проблемы сложны, велики, трудны.

Но зная ту работу, которую мы сделали за истекшие 10 лет, зная как эта работа идет сейчас, я с полной уверенностью говорю: эту работу мы выполним.

В. Н. ШУЛЬГИН.

[1] И в этом большую роль сыграли институты.

бодно думать о строительстве, которой никогда не было прежде и помышлять о которой даже не могли.

В настоящее время, когда видишь, правда, очень небольшую, группу деткоров из журнала „Дружные ребята", которая в настоящее время в Москве, лишний раз убеждаешься, насколько внешкольная работа, связанная с нашими журналами, велика и широка и насколько сами эти ребята совершенно другие по сравнению с теми, которых мы знали, когда начинали нашу педагогическую деятельность.

Все сделанное в области культуры труда по сравнению с общими требованиями времени мало, но если взять за единицу сравнения старую педагогику, то результаты громадны.

Не менее значительны достижения в области зрительной культуры, в области приближения материальной культуры к ребенку.

Мы все считаем, что надо всячески расширять кругозор детей, что мы должны всеми способами дать им возможность быстрее охватить окружающий мир, для того чтобы в этом мире они могли участвовать в качестве строителей, для того чтобы не знание предшествовало жизни, а чтобы знание всегда переплеталось с жизнью.

И в этих целях вопрос об экскурсиях по существу тесно сплетается с вопросом о детских музеях и детских выставках, который в настоящее время широко разрабатывается. Это новый момент в расширении горизонта у ребенка, в завоевании новых мест для него.

Можно сказать, что в деле создания детских музеев больше сделано за границей, чем у нас. Вопрос о зрительной культуре отлично разработан хотя бы в той же самой Америке. Но между нами и ими большая разница: у них нет нашей целеустановки работы; у нас все педагогические проблемы, вся методика работы идет под лозунгом „Изучай, чтобы совершенствовать".

В этом приближение всей материальной культуры к ребенку; в этих задачах, которые, мы ставим и которые, конечно, имеют громадное значение, не один только наш институт работает; его роль скромнее, он преимущественно только заостряет проблемы. Институту это удается при помощи ряда учреждений, своего рода лабораторий, с которыми он связан и где можно проделать необходимый опыт, в частности опыт, связанный с музеями и выставками.

Теперь еще очень большая область, — это область культуры книги. Неоспоримо ясно, что она требует серьезнейшего изучения. Надо все время ставить опять-таки вопрос о том, какими методами, какими способами, с одной стороны, приблизить книгу к ребенку, с другой стороны, как дать ему именно ту книгу, которая необходима для выработки из него настоящего коллективиста, настоящего борца.

А. ЗАКС.

Среднее образование за десять лет.

I. СРЕДНЯЯ ШКОЛА В ДОРЕВОЛЮЦИОННОЕ ВРЕМЯ.

Средняя дореволюционная школа была школой для привилегированных. В полном соответствии с самодержавно-полицейским строем она носила на себе яркий отпечаток своего времени — гнета и насилия над человеческой личностью.

В гимназиях, реальных училищах, институтах, коммерческих, технических, высших начальных и других учебных заведениях самодержавие готовило себе необходимые кадры верных чиновников-слуг. Эта цель определяла собою всю систему воспитания, которая применялась в средних учебных заведениях.

Подавлялась способность подростков самостоятельно наблюдать и мыслить, убивалось естественное в этом возрасте стремление самостоятельно работать и творить. Сообщаемые знания носили отвлеченный, книжный характер и ни в какой степени не приближали учащегося к практической жизни.

Будущий чиновник должен был главным образом усвоить на 100% основные качества „лучшего" слуги: безоговорочную исполнительность, аккуратность, усидчивость. Тысячами нитей связывались мышление, чувства и жизнь этих подростков с интересами и жизнью господствующих классов — буржуазии и помещиков.

Выходцы, по преимуществу из этой среды, учащиеся одновременно должны были в школе усвоить все те качества и знания, которые китайской стеной отделяли их от широких слоев трудящихся. „Кухаркиным детям" не было доступа в эти учебные заведения.

Средняя школа в царской России была худшим образцом буржуазно-классовой школы.

II. ЦЕЛИ И ЗАДАЧИ НОВОЙ ШКОЛЫ.

Октябрьская революция поставила перед средней школой новые задачи.

В основу Положения о единой трудовой школе, которое в ноябре 1918 г. было опубликовано Наркомпросом, были положены следующие принципы.

„Основой школьной жизни должен служить производительный труд; не как средство оплаты издержек на содержание детей и не только как метод преподавания, но именно производительный, общественно-необходимый труд. Он должен быть тесно, органически связан с обучением, освещающим светом знания всю окружающую жизнь.

Постоянно усложняясь и выходя за пределы непосредственной обстановки детской жизни, производительный труд должен знакомить детей

с самыми разнообразными формами производства, вплоть до самых высших.

Примечание 1. Трудовое начало станет мощным педагогическим средством в том случае, если труд в школе будет творчески радостным, свободным от приемов насилия над личностью учащегося и при всем этом планомерно и социально-организованным. В этом последнем смысле школа является школьной коммуной, тесно и органически связанной по своим трудовым процессам с окружающей жизнью.

Примечание 2. Старая форма дисциплины, сковывавшая всю жизнь школы и свободное развитие личности ребенка, не может иметь место в школе труда. Но сами трудовые процессы будут воспитывать в детях ту внутреннюю дисциплину, без которой немыслим рационально поставленный коллективный труд.

Дети принимают живое участие во всех трудовых процессах школьной жизни, в числе которых организационные моменты, вытекающие из принципа разделения труда, должны сыграть весьма существенную воспитательную роль.

Приэтом учащиеся научатся оценивать способы планомерного расходования трудовой человеческой энергии и воспитают в себе чувство ответственности, как за ту часть работы, которая выпадает на долю каждого из них в данном рабочем коллективе, так и за успех всей работы в целом. Короче говоря, коллективный производительный труд и организация всей школьной жизни должны воспитывать будущих граждан социалистической республики.

Положение о единой трудовой школе упразднило все перегородки, отделявшие один тип школы от другой, как по горизонтали, так и по вертикали.

Перестали существовать гимназии, реальные и др. училища, институты и семинарии.

Средняя школа была объявлена второй ступенью единой трудовой школы.

И на этой ступени, как и на первой, школа была объявлена бесплатной, единой, общедоступной, трудовой.

Исходя из принципа, что к строительству новой школы должны быть привлечены учащиеся и учащие, отделы реформы школы Наркомпроса в ноябре 1918 г. издали следующее постановление.

„1. До завершения преобразования учебных заведений в трудовые школы, которое должно быть приурочено к концу настоящего полугодия, центром всех занятий школьных коллективов (учащихся и учащих) второй ступени и последних двух лет первой ступени[1] должна быть сделана совместная, учащимися и учащими, разработка вопроса, как коллективу создать трудовую школу, и совместная работа по практическому осуществлению ее". („Нар. просв." № 18 за 1918 г.).

Как же встретило учительство средней школы эти новые идеи? Учительство, как и вся интеллигенция в октябрьские дни, не поняло, испугалось тех великих сдвигов, которые принесла с собой Октябрьская революция, и отшатнулось от нее. Лучшая часть учительства, однако, осталась с трудовым народом и, как умела, принялась за работу. В поисках новых путей и новых форм прошел 1918/1919 учебный год школьного строительства.

[1] Первая ступень, по положению, должна была состоять из 5 групп.

III. ПЕРВЫЕ ГОДЫ СТРОИТЕЛЬСТВА НОВОЙ ШКОЛЫ.

Летом 1919 года Отделом единой школы было проведено специальное обследование школ II ступени по 23 губерниям, которое выявило довольно безотрадную картину состояния среднего общего образования в стране.

Занятия начинались со значительным запозданием (октябрь, ноябрь, декабрь) вследствие недостатка школьных работников, эпидемий, перегруппировок учащихся, отсутствия дров и др. $^1/_3$ школ работала не регулярно. Непосещаемость поднималась до 40, 50 и 70%. Значительная часть учащихся-подростков, в поисках за заработком, бросала школу.

Повсеместно организация новой школы тормозилась неподготовленностью персонала, несознательностью учащихся, пассивным сопротивлением среды, к которой они принадлежали, переживаемым страной голодом, недостатком обуви и одежды и т. п. Успеваемость учащихся сильно упала. Отказ от казарменной дисциплины привел к отсутствию всякой дисциплины в школе. 256 школ из 323 школ отмечают в своих отчетах, что в построении педагогической работы разницы между новой школой и старой нет, и лишь небольшая часть подчеркивает поступательное движение школы II ступени. Отмечались отдельные случаи интереса учащихся к общественной жизни, к политическим вопросам и строительству советской власти; отмечалось также устройство школьных и общественных праздников, литературных вечеров и т. д.

Были попытки некоторых школ наладить производство предметов личного и домашнего потребления.

Но как далек был этот труд от поставленной цели!

Он носил почти повсеместно ремесленный характер. Никакой связи между производительным трудом школы с местными кустарными промыслами или фабричными и заводскими предприятиями не было и не могло быть, так как самые эти предприятия в тот период в своей массе бездействовали.

„Наши итоги плачевные. Создать в пределах городской школы II ступени что-нибудь новое, крепкое, здоровое не удалось. Наоборот, обозначились элементы глубокого разложения. За истекший год сформировались лишь некоторые элементы, которые войдут питающим составом в новую школу". — Так отвечает один из руководящих работников Наркомпроса того периода на вопрос: „Что принес истекший год".

Значительно лучше обстояло дело в сельской школе II ступени. Деревенская молодежь с жадностью и усердием училась. Двадцати-тридцатилетние крестьяне после дневного труда отдавали весь вечер учебным занятиям. Взаимоотношения с педагогами в большинстве были хорошие.

Население широко шло навстречу нуждам сельской повышенной школы, и с материальной стороны она находилась в относительном благополучии. Под школу II ступени отводились лучшие здания; ремонт и достройку население охотно, без чьего-либо давления, брало на себя; оно же выделяло средства на оборудование школы.

Самым тяжелым в жизни сельской школы повышенного типа было отсутствие хороших преподавателей, учебных пособий и принадлежностей.

„На 110 учеников Казаковской школы Сызранский уездный отдел народного образования прислал 6 дюжин никуда не годных карандашей и 90 тетрадей, из коих многие в клетку и для письма не пригодны".

„Русско-каширская школа Кузнецкого уезда на 51 ученика получила 5 книг".

„Учителей в школах было так мало, что каждому приходилось вести по нескольку предметов: „физику преподает историчка, теорию словесности — ученый садовод". Нетрудно себе представить, как проходили эти уроки физики и словесности!

Как видим, трудности сельской школы II ступени лежали совсем в другой плоскости. Это различие объясняется тем, что школа II ступени в деревне начала создаваться только после Октябрьского переворота. Лишь незначительная часть сельских школ была преобразована из бывших высших начальных училищ. Школа II ступени в городе унаследовала от прежней средней школы все ее пороки: буржуазно-интеллигентский состав учащихся, чуждых идеям советской власти педагогов, оторванные от практической жизни программы, за которые цепко держалось учительство, и т. п.

IV. ДАЛЬНЕЙШИЕ ЭТАПЫ СТРОИТЕЛЬСТВА СРЕДНЕЙ ШКОЛЫ.

В заводских пунктах и на окраинах широко стала развертываться сеть клубов-школ для рабочих подростков, где работа быстро от чисто клубных форм переходила к углубленным систематическим формам занятий по общеобразовательным предметам.

Отсюда родилась идея перенесения центра тяжести строительства повышенного образования на этот новый тип школы.

„Наше время смело ставит в центр работы рабоче-крестьянских подростков, которых не приходится „вести" на фабрику и промыслы, ибо они уже там. Они ждут для себя школы, ее-то, школу, надо, наконец, „повести" на фабрику, ибо она еще не там", — говорит т. Л. Шапиро в своей статье: „Октябрь школы II ступени" [1].

„Аналогично тому, как на основе явно вскрывшегося разложения армии Временного правительства впервые только и смог быть поставлен вопрос о демобилизации ее, о создании новой рабоче-крестьянской армии, так и в вопросе о школе II ступени потребовалось это явное разложение, чтобы привести нас к вопросу о демобилизации „городской школы II ступени" [2]). Так ставился вопрос в период наиболее острого кризиса средней школы.

Наркомпрос не встал, однако, на этот путь.

„Сохранить школы II ступени, приложив все старания к радикальному их изменению, для чего принять все меры к разъяснению рабоче-крестьянской молодежи необходимости массового вступления ее в школу II ступени и участия ее в преобразовании этой школы", — так гласило постановление коллегии Наркомпроса.

Было ясно, что трудности преобразования школы II ступени коренятся в экономических условиях переходного периода, что только улучшение этих условий может продвинуть школу вперед.

Новые начинания в области преобразования школы наталкивались на упорное сопротивление одной части учительства и неподготовленность другой. Сломить сопротивление учительства, главным образом путем идейного переубеждения, и дать ему возможность переучиться, осознать и изучить новые цели и пути, которые развернула перед ним страна, стало одной из основных задач Наркомпроса на данном этапе строительства общего среднего образования.

[1] „Нар. просв." №№ 26 — 28 за 1919 г.

[2] Л. Шапиро, „Наш путь в вопросе II ступени", „Нар. просв." №№ 37 — 38 за 1919 г.

Началась полоса курсов, конференций, съездов в центре и на местах, где освещались и изучались вопросы общественно-политического порядка, где выковывались основы новой педагогики.

Для того, чтобы можно было выявить тип подлинно трудовой политехнической школы, был создан ряд опытно-показательных школ. Вся работа опытных учреждений шла под знаком напряженных исканий форм и содержания той школы, которая нужна стране, приступившей к строительству социалистических форм жизни.

Постепенно перед учительством стали вырисовываться контуры новой школы.

V. ПРАКТИЧЕСКОЕ ПРИСПОСОБЛЕНИЕ ШКОЛ К ЖИЗНИ.

Жизнь показала, что осуществление политехнического образования для всей молодежи до 17-летнего возраста на ближайший ряд лет непосильно стране. Встал вопрос о построении профессионального образования на более низкой общеобразовательной базе. В 1921 г. партийное совещание сочло необходимым временно пойти на уступки в этом вопросе и снизить общеобразовательную базу для профессионального обучения с девяти до семи лет. Сеть девятилеток и школ II ступени стала сокращаться. Наряду с этим стала быстро расти сеть семилеток. Культурный уровень страны был, однако, так низок, и количество школ повышенного типа столь незначительно, что профессиональные школы в своей массе стали строиться над I ступенью. Требование подведения под них семилетней общеобразовательной базы повисло в воздухе. Единственным выходом явилось забронирование для всех видов профшкол общеобразовательного минимума в объеме семилетки.

Наряду с этим встал вопрос о создании повышенной политехнической школы для рабочей молодежи, готовящей квалифицированную рабочую силу для фабрично-заводской промышленности.

Здесь, на фабрике, нужно было создать такую школу, которая наряду с общим образованием в размере школы II ступени, давала бы соответствующую производственную квалификацию. Но рабочая молодежь оказалась в своей массе мало подготовленной; растущая индустриальная промышленность требовала усиления темпа подготовки квалифицированной рабочей силы. Пришлось школы фабрично-заводского ученичества создавать на более низкой образовательной базе — на базе I ступени, бронируя в ней семилетний объем общеобразовательных знаний.

Школа ФЗУ представляет собой своеобразный тип повышенной школы, осуществляющей „политехнизм" в наиболее последовательном виде.

Пролетарская молодежь, в силу своей неподготовленности и враждебного настроения в отношении бывшей средней школы, продолжала оставаться в стороне от школы II ступени.

А вместе с тем именно эту молодежь нужно было в первую голову протолкнуть в университеты, чтобы в ближайшие годы создать кадры пролетарской интеллигенции, кадры высоко квалифицированных работников.

С этой целью были созданы так называемые рабочие факультеты как своеобразное среднее учебное заведение для взрослой рабоче-крестьянской молодежи с не менее чем 3-летним трудовым стажем.

Десятки тысяч рабочих и крестьян через рабфаки попали в вузы.

VI. ДИФЕРЕНЦИАЦИЯ ТИПОВ СРЕДНЕЙ ШКОЛЫ.

Хозяйственный и культурный рост страны, создавая прочную базу для общего среднего образования, выдвинул перед ним ряд конкретных задач, которые определили собой типы средней школы в городе.

Начиная с 1922/23 г., в деревне создается „школа крестьянской молодежи". „Трудовые процессы деревенских школ II ступени должны протекать в поле, саду, огороде, на ферме, в лесу и т. д.". Это положение, выдвинутое Наркомпросом в 1918 г., в настоящее время, облекается плотью и кровью. Школа крестьянской молодежи не только воспитывает пионера новой деревни, но уже сейчас содействует партии в продвижении деревни по пути социалистического строительства. В дело строительства ШКМ Коммунистический союз молодежи вложил весь свой юношеский пыл, энтузиазм и умелость.

В очень короткий срок эта школа завоевала признание широких масс крестьянства.

За годы революционного строительства создана значительная сеть повышенных школ в заводских и фабричных районах, где учатся по преимуществу дети рабочих.

Примыкая непосредственно к заводу, эти школы имеют самые благоприятные условия для осуществления подлинно трудовой политехнической школы. Производственный труд делается стержнем всей работы школы. Создаются рабочие комнаты для детей младшего возраста и мастерские для старшего. Фабрично-заводская семилетка связывается со школой ФЗУ и с производством. Стремясь сделаться базой для подготовки квалифицированной рабочей силы, через школы ФЗУ и путем бригадного и индивидуального ученичества, фабрично-заводская семилетка одновременно широко открывает двери детям рабочих в техникум и, через второй концентр, в вузы.

Поднятый в 1925 г. вопрос о строительстве фабрично-заводской семилетки находит горячий отклик среди рабочих. В настоящее время сеть фабрично-заводских семилеток достигла 80 школ. Строительство этих школ намечается как наиболее актуальная задача Наркомпроса на ближайший период.

Школа II ступени оставалась по преимуществу школой города. В силу приведенных выше обстоятельств, очень немногие из числа оканчивающих II ступень могли попасть в высшие учебные заведения.

Но в перспективе дальнейшего развития школ II ступени, при повышении ее удельного веса в деле комплектования университетов, все же из ежегодно увеличивающегося числа оканчивающих II ступень лишь 15—20% могли рассчитывать на поступление в высшие учебные заведения. Вот почему встал вопрос о жизненно-практической подготовке молодежи, обучающейся в школах II ступени. Наряду с этим хозяйственный и культурный рост страны выявил потребность в работниках массовой квалификации для нужд кооперации, торговли, культпросветработы, сельской и индустриальной промышленности и т. д.

Перед школой II ступени была поставлена задача, при сохранении объема общеобразовательных знаний, подготовить молодежь к той или другой практической деятельности.

Профессионализация школ II ступени на двух последних годах обучения была встречена учительством сочувственно. Начатая в 1923 г., она в настоящее время охватила свыше 65% всех школ II ступени и девятилеток.

Наиболее распространенными видами профуклона являются: педагогический — готовящий учителей для школ I ступени, дошкольных и политпросветработников, кооперативный — готовящий работников для сельскохозяйственной и потребительской кооперации, промышленно-экономический — готовящий работников массовой квалификации для различных отраслей нашей промышленности, и административно-советский — готовящий работников разных специальностей для страховых, финансово-налоговых органов, для виков, уиков и др. советских органов. В соответствии с запросами местной хозяйственной и культурной жизни, имеют место и другие уклоны, как, например, индустриальный — для школ II ступени, находящихся в тесном соприкосновении с фабрикой, промышленно-художественный, сельскохозяйственный—для деревенских школ II ступени—др.

Трехгодичный опыт работы в этом направлении выявил жизненность и целесообразность данной реформы средней школы. Заинтересованные государственные ведомства начинают уделять этому вопросу много внимания.

VII. ПРОГРАММНО-МЕТОДИЧЕСКИЕ ВОПРОСЫ СРЕДНЕЙ ШКОЛЫ.

Программы школы повышенного типа имеют свою длительную историю, конечный этап которой, по крайней мере на ближайший ряд лет, завершен в текущем году.

Первые попытки программной работы до 1923 г. представляли собой некоторую реформу старой школьной программы — реформу, совершенно не соответствующую тем сдвигам в экономической и политической жизни страны, которые произведены Октябрьской революцией.

В 1923 г. были изданы Гусом схемы программ для 1-го концентра школ II ступени. Они в центре работы школы ставили труд как основу человеческого общества, человеческой культуры. Принципы, положенные в их основание, пробивали себе дорогу и постепенно проникали в программы, создаваемые на местах. Трехлетний опыт применения этих схем дал возможность выпустить в 1925 г. детально разработанные программы для школ семилеток. В 1926/27 г. эти программы в несколько сокращенном и переработанном виде были выпущены как проекты программ. И наконец в 1927/28 г. выпущены в окончательно стабилизированном виде для всех годов обучения программы по общеобразовательным предметам и для профуклонов — педагогического, кооперативного и административно-советского. В разработке этих программ активное участие принимали широкие массы учительства. Проекты 1926 г. были проверены на практике, прорабатывались на конференциях, курсах, совместно с органами народного образования на местах.

Из новых программ с необходимостью вытекали и новые методы работы. Лекционная, словесная, вопросно-ответная формы занятий, которых крепко держалась средняя школа, постепенно начинали уступать лабораторной, звеньевой системе работы учеников. В школы крестьянской молодежи быстро проникал метод проектов. Все большее место начинал отвоевывать исследовательский и экскурсионный метод. Усиливалась краеведная работа школы. Изучение края во всех его разрезах, непосредственно вытекающее из новых программ, шло все более по линии активного вмешательства школы в жизнь окружающего населения. Школа стала вносить в хозяйственную, культурную и бытовую жизнь населения улучшения, опираясь, в свою очередь, на наиболее активные общественные силы.

Большим достижением советской трудовой школы является, постепенно развивающаяся с момента Октябрьской революции, самоорганизация учащихся.

Начав с самых простейших форм — старостат, учком, — самоорганизация учащихся к настоящему времени приобрела более сложные организационные формы. На базе практической работы возникают разнообразные комиссии, кружки, артели, звенья и пр., которыми постепенно охватывается вся масса учащихся. Через свои организации они принимают участие в учебно-методической работе школы, в организации общественной и клубной работы, в хозяйственном благоустройстве школы и пр.

Успеваемость учащихся, сильно упавшая в первые годы после Октябрьского переворота, значительно поднялась. Данные приема в высшие учебные заведения в последнем году свидетельствуют, что окончившие школу II ступени вполне подготовлены для успешной дальнейшей работы в вузах.

VIII. УЧАСТИЕ КОМСОМОЛА В СТРОИТЕЛЬСТВЕ СРЕДНЕЙ ШКОЛЫ.

В первые послеоктябрьские годы рабочая молодежь стояла в стороне от школы II ступени. Территориально от нее отрезанная, укомплектованная исключительно городской молодежью, в своей массе идеологически ей чуждой, школа II ступени мало привлекала к себе рабочих подростков.

Пути к знанию, которые прокладывала себе рабочая молодежь, шли мимо школы II ступени.

Коммунистический союз молодежи, объединяющий в своих рядах почти исключительно рабочую и крестьянскую молодежь, сумел правильно оценить и разрешить проблему среднего образования для рабочей и крестьянской молодежи.

Идея школы фабрично-заводского ученичества для рабочих подростков, идея школы крестьянской молодежи для крестьянских подростков, идея фабрично-заводской семилетки для детей рабочих — как базы для школ ФЗУ — родились и окрепли в Комсомоле.

Комсомол сумел не только помочь найти правильные пути среднего образования, но и принять активное участие в его проведении в жизнь.

Рука об руку с органами народного образования Комсомол строит среднюю школу.

Комсомол создал мощное детское коммунистическое движение, которое охватило около двух миллионов школьников.

Начиная с 1922/23 г., пионердвижение все больше охватывает своим влиянием школу во всех ее разрезах, особенно же по линии самоорганизации учащихся и их общественной и клубной работы.

Члены ВЛКСМ в городской школе составляют 6%, а пионеры — 14,5% всех учащихся.

В школах крестьянской молодежи комсомольцы составляют 31,2%, а пионеры — 23,8% всех учащихся, причем в своей массе крестьянские подростки вступили в Комсомол и пионерорганизацию, будучи уже учащимися школы.

В фабрично-заводских семилетках пионеры и комсомольцы составляют 35% всех учащихся.

Недочетов в школах повышенного типа пока еще много. Материальное положение школ довольно трудное, охват ими детей рабочих и деревенской бедноты чрезвычайно недостаточен, не совсем удовлетворительна еще и постановка учебной воспитательной работы...; но пройденный путь от гимназии до ШКМ или ФЗС настолько велик, проделанная, в исключительно тяжелых для средней школы условиях, работа настолько значительна, что нет оснований сомневаться в дальнейшем росте школы повышенного типа. Значительно выросшие на почве Октябрьской революции культурные запросы трудящихся вполне обеспечивают этот рост.

Р. ХАРИТОНОВА.

Развитие структуры Наркомпроса и его местных органов.

Десятилетняя история Наркомпроса и местных органов народного образования неразрывным образом увязана с общим ходом строительства Республики и повторяет все этапы развития и совершенствования руководящего советского аппарата. По мере удаления от исходных октябрьских позиций выдвигались все новые политические, хозяйственные и культурные задачи советской власти, так как на протяжении послеоктябрьских лет не раз коренным образом изменялась самая обстановка жизни и работы советского государственного организма. Полоса гражданской войны и военного коммунизма, после — хозяйственная разруха и новая экономическая политика, создавшая посылки для перехода в последние годы десятилетия к органическому плановому строительству социализма и индустриализации страны, не могли определяющим образом не сказаться на просветительной работе вообще и на организации и деятельности руководящих органов по просвещению в частности. Параллельно с задачами, выдвигаемыми на очередь насущными потребностями советского государства, происходила смена оперативных, производственных задач НКП и его органов на местах. А это, совершенно понятно, время от времени вызывало необходимые структурные изменения в аппарате, имеющие целью приспособление руководящего аппарата к потребностям его текущей работы.

Анализируя организацию и работу советских органов народного образования за 10 лет, нетрудно усмотреть следующие этапы строительства НКП и местных ОНО.

а) Начальный период формирования НКП и его органов на местах до момента завершения работы по ликвидации дореволюционной системы руководства делом народного образования (примерно ноябрь 1917 г. — июнь 1918 г.).

б) Второй период — до партийного совещания по вопросам народного просвещения, состоявшегося в конце 1920 г. и вызванного необходимостью пересмотра основных производственных (функциональных) и структурных положений по народному образованию.

в) Третий период — приспособление работы НКП и местных ОНО к обстановке нэпа до момента преодоления важнейших задач, вызванных хозяйственной разрухой, и до перехода к плановому строительству народного образования (примерно 1921—1923 гг.).

г) Четвертый период в работе НКП и ОНО, характеризующийся постепенным нарастанием плановости и охвата вызванных Октябрьской революцией культурно-просветительных задач с преобладанием, в особенности в начальные годы, задач организационного характера.

д) Последний год десятилетия может быть бесспорно принят как начальный год новой эпохи в области народного образования — эпохи напряженной борьбы за качество просветительной работы.

Применительно к этим этапам просветительной политики и попытаемся осветить структуру и функции центрального и местного аппарата народного образования на протяжении великого десятилетия.

Такой обзор позволит более объективно вскрыть достижения и недочеты в организации руководящего аппарата и выявить основные тенденции развития и совершенствования системы руководства дела народного просвещения.

1. ПЕРВЫЙ ЭТАП ФОРМИРОВАНИЯ И ДЕЯТЕЛЬНОСТИ СОВЕТСКОГО АППАРАТА НАРОДНОГО ПРОСВЕЩЕНИЯ.

Октябрьская революция в области народного образования выдвинула, как и в других областях советского строительства, задачу разрушения старой системы управления, задачу ликвидации старого руководящего аппарата и создания на его развалинах новой революционной системы управления и руководства просветительной работой.

9 ноября 1917 г. был издан декрет об учреждении Государственной комиссии по просвещению [1], на которую возлагалось „дело общего руководства просвещением, поскольку таковое остается за центральной государственной властью". Этому органу, „представителем и исполнителем" которого являлся народный комиссар, были предоставлены „все функции, выполнявшиеся прежде министром народного просвещения и его товарищами".

Первоначальный состав Государственной комиссии по просвещению был следующий: председатель — народный комиссар по просвещению, секретарь Государственной комиссии, представители — по два: от Исполнительного комитета советов рабочих и солдатских депутатов [1], от Всероссийского исполнительного комитета советов, от Всероссийского учительского союза; по одному: от Академического союза, от Центрального бюро профсоюзов, от Всероссийского центра фабрично-заводских комитетов, от Центрального комитета петроградских пролетарских культурно-просветительных организаций („впредь до создания подобного же всероссийского органа"), от Всероссийского союза городов, от Всероссийского земского союза, от Всероссийской организации художников („как только она возникнет"), от Всероссийского студенческого союза („когда таковой образуется"), от Государственного комитета по народному образованию; по назначению СНК — пятнадцать заведующих отделами (по введению всеобщей грамотности, автономных высших учебных заведений, министерских учебных заведений впредь до их передачи муниципалитетам), муниципальных учебных заведений, дошкольного воспитания и помощи детям, внешкольного образования, помощи самостоятельным классовым просветительным организациям, научного, искусств, финансового, статистики, технических школ и политехнического образования, подготовки преподавательского персонала, экспериментальной педагогики и школьной медицины и гигиены, школьного строительства.

По декрету Государственная комиссия по народному просвещению не должна была совмещать в себе все дело управления учебными и просветительными учреждениями. Наоборот, предусматривалась широкая децентрализация управления с передачей „органам местного самоуправления" непосредственного администрирования по линии массовых просветучреждений.

В первый период предполагалось, что Государственная комиссия в состоянии будет в интересах скорейшего налаживания просветработы в советской стране использовать созданные в период войны и после Февральской революции общественные организации, в первую очередь — установить нормальные деловые отношения с Госуд. комитетом по народному образованию, „демократическим по своему составу, богатым опытными специалистами", как отмечалось в указанном декрете.

Текущие дела должны были до сформирования советского аппарата при Госуд. комиссии „итти своим чередом через министерство народного просвещения", которое должно было „играть роль исполнительного аппарата при Госуд. комиссии по народному просвещению".

[1] С. У. 1917, № 3,32.

[2] Имелось в виду представительство от Ленинградского совета.

На местах некоторое время продолжали функционировать управления и канцелярии, обслуживавшие дореволюционный аппарат, ведавший делом просвещения.

Таким образом начальный период существования соввласти по линии народного образования связывался с параллельным существованием новых советских органов и аппарата старой, уничтоженной революцией госуд. власти. Это объяснялось специфическими особенностями работы народного образования, требующей специального опыта и серьезной педагогической подготовки от работников. Крайний недостаток таких кадров обусловил постепенность перехода к новой системе управления просветительными учреждениями. Этим возможно объяснить некоторую задержку ликвидации дирекций, инспекций и т. п.

Впрочем, этот симбиоз продолжался недолго. Уже 23 ноября 1917 г. был декретирован роспуск Госуд. комитета по народному образованию и определены новые нормы представительства, имеющие целью бо́льшую демократизацию этого органа и превращение его в „Государственный институт по изготовлению законопроектов".

Предполагало́сь, что путем сохранения этого института, соответственно его реформировав, удастся привлечь к активному участию в строительстве просвещения „представителей демократии" и учительства, объединенного Всероссийским учительским союзом. Однако эти надежды не оправдались: представители так называемых демократических организаций (земские и городские союзы и ВУС) не вошли в Госуд. комиссию по просвещению. Остался бездеятельным и Госуд. комитет по народному образованию. Саботаж интеллигенции побудил к более решительным действиям по линии народного образования и ускорил формирование классовых революционных органов по просвещению. В целях окончательной ликвидации остатков старой госуд. системы по народному образованию в январе 1918 г., т. е. через 2 месяца, были изданы постановления Наркомпроса: об упразднении должностей директоров, инспекторов народных училищ и губернских дирекций и инспекций (С. У. № 17 от 20 января), об упразднении должностей попечителей учебных округов, их помощников и др. и о ликвидации всех управлений учебных округов (опубликовано там же) [1].

Функции руководства делом народного образования на местах полностью перешли к местным советам, при которых развертывались для выполнения этих функций отделы народного образования или — местами — комиссариаты по народному образованию, культурно-просветительные комиссии и др. коллегиальные органы по народному образованию. К этим отделам, в частности, перешло все делопроизводство ликвидированных постановлениями НКП управлений учебных округов, дирекций, инспекций народных училищ и пр.

Завершение этого переходного периода в области народного образования совпадало с изданием декрета „Об организации дела народного образования в Российской республике" (опубл. в С. У. от 26 (13) июня 1918 г.), которым давалось организационное оформление новой советской системе управления делом просвещения.

Общее руководство делом народного образования в РСФСР по новому положению сохранялось за Госуд. комиссией по просвещению, во главе с народным комиссаром по просвещению (председатель Госуд. комиссии). Состав Госуд. комиссии был несколько изменен по сравнению с прежним. По положению 1918 г., в нее входили: а) по должности: члены коллегии НКП, все заведующие отделами НКП, управляющий делами НКП и секретарь Госуд. комиссии; б) по выборам: 3 представителя от ВЦИК, 3 представителя — от ЦБ профобъединений учителей, стоящих на платформе соввласти, 2 предста-

[1] Управление моск. учебн. округа ликвидировано несколько позднее — постановлением Госуд. комиссии по просвещению от 14 августа 1918 г.

вителя от ЦБ профсоюзов, 1—от ЦБ рабочей кооперации и 1—от Цекультранa; в) в качестве представителей от ведомств: 1 член от наркомата по делам национальн. и 1—от ВСНХ. Кроме того в состав Госуд. комиссии предусматривалось включение с правом решающего голоса представителей областных ОНО (по одному на область).

Управление народным комиссариатом возлагалось на коллегию в составе народного комиссара, избираемого ВЦИКом, его заместителя и 5 членов, избираемых СНК по представлению народного комиссара.

Специфическими задачами, возлагаемыми на Госуд. комиссию по просвещению, были: „выработка общего для РСФСР плана организации народного образования и установление общих принципов последнего, а также основ школьного устройства; объединение просветительной работы на местах, составление общегосударственной сметы и распределение средств, назначаемых на общефедеральные просветительные нужды, а равно всякие иные вопросы, имеющие принципиальное значение, передаваемые на рассмотрение Госуд. комиссии коллегией народного комиссариата". На Народный комиссариат по просвещению возлагалось непосредственное заведывание учеными и учебными заведениями, имеющими общегосударственное значение, и окончательное разрешение спорных вопросов и конфликтов, возникающих между отдельными органами просвещения.

Для обсуждения важнейших вопросов народного образования и для рассмотрения отчетов о деятельности Госуд. комиссии устанавливался периодический созыв всероссийских съездов по народному образованию в составе Госуд. комиссии по народному образованию, представителей от губернских ОНО и советов народного образования (о советах см. ниже)—по одному, от всех уездных ОНО и советов губернии — по 2 и от волостных ОНО и советов народного образования каждой губернии — по 2, а также из сведущих лиц, по специальному приглашению (последние с совещательным голосом).

Руководство народным образованием на местах, за исключением руководства учреждениями, непосредственно подчиненными НКП, возлагалось на отделы народного образования исполнительных комитетов областных, губернских, уездных и волостных советов. При каждом ОНО в качестве контрольно-совещательного органа функционировал Совет народного образования.

Система местных органов народного образования по положению представлялась в следующем виде.

Волостной ОНО состоял не менее чем из 3 членов, избираемых волисполкомом и образующих коллегию волоно. Функции волоно: осуществление в волости всеобщей грамотности, организация общественно-трудового воспитания, распространение образования среди населения волости и содействие развитию инициативы населения в деле народного образования. Волоно представлялись достаточно широкие права по осуществлению возлагаемых на него функций, в частности: заведывание школами и др. просветительными учреждениями волости, наблюдение за посещаемостью школ, составление и ведение списков кандидатов на должности учителей и заведующих учреждениями дошкольного возраста, организация выборов учащих населением и пр.

В состав волостного совета по народному образованию входили: представители всех объединений, пользующихся правом посылать делегатов в советы Р. и К. Д., представители учащих и учащихся (в возрасте не моложе 14 лет) в количестве не свыше одной трети числа членов совета. Кроме того приглашались на заседания совета сведущие лица.

В компетенцию советов входило заслушание докладов волоно о его деятельности и обсуждение плана постановки дела народного образования в волости. В случае разногласий с волоно совету народного образования предоставлялось право вносить вопросы на разрешение волисполкома, а также в высшие руководящие органы по народному образованию.

Уездный ОНО по этому положению состоял не менее чем из 5 членов, избираемых уездным исполкомом и образующих коллегию уоно. ОНО делился на п/отделы: дошкольный, школьный и внешкольный, заведывание коими могло возлагаться на специалистов.

Специальными функциями уоно являлись: проверка и утверждение смет волоно, если требовалась затрата из общеуездных средств, организация снабжения и распределения между волоно книг и учебных пособий, дача указаний и инструкций волоно и непосредственное заведывание общеуездными просветучреждениями и руководство деятельностью волоно. Состав и функции уездного совета народного образования аналогичны волсовету народного образования.

В городах с населением не менее 50 000 чел. создавались самостоятельные гороно, подчиненные по ведомственной линии непосредственно губоно.

Во главе губернского ОНО стояла коллегия не менее чем из 7 лиц, избираемых губисполкомом. На губоно возлагалось наряду с другими функциями, организация и непосредственное руководство научными, учебными и просветительными учреждениями общегубернского значения, рассмотрение и утверждение годовых смет, представленных уоно, а также руководство деятельностью уездных и волостных ОНО. В функции губ. совета народного образования входило: выяснение нужд губернии в области народного просвещения, подготовка и разработка общих мер для распространения образования среди населения губернии, разработка проектов реформы школьного дела и содействие губоно в проведении в жизнь положений, устанавливаемых Госуд. комиссией по просвещению.

По положению 1918 г. областной ОНО ведал разработкой и утверждением плана общеобластных мероприятий в области народного просвещения, сводкой годовых смет, представляемых губоно, контролем над деятельностью культурно-просветительных организаций в области и т. п.

По изложению видно, что основными принципами провозглашенной декретом 1918 г. системы управления делом народного образования были следующие.

1. Система была всеобъемлющей и охватывала все составные части сети органов народного просвещения — от центральных до волостных включительно.

2. Органы народного образования по вертикали находились в неразрывной, органической увязке с советами Р. и К. Д., и в этом отношении система являлась строго выдержанной советской системой.

3. В построении и организации работы руководящих органов народного образования — от НКП до волоно — четко проводился принцип коллегиальности, коллективной ответственности за ход работы лиц, уполномачиваемых на это соответствующим исполнительным комитетом.

4. Положением был широко использован принцип вовлечения в дело народного образования советских общественных организаций, представителей учащихся и педагогов и др. заинтересованных и сведущих в деле просвещения лиц и организаций. Учреждением советов по народному образованию при каждом ОНО, как контрольно-совещательных органов, законодатель имел целью не только облегчить положение руководящих органов по разрешению выдвинутых революцией сложнейших задач народного образования но также и сообщить работе этих органов большую ответственность и общественную гласность. Кроме того эти советы несомненно представляли собою для широких рабоче-крестьянских масс школу, где рабочий и крестьянин получал опыт „управления государством".

Чем по преимуществу характеризуется деятельность руководящих органов народного образования в указанный переходный период?

Наряду с упразднением элементов старой системы управления делом народного образования, с переходной эпохой связаны:

а) собирание ранее разорванной и разбросанной по различным ведомствам

сети просветительных учреждений (в связи с декретом о передаче в ведение НКП учебных и образовательных учреждений и заведений всех ведомств и др.);

б) проведение в жизнь декрета об отделении школы от церкви, борьба за светскую школу; в связи с этим — освобождение помещений из-под домовых церквей и ликвидация имущества этих церквей, недопущение преподавания вероучения в школах, закрытие бывших духовных учебных заведений и пр.;

в) реорганизация школы на началах совместного обучения полов;

г) разработка основ организации единой социалистической трудовой школы;

д) внедрение национального элемента в школу, обслуживающую детей нацмен;

е) пропаганда идей советского просвещения и агитация среди населения, учительства, среди учащихся, особенно в высших учебных заведениях, за активное участие в деле реформы образовательно-воспитательной работы, а в отдельных местах — борьба с саботажем реакционно настроенного учительства;

ж) проведение выборности всех педагогических и административно-педагогических должностей (по постан. Госуд. комиссии по просвещению от 27 февраля 1918 г.).

В этом по преимуществу состояла работа НКП и его местных органов втечение почти всего первого года советской власти, работа, создавшая посылки для широкого развертывания просветительного дела, чем характеризуется следующий этап строительства и деятельности органов народного образования.

2. АППАРАТ НАРОДНОГО ПРОСВЕЩЕНИЯ В ЭПОХУ ГРАЖДАНСКОЙ ВОЙНЫ И ВОЕННОГО КОММУНИЗМА.

Последующий период деятельности советского аппарата народного образования характеризуется следующими моментами. Основное внимание органов народного образования в первый период было направлено на разработку конструктивного плана реформы воспитательно-образовательной системы, исходя из тех начал, которые были декретированы втечение первого года работы НКП. С течением времени, по мере того как хозяйственные затруднения усиливались, в деятельности ОНО все значительнее выявлялись задачи борьбы с материальными препятствиями просветительной работы. Вопросы организации управленческого аппарата народного образования в этот период занимали одно из последних мест в работе руководящих органов.

Указанные обстоятельства сказались, с одной стороны, на внутренней организации органов народного образования, с другой — на взаимоотношениях этих органов между собою (по вертикали) и с др. организациями, интересующимися делом народного образования.

По мере разрешения основных задач, связанных с переходным периодом, происходят изменения в структуре НКП и его местных органов. В новый период своей деятельности, начавшийся после I Всероссийского съезда по народному образованию (25/VII — 4/IX 1918 г.), НКП вступает в составе 28 отделов, разделенных на следующие секции:

1. Школьная секция с отделами: единой школы, высших учебн. заведений, дошкольного воспитания, подготовки учителей, реформы школы.

II. Внешкольная секция с отделами: внешкольным, пролеткульта и кинематографическим.

III. Научная секция с отделами: научным, главным управлением архивным делом, библиотечным и научно-музейным.

IV. Художественная секция с отделами: театральным, музыкальным, изобразительных искусств, по делам музеев и охране памятников искусства и старины и имуществ республики.

V. Секция профессионального образования — отдел реформы профобразования и др.

Кроме того вне секции стояли отделы:

управление делами, литературно-издательский, финансовый, статистический, строительный, отдел съездов, хозяйственный и отдел нацменьшинств.

По сравнению с первоначальной структурой НКП, к концу 1918 г. можно отметить развертывание в центральном аппарате ряда новых отделов (отделы: реформы школы, съездов, по делам музеев и охране памятников, нацменьшинств, Главн. управление архивным делом и др.) и упразднение утративших значение отделов муницип. учреждений и министерских учебн. заведений.

Из года в год происходило также и значительное усложнение центрального аппарата. В 28 отделах НКП насчитывалось в это время до 200 п/отделов, расчлененных на более мелкие подразделения (п/секции и отделения). Кроме того характерным для этого периода являлось то, что каждый из отделов развертывал свои собственные фин.-снабж. части (п/отделы), издательство и т. п. обслуживающие органы.

С усложнением оперативной работы НКП все большую роль начинает играть коллегия НКП и комиссия текущих дел, учрежденная для разгрузки коллегии и ускорения рассмотрения вопросов, не имеющих принципиального значения, вскоре после сформирования Госуд. комиссии в новом составе.

В условиях стихийного роста народного образования (чем характеризуется период до нэпа) происходят непрерывное количественное увеличение личного состава и местных органов народного образования и усложнение их структуры, являющееся естественным следствием количественного развития этих аппаратов. В этом отношении органы народного образования повторяли то, что наблюдалось в других областях советского строительства в период гражданской войны и военного коммунизма.

Части аппарата народного образования по мере его усложнения и увеличения числа сотрудников теряли необходимую связь с другими смежными частями и начинали существовать независимо от них. Это, естественно, влекло за собою их стремление к полной самостоятельности и разбивало единый орган на ряд замкнутых в себе „аппаратиков внутри аппарата".

Ненормальность взаимоотношений наблюдалась также и между органами народного образования по вертикали. И здесь повторялось то, чем была характерна эпоха военного коммунизма: „власть на местах" нередко игнорировала распоряжения вышестоящих органов и под напором косности населения проводила свою линию, идущую иногда вразрез с общей просветительной политикой советов. В отчете НКП за первый год его работы перечисляются те губернии, где особенно резко сказался этот своеобразный сепаратизм органов народного образования. Так Смоленский, Ялтинский и др. комиссариаты по просвещению ходатайствовали „от имени населения" об оставлении закона божия в школах. В других губерниях (например Архангельская и Олонецкая) этот декрет совсем игнорировался [1].

Огромным тормозом в работе была также неупорядоченность связей ОНО с др. союзными и советскими органами. Одной из причин несогласованности и неупорядоченности этих взаимоотношений являлось отсутствие точных указаний в декрете об организации дела народного образования в Республике.

Советы народного образования, возникшие в первый период революции и узаконенные Положением об организации дела народного образования в условиях гражданской войны, лишь местами проявляли себя как активные органы, содействующие отделам народного образования в их работе по развитию просветительного дела. Наоборот, зарегистрированы случаи, когда советы народного образования проявляли „тенденцию захватить все руководство и заведывание делом народного просвещения, вплоть до упразднения комиссариатов по народному просвещению и объявления советов народного образования единственными

[1] См. „Нар. пр." за 1919 г., №№ 9—10, стр. 76.

полновластными хозяевами" народного образования (см. приложение к „Известиям", „Народное просвещение" № 3 от 8 июня, в ст. „Работа комиссариата").

Медленно, с чрезвычайными затруднениями отстаивается в руководящих органах народного образования соответствующий назначению административный персонал.

Гражданская война, отвлекая в армию огромные кадры культурных работников, тем самым обескровила руководящие органы по просвещению.

В составе руководящих работников ОНО проявлялась исключительная текучесть и случайность подбора, что, естественно, самым отрицательным образом отражалось на самой работе ОНО.

Бесхозяйственность, безответственность, нераспорядительность и тому подобные „грехи" в таких условиях свивали себе прочное гнездо также и в органах и учреждениях народного образования. Все это отягчало общее состояние просветительного дела, в особенности если учесть, что к концу рассматриваемого нами периода, когда хозяйственная разруха определяющим образом сказалась на всех органах советского строительства, в деятельности органов народного образования в резкой степени выступили снабженческо-заготовительные, хозяйственные задачи.

Разрыв между органами и учреждениями народного образования усилился.

Единственные органы живой связи с местами и инструктирования в лице инструкторских аппаратов в тяжких условиях гражданской войны и хозяйственной разрухи самоотверженно работали по линии координации деятельности центра с местами, помощи местам по организации дела народного образования и пропаганды новых педагогических идей. Однако эта огромная энергия давала относительный результат и не только потому, что указанные объективные причины подчас создавали непреодолимые затруднения для плодотворной инструкторской работы, но также и вследствие дефектов самой организации инструкторского аппарата, распыленности его по отдельным частям НКП и местных ОНО и отсутствия контакта между этими отдельными его частями.

Всем ходом предшествующих событий поднимались все новые и новые организационные вопросы народного образования, выросшие к концу первого трехлетия советского строительства в проблему кардинального значения. Разрешение ее заполняет весь последующий период деятельности НКП и его органов на местах.

3. АППАРАТ НАРОДНОГО ОБРАЗОВАНИЯ В ОБСТАНОВКЕ ПЕРВОГО ПЕРИОДА НЭПА (1921)—1923 гг.).

Новая экономическая политика, сменившая военный коммунизм, связанный со стихийным количественным ростом просветработы, внесла коренные изменения во весь строй работы органов народного образования.

Катастрофическое свертывание просвет. сети, чем ознаменовался первый же год этой новой эпохи, сдвинуло на задний план вопросы внутреннего содержания просветительной работы и поставило перед руководящими органами в качестве основных насущнейших задач сохранение оставшейся сети и ее материальное обеспечение в рамках имеющихся возможностей, борьбу за бюджет и максимальное использование в деле обеспечения просветучреждений общественной инициативы, а также рациональное расходование средств, отпускаемых на дело народного образования.

Выполнение этих задач повлекло за собой ряд мероприятий по линии организации просвещенского аппарата.

Вопросы реконструкции органов народного просвещения были подвергнуты, как актуальнейшие вопросы просвещения, специальному рассмотрению на партсовещании по народному образованию в 1920 г. Результатом этого обсуждения

была реорганизация Наркомпроса, проведенная в начале 1921 г. под непосредственным руководством Е. А. Литкенса. Практическими целями реформы центрального аппарата были:

а) создание из отдельных разрозненных частей „единого Наркомпроса", который мог бы осуществлять централизованное руководство местными органами народного образования и непосредственно подведомственными просветительными учреждениями [1].

б) внесение единого организационного начала в строение отдельных управлений НКП;

в) разграничение функций между частями НКП и установление строгого порядка подчинения и соподчинения составных частей аппарата.

По положению, разработанному на основе принципов, одобренных партсовещанием по народному образованию, и утвержденному СНК 11 февраля 1921 г. (см. схему структуры НКП по пол. 1921 г.), руководство работой НКП на общих основаниях, установленных конституцией РСФСР, возлагалось на народного комиссара по просвещению. Один из двух заместителей наркома являлся заведующим академическим центром, имеющим задачей координацию всей научноисследовательской, всей учебной, школьной и всей пропагандистской работы НКП, другой заместитель — заведующим организационным центром, в задачи которого входила централизация всего руководства всей административно-организационной и обслуживающей работы центрального аппарата НКП.

Кроме того при наркоме функционировала коллегия, работающая на общих основаниях, установленных конституцией РСФСР.

Органами НКП являлись: академический центр, организационный центр и 4 главных управления: социального воспитания и политехнического образования детей (Главсоцвос), профессионально-технических школ и высших учебных заведений (Главпрофобр), внешкольного, ведающего всеми видами внешкольной, преимущественно политико-просветительной, работы среди взрослых (Главполитпросвет), государственного издательства (Госиздат).

В состав академического центра, или центра общего теоретического и программного руководства, по положению входили: научная секция (государственный ученый совет) с подсекциями: научно-политической, научно-технической и научно-педагогической: художественная секция (главн. худож. комитет) с подсекциями: литературной, театральной, музыкальной, изобразительных искусств и кинематографической. Кроме того в состав академического центра входили главархив и главмузей.

Организационный центр включал в себя 3 управления: административное (функции: контроль за фактическим осуществлением установленных планов и программ; учет личного состава, постановка всех канцелярских аппаратов в органах НКП, распределение работников НКП), организационное (функции: инспектирование и инструктирование по вопросам, входящим в компе-

---

[1] Важность этой задачи со всей категоричностью выдвинута т. А. В. Луначарским в статье „Единый Наркомпрос" („Нар. пр." № 80 за 1921 г.):

„В Наркомпросе существовало много черт своеобразного феодализма. Коллегии удавалось до сих пор сравнительно слабо объединять работу тех больших секторов, на которые делился Наркомпрос, но дело шло еще хуже внутри самих секторов. Многие из них представляли собою как бы федерацию отделов, раз в неделю или в две съезжавшихся, так сказать, на сейм, решения которого не были особенно обязательными для конфедератов.

„Несомненно наличие единства задач побуждает к созданию организма, т. е. не союза отдельных организмов, имеющих у себя все, что им нужно, свой маленький желудок, свое сердце, свой мозг и т. д., а одного большого тела с центральными органами, обслуживающими друг друга".

СТРУКТУРА Н.К.П. Р.С.Ф.С.Р. по положению 1921 г.

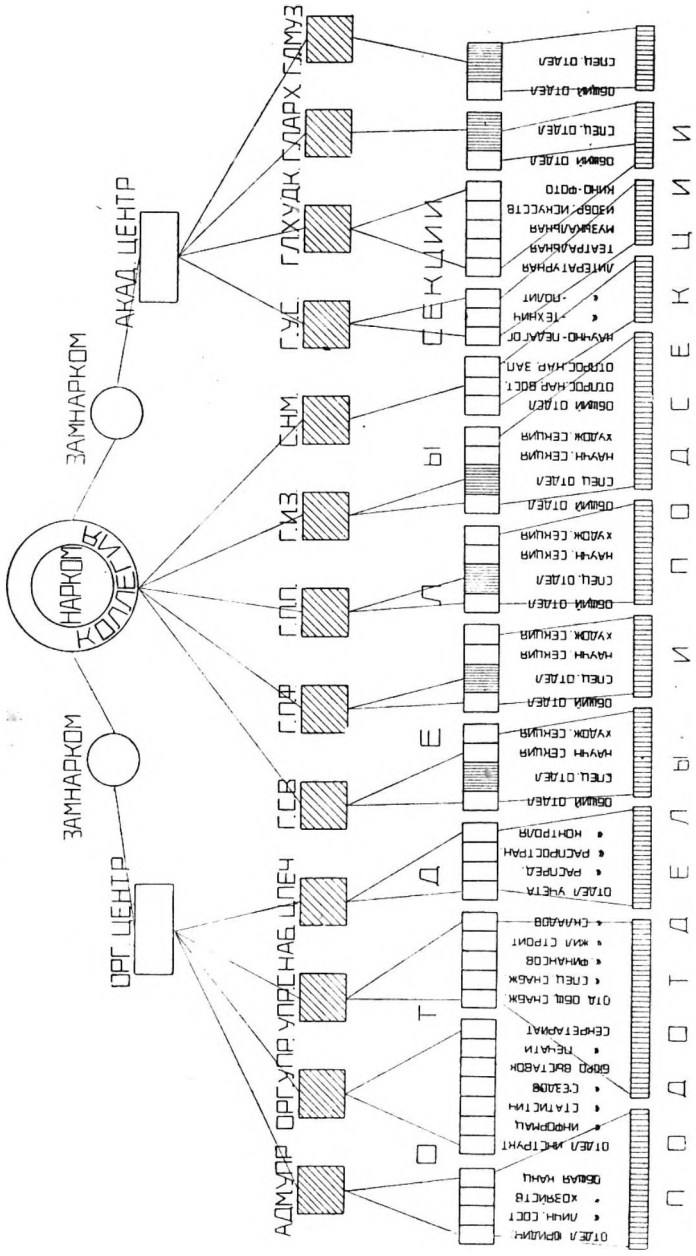

тенцию организационного центра; информация, статистика, съезды) и снабжения (финансы, материальное снабжение, жилищно-строительное дело и т. п.).

Каждое из главных управлений распадалось на отделы: общий, специальные по разделам своей работы и методические секции соответственно делению академического центра. Приэтом общие отделы главных управлений одновременно подчинялись руководящему соответствующему главному управлению и руководителям соответствующих управлений оргцентра по вопросам, входящим в их компетенцию; научная и художественная секции главных управлений одновременно подчинялись руководителю соответственного управления и руководителям соответствующих секций академического центра.

Объединение всей работы НКП по линии просвещения нацмен возлагалось на совет по делам просвещения национальных меньшинств, который организационно связывался со всеми управлениями и центрами НКП.

В развитие нового положения о НКП были разработаны положения, определяющие функции, структуру и взаимоотношения всех основных частей центрального аппарата, и издан ряд постановлений НКП, ограничивающий самостоятельность главных управлений в области административно-организационных вопросов, связи с высшими органами, инструктажа, бюджетной, штатной и пр. работы. Все эти мероприятия имели целью ослабить „феодализм", который свил себе гнездо „на Остоженке и в разных зданиях, рассеянных по всей белокаменной" (выражение т. Луначарского).

Однако перечисленными мероприятиями не разрешалась другая, не менее важная проблема — тесной увязки с НКП местных отделов народного образования и их организационного оформления.

В этих центрах по завершению основной работы по реконструкции НКП были разработаны положения о губернском и уездном отделах народного образования (первое утв. коллегией НКП 7 марта, второе — 22 апреля 1921 г.).

Согласно новому положению, во главе губоно (уоно) стоял заведующий, назначаемый исполкомом и ответственный за работу отдела в целом. При заведующем ОНО предусматривалась коллегия в составе зам. зав. ОНО, заведующих управлениями (п/отделами уоно) и представитель губпрофсовета (упрофсовета — для уоно), в компетенцию которой входило рассмотрение вопросов распланирования работы по народному образованию в масштабе губернии (уезда), общего направления политики отдела, а также рассмотрение отчетов о деятельности отдела и его частей.

Структура губоно (см. схему организации губоно по положению 1921 г.) в основном повторяла структуру НКП, что определялось как принципиальными соображениями (единство общих задач, выполняемых руководящими органами по народному образованию), так и соображениями конструктивного и оперативного характера: главковая система строения НКП требовала наличия в структуре местных ОНО аналогичных делений, обеспечивающих непосредственную связь главных управлений с соответственными частями ОНО, на которое возлагалось проведение в жизнь тех или иных директив.

В губернских отделах народного образования главным управлениям и центрам НКП соответствовали губернские управления: губсоцвос, губполитпросвет, губпрофобр, губиздат, научно-метод. совет, губмузей, губархив и др., а также совет по делам просвещения национальных меньшинств и административно-организационное управление, соответствующее по своим функциям в губоно оргцентру НКП.

Функциональные управления губоно строились по единой системе, аналогичной структуре главных управлений НКП; приэтом общие (административно-организационные) п/отделы и подкомиссии, соответствующие учебно-программной и художественной комиссиям научно-метод. совета, находились в двойном подчинении — руководителю соответствующего управления и административно организационному управлению или научно-метод. совету по принадлежности.

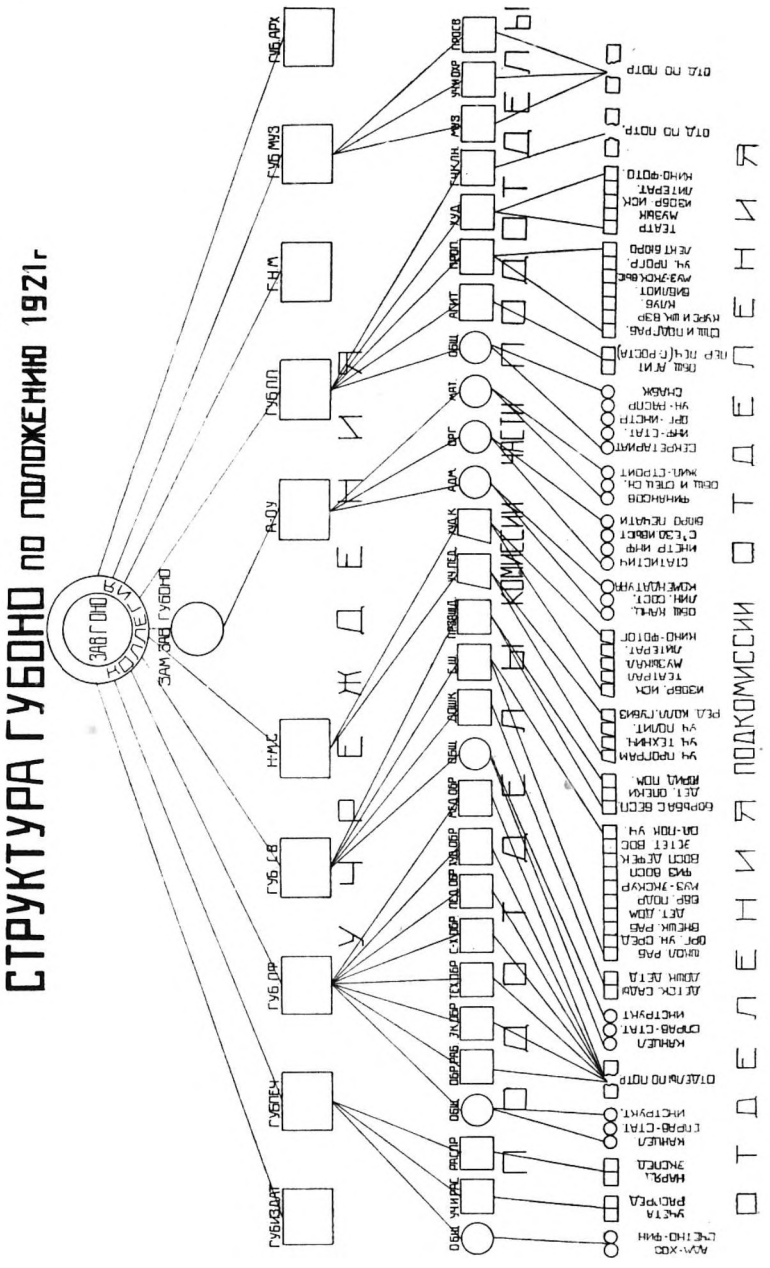

При заведующих управлениями (кроме админоргупра) предусматривалась коллегия из заведующих п/отделами; в ее компетенцию входило общее направление работы управления, распределение работы между п/отделами и рассмотрение отчетов их.

Уоно по положению 1921 г. делился на п/отделы: общий, соцвоса, политпросвета и профобра (в случае необходимости и с ведома и согласия на то губпрофобра).

Кроме того в состав уоно могли входить (с разрешения губоно) учебно-педаг. комиссия, выполняющая работу программно-методического характера по приспособлению к местным условиям программно-методических директив высших органов, и совет по просвещению нацмен.

В целях урегулирования взаимоотношений НКП и местных ОНО с другими центральными и местными органами, непосредственным образом заинтересованными в развитии просветработы, были 30 июля 1921 г. изданы положения о цекультране, как отделе цектрана, совмещающем в себе одновременно все права и обязанности органа НКП, и культотделов дорпрофсожей и райкомводов, одновременно подчиненных соответственным губоно.

Для согласования деятельности губоно по линии профобра с хозяйственными органами и профсоюзами предусматривалось включение в состав коллегии губпрофобра представителей указанных организаций. Самая кандидатура зав. профобром по положению выдвигалась губпрофсоветом.

Характерными особенностями новой системы управления делом н. о. 1921 г. было то, что, вопервых, не предусматривались волостные, городские и областные ОНО. К этому времени последние прекратили свое существование (параллельно с упразднением областных комитетов). Почти повсеместно были ликвидированы самостоятельные городские ОНО, главным образом по соображениям оперативного характера: самостоятельное существование гороно влекло за собою постоянные недоразумения между ними и соответствующими губернскими или уездными отделами народного образования. Свертывались и волостные отделы народного образования. Окончательная ликвидация волоно была декретирована постановлением IX Всероссийского съезда советов и осуществлена по циркуляру НКП и НКВД в феврале 1922 г.

Значительным событием в организации центрального и местного аппарата народного образования, связанным по времени и по существу с новым периодом советского строительства (нэп), следует признать переход от инструктажа к инспекции.

Крупнейшие административно-организационные и хозяйственные задачи, выдвинутые перед органами народного образования, в самом начале этого периода усложнились передачей на местные средства все большей и большей части просвещенской работы; централизация руководства делом просвещения в связи с этим начинает ослабевать, непосредственное влияние на ход массовой просветработы переходит к сравнительно слабым низовым органам народного образования; в обстановке нэпа естественно наблюдаете, некоторое замедление процесса революционизирования просветительной системы и рецидив старых методов образовательно-воспитательной работы.

В целях предупреждения и борьбы с такими элементами в области народного образования необходимо было усилить контрольно-административные функции не только просвещенского аппарата в целом, но и той его части, основной функцией которой является непосредственное общение с работой просветительных учреждений (инструкторский аппарат НКП и ОНО). Кроме того необходимо было всемерно повысить авторитет подвижного ответственного кадра работников в глазах населения, учительства и местных органов. Опыт перехода на инспекцию, произведений в Куб.-Черн. обл. (осень 1921 г.), уже в первый год дал положительные результаты. Однако распространение его на другие губернии и области республики протекало в условиях значительной оппозиции

как со стороны некоторых центральных работников, так и со стороны местных отделов народного образования. Не лишне напомнить, что Всероссийский съезд зав. ОНО в марте 1922 г. в резолюции по вопросам организационной тактики обошел молчанием вопрос об инспектуре, несмотря на то, что в докладе т. Луначарского был дан положительный отзыв об этом новом институте.

Частичный переход на инспекцию в НКП состоялся еще в октябре 1921 г. Тогда в составе Административного управления был сформирован небольшой контрольно-инспекционный аппарат, существовавший около 9 месяцев наряду с инструкторами управлений.

Полная замена инструктажа инспекцией в центральном аппарате НКП состоялась лишь в июне 1922 г., когда вместо упраздняемых инструкторских групп, существовавших до того времени по отделам и подотделам управлений, в составе Организационного управления был создан единый инспекторский аппарат.

На развертывание инспекторского аппарата на местах потребовалось гораздо более значительное время. Особенно медленно протекало формирование уездной инспекции не только потому, что еще не все местные руководящие органы прониклись сознанием необходимости перехода к инспекции, но также в связи с огромными затруднениями по подбору для инспекторской работы соответствующих назначению работников. Организационный период по линии инспекции народного просвещения в основном заканчивается лишь к концу 1923 г. К этому времени все сомнения в необходимости инспекторского аппарата рассеиваются. Инспекция народного просвещения получает в руководящих органах общее признание. На 1-й конференции инспекторов (непосредственно после III Съезда зав. ОНО, в ноябре — декабре 1923 г.) явилась возможность уже подвести некоторые итоги предшествующей (годовой) работы инспекции и коллективно продумать формы и методы инспекторской работы на дальнейший период.

Параллельно с мерами по структурному оформлению и изменениями в содержании работы руководящего ведомственного аппарата н. о. с конца 1921 г. в центре и на местах начинается работа по регламентированию и сокращению штатов. Понятно, что в условиях глубокого отступления и крайнего расстройства просветительного фронта сокращение штатов административного аппарата было не только следствием реконструкции, но главным образом диктовалось соображениями материального характера. Работа по пересмотру существующих штатов центрального аппарата к 1 ноября 1921 г. уже повела к сокращению штатов НКП на 3 500 чел., т. е. приблизительно на 40%, если считать Госиздат, Цекультран и др. органы.

К январю 1922 г. число сотрудников центрального аппарата НКП (без Госиздата, Цекультрана, Центропечати и т. п. учреждений) сокращается до 2 392 чел. и в дальнейшем систематически падает из года в год, причем наивысший процент сокращения дают 1922 и 1923 гг. (см. табл. штатов НКП за 1919 — 1927 гг.).

Так же стремительно, начиная с конца 1921 г., падают штатные контингенты местных отделов н. о.

К моменту реконструкции местных ОНО (конец 1921 г.) общее количество работников в местных аппаратах н. о. достигало до 100 000 чел.[1], т. е. в среднем почти по 1 300 чел. на губернию; из них на губернский отдел н. о. приходилось в среднем по 242 и на уоно — 97 чел. После реконструкции число работников местного аппарата н. о. (к началу 1922 г.) было сведено до 37 000 чел. (сокращение более чем на 60%); оставлено в среднем по 115 чел. на губоно и 37 — на уоно.

Последовательное свертывание губоно, выражавшееся как в отсечении отдельных его частей (например, выделение в качестве самостоятельных органов Губроста, Губиздата и др. и упразднение Губпечати), так и в сокращении штатов,

[1] Приведено в статье Л. Кораблева. Твердый бюджет и сокращение штатов „Нар. просв.", № 93 за 1921 г.

Штаты Наркомпроса за период 1919—1927 гг.

Годы	Адм.-орг. упр.	Главнаука и Гус	Главсоцвос	Главпрофобр	Главполитпросв.	Главлит	Совнацмен	Всего	Подразделение аппарата. Упр.	Подразделение аппарата. Отдел.
Май 1919 г. . .	1 109	899	683	102	1 041	55	75	3 964	—	28
Янв. 1921 г. . .	1 067	862	400	774	1 800	—	56	4 259	11	40
„ 1922 г. . .	943	300	280	340	464	—	65	2 392	14	89
Апр. 1923 г. . .	381	110	117	162	121	102	38	1 031	11	74
1924/25 г. . . .	295	133	77	97	76	104	27	809	8	65
1925/26 г. . . .	296	147	87	117	87	110	41	885	8	69
1926/27 г. . . .	249	95	70	99	72	98	40	723	8	42
1927/28 г. . . .	203	70	56	75	57	84	32	577	9	40

Примечание. 1. В рубрику „Адм.-орг. упр." вошли штатные контингенты по упр. Снабж., Орг. и Адм. упр. (1921 г.), АОУ, Орг.-пл. упр. и Упр. делами (1927 г.).

2. Штаты Роста, Центропечати, Госиздата и др. хозрасчетных органов НКП, Цекультрана, Цекульстроя и т. п. органов НКП исключены.

3. В число отделов в 1924/25 г. вошли 14 нацбюро СНМ, в 1925/26 г. — 18 нацбюро.

остающихся в составе аппарата органов, к 1924 г. свело штатное количество работников губоно в среднем по республике (без Москвы и Ленинграда) до 43 чел. с вариацией по отдельным губерниям от 20 до 50 чел.

Следует отметить, что такое разительное сокращение штатов губоно (так же, как и по НКП) было произведено при сохранении установленной положением 1921 г. конструкции аппарата: деление на подотделы по разделам просветительной работы сохранялось в неизменном виде даже в самых свернутых губернских аппаратах.

Особенно серьезные испытания в период отступления претерпел низовой аппарат по н. о. Волоно после 5-летнего существования в начале 1922 г. были ликвидированы. Основание для их упразднения — экономия. Эта мера дала сокращение местного аппарата н. о. на 25 — 30 тысяч чел.

28 июня 1923 г. состоялось решение 2-й сессии ВЦИКа о слиянии уездных отделов народного образования, здравоохранения и социального обеспечения в общих отделах уисполкомов. Этим актом, преследующим также экономию средств на содержание управленческого аппарата, была уничтожена самостоятельность уездных отделов н. о. Последние в качестве отделений общих отделов сохранили за собою лишь функции учебно-педагогического руководства. Бюджетно-финансовая, хозяйственно-материальная и канцелярская работы по н. о. в уездном аппарате были изъяты из непосредственного ведения уоно и возложены на материально-финансовое отделение и канцелярию общего отдела уика. Эта реформа повлекла за собой свертывание уоно до последних пределов. Так, на 1 января 1922 г. в составе уоно значилось от 17 до 26 штатн. единиц; по штатам же 1924 г. это число сокращается до 3 — 5 единиц.

Хотя это слияние и дало некоторую экономию (к моменту образования общих отделов штаты уоно дошли в среднем до 4,6 работников, если не счи-

тать бухгалтерии и канцелярской части, перенесенной в общий аппарат), зато оно самым отрицательным образом отразилось на руководстве делом народного просвещения. В результате произведенной реорганизации уездные аппараты н. о. оказались ослабленными и отодвинутыми от уисполкома, поскольку между ними и уиком встала фигура заведующего общим отделом, зачастую слабо ориентированного в вопросах н. о. Это обстоятельство создало значительные затруднения для постановки и продвижения в местных руководящих органах насущных вопросов народного просвещения. С другой стороны, передача хозяйственных функций по н. о. общему аппарату общих отделов практически ни в какой мере не облегчила положения уездных отделов н. о. Как и прежде, уоно и после слияния приходилось заниматься текущей работой по хозяйственному обслуживанию просветучреждений, бороться за бюджет, выполнять информационно-статистическую работу и т. п., так как канцелярии и материально-финансовые части общих отделов в большинстве случаев оказывались несостоятельными, неподготовленными для обслуживания нужд народного образования. Вследствие перегруженности всякой технической работой уоно не в состоянии были как следует выполнять непосредственные функции учебно-педагогического руководства просветительными учреждениями. Все указанные ненормальности выявились незамедлительно вслед за созданием общих отделов, однако только через 3 года (в 1926 г.), по настоянию Наркомпроса, поддержанного НК РКИ и др. органами, последовало решение 3-й сессии ВЦИКа XII созыва о восстановлении уоно в качестве самостоятельных отделов уисполкомов.

По примеру уездных общих отделов была попытка строить в ряде областей (Урал и Сибирь) и окружные аппараты; в некоторых губерниях за предыдущие годы поднимался также вопрос об упразднении самостоятельности губернских отделов народного образования (например Гомель); но эти попытки по представлениям НКП были в большинстве случаев ликвидированы еще до решения ВЦИКа об упразднении общих отделов уиков.

Большую историю имеет вопрос и о воссоздании волостного аппарата по н. о. С упразднением волостных отделов н. о. и в связи с чрезвычайным ослаблением уездных ведомственных аппаратов по просвещению фактически произошел разрыв между руководящими органами и массовыми просветительными учреждениями деревни. Хотя по штатам местных ОНО, установленным подкомиссией Центр. штатн. ком. НК РКИ на 1 января 1924 г., и предусматривалась участковая инспекция соцвоса из расчета 1 инспектор на каждые 50 школ I ступени, однако фактическая нагрузка на инспекторов далеко превышала указанную норму. Таким образом это мероприятие, представляющее, вообще говоря, огромную ценность для дела народного просвещения, в большинстве мест республики осталось неосуществленным. Неоднократные попытки НКП добиться выделения в составе волисполкома специального работника, ведающего вопросами н. о. в волости совместительства, успеха не имели. Некоторые перспективы в данном отношении могли быть связаны с учреждением института волполитпросветорганизаторов (по постановлению XIII Партсъезда в 1924 г.). Но на практике оказалось крайне затруднительным использовать этот аппарат в интересах массового просвещения в целом, по причинам крайней неустойчивости состава волполитпросветорганизаторов, недостаточной их квалификации и широкого совместительства, зачастую почти совсем отрывающего их от непосредственной работы по организации и инструктированию политпросветработы в волости.

Управление волостных органов н. о. обусловило также ослабление связи между школой и трудовым населением деревни. Школьно-хозяйственные комитеты, созданные в годину сильнейшего материального кризиса просветительной работы, имели суженные задачи, не могли обеспечить вовлечение деревенского актива в строительство народного просвещения в его целом. Потребовалось длительное время, пока эта досадная брешь в организационной структуре культурной работы в деревне оказалась заделанной. Мы имеем в виду создание постоянных комиссий (секций) при виках и риках, состав и функции которых определены постановлением ВЦИК и СНК РСФСР от 21/III 1927 г. Несколько раньше (см. Положение о городских советах, утвержд. ВЦИКом 21/X 1925 г.) аналогичная мера была осуществлена правительством в отношении поселений городского типа и рабочих поселков.

4. ИЗМЕНЕНИЯ В ОРГАНИЗАЦИИ АППАРАТА Н. О. В УСЛОВИЯХ ВОССТАНОВИТЕЛЬНОГО ПЕРИОДА.

1923/24 операционный год рассматривается как начало восстановительного периода в области хозяйственной и культурной жизни нашей страны. В результате решительного поворота в экономической политике, чем знаменуются предшествующие годы нэпа, удалось остановить отступление, перестроить ряды, закрепиться на исходных позициях и накопить некоторые силы для наступления на хозяйственном и культурном фронте.

С этого времени начинается прогрессивное развитие просветительной работы в республике. Вначале восстановительный процесс в области н. о. естественно выявляется по преимуществу по линии количественного роста сети и ее хозяйственного укрепления. В последующий период, в результате разрешения насущнейших организационных и экономических задач н. о. на очередь выдвигаются проблемы качественного улучшения просветительной работы.

Наша задача — проследить, как протекало приспособление органов н. о. к новым задачам и условиям просветительной работы.

Изменения в структуре центрального аппарата шли в следующих направлениях.

1. В целях обеспечения нормальной деятельности органов НКП, выполняющих производственно-торговые функции, производился перевод их на хозрасчет, с исключением из штатов центрального аппарата. В таком порядке из состава НКП были выведены Госиздат, Госпросснаб (впоследствии распался, положив начало самостоятельному существованию на правах хозрасчетного предприятия НКП, Музпреда и АОНАПО („Акционерного общества наглядных пособий") и Фото-кино (в 1925 г. вошло в состав Совкино). Эти мероприятия дали возможность НКП разгрузиться от непосредственной работы по администрированию производственно-торговых учреждений, требующих специального внимания и глубокого вникания в дело, и усилить работу по руководству деятельностью местных органов и подведомственных просветительных учреждений.

2. В 1923 г. в системе Главсоцвоса был организован специальный аппарат (вначале на правах подотдела отдела единой школы, потом, в 1924 г., в качестве отдела ГСВ), на который было возложено изучение вопроса о введении всеобщего обучения, составление перспективного плана и направление местной работы по подготовке всеобщего начального образования. Организация работы в данном направлении отвечает настоятельному требованию перехода от бесплановости и стихийности в развертывании сети, чем характеризовался донэповский период строительства, к плановому развертыванию дела н. о., соответственно насущным культурным потребностям населения и народного хозяйства и на основе реальной базы.

3. Плановая работа, начиная с 1923 г., получает заметное развитие и по другим управлениям НКП, однако без выделения ее в первый период в специальные органы и без необходимой увязки ее в масштабе всего НКП.

Последняя задача, имеющая особое значение в системе плановой работы, получает разрешение лишь в начале 1926 г. 7 января 1926 г. учреждается при коллегии НКП в качестве рабочего органа по разработке вопросов планового развития дела н. о. в республике Плановое бюро. Основными функ-

ШТАТЫ ГУБОНО

(сравнительные данные по нормальным штатам 1922, 1924 и 1927 гг.).

Наименование штатн. должностей	1922 г.		1924 г.		1927 г.		
	Макс.	Мин.	Макс.	Мин.	Макс.	Мин.	
1. Заведующий губоно	1	1	1	1	1	1	
2. Секретарь методбюро	—	—	1	1	1	1	
Общий Подотдел							
3. Зам. зав. губоно	1	1	1	1	1	1	
4. Секретарь губоно	1	1	1	1	1	1	
5. Нач. орг.-инст. отдел.	1	1	—	—		—	
6. Инструкторов (разъезд инспекторов, инспекторов по орг.-план. вопросам)	12	1	3	1	4[1])	2[1])	[1]) В губ. с комп. населен. нацмен из них выделяется 1 инспектор нацмен.
7. Статист.-информ.	5	1	2	1	2	1	
8. Зав. учраспредом	—	—	1	1	—	—	
9. Нач. канцелярии	1	1	—	—		—	
10. Делопр. (и секр. п/о)	7	2	4	1	3	1	
11. Машинисток	3	1	2	1	2	1	
12. Курьеров и уборщ.	4	2	2	1	(по потребности)		
13. Нач. снабжения	1	1	1	1	—	—	
14. Помощник его	1	1	—	—	—	—	
15. Зав. складом	—	—	1	—	—	—	
16. Агент	2	1	1	—	—	—	
17. Глав. бухгалт.	1	1		—	—	—	
18. Бухгалтеров	2	1	1	1	1	1	
19. Счетоводов	4	1	2	1	2	1	
20. Кассир-артельщик	1	1	1	—	—	—	
Подотдел соцвоса							
21. Зав. подотделом	1	1	1	1	—	—	
22. Зав. отделением	3	1	—	—	—	—	
23. Инстр.-специалистов (инсп., методист)	10	4	6	1	4	3	
Подотдел политпросвета							
24. Зав. подотделом	1	1	1	1	—	—	
25. Зав. отделениями	3	1	—	—	—	—	
26. Инструктора-спец.-(методисты, инспектора)	10	4	4	1	4	3	
27. Аппарат Роста	6	2	—	—	—	—	
Подотдел профобра							
28. Зав. подотделом	1	1	1	1	—	—	
29. Зав. отделениями	8	2	—	—	—	—	
30. Инстр.-спец. (методисты, инспектора)	4	—	5	1	1 инсп. на 15 учр. профобра		
31. Губмузей	2	1	1 в губ. по особ. списку		1 в губ. по особ. списку		
32. Гублит	—	—	3	1	2	1	

ШТАТЫ ГУБОНО

(Продолжение таблицы).

Наименование штатн. должностей	1922 г.		1924 г.		1927 г.		
	Макс.	Мин.	Макс.	Мин.	Макс.	Мин.	
33. Совнацмен	—	—	1—9 в губ. по особ. списку		—	—	См. 1-е примечание.
34. Тар.-норм. бюро	3	1	—	—	—	—	
Всего	100	38	45[1])	20	29[2])	18[2])	[1]) Без губмузея и СНМ. [2]) Без инсп. профобра, губмузея и техн. раб. (сторож., курьеров).
В том числе							
Адм. персонал	23	12	5	5	2	2	
Спец., инсп., метод.	38	9	22	6	17	10	
Технич. персон. и пр.	39	17	19	9	10	6	
В среднем по республике (без Моно и Ленингр. губоно)	80		43[3])		30[3])		[3]) Учтены штатные единицы по всем разделам работы.

циями Планбюро были: а) составление на основе годовых и перспективных планов, разрабатываемых управлениями, единого операционного или перспективного плана НКП в целом и б) направление плановой работы местных органов н. о. и, в частности, работы по составлению годовых и перспективных планов губоно (крайоно).

4. В качестве меры, преследующей задачу планомерного и более углубленного обслуживания губерний силами инспекторского аппарата НКП (инспекция до последнего времени была единою и находилась в составе организационно-инспекторского отдела АОУ), было произведено прикрепление центральных инспекторов к определенным районам республики соответственно экономическому районированию Госплана. Однако это мероприятие не было доведено до конца: в практической работе прикрепление к районам не выдерживалось, и происходила переброска инспекторов из одного района в другой.

5. Задачи дифференцированного руководства работой мест по линии начальной и повышенной школы соцвоса привели к расчленению отдела единой школы ГСВ на 2 отдела: а) начального образования (к нему перешли функции упраздненного отдела всеобщего обучения) и б) повышенного образования.

Эта мера ответила также и другой назревшей потребности усиления внимания вопросам школы II ступени и др. учреждений повышенного типа соцвоса.

6. Изменения в структуре ГПП были вызваны главным образом требованиями усиления внимания деревне. С этой целью был создан в конце 1925 г. деревенский отдел, в котором сосредоточивалась работа по вопросам политпросвета в деревне (работа по линии изб-читален, сельских библиотек и пр.). Вопросы организации и методики городской работы были возложены на вновь созданный городской отдел. В связи с этой реформой клубный и библиотечный отделы были ликвидированы.

7. Существенные перестроения в организации аппарата Главпрофобра произо-

ШТАТЫ УОНО

(сравнительные данные по нормальным штатам 1922, 1924 и 1927 гг.).

Наименование штатных должностей	1922 г.		1924 г.		1927 г.
	Макс.	Мин.	Макс.	Мин.	Нормальные
1 Заведующий уоно	1	1	1	1	1
Общий подотдел					
2. Зам. зав. уоно	1	1	—	—	—
3. Инструктор-организатор (инструктор по орган.-план. вопросам)	2	1	—	—	1
4. Секретарь уоно	1	1	—	—	1
5. Делопроизводитель	1	1	—	—	—
6. Машинистка	1	1	—	—	1
7. Стат.-информ.	1	1	—	—	—
8. Зав. снабжением	1	1	—	—	—
9. Бухгалтер	1	1	—	—	1
10. Счетовод	2	1	—	—	—
11. Техн. раб. (сторож, курьер)	1	1	—	—	по потребности
Подотдел соцвоса					
12. Зав. подотделом	1	1	—	—	—
13. Инструкт.-спец. (инсп.)	5	2	2	1	2
Подотдел политпросвета					
14. Зав. подотделом	1	1	—	—	—
15. Инструкт.-спец. (инсп.)	4	1	2	1	2
16. Инсп. печати и зрелищ	—	—	—	—	1 в отдельных уезд. по особ. списку
17. Тар.-норм. бюро	2	1	—	—	—
	26	17	5	3	9

Примечание. 1. По 1924 г. даны штаты уездного отдел. н. о. без обслуживающего аппарата (счетн. и канцел. раб.), которые проходили по общей части общего отдела уика.

2. Итог по штатам 1927 г. показал без участковых инспекторов, техн. работников, инсп. печати и зрелищ.

шли в начале 1923/24 г. До тех пор ГПФ соответственно специальностям делился на отделы индустриально-технического, социально-экономического, педагогического, сельскохозяйственного, медицинского и художественного образования. Кроме того в состав ГПФ входили отделы: рабфаков, школ рабочих подростков, профессионального образования рабочих, а также отделы транспортного профессионального образования и профессионального образования строительных рабочих. При таком делении аппарата вопросы высшей, средней и низшей профессиональной школы по данной специальности составляло содержание работы одного определенного отдела. Система расчленения профессионального образования в вертикальном направлении, а не по ступеням и типам работы, имела оправдание в удобстве увязки работы с соответствующими хозяйственными органами и профсоюзами и имела смысл в период борьбы за сохранение сети.

По мере выдвижения на передний план задач программно-методического руководства отрицательные свойства вертикального расчленения профобра проявлялись все значительнее и привели к реконструкции ГПФ — к созданию отделов: высших учебных заведений среднего образования (техникумов) и рабочего образования (в последнем были сосредоточены вопросы низшего профобразования (профшкол), школ рабочих подростков и профкурсов для рабочих.) Учтранпрофобр и Стройпрофобр были исключены из состава ГПФ (первый — за передачей в Цутранпрос, второй — за ликвидацией Цекульстроя).

8. Значительное внимание было уделено вопросам организации методической работы в центральном аппарате; в частности, особую сложность представляла задача разграничения ролей в этой работе секций Государственного ученого совета и функциональных управлений.

В результате длительного изучения этого вопроса коллегия НКП 29/VII 1926 г. утверждает „Положение об организации методработы НКП, которое следующим образом регламентирует функции Гуса, управлений и взаимоотношения их по линии методработы (излагаются важнейшие пункты положения):

а) Секции Гуса устанавливают общие принципы методработы по видам и типам образования; утверждают основные методические материалы, а также учебные планы и программы, разрабатываемые соответствующими управлениями НКП; заслушивают отчеты управлений НКП о их методработе и планы этой работы на предстоящий период; утверждают планы изданий учебной и методической литературы, за исключением литературы, издаваемой управлениями в целях разъяснения организационно-педагогических и методических решений НКП. Методические указания, даваемые секциями управлениям в пределах своей компетенции, обязательны для управлений. Разногласия разрешаются коллегией НКП.

б) Управления предварительно разрабатывают программно-методические вопросы, вносимые на утверждение Гуса, и окончательно разрешюат методвопросы, не требующие внесения в Гус на утверждение; а также осуществляют текущее руководство методической работой местных отделов Н. О. и учреждений центрального ведения, непосредственно подчиненных управлению.

В целях налаживания согласованной работы и координации текущей медод работы в управлениях и секциях Гуса в состав секций включаются „наиболее крупные методические работники управлений", а „начальники управлений имеют решающий голос во всех секциях Гуса".

9. Втечение рассматриваемого периода происходила значительная „пульсация" структуры Совнацмена. С переходом „в наступление" был взят курс на крайнюю дифференциацию работы по национальностям. Вследствие этого СНМ отошел от прежнего деления на отделы, обслуживающие группу родственных по языку и культуре национальностей, и в 1924 г. развернул 14 национальных бюро. В 1925 г. дополнительно были учреждены отделы по просвещению сев. народностей, северо-кавказский и китайско-корейский. Однако в истекшем

1926/27 г. снова произведено укрупнение отделов: вместо 18 функцион. отделов оставлены 4 (северный, западный, восточный и угро-финский).

10. В 1926 г. в составе АОУ состоялось выделение самостоятельного статистического отдела; выделение статистики из орг.-инспекторского отдела было вызвано соображениями практического характера: статработа к тому времени значительно развернулась и требовала органической увязки с ЦСУ,— все это обусловливало бо́льшую самостоятельность статаппарата НКП, чем прежде.

Как видно из предыдущего, никаких существенных перестроений, меняющих принципиальную основу организации НКП, втечение второй половины 10-летия не произошло. Имели место лишь частичные исправления действующей структуры, вызываемые потребностями текущей работы. „Большие" вопросы, касающиеся структуры центрального аппарата, были подняты только в 1927 г., но их постановка и тогда не повела за собою коренную реконструкцию НКП. Это дело представляется задачей предстоящего пятилетия.

Несколько меньшей устойчивостью по сравнению с тем, какая отмечена выше в отношении конструкции НКП, отличалась за последние годы структура местных отделов народного образования.

Попутно с тем, как выдвигались на очередь задачи методического руководства просветительной работой (формула об усилении внимания вопросам методруководства была официально внесена В. Н. Яковлевой в ее докладе на VI Съезде зав. ОНО осенью 1924 г.), начала сказываться необходимость перестроения просвещенческого аппарата и приспособления ОНО к новым задачам руководства делом н. о. Этим вопросом втечение длительного периода занимались НКП и местные ОНО. На дискуссию и на отзыв НКП было предложено 3 проекта организации губоно.

1-й проект. ОНО сохраняет свою основную форму деления на подотделы соцвоса, профобра и политпросвета, но разгружается от хозяйственно-финансовых функций, с передачей их соответствующим органам исполкома. Административно-организационная работа ОНО объединяется в общем подотделе; функциональные подотделы развивают в возможно широкой степени функции организационно-педагогического и методического руководства через дифференцированную инспекцию.

2-й проект. Аппарат ОНО расчленяется на 3 части: административно-хозяйственную, ведающую вопросами бюджета, материального снабжения и оборудования просветительных учреждений, вопросами развития сети, статистики и информации; инспекторскую, выполняющую функции инспектирования низовых органов и просветительных учреждений, и учебно-методическую, прорабатывающую в секциях соцвоса, профобра и политпросвета вопросы программно методического улучшения просветительной работы. Административно-хозяйственная и учебно-методическая часть возглавляются заместителями зав. ОНО; инспекторская часть подчинена непосредственно зав. ОНО, который является как бы старшим инспектором, и связана с двумя другими частями.

3-й проект. ОНО расчленяется на 2 подотдела: административно-хозяйственный, выполняющий административную, сметнобюджетную, планово-сетевую и т. п. работу ОНО, и инспекторско-методический, на который возлагаются задачи проработки программно-методических и организационно-педагогических вопросов н. о., а также инспектирование нижестоящих ведомственных органов и просветительных учреждений. Инспекторско-методический подотдел составляют инспектора-методисты по основным разделам работы, на которых ложится главным образом проработка программно-методических вопросов, и разъездные инспектора, по преимуществу ведущие работу непосредственного обследования и инструктирования органов и учреждений. Во главе подотдела — заместитель зав. ОНО. Работа подотделов увязывается в плановом совещании, равно как и по другим проектам.

Как реагировали на эти проекты местные ОНО?

За небольшими исключениями места высказались за 3-й проект. Разграничение административно-организационных функций от учебно-методических в то время признавалось наиболее правильным решением вопроса о конструкции местных органов: требовалось обеспечить действительную разгрузку функционального инспекторско-методического аппарата ОНО от административно-хозяйственных забот и создать благоприятные условия для усиления функций методического руководства. Этот проект был признан наиболее целесообразным и коллегией НКП.

Однако реконструкция местных отделов н. о. по намеченному плану не состоялась в связи с несогласием Главполитпросвета на упразднение политпросветов, как подотделов губоно (уоно).

Еще около 3 лет отделы народного образования продолжали существование при старой структуре, не отвечающей новым условиям работы и потребностям руководства.

Для того чтобы вопрос о структуре ОНО сдвинуть с мертвой точки, потребовалось специальное обследование, проведенное НК РКИ по поручению директивных органов. Это обследование, охватившее как центральный, так и местный аппарат н.о., совпало с обследованием всей системы органов местного советского управления и привело к радикальным выводам, позволившим на их основе внести существенные изменения в структуру органов народного образования.

5. ПОСЛЕДНЯЯ РЕКОНСТРУКЦИЯ НКП И МЕСТНЫХ ОРГАНОВ НАРОДНОГО ОБРАЗОВАНИЯ.

1927 г. явился в буквальном смысле переломным в строительстве органов управления делом н. о. Это в полной мере совпало с выдвижением на первый план в работе по просвещению вопросов качества в отличие от основного тонуса предшествующего периода, характерного главным образом развитием борьбы за скорейшее количественное восстановление просветработы.

К этому времени для всех стало очевидным полнейше несоответствие существующей организации ведомственного аппарата насущным задачам руководства делом н. о. Это положение нашло полное подтверждение также и в обследовании НК РКИ.

Основные дефекты системы органов н. о. к моменту последней реорганизации аппарата могут быть сформированы следующим образом.

1. Система ведомственных органов по н. о. страдает по вертикали отсутствием четкого разграничения прав и обязанностей по отношению к просветительным учреждениям различных типов. В частности, отмечается слабая дифференцированность в работе центральной, губернской и уездной инспекции.

2. При всем этом система отличается излишней централизацией управления просветительными учреждениями. Так например, ряд административных функций сохраняется за центральным аппаратом по линии учреждений, находящихся в ведении местных ОНО, в особенности по линии СПШ, техникумов, учр. СПОН и местных ОПУ. И далее — в непосредственном ведении губернских (областных) ОНО сохранены учреждения, которые могли быть переданы в ведение уездных и окружных ОНО (детдома, некоторые учреждения низшего профобразования по округам и др.).

3. В самом аппарате органов н. о. начиная от НКП до уоно, нет четкого распределения функций между его частями, чем обусловливается параллелизм, несогласованность, загрузка излишней работой и пониженный темп в продвижении тех или иных вопросов. Этот параллелизм отмечается в работе административно-организационного аппарата и функциональных органов, ведающих делом соцвоса, политпросвета, профобра и т. п., — по линии выполнения

функций административных, хозяйственных, бюджетно-финансовых, плановых, инспекционных, статистики и информации; в работе функциональных органов (соцвоса, профобра, политпросвета и др.) и методических органов — по линии проработки программно-методических вопросов и методического руководства местами; в работе общего аппарата и органов СНМ — по вопросам организации и методики просветительной работы среди народностей нерусского языка.

4. В связи с недостаточным разграничением функций внутри аппарата, а также в условиях излишней централизации управления просветительными учреждениями происходит загрузка ведомственного аппарата по н. о. мелкими административно-хозяйственными и т. п. вопросами, разрешение которых могло быть децентрализовано и передано нижестоящим органам и самим просветительным учреждениям.

5. Несмотря на то, что всеми осознана необходимость усиления внимания деревне, в деятельности ОНО проявляется загрузка вопросами городской просветительной сети, затрудняющая развертывание интенсивной работы по обслуживанию губернии (уезда) в целом.

6. Это обстоятельство приобретает особое значение, если принять во внимание, что к моменту последней реконструкции был почти сведен на-нет низовой, районный и волостной, аппарат н. о. и чрезвычайно ослаблены уездные (окружные) органы.

7. Структура отделов народного образования, сохранившая деление на подотделы, не соответствует ни задачам текущей работы по руководству делом н. о., ни крайне урезанным штатам.

8. Самая организация работы управленческого аппарата страдает неупорядоченностью, протекает зачастую вопреки элементарным требованиям экономии сил и времени.

9. В органах н. о. до сих пор наблюдается крайняя неустойчивость основного кадра работников, частые, не вызываемые насущной потребностью смены состава и пр., а также слабое укомплектование ОНО специалистами (в особенности по профобру).

Все перечисленные выше моменты организации органов н. о. обуславливали:

а) недостаточную плановость и интенсивность в работе руководящих органов народного образования.

б) сравнительную слабость руководства деятельностью подведомственных органов и учреждений, в особенности низовых органов и массовых просветительных учреждений деревни,

и в) замедленный темп процесса качественного улучшения просветительной работы.

В борьбе с выявленными недостатками организации аппарата н. о. НКП и НК РКИ согласованно пришли к следующим функциональным и структурным изменениям в системе управления и руководства делом н. о. (ниже приводятся наиболее важные решения, легшие в основу реформы).

В соответствии с курсом на децентрализацию управления, в ведение губернских и краевых ОНО передается во всем объеме административное руководство техникумами, СПШ и др. учреждениями, не имеющими республиканского значения. По отношению к рабфакам, находящимся на территории края (обл., губ.), край-(губ-)ОНО передано право назначения и увольнения зав. рабфаками (по соглашению с НКП) и установление ежегодных контингентов приема на рабфаки в соответствии с инструкциями НКП.

За окружными ОНО закреплены функции по непосредственному методическому и административному руководству: школами повышенного типа соцвоса в округе (7- и 9-летки, школы II ступени, ШКМ), школами взрослых повышенного типа, а также в особых случаях (по соглашению с крайоно и с санкции крайисполкома) — административное руководство профшколами, профкурсами, школами рабочих подростков и др. учреждениями низшего профобразования.

На уездные органы н. о. возлагается административное и методическое руководство учреждениями, состоящими на уездном бюджете, и учреждениями уездного города а также руководство работой участковой инспектуры н. о. и назначение, увольнение и перемещение педагогического персонала учреждений, состоящих на волостных и сельских бюджетах. За виками и сельсоветами сохранено право выдвижения кандидатов на педагогические должности для низовой сети, а также право отвода педагогических работников, назначаемых уоно.

В структуру органов н. о. внесено значительное упрощение. Деление отделов н. о. на подотделы упраздняется. Аппарат строится по принципу инспектуры с дифференциацией ее по специальностям (соцвоса, политпросвета, профобра и по организационно-плановым вопросам).

Техническое обслуживание аппарата ОНО сосредоточивается в канцелярии и бухгалтерии; техническое обслуживание районной (участковой) инспектуры производится аппаратом рика (или вика) по месту работы инспектора.

СТРУКТУРА ГУБОНО ПО ПОЛОЖЕНИЮ 1927 г.

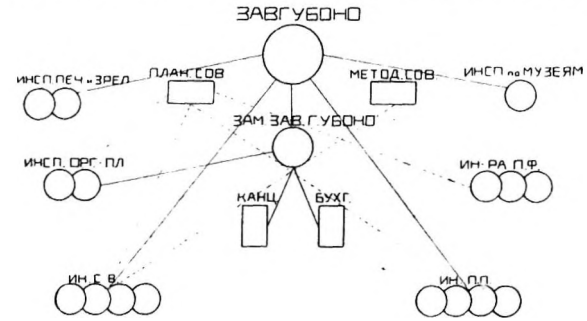

Непосредственное обслуживание массовых учреждений губернского, окружного или уездного города осуществляется через посредство городской инспектуры, состоящей в штатах соответствующего губ-, окр- или уоно, за исключением тех городов, где постановлениями законодательных органов будут установлены самостоятельные городские отделы н. о. горсовета.

В целях разгрузки ОНО от чисто хозяйственных функций непосредственное выполнение ремонтно-строительных и снабженческо-заготовительных работ по н. о. по сметам ОНО признано необходимым передавать соответствующим хозорганам; в сельских местностях эти функции сохранены за виками и риками. Вместе с этим особым постановлением правительства всем городским учреждениям, учреждениям профобра независимо от места их нахождения и некоторым другим представлены права третьестепенного распределителя кредитов.

В соответствии с изложенными выше положениями произведен пересмотр штатов местных органов н. о., причем в данном отношении приняты меры к обеспечению в аппарате ОНО достаточного количества специалистов-инструкторов по основным разделам работы и произведено сокращение административного и технического аппарата. В результате пересмотра штатов мы имеем по нормальным штатам 1927 г.:

	Крайоно	Губоно	Окроно	Уоно
Административный персонал . .	2	2	2	1
Инсп. по орг.-план. вопросам . .	3—5	2—4	2—3	1
„ соцвоса	4—6	3—4	2—3	2
„ профобра	1 на 15 учреждений профобра			
„ политпросвета	4—5	3—4	2—3	2
„ по делам музеев	1	1 по особ. списку	—	—
„ печати и др.	2	1—3	1	1 по особ. списку
Секретарь методсовещания . . .	1	1	—	—
Счетн. канц. персонал	12—16	6—10	5—8	3
Всего	30—40 без профобра и техн. служ. (сторожей и курьеров)	18—28 без профобра, губмузея, техн. служ. и горинспекторов.	15—21 без горинспект. и техн. служ.	9 без инспект. печати и зрелищ и техн. служ.

Штаты районной (участковой) инспектуры соцвоса: 1 инспектор на район и в нерайонированных губерниях — в среднем на 60 учр., 1 районный (участковый) политпросветорганизатор на район или на 2 волости (в нерайонированных губерниях). Нагрузка — 1 инспектор на 60 учреждений — принята и для городской инспекции соцвоса и политпросвета. Штаты инспекторов соцвоса по учреждениям повышенного типа определяются из расчета: 1 инспектор на 25 учреждений повышенного типа.

Реконструкция центрального аппарата НКП на 1 октября 1927 г. выразилась (отмечаются важнейшие изменения) [1]:

а) в расчленении АОУ на Организационно-плановое управление, куда вошел аппарат Планбюро, и Управление делами (функции административно-хозяйственного и канцелярского обслуживания центрального аппарата НКП);

б) в организации по управлениям специализированной инспекции, причем на инспекторов, состоящих в штатах ОПУ, возложены, в отличие от функций инспекторов др. управлений, функции инструктирования и инспектирования просветительной работы в районе (осуществляется прикрепление инспекторов к определенным районам республики) по линии общественно-политической, организационно-плановой, организационно-методической и хозяйственно-финансовой.

в) в реорганизации Главсоцвоса на началах деления на административно-хозяйственную часть, ведающую вопросами планирования, снабжения и оборудования учр. соцвоса, и учебно-педагогическую часть, объединяющую инспекторов по типам работы и специальным видам образовательно-воспитательной работы;

г) в уточнении функций Гуса и управлений в направлении дальнейшей разгрузки Гуса от инспекции методработы, составляющей компетенцию методических органов управлений; в соответствии с этим упразднены деления секций Гуса на подсекции (кроме научно-политической секции) и постоянные комиссии в секциях, а также ликвидировано Центр. методбюро, созданное для руководства методической работой.

[1] Подробное освещение вопроса о реорганизации Наркомпроса дано в статье Б. Маковского в № 7 „Нар. Прос." за 1927 г.

СТРУКТУРА НКП. Р.С.Ф.С.Р. по конструкции 1927 г.

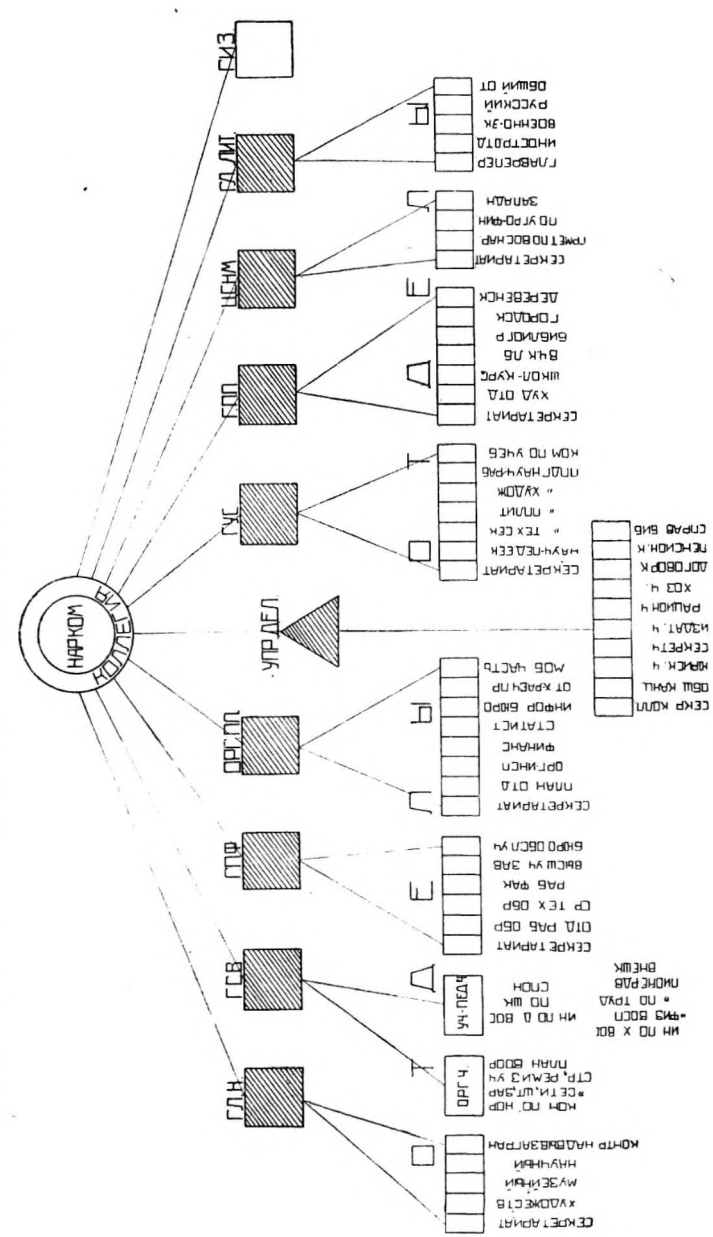

Реорганизация центральных и местных органов н. о., осуществляемая по планам, в основном согласованным с НК РКИ, еще не закончена. Пока трудно наверное сказать, какие она даст результаты, так как в отношении ОНО невозможно со всей отчетливостью предвидеть, как сложатся условия, в которых эта реформа аппарата будет проходить.

Положительные результаты реконструкции аппарата н. о. могут иметь место при условии, если будут выполнены основные директивы, положенные в основу этой реконструкции: а) последовательная и здоровая децентрализация управления при сохранении централизованного общего и методического руководства; б) точнейшее разграничение функций органов н. о. сверху донизу и в самых аппаратах; в) скорейшее воссоздание и всемерное качественное и количественное укрепление низовой (районного и участкового) аппарата по н. о. (по отзывам РКИ, в этом „гвоздь" реформы); г) разгрузка аппарата н. о. от непосредственного выполнения хозяйственных, снабженческо-заготовительных и т. п. работ; д) максимальное внимание в процессе руководящей работы программно-методическим вопросам просветительного дела, а также е) устранение замкнутости в работе органов н. о., органическое смыкание в процессе повседневной работы с хозяйственными и плановыми органами и сообщение строгой плановости в работе по развитию народного просвещения.

И. ЗАКОЛОДКИН.

МАКСИМ ГОРЬКИЙ

К 35-летию литературной деятельности

Тридцать пять лет тому назад в газете „Кавказ" был напечатан первый рассказ Горького „Макар Чудра". Это была повесть о необузданных, диких натурах. Это был гимн силе стихийной, бьющей через край, предпочитающей гибель смирению, — повесть об удалом Лойко Зобаре, который убил красавицу Радду только за то, что не хотел поклониться ей. Когда через три года после первой повести появилась „Песня о Соколе", то имя Горького стало сразу известно всей читающей России. Тогдашняя молодежь спорила до утра об этой удивительной поэме. Она была отзвуком ницшеанских настроений, окрашивавших всю тогдашнюю русскую поэзию. В ней прославлялось „счастье битвы", „полеты в небо" и „безумство храбрых". В то время все пели на эти темы. В то время и Бальмонт восклицал: „Хочу быть дерзким, хочу быть смелым", и Ницше, уже ставший известным в России, доказывал, что война сама по себе есть великое благо и не нуждается ни в каком оправдании.

О „Соколе" спорили много. Те, кто следовал лучшим заветам общественной русской литературы, не могли понять бесплодности соколиных стремлений. Ставили себе вопросы: за что бился сокол там, в „бескрайнем небе", кто был его противником, что хорошего в безумстве храбрых, не более ли достойно мужество разумное, планомерно направленное? И, наконец, не более ли прав Уж, „земли творенье", землей живущий. Антитеза Ужа и Сокола становится излюбленным сюжетом повестей Горького на долгие годы. Герои легенд, люди сильных страстей, сказочные образы — Зобар, Радда, Сокол или Данко — принимают реальные очертания в лице Челкаша, Коновалова, Гришки Орлова, ротмистра Кувалды, вплоть до Фомы Гордеева и т. д. Совершенно в духе ницшеанства Горький — певец инстинкта и стихии. Его идеал — самоутверждение личности, простор индивидуальному порыву, свобода разрушительная, ничем не ограниченная. Его презрение направлено по адресу не только всякой слабости, всякого мещанства, интеллигентской рефлексии, но и вообще против всякой организованной общественности. Он возвеличивает отважного и бесшабашного контрабандиста и вора Челкаша и чувствует отвращение к бедному крестьянину Гавриле, жалкому и жадному, занятому мыслью о своем деревенском хозяйстве, о своей избе и семье.

Горький явился в эпоху полной растерянности русской интеллигенции, в те времена, когда эта интеллигенция, оторванная от живого дела, загнанная царским режимом в глубины своего собственного внутреннего мира, искала спасения в пределах этого мира, в узкой сфере жизни изолированной личности. Уже в те времена глубоко ощущалось различие между ницшеанством Горького и дерзостью Бальмонтов и Сологубов. Если от индивидуализма символистов и декадентов вела прямая дорога

ство того, что опыт художника приводит к тому же выводу, к какому привела нас революционная мысль. С разных путей, то расходясь, то встречаясь, Горький и революция сошлись в определенном пункте, и нужно думать, что на этот раз навсегда. Это единство тем прочнее, что Горький все продумал, все пережил лично, ничего не принял на веру, все подверг испытанию своего художественного запроса.

Во время моего последнего пребывания в Сорренто мне пришлось много беседовать с Горьким. И не так поразили меня восторженные отзывы Горького о Советской стране и путях, которым идет она к освобождению человечества, — как изумительная мотивировка этой восторженности. Это были аргументы не от политики и не от социологии. Эта аргументация шла от тех сдвигов, которые совершаются в гуще многомиллионного населения Союза, в повседневном быту, определяющем интересы, радости и печали рядового человека. Горький ощущает преобразующее влияние революции в таких глубинах народной жизни, которые открыты только взору великого художника и нередко ускользают от тех, кто находится в горниле борьбы. Две стихии, проникавшие творчество Горького на заре его деятельности, — инстинкт необузданного индивидуализма и чувство дисциплины и научной организованности, — эти стихии встретились и гармонически слились в знаменательные дни, когда революция празднует первое десятилетие своего бытия, а Горький справляет более скромный юбилей, 35-летие своего служения литературе. Если держаться старой литературной манеры, то можно сказать, что в этом совпадении есть что-то символическое. Среди великих достижений, итоги которым мы с гордостью подводили в эти дни, революция может отметить одну победу, быть может, одну из самых значительных,— победу психологическую. Она овладевает не только сознанием, но и чувством и мироощущением наиболее чуткой части человечества, и, прежде всего, душою художника. Именно об этом говорят последние творения Горького и его знаменательные признания, мудрые и искренние, которые он опубликовал ко дню своего юбилея.

П. С. КОГАН.

ПЕДАГОГИЧЕСКОЕ ОБРАЗОВАНИЕ

Очередные вопросы педагогического образования.

(В порядке обсуждения.)

Развитие и укрепление работы трудовой школы во всем ее разнообразии и массовом распространении тесно переплетаются с вопросами педагогического образования. Если в настоящее время мы можем с известным основанием сказать, что образ и пути трудовой школы у нас более или менее ясны, что мы можем уже предъявлять определенные требования к тому работнику, который воспитывается в наших педагогических учреждениях — педтехникумах и педвузах, — то мы должны признать, что между этим образом трудовой школы и теми путями, по которым она должна итти, той системой подготовки, которая в настоящее время распространена, существует очень большое несоответствие.

В самом деле, если верен тот принцип, что учитель, который подготовился к своей работе известными методами, отражает их и в своей работе с детьми, то мы должны поставить перед собой вопрос: являются ли наши педагогические учреждения — педтехникумы и педвузы — трудовыми школами для взрослых и есть ли известный параллелизм между теми методами, которыми приучается работать наш студент — будущий учитель, и между теми методами, которые он будет применять на практике? Будущему учителю придется обучать детей труду, будущему учителю придется обучать детей умению работать, в то время как сам он в процессе своей подготовки не может научиться ни умению организовывать свою работу в стенах своего учебного заведения, ни понять влияния улучшенного педагогического метода на его собственную работу. Наш студент слушает лекции, выполняет задания, штудирует научные книги, подвергается учету, участвует в работе семинарий и, таким образом, является объектом применения разнообразнейших методов, которыми вооружены его преподаватели. Я думаю, что было бы вполне справедливым утверждать, что в каждом педагогическом учебном заведении по отношению к каждому студенту применяется и предлагается столько же методов работы, сколько имеется налицо преподавателей. Мы совершенно не занимаемся анализом тех методов, которыми работают преподаватели, и благодаря этому наши педагогические учебные заведения в большей степени являются такими учреждениями, которые говорят о педагогике или предлагают студентам различные педагогические проблемы, но не организуют работу в своих учреждениях так, чтобы она постоянно совершенствовалась и улучшалась в педагогическом отношении. Среди студентов постоянно возникают жалобы на большую пере-

грузку в занятиях, а среди профессоров и преподавателей — жалобы на очень большую неподготовленность слушателей.

Довольно много указаний имеем мы и на то, что наша молодежь, обучающаяся в педтехникумах и педвузах, не достаточно сильно заинтересована педагогическим делом, как следовало бы. Для многих студентов и педтехникум и педвуз является лишь переходной ступенью к специальным учебным заведениям, работа в которых, в сущности говоря, и является их настоящим призванием.

Таким образом мы не имеем совершенно никаких гарантий, что при такой постановке дела мы могли бы рассчитывать на то, что наша трудовая школа может быть обеспечена теми кадрами педагогов, которые нам нужны, а поэтому, как это ни странно звучит, у нас на очереди стоит вопрос о педагогизации педтехникумов и педвузов.

Обыкновенно работа по изучению тех методов преподавания, которые должны применяться в наших школах первой и второй ступени, начинается со старшего курса. Обычно на это не хватает времени; в руках у студента скапливается мало материала, лично он работает недостаточное количество времени и в лучшем случае является лишь наблюдателем того, как протекает работа учителя в классе. Но если бы мы поставили дело так, что материалом для методического образования нашей молодежи явились бы те занятия, которые они ведут под руководством своих преподавателей, если бы они могли собирать материал, подвергать анализу и оценке тот материал, который характеризует как их собственные занятия, так и занятия с ними их же преподавателей, то мне кажется, что такая постановка дела дала бы хорошие результаты. Я полагаю, что каждый студент заинтересован в том, чтобы его работа была наиболее продуктивна, чтобы он лучше мог разъяснить себе те трудности, которые встречаются в его каждодневной работе, чтобы он мог преодолеть те препятствия, которые обязательно будут на его пути. Каждый преподаватель — читает ли он лекции, ведет ли семинарий, или проверяет работу студентов — бесспорно заинтересован в том, чтобы студент наилучшим образом усвоил весь тот материал, который ему предлагается или который он изучил в процессе своей теоретической или практической работы. Я думаю, что в высшей степени непедагогично для преподавателя не отдавать себе в этом отчета, а с другой стороны, печально и то, что студенту приходится чувствовать целый ряд недоумений, задавать целый ряд вопросов, преодолевать трудности в работе и в то же самое время быть предоставленным самому себе. Не теряет ли при таких условиях наш студент и наш преподаватель огромное количество времени даром? Нельзя ли поставить дело так, чтобы вопросы и методика преподавания обсуждались, анализировались и оценивались как товарищами по работе, так и студентами, а с другой стороны, вырабатывались бы те навыки, те приемы, благодаря которым студент мог бы работать более продуктивно. При таких условиях тот колоссальный методический материал, который проходит перед глазами студентов за все время их обучения, мог бы быть в значительной степени использован. При таких условиях придется поставить вопрос о реальном участии студентов и профессоров в улучшении постановки педагогической работы в педтехникумах и педвузах; при таких условиях возникли бы несколько иные, чем сейчас, отношения между студентами и преподавателями; при таких условиях можно было бы поставить перед собой чрезвычайно важную проблему: как сопоставить ту работу, которую ведут студенты в педтехникумах, с той работой, которую им придется делать в школе, какое значение имеет хорошая товарищеская организация студентов внутри учреждения и в какой мере она может облегчить занятия каждого студента в отдельности, какова роль преподавателя, являющегося организатором работы своего учреждения?

Можно было бы перечислить огромное количество педагогических проблем, которые могли бы быть изучены благодаря тому, что в поле зрения студента попадает тот педагогический материал, создателем которого он отчасти является.

Конечно, препятствий на этом пути чрезвычайно много, но одно из главных препятствий, это то, что мы совершенно упустили из виду необходимость строить работу наших педагогических учреждений, как учреждений трудового характера, как своего рода трудовых школ для взрослых. Такого рода методы могли бы быть целесообразны вообще для всех наших и высших и средних учебных заведений, так как они бы содействовали в значительной степени тому, чтобы методы преподавания хотя медленно, но неуклонно улучшались. Что же касается педагогических учреждений, то мне казалось бы, что там такая постановка дела является обязательной.

Для того чтобы провести эту систему в жизнь, необходимо проделать большую предварительную работу. Эта предварительная работа могла бы состоять в том, что занятия студентов и методы преподавания профессоров подвергаются длительному систематическому изучению, результаты этого изучения анализируются, вырабатываются новые подходы, новые приемы преподавания, новые способы занятий для студентов, которые в значительной степени экономят время и устраняют целый ряд трудностей в работе.

Я полагаю, что в массе наших педагогических учебных заведений такая идея в настоящее время практически осуществлена быть не может, но возможно, что некоторые учреждения заинтересуются этой идеей, возможно, что в самих педтехникумах и педвузах выделится специальная группа, занимающаяся проблемами методической работы этого учреждения и собирающая тот материал, который является необходимым для выработки более правильных, более целесообразных подходов к организации методических работ в каждом учебном заведении.

С. ШАЦКИЙ.

Перспективы развертывания сети педагогических техникумов.

Настоящая статья делает попытку в пределах тех рамок, которые установлены плановым бюро Наркомпроса и культурно-социальной секцией Госплана дать конкретный план развертывания сети п/техникумов. Таким образом она исходит из более установленных данных нежели статьи П. И. Кагдана, помещенные в 26 году в 6 — 7 номерах настоящего журнала и построенные на ряде предположений, в свое время вызвавших серьезные возражения. В основу плана мы считаем необходимым положить закон о введении всеобщего обучения.

Статья 22-я закона о введении всеобщего обучения определяет роль педтехникумов в развернутой сети школ I ступени при завершении плана всеобщего обучения в следующих словах: „Утвержденная Советом народных комиссаров сеть педагогических техникумов увеличивается с таким расчетом, чтобы к 1934 г. названные учебные заведения вполне обеспечивали бы потребность в новых работниках школ I ступени".

Как ни трудно было бы осуществить эту директиву закона, мы во всяком случае должны принять все меры к ее выполнению. Выявление степени осуществимости этой директивы возможно лишь при построении совершенно конкретного плана развертывания сети педтехникумов. Такой конкретный план в настоящее время особенно важен в целях согласования планов центра с плановыми предположениями мест. Основные предпосылки построения плана развития среднего педобразования представлены на прилагаемой таблице № 1.

Приводимая нами таблица дает конкретное выражение стоящей перед нами проблемы как по отношению ко всей РСФСР (без автономных республик), так и по отношению областей, районов, губерний, исключая Москву и Ленинград. В этих городах приток преподавателей в школы I ступени из окончивших педвузы, учащихся вузов вообще и из других профессий настолько велик, что мы, не делая большой ошибки, можем исключить их из наших расчетов.

Количество педтехникумов, которые должны быть развернуты к 1933/34 г., определяется количеством комплектов школ I ступени в этом году, обслуженных таким же количеством учащихся.

Число комплектов школ I ступени взято нами из сборника материалов бывшего отдела всеобщего обучения Наркомпроса (подготовительные работы по введению всеобщего обучения, выпуск III).

В общем по всей республике к указанному году предполагается иметь 210 270 школьных комплектов I ст. с таким же количеством учителей. Задача педтехникумов прежде всего должна заключаться в пополнении ежегодной естественной убыли учащих. Норму этой убыли Госплан устанавливает в 4%. К сожалению, правильность этой нормы

в современных советских условиях непосредственно не проверена. Что касается дореволюционных норм, то они выше принятой. Так, по Московской губ. в 1914/15 г. убыль педперсонала равнялась, как показывает нижеприводимая таблица, 5,2%,

Колич. преп. в уездах	Умерло	Перешли на другую службу	Вышли в отставку	Поступ. в уч. завед.	Разные причины	Всего	Процент.
2 162	18	30	29	8	25	111	5,1

В этой таблице исключен уход со службы в связи с войной (по мобилизации и добровольно), как вызванный временными причинами, а также переход в другие школы, как явление, не отражающееся на общем балансе.

Таким образом мы видим, что Госплан берет преуменьшенную норму; следовательно, в наш план должна быть включена задача понижения процента убыли преподавательского персонала, и выработаны соответствующие меры.

Другая задача, стоящая перед педтехникумами, дать учащих для вновь открываемых школ в связи с ростом детского населения школьного возраста. Эта норма прироста устанавливается в 2%. Есть некоторые основания предполагать, что чрезвычайно ускоренный прирост населения в настоящее время в дальнейшем будет стремиться приблизиться к довоенной норме в 1,6%. Беря за норму 2 %, мы несколько смягчаем недооценку в естественной убыли учащих. Таким образом, в общем, для определения количества преподавателей, которых к предельному сроку потребует развернутая сеть школ, мы должны взять 6% от количества комплектов в 1933/34 г. На основе этих исчислений по всей республике эта потребность определится в 12 615 новых учителей.

При решении задачи о подготовке такого количества учащих мы должны принять во внимание процент рассеяния учащихся педтехникумов при прохождении ими курса, а также по окончании его (уход в вузы, в другие профессии, смерть, замужество и пр.). В настоящее время процент ежегодной утечки учащихся колеблется от 6 до 7. Мы должны поставить перед собой задачу рядом мер довести его до 5.

Отдельные отчеты педтехникумов и дореволюционных учительских семинарий дают именно эту норму отсева.

Таким образом на протяжении 4 лет обучения в педтехникуме будет убывать 20% приема учащихся.

Поэтому, определяя размеры приема, мы должны количество, выражающее потребность в педагогической силе, увеличить на 20%. Для выпуска 12 615 учащих мы должны прием на первый курс довести до 15 145, что при курсовом контингенте в 40 человек потребует, как показывает погубернский подсчет, 376 групп первого курса по всей республике.

Если мы учтем все комплекты как госбюджетных, так и местнобюджетных педагогических техникумов в настоящем 1927/28 г., то окажется, что по республике мы имеем всего 230 комплектов, т. е. 61% той сети, которая должна быть окончательно развернута в 1933/34 г. Таким образом к этому году мы должны развернуть полных 146 новых педагогических техникумов. Принимая во внимание 4-летнюю продолжи-

ТАБЛИЦА № 1.

Районы и губернии	I Колич. школьн. компл. и учит. в 1933/34 г.	II Колич. учит., подлеж. выпуску в 1933/34 г.	III Прием на I курс педтехник. в 1930/31 г.	IV Число отделений I курса в 1930/31 г.	V Кол. отд. I курса в 1927/28 г. госбюджетных.	VI Кол. отд. I курса в 1927/28 г. местн. бюдж.	VII Общее колич. отд. I курса в 1927/28 г.	VIII Процентн. отн. сущ. п/техн. к их числу в 1930/31 г.
Сев.-зап. район.								
Псковская губ.	4 450	267	320	8	5	—	5	63
Новгородская „	2 350	141	169	4	4	—	4	100
Череповецкая „	1 700	102	122	3	2	—	2	70
Мурманская „	48	3	4	—	—	—	—	—
	8 548	513	615	15	11	—	11	73
Сев.-вост. район.								
Архангельская губ.	1 000	60	72	2	1	—	1	50
Вологодская „	2 350	141	169	4	4	1	5	125
Северо-двинская „	1 650	99	119	3	2	1	3	100
Область Коми	500	30	36	1	1	—	1	100
	5 500	330	396	10	8	2	10	100
Центр.-пром. район.								
Владимирская губ.	3 500	210	252	6	4	—	4	66
Иваново-вознес. „	2 150	129	155	4	5	—	5	120
Нижегородская „	6 550	393	472	12	6	—	6	50
Костромская „	2 050	123	148	3	3	—	3	100
Ярославская „	3 150	189	227	5	4	—	4	80
Тверская „	5 350	321	395	9	5	—	5	55
Калужская „	2 950	177	213	5	3	—	3	60
Тульская „	4 650	279	335	8	3	—	3	38
Рязанская „	7 200	432	518	13	6	2	8	61
	37 550	2 253	2 705	65	39	2	41	63
Западный район.								
Брянская губ.	4 050	243	293	7	4	—	4	57
Смоленская „	5 600	336	403	10	5	—	5	50
	9 650	579	696	17	9	—	9	53

Продолжение

Районы и губернии	I Колич. школьн. комп., и учит. в 1933/34 г.	II Колич. учит., подлеж. выпуску в 1933/34 г.	III Прием на I курс педтехник. в 1930/31 г.	IV Число отд. I курса в 1930/31 г.	V Кол. отд. I курса в 1927/28 г. госбюдж.	VI Кол. отд. I курса в 1927/28 г. местн. бюдж.	VII Общее колич. отд. I курса в 1927/28 г.	VIII Процентн. отн. сущ. курсов к их числу в 1930/31 г.
Центр.-черноз. район.								
Курская губ.	8 350	501	601	15	7	—	7	46
Орловская „	4 700	282	338	8	6	—	6	75
Тамбовская „	7 700	462	554	14	5	—	5	36
Воронежская „	10 500	630	756	19	9	1	10	53
	31 250	1 875	2 249	56	27	1	28	50
Вятско-Ветлужский район.								
Вятская губ.	5 500	330	396	10	7	—	7	70
Вотская область	1 900	114	137	3	2	2	4	133
Марийская „	900	54	65	2	2	—	2	100
	8 300	498	598	15	11	2	13	86
Средневолжский район.								
Самарская губ.	8 800	528	644	16	7	—	7	44
Ульяновская „	4 500	270	324	8	2	—	2	25
Пензенская „	590	354	425	11	6	—	6	54
	19 200	1 152	1 393	35	15	—	15	43
Нижневолжский район.								
Саратовская губ.	8 450	507	608	15	6	—	6	40
Сталинградская „	3 800	228	274	7	4	—	4	57
Астраханская „	1 125	67	80	3	2	—	2	66
Калмыцкая обл.	500	30	36	1	1	—	1	100
	13 875	832	998	26	13	—	13	50
Северо-кавказский район.	20 709	1 242	1 490	37	—	22	22	70
Урал	19 850	1 191	1 429	35	—	19	19	54
Сибирь	22 072	1 324	1 589	40	—	14	14	35
Дальний Восток	4 928	296	355	9	—	5	5	55
Московская губ. без Москвы	6 033	362	432	11	3	15	18	165
Ленинградская губ. без Ленинграда	2 805	168	200	5	7	5	12	240
	210270	12 615	15 145	376	143	87	230	61

тельность курса педтехникумов, необходимо заложить всю эту сеть за 4 года до установленного законом 1933/34 предельного года, т. е. эти 146 новых единиц должны быть сорганизованы хотя бы в составе первых курсов уже к 1930/31 г.

Если судить по развертыванию сети за последние 2 года, то эта задача может показаться совершенно невыполнимой. Оказывается, что за этот период по республике мы имеем прирост всего в 21 педтехникум, т. е. в среднем по 10,5 педтехникумов в год.

Приведем таблицу, раскрывающую динамику развития сети педтехникумов за 1925/26 и 1927/28 г.

Динамика развития сети педтехникумов (1925/26 — 1927/28 г.г.)

	Сев.-зап. район	Сев.-вост. район	Центр.-пром. район	Зап. район	Центр.-черноз. район	Вятско-вет.-луж. район	Средневолжский	Нижневолжский	Сев. Кавказ	Урал	Сибирь	Дальний Восток	Моск. губ.	Ленингр. губ.	РСФСР
Колич. компл. в 1925/26 г.	12	11	42	8	19	11	12	10	19	17	13	4	18	13	209
Колич. компл. в 1927/28 г.	11	10	41	9	23	13	15	13	22	19	14	5	18	12	230
Процентное обеспечение в 1925/26 г.	79	110	64	59	34	73	34	39	51	48	32	44	165	260	55
Процентное обеспечение в 1927/28 г.	73	100	63	53	50	86	43	50	70	54	35	55	165	240	61

Из прилагаемой таблицы ясно, что сетевая работа шла по двум направлениям: частью по линии рационализации сети (что повлекло за собой некоторое сокращение ее по ряду районов), частью по линии ее развертывания.

Таблица № 1, выясняющая степень обеспечения отдельных областей и губерний средним педагогическим образованием, дает основание утверждать, что задача рационализации сети не закончена, что в губерниях Вологодской, Иваново-вознесенской, Московской, Ленинградской, Вотской области мы имеем еще гипертрофию сети.

Однако основная задача, стоящая перед нами, не в этом, а в осуществлении основной директивы закона о предельных сроках развертывания сети педтехникумов.

Постараемся же выяснить, в какой мере эта работа реальна с точки зрения финансовых возможностей. Сеть педтехникумов должна быть развернута с 230 комплектов до 376, т. е. вырасти на 146 комплектов, или на 63%. По отношению к общему количеству курсовых групп сеть вырастает с 928 до 1 448, или на 56%. Общее же количество учащихся, из расчета 35 человек на группу вырастет за это время с 31 500 до 50 670 человек, т. е. на 61%. Какой из этих показателей роста мы должны взять за основу? Мы полагаем, что наиболее правильным показателем является рост курсовых групп, так как количество техникумов не

дает ясного представления о тех составных элементах его, которые определяют расходную смету (например, техникум не развернутый с одной группой I курса и развернутый техникум с четырьмя группами), с другой стороны, изменение количества учащихся не вызывает пропорционального изменения расходов на педперсонал, администрацию и хозяйственное обслуживание, в особенности когда вопрос решается в направлении уплотнения курсов (уменьшения процента распыления) и укрупнения педтехникумов (создание параллельных групп). Таким образом рост сети в 5-летие правильнее всего определить в 56% к сети 1927/28 уч. г.

Посмотрим теперь, как по предположениям Госплана растет общий бюджет по народному образованию — а по данным планового бюро НКП, бюджет на начальное образование.

	1927/28 г.	1928/29 г.	1929/30 г.	1930/31 г.	1931/32 г.	Всего на пятилетие
Весь бюджет	429,9	507,9	563,2	617,0	666,4	236,5
На начальное образ. .	169	199,8	236,8	279,7	313,9	144,9
Процент роста общего бюджета к предыдущ. году	9,8	18,2	10,9	9,6	8	55
Процент роста бюдж. нач. образ. к предыдущ. году	—	19	18,5	18	12	85

Мы видим, таким образом, что процент прироста сети педтехникумов (56) почти полностью укладывается в рамки общего финансового плана Наркомпроса; что же касается финансового выражения плана всеобщего обучения, с которым развитие педтехникумов связано непосредственно теснейшим образом, то план развертывания сети педтехникумов определенно от него отстает.

Это дает основание поставить вопрос не только о количественном развитии сети, но и качественном улучшении состояния педтехникумов.

Для того, чтобы реально представить темп развертывания сети, приводим нижеследующий проект погубернских и погодных ее рационализации и развертывания (см. таб. № 2).

Из этой таблицы видно, что по всей республике мы будем иметь последовательность развертывания, которая не противоречит в существенных чертах финансовому плану.

	1927/28 г.	1928/29 г.	1929/30 г.	1930/31 г.	1931/32 г.
Рост бюджета	9,8	18,2	10,9	9,6	8
Рост сети техникумов .	5	9	10	13	11

Центр тяжести роста сети отнесен нами не к 1928/29 г., а отдален до 1930/31 г. ввиду того, что к будущему году недостаточно еще подготовлена почва и в центре и на местах для очень большого скачка вверх.

Рационализация и развертывание табл. № 2 сети педтехникумов за пятилетие 1927/28 1931/32 гг.

В скобках указано количество групп, подлежащих открытию (или свертыванию) благодаря естественному росту (свертыванию) педтехникумов.

Районы и губернии	1927/28 г.	1928/29 г.	1929/30 г.	1930 31 г.	1931/32 г.
Сев.-зап. район.					
Псковская	—	1(1)	1	1(1)	(2)
Новгородская	—	—	—	—	—
Череповецкая	—	1	0(1)	0(1)	0(1)
Мурманская	—	—	—	—	—
Сев.-вост. район.					
Архангельская	—	(—1)	—	1	0(1)
Вологодская	(1)	—1	0(—1)	0(—1)	0(—1)
Сев.-двинская	—	—	—	—	—
Обл. Коми	—	—	0(—1)	—	—
Центр.-пром. район.					
Владимирская	—	—	1	1(1)	0(2)
Иваново-вознесенская	—	—1	0(—1)	0(—1)	0(—1)
Нижегородская	—	1	2(1)	2(3)	0(5)
Костромская	—	—	—	—	—
Ярославская	—	1	0(1)	0(1)	0(1)
Тверская	—	1	2(1)	1(3)	0(4)
Калужская	—	1	1(1)	—	—
Тульская	(1)	(0)	2(1)	2(3)	0(5)
Рязанская	(1)	1(1)	2(2)	2(3)	0(5)
Зап. область.					
Брянская	—	1	1(1)	1(4)	0(3)
Смоленская	(1)	1(1)	2(2)	2(3)	0(5)
Центр.-черноз. район.					
Курская	1(2)	2(3)	3(5)	3(6)	0(8)
Орловская	(2)	1(2)	1(4)	0(2)	0(2)
Тамбовская	1(1)	3(2)	3(5)	3(7)	0(9)
Воронежская	1(2)	3(3)	3(5)	3(7)	0(2)
Вятско-Ветлужский район.					
Вятская	1(2)	1(2)	1(3)	1(3)	0(3)
Вотская обл.	—	—1	0(—1)	0(—1)	0(—1)
Марийская обл.	—	—	—	—	—
Средневолжский район.					
Самарская	1(1)	3(1)	3(4)	3(7)	0(9)
Ульяновская	—	2	2(4)	2(4)	0(6)
Пензенская	1(2)	2(3)	2(5)	1(5)	0(5)
Нижневолжский район.					
Саратовская	1(1)	3(2)	3(5)	3(7)	0(9)
Сталинградская	(1)	1(1)	1(2)	1(2)	0(3)
Астраханская	—	—	—	1	0(1)
Калмыцкая	—	—	—	—	—
Сев. Кавказ	1(6)	5(5)	5(10)	5(11)	0(15)
Урал	(4)	5(3)	5(7)	6(10)	0(16)
Сибирь	(4)	8(1)	9(8)	9(17)	0(26)
Дальний Восток	—	1	1(1)	2(2)	0(4)
Московская	(2)	(2)	—4	—3(—4)	0(—7)
Ленинградская	(1)	0(—3)	0(—3)	0(—3)	0(—3)
	8(35)	44(31)	52(70)	53(101)	0(146)

(Продолжение см. на 87 стр.).

Общее количество групп	928	1 026	1 148	1 302	1 448
Ежегодный прирост	51%	9%	10%	13%	11%
Рост учащихся из расчета 35 чел. на курсовую группу в проц. к пред. году	31 500	35 910	40 180	45 570	50 670

Примечание. 4 национальных педтехникума в Ленинграде не сокращаются, так как имеют общереспубликанское значение.

Какова же будет ежегодная и итоговая продукция всех педтехникумов до 1933/34 г.? Ответ на это даст следующая таблица.

	1927/28 г.	1928/29 г.	1929/30 г.	1930/31 г.	1931/32 г.	Итого на пятилетие.	1932/33 г.	1933/34 г.
Количество групп IV к. и их контингент	193×30	203×31	219×32	227×32	271×32	—	323×33	376×34
Количество окончивших	5 760	6 263	7 136	7 456	8 864	35 479	10 659	12 784

Сопоставим эту продукцию с ежегодной потребностью в преподавателях I ступени, а также с продукцией школ II ступени с педагогическим школьным уклоном. Последнюю цифру мы получаем из общей продукции школ второй ступени, установленной на пятилетие Плановым бюро Наркомпроса; она дана в следующей прогрессии:

	1927/28 г.	1928/29 г.	1929/30 г.	1930/31 г.	1931/32 г.
Всего окончивших 2-й концентр II ступени	57 150	58 500	59 800	61 650	63 000

От этих выпусков мы берем 21% на оканчивающих педуклон, по процентному отношению их к общему числу окончивших в 1925/26 уч. г.; таким образом получаем:

	1926/27 г.	1927/28 г.	1928/29 г.	1929/30 г.	1930/31 г.	1931/32 г.	1932/33 г.	1933/34 г.
Потребность в педсиле	13 200	15 600	16 100	18 600	19 200	20 300	26 450	32 133
Оканчивающих педтехникумы	5 600	5 760	6 263	7 196	7 456	8 864	10 659	12 784
Окончившие педуклоны	10 000	11 970	12 285	12 558	12 946	13 230	—	—
Всего окончивших п/техн. и II ст.	15 600	17 750	18 548	19 754	20 402	22 094	—	—
Избыток окончивших над потребностью	+ 2 400	+ 2 130	+ 2 448	+ 1 094	+ 1 202	+ 1 794	—	—

[1] Примечание: цифра не вполне совпадающая с исчисленной нами потребностью в педсиле благодаря иному методу подсчета (разница в 69 чел.)

Приводимая таблица устанавливает, что даже в период развертывания сети всеобщего обучения, когда потребность в новых учителях будет особенно острой, она может быть удовлетворена, на первый взгляд, даже с некоторым избытком продукцией педтехникумов и вторых концентров школ II ступени с педуклоном. Этот избыток мы, конечно, не должны считать реальной величиной ввиду того, что окончившие II ступень в значительной части устремятся в вузы а также в другие профессии. Весьма вероятно даже, что местами будет ощущаться довольно острый недостаток в педсиле. Однако, учитывая переподготовку кадров безработных, организацию в некоторых особенно национальных областях краткосрочных педагогических курсов, наконец, неизбежность более рационального распределения окончивших п/техникумы кое где в настоящее время (Москва, Ленинград и пр.), не могущих быть использованными развертывающейся сетью школ I ст. мы не должны опасаться резкого расхождения между спросом и недостаточным предложением педсилы.

Намечаемое планом развитие сети и педуклонов выдвигает перед нами другую задачу — задачу согласования сети педтехникумов и вторых концентров. Необходимо учесть, что после 1933/34 г., когда сеть будет построена, потребность в педагогической силе сразу резко упадет. В 1934/35 г. она с 32 133 чел. предшествующего года понизится, в круглых цифрах, до 12 000 чел. Поэтому одновременное существование двух сетей педтехникумов и школ II ступени с педагогическим уклоном даст громадное перепроизводство, примерно в три раза превышающее потребность в педсиле. Вот почему за 2 года до этого предельного года необходимо приступить к быстрой реорганизации вторых концентров с педагогическим уклоном, например, направляя их работу в сторону подготовки дошкольниц и политпросветработников (ликвидаторов, библиотекарей). Отметим, что уже в настоящее время имеется до 70 вторых концентров школ II ступени, выпускающих до 2 000 политпросветработников, и 3 школы, подготовляющие дошкольниц.

Принимая во внимание, что на местах развертывание сети педтехникумов, видимо, будет несколько отставать от намеченного плана, необходимо было бы также отобрать определенное количество вторых концентров школ II ступени с педуклоном, наиболее солидно поставленных, и выработать план постепенной и последовательной реорганизации их в педагогические техникумы к 1933/34 г. с таким расчетом, чтобы к указанному сроку они получили окончательное оформление.

Создавая параллели при существующих педтехникумах (в ряде техникумов это вполне возможно), открывая новые и реорганизуя в педтехникумы часть школ II ступени с педуклоном, мы, несомненно, сможем реализовать намеченный выше план развертывания сети среднего педагогического образования.

Для этого необходимо немедленно же приступить к построению соответствующих планов на местах.

Н. ПОТЕМКИН.

[1] В 1926/27, 885 гр.

ВЫСШАЯ ШКОЛА

Итоги приема в вузы РСФСР в 1927 г.

Отчетные данные приемных комиссий позволяют в настоящее время подвести итоги приема в вузы в этом году. К сожалению, 2 провинциальных высших учебных заведения (Дальневосточный государственный университет и Воронежский сельско-хозяйств. институт) не представили своих отчетных материалов и, следовательно, не попали в обработанную стат-бюро НКП сводку приема. Для общих выводов это существенного значения не имеет, так как данные 68 высших учебных заведений в достаточной мере характеризуют основные тенденции и отличительные черты приема 1927 г.

I. ОБЩИЕ ИТОГОВЫЕ ДАННЫЕ.

Общее количество подавших заявления о приеме в вузы в этом году составляет 82 810 против 55 624 прошлого года (55 624 чел. было принято в 68 вузах; Казанский гос. университет и Воронежский ветеринарный институт в прошлом году в сводку не вошли).

Принято в вузы — 18 370, причем норма приема в эти вузы была установлена в 18 615. Таким образом, имеется недобор в количестве 245 чел. В 1926 г. недокомплект по 68 указанным выше учебным заведениям достигал 1 852 чел.

Недокомплект этого года главным образом падает на провинциальные вузы, что видно из следующей таблицы:

ТАБЛИЦА 1.

Вузы	Норма приема	Принято	Недокомплект (—) Перебор (+)
1. Московские	5 695	5 713	+ 18
2. Ленинградские	4 885	4 793	— 92
3. Провинциальные . . .	8 035	7 864	— 171
Итого	18 615	18 370	— 245

Чрезвычайный наплыв желающих поступить в вузы в этом году (82 810 заявления на 18 615 мест) фактически должен быть значительно снижен, так как большинство подавших заявления о приеме в вуз подавало одновременно в два, три, а иногда и в четыре вуза. Следовательно, значительный контингент абитуриентов одновременно фигурировал в

списках нескольких вузов, повышая тем самым общее количество подавших заявления. Все же следует отметить, что, если принять во внимание и указанную поправку, наплыв в вузы в этом году был значительно больше прошлогоднего.

Общие итоговые данные о распределении по социальному происхождению лиц, подавших заявления о приеме, таковы:

ТАБЛИЦА 2

(в абсолютных цифрах и процентах).

Вузы	Рабочих и детей рабочих	Крестьян и детей крестьян	Служащих и детей служащих	Дет. спец.	Прочих	Не указано	Итого
1. Московские	5 226 19,2	4 107 15,1	10 506 38,4	2 718 10,0	1 564 5,7	3 060 11,6	27 181 100,0
2. Ленинградские	5 927 21,5	3 051 11,1	11 609 42,3	3 512 12,8	1 770 6,4	1 581 5,9	27 450 100,0
3. Провинциальные	4 285 15,5	5 798 21,0	11 487 40,1	3 272 11,9	2 472 9,0	725 2,5	28,179 100,0
Всего	15 438 18,6	12 956 15,7	33 602 40,8	9,502 11,5	5 806 7,0	5 366 6,4	82 810 100,0

Общие итоговые данные принятых в вузы по социальному признаку видны из следующей таблицы, причем и абсолютные данные и процентные отношения взяты по каждой группе в пределах данной группы.

ТАБЛИЦА 3

(в абсолютных цифрах и процентах).

Вузы	Рабочих	Крестьян	Служащих	Дет. спец.	Прочих	Не указано
1. Московские	2 297 44,0	1 237 30,1	1 154 11,0	745 27,4	81 —	199 —
2. Ленинградские	1 821 30,7	916 30,6	1 149 10,0	563 16,0	96 —	248 —
3. Провинциальные	2 048 47,8	2 154 37,2	2 142 18,6	1 180 36,1	175 —	1 —
Всего	6 166 39,9	4 307 33,2	4 445 13,2	2 488 26,2	352 —	448 —

Анализ данных таблиц 2 и 3 устанавливает:

1. Удельный вес рабоче-крестьянской группы в общем количестве подавших заявления составляли 34,3%; если же к этой группе прибавить группу детей специалистов, приравненных в отношении поступления в

вуз к детям рабочих, получается уже 45,8%; категория детей служащих по своим размерам, имея максимальное выражение 40,8%, все же уступает объединенной группе рабоче-крестьянской и детей специалистов.

2. По степени удовлетворения в отношении приема в вузы на первом месте стоит рабочая группа, для которой процент принятых в вузы рабочих в отношении к общему числу рабочих, подавших заявления, составляет 39,9; на втором месте крестьянская группа — 33,2%, на третьем — группа детей специалистов — 26,2% и на последнем — группа „служащие и дети служащих" — 13,2%.

Приэтом интересно отметить амплитуды колебания этих процентных отношений по московским, ленинградским и провинциальным вузам. Так, наибольший процент удовлетворения по рабочей группе имеется по провинциальным вузам — 47,8, наименьший — по ленинградским — 30,7; крестьянская группа наибольший процент дает по провинциальным — 37,2 и наименьший по московским — 30,1; группа „дети специалистов" — наибольший по ленинградским — 16,0%; группа „служащие и дети служащих" — наибольший процент по провинциальным — 18,6 и наименьший по ленинградским — 10,0.

Интересно проанализировать итоговые данные приема этого года по сравнению с тремя предыдущими годами в разрезах социально-классовом и партийном:

ТАБЛИЦА 4

(в процентах).

Принято	1924 г.	1925 г.	1926 г.	1927 г.
1. Рабочих и детей рабочих	35,5	32,5	28,7	34,7
2. Крестьян и детей крестьян	29,5	29,0	22,2	24,3
3. Детей специалистов и лиц интеллигентного труда	—	8,3	12,5	14,0
4. Служащие и прочие	35,0	30,2	37,3	27,0

Данные этой таблицы свидетельствуют о том, что:

1. Рабоче-крестьянская группа в этом году составляет 59% приема вместо 50,9% прошлого года, т. е. имеется увеличение на 8,1%; в процентном отношении она близка к приему 1925 г. (61,5%).

2. В группе „служащие и прочие" произошло резкое снижение не только по сравнению с приемом прошлого года (на 10,3%), но и по сравнению с приемами 1924 и 1925 гг.

3) Растет постепенно процент принятых в вузы детей специалистов и лиц интеллигентного труда.

В частности, рост группы рабоче-крестьянской в этом году произошел не за счет рабфаковцев, поступивших в вузы, ибо удельный вес рабфаковской группы за последние годы систематически понижается (как это видно из таблицы 5), а за счет рабочих и крестьян и их детей (главным образом), идущих в вузы по другим приводящим каналам (курсы, школы II ступени, школы крестьянской молодежи и т. д.).

ТАБЛИЦА 5

(в абсолютных цифрах и процентах к общему приему).

Принято в вузы	1924 г.	1925 г.	1926 г.	1927 г.
Рабфаковцев	6 630	7 410	5,580	5 124
	36,7	38,5	28,3	28,7

В партийно-комсомольской части изменения за последние годы рисуются в следующем виде:

ТАБЛИЦА 6

(в процентах).

Принято в вузы	1925 г.	1926 г.	1927 г.
1. Членов и канд. ВКП(б) . .	25,3	20,2	22,0
2. „ „ „ ВЛКСМ . .	29,6	25,8	32,2
3. Беспартийных	45,1	54,0	45,8

Партийно-комсомольское ядро в этом году, составляя 54,2% всего приема, в процентном отношении близко к приему 1925 г. (54,9%) и, давая увеличение по сравнению с приемом 1926 г. на 8,2%, обнаружило тенденцию изменения в сторону роста комсомольской части; процент принятых комсомольцев в этом году превосходит соответствующие данные за 2 последние года. Это явление понятно, если учесть, что приемы последних двух лет со всей очевидностью выявили „омоложение“ возрастного состава поступающих в вузы.

По предварительной учебной подготовке абитуриенты, поступившие в вузы, распределяются следующим образом:

ТАБЛИЦА 7

(в процентах).

Принято в вузы окончивших	1927 г.
1. Школы II ступени	46,4
2. Рабочие факультеты	28,7
3. Техникумы	9,4
4. Довоенн. средн. уч. заведения .	5,0
5. Вечерние курсы взрослых . .	2,7

На первом месте по контингенту, поступившему в вузы, занимает школа II ступени; почти половина всего приема пришла в вузы, получив предварительную учебную подготовку в школе II ступени. На втором месте стоят рабфаки, на третьем — техникумы и т. д. За последние 2-3 года происходит неуклонное увеличение контингента молодежи, поступающей в вузы из школы II ступени. Школа II ступени становится подлинно главным приводящим каналом, по которому направляется в вузы основной поток молодежи.

Перейдем к детальному анализу статистических данных приема.

II. РАБФАКОВЦЫ.

В этом году, как и в предыдущие годы, рабфаковцы поступали в вузы по командировкам, причем учебной проверке они подвергались на выпускных испытаниях в рабочих факультетах. Прием и этого года показал, что рабфаковцы не заполнили всех мест, предоставленных им.

Так, по 68 вышеуказанным вузам для них было забронировано 5 830 мест, принято же рабфаковцев 5 124, недобор выражается в количестве 706 чел., т. е. 12,1%.

В 1926 г. на 8 105 мест, забронированных для рабфаковцев, недобор выразился в 2 225 чел., т. е. 27,3%. По видам образования это сравнительно значительное количество незаполненных рабфаковских мест распределяется следующим образом:

ТАБЛИЦА 8.

Вузы	Колич. рабф. мест	Принято	Недобор	Проц.
1. Индустр.-технические	2 460	2 353	— 107	4,4
2. Сельскохозяйственные . . .	810	624	— 186	23,0
3. Медицинские	480	357	— 123	25,6
4. Соц.-экономические	1 570	1 449	— 121	7,7
5. Педагогические	440	328	— 112	27,7
6. Художественные	70	13	— 57	81,4
Итого	5 830	5 124	706	12,1

Как и в прошлом году, недобор в наибольшем размере падает на педагогические, медицинские и сельскохозяйственные вузы. Совершенно неожиданным является факт почти полного незаполнения мест в художественных вузах, несмотря на крайне ограниченную норму, установленную для рабфаковцев в этих вузах; этого явления в 1926 г. не только не наблюдалось, но процент незаполнения по этим вузам (27,1) был значительно ниже процента незаполнения по другим видам образования, как, например, по педагогическому, где он достигал 48,5. Незначительный недокомплект по индустриально-техническим и социально-экономическим вузам падает почти исключительно на провинциальные вузы. Процентное соотношение рабфаковцев, принятых в вузы в этом году, к общему числу принятых по видам образования и сравнение этих данных с итогами приема предыдущих двух лет дает такую картину.

ТАБЛИЦА 9
(в процентах).

Вузы	1927 г.	1926 г.	1925 г.
1. Индустр.-технические . .	47,7	45,6	66,3
2. Сельскохозяйственные . .	18,2	24,2	36,7
3. Педагогические	8,3	10,2	15,2
4. Соц.-экономические . . .	51,1	43,3	50,0
5. Медицинские	15,2	13,5	20,8
6. Художественные	2,4	7,6	6,2
В среднем . .	28,7	28,3	38,5

Обращает на себя внимание из года в год наблюдающееся снижение процента рабфаковцев, идущих в сельскохозяйственные и педагогические вузы. Совершенно необходимым является развить при приеме будущего года большую кампанию разъяснительного характера среди рабфаковской молодежи (в особенности крестьянской) с целью бо́льшего вовлечения этой молодежи в сельскохозяйственные, педагогические и медицинские вузы. Наибольшим насыщением обладают социально-экономические и индустриально-технические вузы, причем социально-экономические в этом году дали максимум по сравнению с двумя предыдущими годами. Чрезвычайно интересен анализ данных о принятых в вузы рабфаковцах в отношении их социально-классового признака и партийности, ибо на основании его можно с большей степенью точности установить: 1) абсолютные и процентные величины основных групп (рабочей, крестьянской, служащих и пр.), поступивших в вузы не через рабочие факультеты, и 2) величину партийно-комсомольской прослойки абитуриентов — не-рабфаковцев. По классовому признаку принятый в вузы контингент рабфаковцев распределяется следующим образом:

ТАБЛИЦА 10
(в процентах).

Вузы	Рабочих	Крестьян	Служащих и прочих
1. Московские	59,4	23,1	17,5
2. Ленинградские . . .	61,3	26,4	12,3
3. Провинциальные . . .	55,0	35,5	9,5
В среднем .	59,0	27,1	13,9

Эта таблица устанавливает, что: 1) в контингенте принятых рабфаковцев доминирующее значение имеет группа рабочих (взрослых), которая дает максимум для ленинградских вузов (61,0%) и минимум для провинциальных (55,0%); 2) на втором месте стоят рабфаковцы из крестьян (взрослых), причем наибольшего процента соотношения эта группа достигает в провинциальных вузах (35,5), а наименьшего (23,1) в московских 3); сравнительно незначительна группа служащих, достигая в среднем 13,9%, причем эта группа состоит исключительно из партийцев и комсомольцев, партийный и комсомольский стаж которых приравнен к производственному стажу. В следующих разделах, где будет итти речь об основных группах приема (рабочей, крестьянской, служащих), будет на основании данных таблицы 10 выявлено, в каком процентном соотношении рабочие, крестьяне и служащие попали в вузы не через рабфаки.

По партийности принятые в вузы рабфаковцы распределяются следующим образом:

ТАБЛИЦА 11
(в процентах).

Вузы	Члены и кандидаты ВКП(б)	Члены и кандидаты ВЛКСМ	Беспарт.
1. Московские	56,1	24,1	19,8
2. Ленинградские . . .	51,0	31,1	17,9
3. Провинциальные . . .	47,0	29,9	23,1
В среднем .	52,2	27,8	20,0

Из таблицы 11 видно, что партийная часть общего контингента рабфаковцев, принятых в вузы, является наибольшей и что партийно-комсомольское ядро достигает 80,0% всего контингента. В какой же мере дали вузам партийно-комсомольскую прослойку другие приводящие каналы (не рабфаки), будет показано в разделе о партийно-комсомольском составе принятых.

III. РАБОЧАЯ ГРУППА.

В рабочей группе прежде всего, как и в предыдущие годы, преобладают взрослые рабочие, именно:

ТАБЛИЦА 12
(в процентах).

Принято	1927 г.	1926 г.	1925 г.
1. Взрослых рабочих . . .	23,1	18,4	21,4
2. Детей рабочих	11,6	10,3	11,1
Всего . . .	34,7	28,7	32,5

В этом году имеется увеличение по этой группе не только по сравнению с приемом 1926 г., но и по сравнению с приемом 1925 г.

Рабочая группа в этом году дала увеличение против приема 1926 г. на 6% и против приема 1925 г. на 2,2%.

По видам образования степень насыщения для этой группы характеризуется следующими данными:

ТАБЛИЦА 13
(в процентах).

ВУЗЫ	1927 г.			
	Рабочие	Дети рабочих	Не указано	Всего
1. Индустр.-технические	46,7	8,5	1,2	56,4
2. Сельскохозяйственные	11,7	10,4	2,1	24,2
3. Медицинские	5,5	18,4	2,9	26,8
4. Соц.-экономические	29,7	7,3	5,4	42,4
5. Педагогические	5,3	10,5	2,3	18,1
6. Художественные	2,6	14,1	—	16,7
В среднем	23,1	11,6	—	34,7

Анализ данных таблицы 13 приводит к следующим выводам:

1) наибольшее насыщение (как и в прошлом году) рабочим составом имеют индустриально-технические вузы (56,4%), причем по сравнению с прошлым годом здесь имеется увеличение на 10,9%; по этому разделу образования взрослые рабочие в количественном отношении составляют основную массу; 2) на втором месте находятся социально-экономические вузы (42,4%), причем по сравнению с прошлым годом и в этом разделе имеется значительное увеличение, именно, на 9,6%; 3) по остальным видам образования рабочая группа распределяется сравнительно равномерно, за исключением художественного, имеющего минимум насыщения (16,7%), и педагогического (18,1%), хотя по сравнению с приемом 1926 г. и по педвузам имеется увеличение на 2,6%.

Выясним теперь, какое количество рабочих (взрослых) принято в вузы не из рабфаков.

Общее количество взрослых рабочих, поступивших в вузы, выражается в 4 284 чел.; рабфаковцев-рабочих (в среднем 59% к общему числу принятых рабфаковцев) принято 3 023 чел.; следовательно, не через рабфаки принято в вузы взрослых рабочих 1 261 чел., т. е. 29,4% к общему количеству рабочих и 6,9% к общей норме приема. Если же учесть и количество принятых детей рабочих (11,6%), идущих в вузы не через рабфаки, а через массовые школы, то получается, что рабочая группа не через рабфаки дала в этом году 18,5% всего приема.

Таким образом в этом году удалось не только приостановить резкое снижение рабочей группы, имевшее место в прошлом году, но, своевременно принятыми мерами (курсы по подготовке взрослых рабочих, большая увязка программных требований при поступлении в вузы с программными требованиями массовой школы и т. д.), и значительно повысить удельный вес рабочей группы в общем контингенте принятых в вузы.

Со всей очевидностью выявляется и тот факт, что в этом году, как и в прошлом, основным приводящим каналом, по которому направляются в вузы взрослые рабочие, является рабочий факультет. Для детей рабочих таким каналом служит массовая школа — школа II ступени.

IV. КРЕСТЬЯНСКАЯ ГРУППА.

Как и в прошлые годы, крестьянская группа, в противоположность рабочей, дала обратное соотношение между взрослыми крестьянами и детьми крестьян, именно:

ТАБЛИЦА 14.

Принято	1927 г.	1926 г.	1925 г.
1. Взрослых крестьян	10,5	6,2	10,5
2. Детей крестьян	13,8	16,0	18,5
Всего	24,3	22,2	29,0

В этом году по крестьянской группе имеется увеличение по сравнению с прошлым годом на 2,1%; все же удельный вес крестьянской группы в этом году еще ниже того, каким он был в 1925 г.; приэтом бросается в глаза происходящее за 2 последние года систематическое снижение процента в вузы детей крестьян.

По видам образования степень насыщения крестьянским составом вузов рисуется в следующем виде:

ТАБЛИЦА 15
(в процентах).

Вузы	Крестьян	Детей крестьян	Не указано	Всего
1. Индустр.-технические	8,6	6,5	0,5	15,6
2. Сельскохозяйственные	14,6	20,6	2,4	37,6
3. Медицинские	3,6	22,0	2,0	27,6
4. Соц.-экономические	15,2	8,3	1,6	25,1
5. Педагогические	4,2	16,4	3,0	23,6
6. Художественные	0,2	13,2	—	13,4
В среднем	10,5	13,8	—	24,3

Анализ этих данных приводит к следующим выводам:

1. Наибольшее устремление крестьянства в этом году, как и в прошлые годы, имело место в сельскохозяйственные вузы (37,5%), причем по сравнению с прошлым годом имеется увеличение на 3,2%; затем — в медицинские — (27,6%), где увеличение по сравнению с 1926 г. достигает значительных размеров, именно 9%.

2. В педвузах в этом году наблюдается снижение процентов крестьянской группы, именно: 23,6% против 27,9% прошлого года, т. е. снижение на 4,3%.

3. Значительна крестьянская прослойка в социально-экономических вузах (25,1%), превышая прошлогоднюю на 4,8%.

4. По всем видам образования, за исключением индустриально-технического и социально-экономического, подавляющее большинство составляет крестьянская молодежь.

Ответ на вопрос, что является основным приводящим в вузы каналом для взрослых крестьян, виден из следующего.

Всего взрослых крестьян в этом году принято 1 864 чел., рабфаковцев-крестьян (27,1% к общему контингенту принятых рабфаковцев) принято 1 383; следовательно, взрослых крестьян не через рабфаки принято 481 чел., что составляет ко всему числу принятых взрослых крестьян 2,8%. Если же учесть детей крестьян (13,8%), поступивших в вузы не из рабфаков, а из массовой школы, то получится, что крестьянская группа дала вузам не через рабфаки 16,6% всего приема, т. е. значительно больше половины того, что приходится на всю крестьянскую группу.

Отмеченное выше снижение процента крестьянского молодняка за три последние года заставляет обратить на это обстоятельство внимание и принять ряд мероприятий, которые не только смогли бы приостановить это попятное движение, но и значительно повысить удельный вес крестьянской молодежи в общем контингенте приема.

V. ТРУДОВАЯ ИНТЕЛЛИГЕНЦИЯ (ЛИЦА ИНТЕЛЛИГЕНТНОГО ТРУДА И ДЕТИ СПЕЦИАЛИСТОВ, НАУЧНЫХ РАБОТНИКОВ И Т. Д.).

Начиная с 1926 г., дети специалистов в отношении приема в вузы приравнены к детям рабочих. За три последних года эта группа дает из года в год заметное увеличение в количестве принятых в вузы, именно:

ТАБЛИЦА 16

(в процентах).

Принято	1927 г.	1926 г.	1925 г.
Лиц интеллигентного труда и детей специалистов	14,0	12,5	8,3

Следовательно, имеется увеличение на 1,5% по сравнению с 1926 г. и на 5,7% по сравнению с 1925 г.

По видам образования эти категории распределяются следующим образом: наибольший процент падает на педагогические вузы (27,6%), что по сравнению с 1926 г. дает увеличение на 9,4%, наименьшей — на социально-экономические (5,8%), что по сравнению с прошлым годом дает уменьшение на 4%; по другим видам образования резких колебаний по сравнению с 1926 г. нет. К сожалению, в обработанных статбюро сводках нет разделения этой группы на составные части, т. е. на лиц интеллигентного труда и детей специалистов. Поэтому нет данных для суждения о том, какие изменения по сравнению с прошлым годом наблюдаются в этом году в указанных выше подгруппах.

VI. СЛУЖАЩИЕ И ДЕТИ СЛУЖАЩИХ.

Эта группа в 1927 г. дала значительное снижение по сравнению с приемом 1926 г. и небольшое по сравнению с приемом 1925 г., именно:

ТАБЛИЦА 17

(в процентах).

Принято	1927 г.	1926 г.	1925 г.
Служащих и детей служащих	25,1	33,0	27,1

Следовательно, в этом году эта группа дала снижение на 7,9% по сравнению с 1926 г. и на 2% по сравнению с 1925 г.

По видам образования эта группа распределяется следующим образом:

ТАБЛИЦА 18

(в процентах).

Вузы	1927 г.	1926 г.
1. Индустр.-технические	17,0	28,3
2. Сельскохозяйственные	25,0	29,6
3. Медицинские	30,6	39,9
4. Соц.-экономические	25,7	32,9
5. Педагогические	27,6	32,5
6. Художественные	49,3	46,0
В среднем	25,1	33,0

Эти данные свидетельствуют о том, что: 1) по всей линии высшего образования (за исключением художественных вузов) наблюдается резкое снижение процента этой группы; 2) как и в прошлом году, наибольший процент служащих и детей служащих приходится на художественные вузы (есть даже увеличение на 3,3%) и наименьший — на индустриально-технические (17,0%), причем в этом разделе образования имеется большое снижение по сравнению с 1926 г., именно на 11,3%; 3) в социально-экономических вузах, где под категорию служащих подводятся партийцы и комсомольцы, пришедшие в вузы с общественной работы, тоже наблюдается заметное уменьшение этой группы (на 7,2%) и 4) снижение этой группы произошло за счет роста рабоче-крестьянской группы.

В этом году нет данных о распределении этой группы на составные части (служащие и дети служащих). Следовательно, проанализировать тенденции в изменении этих составных частей нельзя. Откуда в главной

массе идет эта группа в вузы? Точного ответа на этот вопрос тоже нельзя дать, но с большой степенью вероятности все же можно установить главные проводящие каналы для лиц этой категории. Если допустить, что внутри этой группы осталось прошлогоднее соотношение, т. е. что взрослые служащие составляют около 40%, а дети служащих — около 60% всего количества этой группы, то в этом году, в абсолютном выражении, служащих принято 1 778 чел. и детей служащих 2 667 чел. Через рабфаки поступило лиц этой категории (13,9% ко всему контингенту рабфаковцев) 717 чел. Следовательно, не через рабфак — 1 061 чел., т. е. 60% по отношению ко всему контингенту служащих и 6% по отношению к общему контингенту приема. Если же принять во внимание и детей служащих, то не через рабфак, а главным образом через курсы и массовую школу пришло в вузы 20,4% всего приема.

VI. ГРУППА „ПРОЧИЕ".

Эта группа, куда вошли ремесленники, дети ремесленников, лица, социального происхождения которых не удалось установить, и нетрудовой элемент, незначительна по своей величине и составляет 1,9% всего приема, тогда как в прошлом году она составляла 3,6%, т. е. имеется снижение на 1,7%.

VII. ОБЩАЯ ХАРАКТЕРИСТИКА СОЦИАЛЬНОГО СОСТАВА ПРИНЯТЫХ В ВУЗЫ РСФСР В 1927 г.

Анализ статистических данных, приведенный выше в разрезе различных социальных групп, может быть обобщен в следующих основных выводах.

1. Рабоче-крестьянская группа в этом году составила 59,0% вместо 50,9% прошлого года, т. е. по этой группе имеется увеличение на 8,1%.

2. Не через рабочие факультеты в вузы поступило взрослых рабочих и крестьян 9,7%, а через рабочие факультеты — 23,9%; детей рабочих и крестьян через массовую школу поступило в вузы 25,4%. Таким образом, минуя рабфаки, из состава рабоче-крестьянской группы поступило в вузы 35,1% и через рабфаки — 23,9%.

3. За счет увеличения процента рабоче-крестьянской группы произошло снижение процента группы служащих и детей служащих на 7,9.

4. Рабочие факультеты дали вузам по группе служащих всего лишь 4,7%, остальное же количество (20,4%) пришло в вузы не через рабфаки.

5. Неуклонно растет процент принятых в вузы лиц интеллигентного труда и детей специалистов, дав в этом году увеличение на 1,5.

6. Главным приводящим каналом для взрослых рабочих и крестьян попрежнему остается рабочий факультет.

7. Вся же молодежь (рабочая, крестьянская, дети специалистов и служащих) шла в вузы по другим приводящим каналам, из которых основным является школа II ступени.

8. За 3 последние года происходит систематическое снижение процента принятых в вузы детей крестьян, на что необходимо обратить должное внимание.

VIII. ПАРТИЙНО-КОМСОМОЛЬСКИЙ СОСТАВ ПРИНЯТЫХ В ВУЗЫ.

Прием этого года в отношении партийности дал следующую картину:

ТАБЛИЦА 19

(в процентах).

Принято	1927 г.	1926 г.	1925 г.
Членов и канд. ВКП(б)	22,0	20,2	25,3
Членов и канд. ВЛКСМ	32,2	25,8	29,6
Беспартийных	45,8	54,0	45,1
Всего	100,0	100,0	100,0

Таким образом партийно-комсомольское ядро к этому году составляет 54,2%, дав увеличение против прошлого года (46 0%) на 8,2% и почти приблизившись по своей величине к приему 1925 г., когда оно составляло 54,9%. По видам образования степень насыщения партийно-комсомольским составом рисуется в следующем виде:

ТАБЛИЦА 20

(в процентах).

Вузы	Члены ВКП б)	Члены ВЛКСМ	Итого	Беспарт.
1. Индустр.-технические	27,4	35,1	62,5	37,5
2. Сельскохозяйственные	16,3	29,1	45,4	54,6
3. Медицинские	12,3	28,0	40,3	59,7
4. Соц.-экономические	45,4	34,6	80,0	20,0
5. Педагогические	10,8	33,6	44,4	55,6
6. Художественные	2,0	14,3	16,3	83,7
В среднем	22,0	32,2	54,2	45,8

Эти данные приводят к следующим выводам:

1. По степени насыщения партийно-комсомольским составом, как и в прошлом году, на первом месте стоят социально-экономические вузы (80%), дав превышение по сравнению с прошлым годом на 13,6%, на втором — индустриально-технические (62,5%), с превышением итогов прошлого года на 12,3%, на третьем — сельскохозяйственные (45,4%), дав незначительное повышение (4,4%) по сравнению с 1926 г., на четвертом — педагогические (44,4%), с превышением против прошлого года на 6,1%, на пятом — медицинские (40,3%), с превышением против 1926 г.

на 9,1%, и на шестом — художественные (16,3%), с превышением против 1926 г. на 1,9%.

2. В обратном порядке идет распределение беспартийной части принятых в вузы, именно: на первом месте стоят художественные и на последнем социально-экономические вузы.

3. Исследование соотношения между партийной и комсомольской частями приводит к заключению, что, как и в прошлом году, по всем видам образования (за исключением социально-экономического) процент комсомольцев превышает процент партийцев. Максимум превышения падает на педвузы (22,8%) и минимум на индустриально-технические (7,7%). В среднем по всем вузам это превышение дает 10,2% против 5,6% прошлого года, т. е. имеется налицо установленное и в прошлые годы дальнейшее „омоложение" состава принятых в вузы.

4. Партийно-комсомольское ядро идет в вузы не только через рабфаки, в значительной мере оно направляется и другими путями. В самом деле всего членов и канд. ВКП(б) принято 22%, что составляет 3 931 чел., рабфаковцев-партийцев (52,2% к общему числу всего контингента рабфаковцев) принято 2 675 чел.; следовательно, партийцев не через рабфаки принято 1 256 чел., т. е. 32% ко всему числу партийцев и 7% к общему числу принятых. Комсомольцев принято 32,2%, что составляет 5 753 чел.; рабфаковцев-комсомольцев (27,8% всего контингента рабфаковцев) принято 1 650 чел.; следовательно, не через рабфаки поступило комсомольцев в вузы 4 103 чел., т. е. 71,1% к общему числу комсомольцев и 22,5% к общему контингенту принятых. Таким образом партийно-комсомольское ядро может быть разбито на две части: рабфаковскую — 24,7% и нерабфаковскую — 29,5% всего приема, т. е. больше половины всего партийно-комсомольского ядра пришло в вузы не через рабфаки.

IX. НАЦИОНАЛЬНЫЙ СОСТАВ ПРИНЯТЫХ В ВУЗЫ.

По национальному составу принятые дают такую картину:

	1927 г.	1926 г.	1925 г.
1. Русских	77,3%	77,6%	80,4%
2. Евреев	9,4%	10,9%	7,5%
3. Украинцев	3,0%	2,5%	2,6%
4. Чувашей	0,8%	0,8%	0,8%
5. Татар	1,5%	1,2%	1,1%
6. Остальных	8,0%	7,0%	7,6%

В этом году в продвижении нацмен в вузы наблюдается дальнейшее улучшение. Если в прошлом году было чрезвычайно много нареканий на чрезмерно низкую учебную подготовку нацменмолодежи, поступившей в вузы, то в этом году своевременно принятыми мерами это явление было в значительной мере изжито, и приемные комиссии не отметили особых дефектов в подготовке нацменмолодняка. Правда, в этом году нередко наблюдались случаи, когда в счет мест, предоставленных для культурно отсталых и восточных народностей и народностей союзных республик, командировались в вузы абитуриенты, к этим народностям не принадлежащие.

X. УЧЕБНАЯ ПОДГОТОВКА АБИТУРИЕНТОВ ПРИЕМА 1927 г

В небольшой статье трудно дать всесторонний анализ учебной подготовки молодежи, державшей в этом году вступительные испытания в вузы. Поэтому приходится ограничиться чрезвычайно сжатым резюме из того богатого фактического материала, который дали испытательные комиссии при вузах.

Предварительно необходимо сделать несколько замечаний по вопросу о постановке испытаний в этом году. Прежде всего Наркомпросом своевременно были разработаны и утверждены программы вступительных испытаний, причем по объему они были несколько ниже программ, применявшихся в 1926 г. Затем Наркопросом были даны испытательным комиссиям особые методические указания относительно характера производства испытаний. Наконец во всех директивах Наркомпроса по вопросам приема была рельефно подчеркнута та мысль, что вступительные испытания, имея целью выявить общее развитие и степень учебной подготовки абитуриентов, достаточные для успешной работы в вузе, отнюдь не должны превращаться в конкурсные испытания. Для оценки степени подготовки абитуриентов было установлены две, если так можно выразиться, отметки: удовлетворительно и неудовлетворительно. Испытания производились по четырем общеобразовательным дисциплинам: русскому языку (письменное и устное), математике (письменное и устное), физике (устное) и обществоведению (устное). По существу установленных Наркомпросом программных требований ряд испытательных комиссий при вузах высказался в том смысле, что объем их ниже того минимума, который смог бы обеспечить продуктивную работу абитуриента в вузе. Что же касается методических указаний к производству испытаний, то все вузы в один голос одобрили это мероприятие Наркомпроса и дали положительную оценку методических указаний.

Итоги испытаний обнаружили, прежде всего, как несомненный факт, некоторое повышение уровня подготовки абитуриентов по сравнению с учебной подготовкой 1926 г. Вместе с тем они снова констатировали, что и этот несколько повышенный уровень далек от того, какой был бы необходим для молодежи, поступающей в вузы. Существенные пробелы в учебной подготовке, которые были отмечены при испытаниях в 1926 г., в значительной мере повторились и в 1927 г. Так, по русскому языку все еще слабо обстоит дело с орфографической и стилистической грамотностью, умением излагать мысли и знакомством с рекомендованной литературой; по математике попрежнему наблюдалось слабое развитие пространственных представлений, недостаточный навык в применении формул к решениям задач, слабая техника вычислений и т. д.; по физике основными пробелами являлись: неумение применять законы физики к явлениям обыденной жизни, почти полное отсутствие опытов при проработке абитуриентами курса физики, слабое знание метрической системы и др.; по обществоведению большинство абитуриентов давало ответы расплывчато, без учета сущности поставленного экзаменатором вопроса, причем крайне слабые познания абитуриенты обнаружили в истории революционных движений, основных вопросах политической экономии и т. д.

Чтобы охарактеризовать итоги приемных испытаний, достаточно привести данные по нескольким вузам.

В Ленинградском институте народного хозяйства им. Энгельса результаты испытаний свелись к следующему.

ТАБЛИЦА 21.

ПРЕДМЕТЫ.	Письменное испытание		Устное испытание	
	Общее кол. исп.	Процент не выдерж.	Общее кол. исп.	Процент невыдерж.
1. Русский язык	635	48%	295	20%
2. Математика	613	50%	275	30%
3. Физика	—	—	242	20%
4. Обществоведение	—	—	—	59%

Обращает на себя внимание факт большого отсева экзаменовавшихся после письменных испытаний по русскому яз. и математике.

В Ленинградском педагогическом институте им. Герцена выдержавших удовлетворительно испытания оказалось: по русскому языку — 74,6%, по математике — 72%, по физике — 75,3% и по обществоведению — 76,9%. Эти процентные отношения должны быть понижены, если учесть большой отсев после первых испытаний. Так, по обществоведению в этом институте держало испытания 1184 чел. из общего числа допущенных к испытаниям 2337 чел., т. е. 50%.

Московский институт народного хозяйства им. Плеханова приводит следующие итоги испытаний: по русскому языку удовлетворительно выдержало на экономическом фак. — 83,6%, на пром.-технологическом — 83,6% и на электропромышленном — 72,6%; по математике — на экономическом фак. — 67%, на пром.-технологическом — 56% и на электропромышленном — 56%; по физике — на экономическом фак. — 75%, на пром.-технологическом — 56,8%, на электропромышленном — 60%; по обществоведению — на экономическом фак. — 70,7%, на пром.-технологическом — 79,2% и на электропромышленном — 73%.

В Московском текстильном институте удовлетворительно выдержало: по русскому языку (письменное) — 71%, по математике — 48,8%, по обществоведению — 40% и т. д.

Основным контингентом молодежи, державшей в 1927 г. вступительные испытания в вузы, является молодежь, окончившая школу II ступени — девятилетку. Об этом свидетельствует уже тот факт, что в общем количестве принятых в вузы они составляют наибольшую часть (46,2%). Материалы приемных комиссий дают возможность установить примерный размер удельного веса окончивших II ступень в общей массе державших испытания.

Так, во втором московском гос. университете окончившие II ступень составляли 75% всех подавших заявления; в Первом московском гос. университете они составляли 80% державших испытания; в Московском текстильном институте — 75%, в Московском механическом институте им. Ломоносова — 72%, в Ленинградском институте народного хозяйства им. Энгельса — 80%, в Казанском гос. университете — 70% и т. д. Можно считать близким к действительности средний процент окончивших II ступень и державших испытания в вузах к общему числу державших испытания в вузы — 75%.

Таким образом массовая школа (школа II ступени — девятилетка) действительно является основным приводящим каналом к вузу для всей молодежи (рабочей, крестьянской и др.), которая не получает предварительной учебной подготовки на рабочих факультетах. Поэтому вопрос о подготовке молодежи, поступающей в вузы по окончании школы II ступени, приобретает существенное значение.

Какова же подготовка окончивших школы II ступени в рамках программных требований, предъявляемых при поступлении в вузы. В настоящее время можно лишь обрисовать вкратце, не претендуя на абсолютную точность, близкое к истинному положение вещей. Достаточно привести несколько примеров из практики испытательных комиссий, чтобы получить ответ на поставленный вопрос.

В Ленинградском институте народного хозяйства им. Энгельса из 513 абитуриентов, окончивших школу II ступени, выдержало испытания 22%; в Казанском институте сельского хозяйства и лесоводства — 22%; в Ленинградском политехническом институте им. Калинина — 28%; I МГУ — так характеризует подготовку второступенцев: „лица, поступающие непосредственно со школьной скамьи, оказались наименее подготовленными“... Московское высшее техническое училище отмечает „совершенно недостаточную подготовку, даваемую школой II ступени“... и т. д.

Наряду с этим отдельные вузы отмечают сравнительно лучшую подготовку у окончивших II ступень, чем у окончивших техникумы (в частности педтехникумы). Так, 2 МГУ указывает, что „наилучшие ответы были получены от окончивших II ступень и, в частности, от окончивших некоторые опытно-показательные школы (главным образом московские, находящиеся в ведении Наркомпроса)...

Ленинградский педагогический институт им. Герцена отмечает, что „более подготовленными оказались окончившие ленинградские трудовые школы“, но тут же и вносит поправку, что „и те, кто выдержал испытания, не всегда обнаружили достаточную подготовку“.

Можно на основании всех материалов испытательных комиссий полностью присоединиться к следующему мнению 2 МГУ об учебной подготовке всех абитуриентов и, в частности, окончивших II ступень: „подготовка эта выше прошлогодней. Она характеризуется более ровным (к сожалению, весьма серым) уровнем знаний абитуриентов, несколько лучшей подготовкой по обществоведению, слабыми познаниями по математике и физике и весьма невысокой грамотностью в отношении русского языка“...

XI. ОБЩИЕ ВЫВОДЫ.

Итоги приема 1927 г. подверглись детальному обсуждению в коллегии Главпрофобра и были предметом чрезвычайно тщательного рассмотрения и в коллегии Наркомпроса. Основные выводы по приемной кампании текущего года могут быть формулированы так (см. постановление коллегии НКП от 13 октября 1927 г.):

1. Прием в вузы в 1927 г. дал значительное улучшение классового состава и некоторое улучшение в отношении учебной подготовки.

2. Система свободного (на основе классового признака) комплектования вузов себя оправдала, и, следовательно, ее необходимо закрепить и на будущий год.

3. Объем требований к поступающим в вузы должен остаться прежним; вместе с тем необходимо уточнить программы вступительных испытаний с точки зрения максимального сближения их с стабилизированными программами школ II ступени.

4. Отмечая, что удельный вес молодежи, идущей в вузы из школы II ступени (девятилетки), с каждым годом увеличивается и что заметно некоторое улучшение в смысле академической подготовки этой молоде-

жи по сравнению с прошлым годом, все же необходимо указать на существующий еще разрыв между знаниями, даваемыми девятилеткой, и программными требованиями, предъявляемыми к поступающим в вузы. Поэтому необходимо продолжить работу по улучшению подготовки оканчивающих II ступень.

5. Совершенно необходимо для приема будущего года установить подачу заявлений и документов только в подлинниках, не допуская поступающих к держанию испытаний одновременно в нескольких вузах.

6. Необходимо принять ряд мероприятий, способствующих увеличению рабочего и партийно-комсомольского ядра при приеме в педвузы.

7. Категорически обратить внимание соответствующих учреждений и организаций, командирующих нацмен в вузы, и наркомпросов союзных республик и автономных республик на то, чтобы на места, предоставленные в вузах для культурно-отсталых и восточных народностей, командировались абитуриенты, принадлежащие к этим народностям и имеющие достаточную для работы в вузе академическую подготовку.

8. Ввиду того, что как в текущем году, так и в прошлом году остался непринятым в вузы значительный кадр молодежи, соответствующий условиям приема как в классовом, так и в академическом отношении, считать возможным предоставить этому кадру некоторые преимущества для поступления в вузы в будущем году, строго сохраняя приэтом принцип классового комплектования.

А. И. АБИНДЕР.

К вопросу о школе II ступени и о приемных испытаниях в вузы [1].

1. О КОЛИЧЕСТВЕ ВТОРОСТУПЕНЦЕВ, ДЕРЖАВШИХ ИСПЫТАНИЯ.

Опубликованные Главпрофобром материалы о кампании по укомплектованию высших учебных заведений подчеркивают, что основную массу того человеческого материала, с которым приемные комиссии вузов имели дело, составляла молодежь, окончившая школы II ступени. Естественно, что этот факт заставил вузы рассматривать школу II ступени, как такое учебное заведение, которое дает основные кадры для вуза. Ни об одном типе учебного заведения не говорят так много, как о школе II ступени; ни один тип учебного заведения ни в официальных материалах, ни в частных беседах с руководителями вузов не подвергается такому обстрелу с точки зрения подготовленности к вузу поступавших, как школа II ступени.

Ниже будет показано, что в отношении и других учебных заведений, из которых молодежь в настоящем году шла в вузы, возможны почти такого же характера высказывания, но, поскольку удельный вес их абитуриентов в общей массе поступавших не, так высок, высказывания по адресу этих учебных заведений не так настойчивы.

Вот некоторые цифры, показывающие, какое место второступенцы занимали в той массе молодежи, которая в этом году осаждала вузы:

ТАБЛИЦА 1.

Распределение поступивших в МВТУ и ТСХА по полученному образованию (в процентах к общему количеству).

Составляют:	Второступенцы		Техникумовцы		Прочие	
	МВТУ	ТСХА	МВТУ	ТСХА	МВТУ	ТСХА
Из всех подавших заявления	66,4	57,1	9,2	20,2	24,4	22,7
Из всех державших испытания	70,6	58,8	9,2	23,4	20,2	17,8

[1] По материалам приемной кампании Московского высшего технического училища, факультета Советского права I МГУ и Сельскохозяйственной академии имени Тимирязева.

Процент второступенцев, выдержавших испытания, не высок, однако он не является чрезмерно малым в сравнении с другими группами поступавших, и цифры по двум указанным вузам для II ступени достаточно благоприятны, во всяком случае благоприятнее, чем можно было ожидать, судя по некоторым предварительным сообщениям.

ТАБЛИЦА 2.

Распределение выдержавших и принятых в МВТУ и ТСХА по полученному образованию (в процентах к общему числу) [1].

	Второступенцев		Техникумовцев		Прочих	
	В абсолютных цифрах	В процентах	В абсолютных цифрах	В процентах	В абсолютных цифрах	В процентах
Держало	2 574	100	528	100	748	100
Выдержало	355	13,8	78	14,8	138	18,5
Принято	29	11,2	123	23,3	139	18,7

К сожалению, сведений этого рода нельзя привести и по I МГУ, но зато итоговые данные университета о количестве принятых (по тем же трем категориям) дают возможность судить и о соотношении поступавших, так как они не расходятся с приведенными данными по МВТУ и ТСХА, если не принимать во внимание, что в числе лиц, окончивших техникумы, академия приняла значительное количество „провалившихся“ (см. таблицу 2).

ТАБЛИЦА 3.

Распределение принятых в МВТУ, ТСХА и I МГУ по полученному образованию (в процентах к общему числу).

Вузы	Окончивших II ступень	Окончивших техникумы	Прочих	Всего
МВТУ	60,9	12,9	26,2	100
ТСХА	44,8	30,9	24,3	100
I МГУ	64,6	9,9	25,5	100

В таблице 2 обращает на себя внимание, что количество выдержавших второступенцев по обоим учебным заведениям значительно превосходит количество принятых и наоборот — количество принятых техникумовцев и „прочих“ (особенно техникумовцев) выше числа выдержавших. Здесь проявилось действие социального отбора. Не лишним будет проанализировать с этой стороны данные, касающиеся второступенцев.

[1] Рабфаковцы в расчет не принимаются.

ТАБЛИЦА 4.

Социальный отбор поступивших в ТСХА

(в процентах к числу подавших заявления по каждой группе).

Социальные группы	Выдержало испытания:			Принято:		
	Из окончивших II ступ.	Из окончивших техникум	Из окончивших прочие уч. завед.	Из окончивших II ступ.	Из окончивших техникум	Из окончивших прочие уч. завед.
Рабочие и дети рабочих	8,0	14,8	14,2	15,4	20,4	21,3
Крестьяне и дети крестьян	6,6	3,4	15,5	13,4	22,7	16,0
Прочие социальные гр.	13,2	21,6	13,6	6,8	17,6	10,5

Второступенцы — рабочие и дети рабочих — подготовлены слабее „прочих“, еще слабее — крестьяне и дети крестьян. Крайне слабы окончившие крестьянские техникумы, очевидно педагогические и сельскохозяйственные, т. е. массовые.

Что скрывается в графе „прочие учебные заведения“, цифры которой и в приведенных табличках и в дальнейших неизменно высоки сравнительно с цифрами первых двух граф?

Форма отчетов вузов о приеме перечисляет (кроме техникумов и школ II ступени) — профшколы, ФЗУ, вечерние школы для взрослых, дореволюционные учебные заведения и, в свою очередь, дает графу „прочие“, куда входят, поскольку удалось выяснить из знакомства с материалами, лица, самообразованием подтянувшие себя к вузу. Из материалов I МГУ видно, что из общего количества принятых при 39% рабфаковцев, 38% второступенцев и 6% техникумовцев, окончившие довоенные учебные заведения составляют 3,5% и работавшие над собою путем самообразования—9,4%. Естественно, что эта группа по результатам испытания стоит значительно выше и второступенцев, и окончивших средне-технические учебные заведения: зрелый возраст, жизненный опыт — все это дает большое преимущество этим лицам перед достаточно зеленой молодежью, только что вышедшей из школы II ступени.

2. ХАРАКТЕР ПИСЬМЕННЫХ ИСПЫТАНИЙ ПО РУССКОМУ ЯЗЫКУ И ИХ РЕЗУЛЬТАТЫ.

Еще в период составления инструкции к испытаниям по русскому языку и литературе возникали сомнения в целесообразности рекомендовать письменные работы на так называемые литературные темы, особенно на темы, связанные с литературой классической. Чувствовалась определенная опасность возрождения „сочинений“, исчерпывающих содержание различных учебников и пособий по истории литературы и ценимых прежней школой по умению вязать не столько мысли, сколько слова и фразы.

Опасность эта оказалась реальной.

Значительный процент сочинений, просмотренных в процессе ознакомления с материалами испытаний, написаны на темы, типичные для практики дореволюционной средней школы. Просмотренные 216 письменных работ по русскому языку и литературе распределяются следующим образом:

I МГУ

Сочинений на литературные темы в связи с классич. литер. — 42 %
„ „ „ „ „ „ „ новой „ — 21 %
„ „ отвлеченные темы — 13 %
„ „ обществоведческие темы — 24 %

МВТУ и ТСХА

Литературные темы в связи с классич. литер. — 45 %
„ „ „ „ „ новой „ — 24 %
отвлеченные темы — 18 %
обществоведческие темы — 13 %

Поскольку темы предлагались на выбор и поступающие были свободны в выборе, склонности поступающих к определенному характеру тем выступают довольно рельефно: сильное тяготение к литературным темам и предпочтение тем обществоведческого характера темам отвлеченным.

Наибольшими симпатиями поступающих, насколько можно судить по просмотренным работам, пользовались такие темы, материал для которых в достаточной степени поставляли в былое время различные курсы литературы и так называемые „темники“: „Как жило дворянство в начале XIX века по „Евгению Онегину“ Пушкина?“ (*?—И. В.*) „Помещики и крестьяне крепостной эпохи по рассказам Тургенева“, „Поэзия Некрасова как поэзия разночинца“, „Различные направления в русской общественной жизни по „Горе от ума“, „Лишние люди“ в русской литературе XIX века“ и др.

Встретилась попытка воскресить и старую хрию: в перечне тем ТСХА читаем — „Царство науки не знает пределов: всюду следы ее славных побед“...

Некоторые из предложенных тем крайне неудачны или вследствие недостаточности материала в тех источниках, на которых они строились („Подросток до 1917 г. и после Октября у Чехова и Сейфуллиной“ [1]; „Строительство новой деревни по „Андрону Непутевому“), или по туманным формулировкам („Мертвые души по „Мертвым душам“ Гоголя“).

Просмотром взятых на выборку письменных работ различных категорий учащихся установлен ряд фактов, характеризующих, с одной стороны, степень подготовленности различных групп поступавших, с другой стороны—технику оценки результатов испытания.

1. Подсчет ошибок во взятых на выбор 60 работах поступавших в ТСХА и оценка этих работ со стороны содержания и стиля дают следующую картину подготовленности по русскому языку различных групп поступавших:

[1] Чехов — „Спать хочется“, Сейфуллина — „Правонарушители“.

ТАБЛИЦА 5.
Качество работ
по русскому языку различных групп поступавших в ТСХА.

	Окончившие II ст.			Окончившие техникумы			Прочие		
	Принятые	Не принятые	Среднее	Принятые	Не принятые	Среднее	Принятые	Не принятые	Среднее
Количество орфографических ошибок на одного поступающего	3,7	5,9		6,4	7		1,2	4,7	
Количество погрешностей против пунктуации на одного поступающего	6,6	13,4	4,8	3,8	9	6,7	3,2	9,5	2,9
Средняя оценка по пятибалльной системе работ со стороны стиля	3,3	2,7	10,0	3,3	2,4	6,4	3,8	2,9	6,3
Средняя оценка по пятибалльной системе работ со стороны содержания	3,3	2,9	3,0	3,3	2,4	2,7	3,3	2,8	3,4
			3,1			2,9			3,1

По всем рубрикам, как видно из таблицы, второступенцы идут впереди окончивших техникумы (в данном случае техникум массового типа с крестьянским составом); значительная отсталость чувствуется по синтаксису (пунктуации). Несколько иная картина в отношении стиля и содержания получается по материалам I МГУ, где количество окончивших крестьянские техникумы ниже [1].

Здесь средние получаются такие:

Окончившие	Колич. орфографич. ошибок	Колич. погрешн. прот. пункт.	Средняя оценка стиля	Средняя оценка содерж.
Школу II ступени	5,5	8,4	2,8	3
Техникум	9,6	9,3	3,2	3,3

[1] Но вопрос об орфографической грамотности остро стоит в обоих типах учебных заведений — и во II ступени и в техникуме.

Вообще же содержательных и грамотных работ, соответствующих уровню грамотности человека с законченным средним образованием, можно было насчитать не более 40 (14%), которые принадлежат следующим категориям поступавших: окончившим II ступень — 12 работ, окончившим техникумы — 15, „прочим" — 13.

2. Техника выявления познаний поступающих (просмотр работ и оценка) оставляют желать лучшего. Просмотром некоторого количества работ легко устанавливаются следующие факты:

1) Недостаточно внимательное чтение работ лицами, проверявшими работы, в результате чего имели место пропуски довольно серьезных погрешностей и незаслуженно высокие, вследствие этого, оценки. Например, поступающий пишет: „Для признания за собой умного и очень милого человека у Евгения было вполне достаточно знаний и умений в области: танцев, поклонов и вздохов и умения развлекать дам"; в то же время допускаются орфографические ошибки („блеснуть", „отсутствие", „всетаки" и др.) и погрешности против пунктуации („Проходит время Евгения Онегина надо"..., „отсутствие настойчивости, обрекает отпрыск класса, ничего не делающих" и т. д.). Рецензия же лица, читавшего работу, гласит: „По содержанию и изложению работа удовлетворительная. Стиль изложения легкий и правильный, в отношении орфографии отмеченные ошибки не особенно серьезны, и в пунктуации недочеты незначительны".

2) Неизбежный субъективизм в оценке работы не коррегировался. В результате — ряд оценок, не соответствующих качеству работы; работа посредственная признается „вполне удовлетворительной", или из двух работ одна признается „вполне удовлетворительной" при двух орфографических ошибках, четырех — против пунктуации, при стиле выше удовлетворительного и хорошем содержании, другая — „удовлетворительной" при отсутствии всяких ошибок и тоже хороших стиле и содержании.

3) Содержание мало привлекает внимание исправляющих работу. Часто встречаются сочинения не на тему, а по поводу темы, и это не всегда отмечается в рецензии и влияет на оценку. Иногда очень заметны тенденции оценивать выше, чем следовало бы, шаблонные школьные „сочинения". В сочинениях на обществоведческие темы элементы политической неграмотности не всегда останавливают внимание рецензента.

4) Наконец последнее, на что следует обратить особое внимание, это то, что, в сущности говоря, результаты письменного испытания по литературе играли очень второстепенную роль в МВТУ и на факультете советского права I МГУ при зачислении в число принятых. Вот некоторые цифры, по 1 МГУ подтверждающие это положение: письменные работы, взятые на выборку из групп — „выдержавших и не принятых" (I), „выдержавших принятых" (II) и „не выдержавших" (III), — оказались:

	I	II	III	Всего
удовлетворительными	17	7	21	45
неудовлетворительными	4	7	23	34

т. е. на 45 удовлетворительных работ по русскому языку оказалось 14 принятых, причем семь с неудовлетворительной отметкой.

Из трех вузов, материалы которых здесь приводятся, только в ТСХА работы непринятых хуже работ принятых.

3. ХАРАКТЕР И РЕЗУЛЬТАТЫ УСТНЫХ ИСПЫТАНИЙ ПО РУССКОМУ ЯЗЫКУ И ОБЩЕСТВОВЕДЕНИЮ.

Устные испытания не протоколировались, но записи, сохранившиеся на письменных работах экзаменовавшихся, дают возможность до некоторой степени восстановить картину испытания.

В общем вопросы ставились в соответствии с требованиями программы Главпрофобра, но были вопросы, выходившие за рамки этой программы. Правда, таких вопросов сравнительно немного. По ТСХА из 140 вопросов, зарегистрированных обследованием, выходившими за рамки программы следует признать около 20 („Футуризм", Гончарова — „Обломов" [1], „Либединский", Толстого — „Казаки", „Поэзия декабристов", Гладков — „ Даша", „Ленин и Толстой", „Блок", „Барсуки", „Разгром") [2]. Зато в материалах МВТУ встречаются вопросы, стоящие в некотором противоречии с установкой программы школы II ступени и тем самым дающие работе школы не то направление, которого требуют программы Гуса. „Биография Пушкина", „Сентиментализм Толстого", „Хронология", „Литературная деятельность Чехова", „Жизнь Грибоедова", „Натурализм", — все эти и им подобные вопросы толкают школу главным образом на историко-биографический метод изучения литературы, и не должны были бы иметь места. Некоторые же из предлагавшихся вопросов вряд ли могут быть вообще отнесены к числу вопросов, подходящих для испытаний по литературе.

— „Что такое броня подростков"? (в связи с сочинением „Подросток до 17 года и после Октябрьской революции", см. выше).

— „Значение классической литературы?"

— „Базаров и современный коммунизм?"

Зарегистрированные по ТСХА 140 вопросов устного испытания по литературе дают следующую картину сравнительной подготовленности поступающих по принятым нами категориям:

	Оконч. II ступ.	Оконч. техникумы	Прочие
Удовлетворительные ответы	43	24	31
Неудовлетворительные ответы	12	16	14
Процент удовлетворительных ответов .	78,2	60,0	68,8

Таким образом, анализ взятых на выбор работ поступающих не говорит за отсталость второступенца и в устном испытании сравнительно с другими группами поступивших (опять-таки надо иметь в виду, что в ТСХА основные кадры поступающих из числа окончивших техникумы составляли крестьяне).

[1] В программе „Обрыв".

[2] Приводим эти вопросы в той формулировке, в какой они записаны на работах.

Хотя материалы испытания по обществоведению по данным вузам и крайне скудны [1], однако по этим материалам до некоторой степени можно восстановить картину испытания. И эти материалы содержат данные, на основании которых можно отметить имевшие место отступления и от программы, и от инструкции Главпрофобра:

— „Национальный вопрос в Коминтерне?“
— „Отчего развивается общество?“
— „Фашизм и причины его появления?“
— „Движущие силы китайской революции?“
— „Текущий момент?“
— „Организационные принципы Коминтерна?“
— „О взаимоотношении крупной промышленности с сельским хозяйством в капиталистических странах и у нас?“
— „Экономические причины отмирания диктатуры пролетариата?

Вряд ли эта серия вопросов (одни по содержанию, другие по форме) может считаться приемлемой в обстановке экзамена, решающего судьбу экзаменующегося.

Обстановку же времени товарищи-экзаменаторы создавали тяжелую. Вот процесс одного испытания, как его отражает запись на клочке бумаги:

— „Монополия внешней и внутренней торговли?“ — отв.
— „Общественно-необходимый труд?“ — отв.
— „Брестский мир; смысл лозунга — „не война не мир?“ — отв.
— „Отношение большевиков и меньшевиков к 1-й Думе“?— отв.

Казалось бы все — „уд“.

Однако, следует добавочный вопрос:

— „Относительная прибавочная стоимость?“

Экзаменующийся не знает.

А экзаменатор дальше:

— „Абсолютная прибавочная стоимость“ — не зн.
— „Норма прибыли“ — не зн.
— „Цена земли“ — не зн.

И в заключение — „нуд“!

Подсчет вопросов и ответов удовлетворительных и неудовлетворительных по взятым на выбор 78 бумажкам — экзаменационным листкам — устанавливает следующую картину:

Категории поступающих	Процент неудовлетв. ответов
Окончившие II ст.	41,5
Окончившие техникумы . . .	40,0
Прочие.	28,6

Для полноты картины и выводов приведем по ТСХА данные о „провалах“ на устных и письменных испытаниях по русскому языку и обществоведению (и, забегая несколько вперед, по математике физике).

[1] В МВТУ практиковались экзаменационные листки — бумажки, на которых экзаменующиеся заносили вопросы, а экзаменаторы отметки — „отв“ (ответил), „не зн“ (не знает) и т. д.

ТАБЛИЦА 6

Сведения о невыдержавших испытания в ТСХА

(в процентах к общему числу державших по каждой группе).

Группы державших испытания	Процент провалов				Общий процент провалов
	Обществоведение	Русский яз. и литер.	Математика	Физика	
Окончившие II ст.	11,0	19,3	52,1	11,2	110,8
Окончившие техникумы.	1,8	11,2	46,3	28,6	88,4
Прочие.	3,2	15,2	44,2	27,2	90,3

Таким образом в процессе испытаний заметную отсталость второступенцы обнаружили лишь по обществоведению, в остальном степень отсталости сравнительно с окончившими техникумы и „прочими“ можно признать нормальной.

4. ХАРАКТЕР И РЕЗУЛЬТАТЫ ИСПЫТАНИЙ ПО МАТЕМАТИКЕ И ФИЗИКЕ [1].

В обследованных вузах и самое существо испытаний по математике и их целеустановка (может быть, и не занесенная в протокол), так же как и техника, были различны. В МВТУ задачи носят конкурсный характер, непривычный для учащихся, проработавших обычный школьный курс математики в старших группах школы II ступени (заметим, что так же непривычны были в прежнее время конкурсные задачи для учащихся старших классов гимназий и даже реальных училищ). Задачи этого характера давались в прежнее время с целью побольше „отсеять“ экзаменующихся.

В ТСХА характер задач был иной. Здесь видна попытка оценить подготовку, а не просто по возможности избавиться от массы держащих испытания.

В I МГУ (факультет советского права) задачи носили совсем элементарный характер, уровня не выше 7-й-8-й группы школы II ступени.

Если говорить о соответствии задач программам испытаний для поступления в вузы („Как поступать в вузы“, стр. 24 — 31), то можно определенно сказать, что задачи МВТУ выходили за пределы программы (например, в требовании приложения тригонометрических методов к решению стереометрических задач, приведения в логарифмический вид тригонометрических выражений из трех слагаемых и т. п.); в остальных двух вузах задачи ближе подходили к программным требованиям, уклоняясь в I МГУ скорее в сторону недостаточности охвата программы.

Все вообще задачи носят характер упражнений, ни в какой мере не согласованных ни с установкой программ, прорабатываемых в школах II ступени, ни с тем, что требуется для работы в вузе. Как про-

[1] Нестоящий раздел составлен по тем же материалам т. Б. А. Тенишевым.

грамма школ II ступени, так и работа в вузах в первую очередь требуют навыка в умении правильно производить вычисления формул, полученных в результате решения задач или взятых из справочника, умения определить погрешность вычисления и пр. Эта сторона совершенно отсутствует в требованиях испытательных комиссий: в МВТУ совсем не требовалось вычислений; в ТСХА, правда, требовались вычисления в геометрических и тригонометрических задачах, но на них мало обращалось внимания.

И при проверке письменных работ по математике, как и при проверке письменных работ по русскому языку, заметны поверхностность проверки, вызванная огромным количеством работ, недостаточность внимания рецензента, а это иногда вело к тому, что неправильно решенную задачу рецензент относит к хорошим работам. Были и такие случаи, когда при отказе поступающего решить одну (обыкновенно конкурсного характера), из шести предлагавшихся задач, вся работа оценивалась неудовлетворительной отметкой.

Анализ взятых на выбор письменных работ по математике и здесь показывает, что резкого отставания окончившие II ступень по сравнению с окончившими техникумы и группой „прочих" не обнаруживают. Попытка вывести среднюю оценку просмотренных работ по пятибальной системе дает по отдельным вузам следующие результаты:

ТАБЛИЦА 7

Средняя оценка письменных работ по математике

Группы державших испытание	Средняя оценка по пятибальной системе		
	МВТУ	ТСХА	I МГУ
Окончившие школу II ст.	3,2	3,3	2,6
Окончившие техникум.	3,3	2,9	2,0
Прочие	3,3	3,2	3,2

5. ПРОФЕССОРА И ЭКЗАМЕНАТОРЫ О ПОДГОТОВКЕ ВТОРОСТУПЕНЦЕВ И УСЛОВИЯХ ИСПЫТАНИЙ.

Приемные испытания закончились в вузах подведением итогов испытания. Из подытоживающих материалов особый интерес представляют: 1) мнение экзаменаторов о подготовке поступающих, 2) их заключение о методике и организации испытаний.

I. Центром внимания как комиссий, обсуждавших результаты приема, так и отдельных экзаменаторов, представлявших свои заключения в комиссии, как и указывалось выше, является школа II ступени.

Работа школы II ступени не удовлетворяет экзаменаторов.

„Так как большинство экзаменовавшихся — окончившие школу II ступени, — пишет в докладной записке экзаменатор по русскому языку ТСХА, — то вышеизложенное (недочеты в знаниях — *И. В.*) свидетельствует о том, что постановка дела преподавания в школе II ступени еще не дала вполне удовлетворительных результатов".

„Вообще в результате испытаний пришлось констатировать еще недостаточную подготовку абитуриентов по всем дисциплинам, — пишет в своем отчете приемная комиссия ТСХА.—В школах II ступени, главном типе, откуда идет молодежь, в этом отношении дело обстоит далеко не благополучно. Особенно плохо обстоит дело подготовки в провинциальных школах II ступени".

„Слабо подготовлены и окончившие различные виды техникумов" — добавляет та же комиссия.

„Второступенцы плохо знают Конституцию. Совершенно не имеют представления об исторических фактах. Плохо знают историю рабочего движения на Западе и в России. Обществоведение в школах проходилось формально без всякой связи с действительностью" (т. Кибовский — ТСХА) [1].

„Между школой II ступени и вузом существует заметный разрыв. Программа требований не соответствует программам девятилетки. ...Разрыв этот особенно чувствуется при проверке знаний поступающих по отдельным дисциплинам — политэкономии, истории Запада, Конституции СССР и истории революции и гражданской войны в России" (проф. Вольфсон — I МГУ) [2].

„Вся наша беда в том, что школа II ступени и особенно школа провинциальная (сельская, как видно из контекста речи.—*И. В.*) — школа плохая из-за отсутствия хороших педагогов" (проф. Казаков — I МГУ) [3].

„Переход в вуз прямо со школьной скамейки II ступени оказался почти невозможным" (проф. Орлов — I МГУ) [4].

Такова характеристика школы II ступени со стороны лиц, производивших испытания.

Эти высказывания совпадают с теми заявлениями, которые делались представителями вузов и в других случаях.

Однако произведенный выше анализ материалов показывает, что, во-первых, дело с подготовкой второступенцев хотя и обстоит очень еще неблагополучно, но разительной отсталости от других групп поступавших второступенцев в подготовке не обнаружили; во-вторых, неблагополучие это не отличается такой безнадежностью, какая чувствуется в только что приведенных высказываниях профессоров и преподавателей.

Но поскольку обследованием охвачена незначительная часть экзаменационных материалов, считаем нелишним несколько продолжить цитирование тех же документов.

„Подготовка абитуриентов по сравнению с прошлым годом улучшилась. Больше попадается хороших, толковых ответов. Увеличился процент применяющих самостоятельно свои познания по математике (преподаватель Кузнецов — ТСХА) [5].

Констатируют продвижение вперед: т. Кибовский—ТСХА („Имеется продвижение вперед по сравнению с прошлым годом"), проф. Вольфсон — I МГУ („Повышение уровня развития поступающих в вузы сравнительно с прошлым годом"), проф. Казаков — I МГУ („Средний уровень по сравнению с прошлым годом несколько выше") и др.

---

[1] Протокол заседания испытательной комиссии ТСХА от 15/VIII 1927 г.
[2] Протокол заседания приемной комиссии I МГУ от 16—18 августа 1927 г.
[3] Там же.
[4] Протокол № 3 от 6/VIII 1927 г. засед. экзаменационной комиссии по русскому языку.
[5] Протокол заседания испытательной комиссии ТСХА от 5/VIII 1927 г.

Таким образом продвижение имеется, и дело, очевидно, не в органических причинах, не в природе школы II ступени и не в ее программе, как пытаются представить некоторые.

Но высказывания профессуры и экзаменаторов не только констатируют продвижение, но в полной мере подтверждают наши выводы и о том, что второступенцы — не худший по подготовке элемент из всех поступающих.

Так, отчет приемной комиссии ТСХА заявляет, что из всех экзаменующихся по математике —

— „на первом месте стоят техникумы и школы II ступени (особенно выпуска последнего года) [1]. Хуже всего подготовлены окончившие с.-х. и педагогические техникумы и школы-семилетки".

По русскому языку—

— „на первом месте по подготовке стояли окончившие педагогические и с.-х. техникумы, затем школы II ступени, техникумы других видов и пр. школы" [2].

„Бросается в глаза плохая подготовка (по математике.—*И. В.*) из педагогических техникумов, за ними идут с.-х. техникумы, лучше всего подготовлены из II ступени" (проф. Бюшгенс — ТСХА) [3].

Вносятся существенные ограничения и в такие утверждения, имевшие место, что наиболее сильной оказалась группа готовившихся на курсах или у частных преподавателей (проф. Казаков — I МГУ), что „переход в вуз прямо со школьной скамейки II ступени оказался почти невозможным" (проф. Орлов — I МГУ).

Вот выписка из протокола № 3 заседания экзаменационной комиссии по русскому языку I МГУ:

— „Бельчиков (преподаватель) находил, что несовершенства подготовки оказались не столько в практике школ II ступени, сколько у расположившихся (опечатка, повидимому — расплодившихся.—*И. В.*) подготовительных курсов".

Несомненно, что т. Бельчиков прав, когда он за счет всевозможных „подготовителей"—как отдельных лиц, так и курсов — относит такие особенности подготовки некоторой группы поступивших в настоящем году в вузы:

„При темах литературных иногда изобилуют цитаты, но одни и те же, что свидетельствует о зависимости от учебника, а не от самих произведений литературы" (проф. Орлов — I МГУ).

„Чувствуется натасканность, а не подготовленность к вузу. По геометрии и тригонометрии картина довольно печальна: экзаменующийся часто давал точную формулировку теоремы, но доказательства почти отсутствовали: формулы заучены усердно, а душа у них изъята" (проф. Казаков — I МГУ).

„Недостаточна начитанность в художественной литературе, часто ограничивающаяся знакомством с содержанием произведения с чужих слов (ТСХА)".

Мы склонны думать, что самая плохая школа не дает таких результатов; эти свойства познаний части экзаменующихся — результаты работы „подготовителей",

II. Непосредственным обследованием разрушается и вторая легенда — о длительной подготовке оканчивающих школу II ступени. Легенда питается фактом длительности перерыва между окончанием школы и

[1] Разрядка моя.—*И. В.*
[2] Тот же отчет.
[3] Протокол заседания испытательной комиссии ТСХА от 5/VIII 1927 г.

поступлением в вуз. Возьмем данные по МВТУ о приеме настоящего года. Следующая таблица дает представление о „межшкольном" стаже поступающих из числа окончивших школы II ступени:

ТАБЛИЦА 8

О сроках окончания школы поступившими в МВТУ второступенцами

Всего поступило окончивших II ст.	В том числе		
	Окончивших школу в 1927 г.	Окончивших школу в 1926 г.	Окончивших школу до 1926 г.
1 856	471	650	735
100%	25,4%	35,0%	39,6%

ТАБЛИЦА 9

Результаты испытания в МВТУ второступенцев различных сроков окончания школы

	Окончивших школу в 1927 г.	Окончивших школу в 1926 г.	Окончивших школу до 1926 г.
Держало	471	651	735
Выдержало	43	91	107
Процент выдержавших	9,1	13,8	14,4

Процент успешности как будто растет вместе с увеличением промежутка, отделяющего момент поступления в вуз от момента окончания. Но утверждения отчета ТСХА о большей подготовленности окончивших в 1927 г. заставляет обратиться к другим цифрам, полученным на основании анкеты, проведенной нами среди поступивших в МВТУ и ТСХА.

Из 161 принятых в МВТУ 109 (67,7%) дали сведения о длительности своей подготовки.

ТАБЛИЦА 10

Сведения о длительности внешкольной подготовки второступенцев к испытаниям в МВТУ

Готовилось	Окончившие в 1927 г.		Окончившие в 1926 г.	
	в абсолютных цифрах	в процентах	в абсолютных цифрах	в процентах
До 3 месяцев	18	72	21	26,2
„ 6 месяцев	6	24	28	32,8
„ 1 года	1	4	27	31,6
Свыше 1 года	—	—	8	9,4
Всего	25	100	84	100

Пока заметим, что цифры с полной очевидностью подтверждают выводы ТСХА о большей подготовленности окончивших школу в 1927 г. Но не является ли установленная длительность исключительной для окончивших школу II ступени?

Обратимся к окончившим другие учебные заведения:

ТАБЛИЦА 11

Сведения о длительности внешкольной подготовки к испытаниям в МВТУ окончивших прочие учебные заведения

Готовились	Окончившие прочие школы в 1927 г.		Окончившие прочие школы в прочие годы	
	в абсолютных цифрах	в процентах	в абсолютных цифрах	в процентах
До 3 месяцев	14	73,7	18	34,6
„ 6 месяцев	3	15,8	21	40,2
„ 1 года	2	10,5	11	21,2
Свыше 1 года	—	—	2	4
Всего	19	100	52	100

Резкой разницы нет, и от утверждения о длительной подготовке окончивших школу II ступени к вузу следует отказаться.

Думаем, что приведенные факты и ссылки в достаточной степени ограничивают безаппеляционные утверждения о сплошной неподготовленности второступенцев, о том, что без поправки, вносимой в работу школы репетиторами и подготовительными курсами, вообще продвижение второступенцев в вуз было бы невозможным.

Со всею решительностью надо отвергнуть и другое неоднократно приводившееся утверждение, что без затраты сотен рублей на подготовку после окончания школы II ступени в вуз пройти невозможно. Проводившаяся среди поступающих анонимная анкета не дает никакого права утверждать о каких либо значительных затратах на подготовку. Сумма в 300 р., затраченная на подготовку, которая фигурирует и в официальных выступлениях и в официальных документах, повидимому, частный случай, к тому же анкетным обследованием и приблизительно не подтвержденный даже в том вузе, откуда разговор об этих 300 р. идет.

III. Выше мы приводили некоторые данные, характеризующие ту обстановку, в которой проходили испытания и указывали на имевшие место случайности в оценке работ и ответов. В оценке экзаменационной обстановки у представителей вузов нет единства.

Проф. Вольфсон утверждает, что „мягкая обстановка и терпимое отношение к экзаменующимся, устранив ненужную нервозность, дали возможность выявить знания поступающих". Материалы МВТУ не дают возможности распространить это утверждение на всю сеть вузов, а проф. Орлов оспаривает его даже в масштабе I МГУ:

„Условия, в которых протекали испытания, нельзя считать вполне удовлетворительными. Поверхностность испытания зависела прежде всего от краткого срока испытательной сессии, от волнения испытуемых (особенно на устных испытаниях), от неимения у экзаменаторов сведений от школ с характеристикой прохождения поступающими в вуз средней школы".

Имеющиеся в нашем распоряжении материалы, фиксирующие высказывания экзаменаторов, подтверждают и другое высказанное нами выше положение, — что испытания по программам, одинаковым для всех вузов и факультетов, вряд ли им нужны. Выше мы указывали на то, что результатом испытаний по предметам, не имеющим прямого отношения к работе вуза, особого значения вузом не придавалось.

„Следует приблизить темы к живому интересу испытуемых, к их судьбе; может быть, надо в известной мере отказаться вообще от чисто литературных тем, если испытуемый не идет на этнологический факультет" (проф. Орлов — I МГУ).

„Если предъявлять одинаковые требования ко всем поступающим, то программа Гуса по физике не подходяща: для экономистов она трудна, инженерникам — мала и только подходяща для агрофаковцев" (преподаватель Всесвятский П. С. — ТСХА).

Если принять во внимание сказанное выше об испытаниях по физике и математике в МВТУ, то загадка о неподготовленности поступающих, о противоречии различных показаний по этому вопросу — в некоторой степени разрешается. Главпрофобр дает одинаковую программу для всех вузов и факультетов, а каждый вуз и факультет, сознательно или бессознательно, акцептирует тот или иной раздел программы в соответствии со своей специальностью, усиливая по этому разделу требования.

И, может быть, из этого положения необходимо сделать тот вывод, который в частной с нами беседе сделал руководитель одного из виднейших вузов: вуз или факультет экзаменует только по тем дисциплинам, которые являются его специальностью, а остальные испытания надо перенести в школу.

Если принять во внимание, какое количество тысяч людей прошло перед экзаменаторами вузов, какое количество в связи с этим проделано работы, технической и квалифицированной, результаты которой в ряде случаев даже не приняты во внимание, наконец, если учесть, сколько все это стоит денег (10 000 р. в МВТУ, 10 000 р. в I МГУ, 6 000 р. в ТСХА), то мысль о перенесении испытаний в школу, оставив за вузом испытание только по дисциплинам его специальности, заслуживает самого серьезного внимания.

6. О ПОДГОТОВКЕ АБИТУРИЕНТОВ ДОРЕВОЛЮЦИОННОЙ СРЕДНЕЙ ШКОЛЫ [1].

Имевшиеся в нашем распоряжении материалы, высказывания вузов, газетные статьи и приводимые нами данные, — все свидетельствует, однако, о слабой подготовке лиц, идущих в вуз из средней школы, — общей и технической. Имеют место попытки, иногда скрытые, иногда явные, объяснить это явление тем обстоятельством, что школа позволяет себе „методические излишества", что положение может быть резко изменено, если школа вернется к простой учобе, какой занималась дореволюционная средняя школа.

[1] Материалы к этому разделу подобраны информатором Главсоцвоса т. Е. М. Вургафт.

Необходимо, однако, заметить, что подготовка, получавшаяся студенчеством в дореволюционной школе, тоже не удовлетворяла тогдашние вузы и профессуру. Больше того, мы имеем прямые указания из официальных источников и из педагогической прессы прежнего времени не только на недостаточность подготовки, т. е. знаний и развития у старых гимназистов и реалистов, но и на отсутствие у них простой грамотности.

Вот что пишет некто Zenex в № 2 „Русской школы" за 1905 г. (статья „К дефектам средней школы", стр. 86):

„Недавно группа петербургских педагогов пересмотрела в архиве студенческой канцелярии одного из высших учебных заведений свыше 10 000 прошений, запросов, автобиографических заметок и других бумаг, написанных воспитанниками выпускных классов средних школ. Результаты этой работы очень характерны: оказалось, что 27% числа просмотренных бумаг не лишены грубых орфографических ошибок: половина авторов грешит против элементарных правил расстановки знаков препинания, и более половины обнаруживает непростительное неумение выражать свои мысли с достаточной ясностью и определенностью.

Но если бы подобные исследования касались и других сторон умственного развития учеников и вообще их знаний, то можно было бы наверняка сказать, что эти исследования дали бы не лучшие разультаты".

„...Большая половина поступающих по конкурсным испытаниям в высшие специальные учебные заведения дошла до I курса высшей школы, прибегая к помощи репетиторов и специальных „натаскивателей"..., значительный процент молодых людей, поступивших вообще в высшие учебные заведения, не добирается до второго, а тем более до III курса, потому что имеет слабую подготовку и не в состоянии усвоить серьезный курс высшей школы".

Некоторые из жалоб тогдашних бытописателей средней школы поразительно напоминают те жалобы, которые раздаются теперь в отношении окончивших нынешнюю школу II ступени. Недостаток места не позволяет нам привести очень характерные цитаты этого рода.

Напомним лишь знаменитый циркуляр 1912 г. министра народного просвещения Кассо об угрожающем состоянии грамотности в тогдашней средней школе и о мерах борьбы с этим явлением.

Нелишним будет отметить, что старая гимназия учила 9 лет, что она учила почти исключительно детей обеспеченной и привилегированной части населения, что в помощь ей была значительная армия репетиторов, что старая средняя школа в общем в шесть раз больше тратила на ученика, чем можем тратить мы, что она была обеспечена помещением и учебным оборудованием, имела сравнительно хорошо оплачиваемого учителя.

Конечно, и вузу, и общественности важны не эти соображения и не то, что старая школа поставляла тоже плохой человеческий материал, а важна хорошая продукция школы: но эти соображения и исторические справки важны постольку, поскольку они убеждают, что в природе советской школы II ступени, в ее программе и ее методах не лежит что-либо такое, что находится в резком противоречии с работой вуза, что обусловливает какой-то разрыв между школой и вузом.

Наоборот, и программа, и методика школы обеспечивают подготовку второступенца к вузу в значительно большей степени, чем это давала методика и программа дореволюционной средней школы, и это ясно каждому непредубежденному человеку, который стал бы сравнивать программы гимназии и нашей школы II ступени: вопрос сводится к улучшению внешних условий школьной работы, к изживанию наследия, оставленного годами разрухи, к рационализации школьной работы.

Ведь в 1927 г. школу II ступени кончила та молодежь, которая усваивала основы математики и языка в 1919, 1920 и 1921 гг. (2-й, 3-й и 4-й годы обучения), т. е. усваивала их в холодной школе, у голодного учителя, когда не было ни книг, ни письменных принадлежностей, когда голодали и дети. Немудрено, что в анкетах поступавших в ТСХА на вопрос, по какому предмету труднее всего было готовиться в вуз, 43,3% показаний падают на математику.

С каждым годом, хотя и очень медленно, условия работы школы II ступени улучшаются, ликвидируются недостатки прошлой работы, и уже нынче молодежь II ступени лучше подготовлена к вузу, чем это было в прошлом году. Об этом бесконечно повторяют сами экзаменаторы и руководители приемных комиссий, и это надо твердо помнить при оценке итогов приема в вузы в настоящем году.

И. ВЕКСЛЕР.

Р А Б Ф А К И

Об увеличении срока обучения на рабфаках.

В течение последних лет Главпрофобру неоднократно приходилось констатировать недостаточную подготовленность значительной части выпускаемых в вузы рабфаковцев. Материал для такого вывода черпался как из отзывов ряда вузов о работе поступивших в эти вузы рабфаковцев, так и из непосредственных наблюдений Главпрофобра над работой рабфаков. Если 2-3 года назад недостаточная подготовленность части рабфаковцев к прохождению курса высшей школы не так определенно выявлялась ввиду общего понижения уровня работы вузов, а также вследствие существовавшей системы их комплектования путем командировок, то в настоящее время, в связи с повышением требований, предъявляемых к поступающим, а также с введением приема по конкурсу, отставание части выпущенных в вузы рабфаковцев проявляется уже достаточно ясно.

Втечение последних 2-3 лет был проведен ряд программно-методических и организационных мероприятий, которые имели целью повысить качество подготовки рабфаковцев. Однако все эти меры, значительно улучшив общую постановку учебного дела на рабфаках, не привели к устранению всех дефектов подготовки на рабфаках.

Проведение всех указанных мер привело к тому выводу, что основной причиной невозможности сообщения рабфаковцам прочных знаний и навыков и необходимого для занятий в вузах общего развития является краткость срока обучения на рабфаках (три года) при том невысоком уровне подготовки, который требуется от поступающих на рабфаки. Это сделало необходимым постановку на очередь вопроса об увеличении срока обучения на дневных рабфаках с 3 до 4 лет.

Однако этот вопрос был поставлен в практическую плоскость только после того, как ряд совещаний работников всех рабфаков, в том числе и представителей студорганизаций, высказались за необходимость увеличения продолжительности обучения на рабфаках.

Коллегия Наркомпроса поручила рассмотрение этого вопроса особой комиссии и обсуждала его дважды, причем выявились две противоположные точки зрения — сторонников и противников удлинения срока обучения на рабфаках.

Нижеследующие строки имеют целью изложить причины, в силу которых работники рабфаков пришли к заключению о необходимости удлинения срока обучения на дневных рабфаках до 4 лет.

При установлении в 1919 г. существующего ныне срока обучения на рабфаках (3 года на дневных и 4 года на вечерних рабфаках) Наркомпрос не мог исходить из проверенных опытом данных, которых тогда не могло быть (объем программ, подготовка поступающих на рабфаки, условия их работы и пр.). Наркомпрос должен был исходить из необходимости возможно скорее продвинуть в высшую школу кадры нового студенчества.

Опыт восьмилетнего существования рабфаков обнаружил недостаточность установленного для них срока обучения. Для работников рабфаков это было очевидно уже и в предыдущие годы. Но ввиду больших трудностей, связанных с решением вопроса об увеличении срока обучения на рабфаках, вопрос этот не ставился. К тому же имелись некоторые основания полагать, что проведение ряда мер учебно-организационного, а главным образом программно-методического характера, а также некоторое повышение требований при поступлении дадут возможность сохранить существующий срок обучения на рабфаках.

С этой целью была прежде всего проведена работа по разгрузке программ от всего того материала, который не являлся жизненно-необходимым для поступающих в вузы. Втечение последних трех лет программы рабфаков три раза подвергались переработке и сокращениям. В результате этих переработок объем программ доведен до минимального предела почти по всем предметам. По некоторым дисциплинам (история, литература, страноведение) программы оказались урезанными настолько, что при намечающейся в последнее время тенденции к расширению фактического материала по этим предметам в других школах (см. последние программы Гуса для второй ступени) нуждаются в некотором пополнении. Кроме того в учебном плане рабфаков нет ни одного иностранного языка. Изучение хотя бы одного иностранного языка совершенно необходимо, но в то же время крайне затруднительно для взрослых людей, плохо владеющих родным языком. При трехлетнем сроке обучения, при общей перегрузке рабфаковцев, введение преподавания иностранного языка не может дать положительных результатов. Таким образом, если по некоторым предметам и можно было бы произвести крайне незначительные сокращения программ, то в общем необходимо даже некоторое увеличение программного материала рабфаков.

Переработка программ рабфаков шла не только по линии сокращения, но и улучшения как со стороны содержания, так и в отношении методическом. Программы 1925/26 г. составлены применительно к лабораторному методу преподавания и содержат в себе детальную методическую разработку. Отзывы с мест и заключения ряда методических конференций работников рабфаков констатировали значительные достижения этих программ. Разумеется, программы требуют дальнейшей рационализации, которая систематически и производится, но каких-либо коренных мероприятий в области рационализации программ, которые могли бы повлиять на решение вопроса о сроке обучения, провести невозможно.

Та же задача улучшения постановки учебного дела, а значит, и повышение качества подготовки рабфаковцев, осуществляется применением лабораторного метода преподавания. Если одним из существенных недостатков подготовки рабфаковцев к занятиям в вузах является недостаточное их умение самостоятельно прорабатывать по книге и другим пособиям изучаемый материал, то лабораторный метод преподавания и преследует задачи сообщения учащимся рабфаков самостоятельных навыков работы, без пользования которыми не могут быть успешны занятия в высшей школе. Учет опыта применения лабораторного метода преподавания обнаружил его преимущества перед прежними приемами преподавания. Но опять-таки имеющиеся в этом отношении достижения не могут снять с очереди вопрос о недостаточности срока обучения.

Кроме указанных мероприятий был предпринят ряд мер к постановке жесткого отбора рабфаковцев, пригодных к обучению на рабфаках и продолжению занятий в вузах. Меры эти охватывают прием, прохождение рабфаковцами курса и выпуск в высшую школу.

В целях улучшения отбора при приеме возник вопрос о возможности

увеличения программных требований к поступающим на рабфаки, так как требования эти очень элементарны и ниже объема знаний I ступени (требуется знание четырех действий, с целыми числами, умение бегло читать и писать и элементарная общественно-политическая ориентировка). Но на основании изучения результатов приема на рабфаки за несколько лет выяснилось, что значительная часть поступающих на рабфаки не удовлетворяет и теперешним требованиям и что о каком-либо серьезном их повышении говорить не приходится вследствие невысокого общего уровня формальных знаний у поступающей на рабфаки рабочей и крестьянской молодежи, не всегда прошедшей в детстве начальную школу. Единственное, что в этом отношении можно было сделать, — это уточнить приемные требования и по возможности не принимать лиц, не удовлетворяющих требованиям приема. Но и для этого, в целях обеспечения фактической возможности отбора наиболее подготовленных к обучению на рабфаках, пришлось установить разверстку на рабфаки, в два-три раза превышающую число вакансий.

По имеющимся в НКП сведениям, это последнее мероприятие несколько повысило уровень подготовки двух последних лет. Но это выразилось главным образом в том, что уменьшился прием лиц, не отвечающих программным требованиям[1]. Только небольшая часть принятых может по своей подготовке успешно проработать курс рабфака в три года. Основная же масса этого не в состоянии сделать, так как уровень ее подготовки повысился только до уровня фактических требований к поступающим. И нет оснований полагать, что в ближайшие годы уровень подготовки поступающих на рабфаки настолько превысит эти требования, чтобы возможно было успешное обучение на рабфаках в три года. Отсюда следует, что нельзя полагать, что недостаточная подготовленность выпускаемых в вузы рабфаковцев является результатом приемов прежних лет и что в ближайшем будущем условия изменятся.

Из сказанного ясно, что путем повышения требований при приеме невозможно достигнуть значительных результатов без ущерба для классового принципа комплектования рабфаков. Притом необходимо иметь в виду, что двукратная разверстка, обеспечившая повышение подготовки приема последних лет, является в материальном и политическом отношениях мерой крайне тягостной, и уже в текущем году, соответственно заявлениям командирующих на рабфак организаций, здесь пришлось сделать ряд отступлений, которые понизят качество приема.

Академический отбор имеет место втечение всего времени обучения на рабфаках. И по этому вопросу не раз давались местам необходимые указания. Последней мерой этого порядка является установление выпускной проверки знаний оканчивающих рабфаки, производящейся в присутствии представителей вузов, по основным предметам курса рабфаков (русскому языку, математике, физике и обществоведению).

Все меры по учебному отбору несомненно повышают качество продукции рабфаков. Но, вопервых, это повышение не является вполне достаточным, поскольку учебный отбор не может быть оторван от условий обучения, а должен к ним приноравливаться. Вовторых, даже и этот недостаточный результат достигается путем отсева 40% и более рабфаковцев. Ясно, что по этому пути невозможно итти еще дальше и достигнуть действительно удовлетворительных результатов.

[1] Совершенно прекратить прием лиц, не удовлетворяющих требованиям приема, невозможно по социальным причинам. Для некоторых групп необходимо снижать требования, так как иначе их пришлось бы вовсе не принимать на рабфаки (батраки, нацмен, женщины, в особенности крестьянки).

Одновременно с указанными мероприятиями по улучшению качества продукции рабфаков принимались возможные меры и к улучшению материального положения студенчества и преподавательского состава. Втечение последних лет зарплата преподавателей и получаемая студентами стипендия несколько возросли, но все еще далеки от прожиточного минимума и вряд ли могут оказать значительное влияние на повышение качества педагогической работы на рабфаках.

Особенно тяжело положение студентов, получающих незначительную стипендию и живущих в тяжелых жилищных условиях. Сколько же нибудь значительного улучшения материального положения рабфаковцев, которое могло бы резко сказаться на повышении их подготовки, не приходится ожидать в ближайшие годы.

Изложенные мероприятия, охватывающие материальную, учебно-организационную и программно-методическую стороны жизни рабфаков, исчерпывают все средства, которые в пределах существующего срока обучения могли быть применены с целью повышения качества подготовки получаемой рабфаковцами. Этих мер все же оказалось недостаточно, и значительная часть рабфаковцев продолжает поступать в вузы без должной подготовки.

Ввиду этого почти все работники рабфаков пришли к тому выводу, что единственным средством к решительному изживанию пробелов, мешающих рабфаковцам вести успешную работу в высшей школе, является увеличение срока обучения на дневных рабфаках с 3 до 4 лет.

Это с полной убедительностью вытекает из характера основных недостатков подготовки рабфаковцев, препятствующих продуктивности их работы в вузах. Недостатки эти следующие: 1) не вполне удовлетворительное владение устной и письменной речью; 2) недочеты в общем развитии, 3) недостаточное закрепление формальных знаний и технических навыков в области математики.

Обладая при поступлении на рабфаки крайне незначительным запасом слов, особенно применяемых в литературной речи, и еще меньшими навыками синтаксически правильной речи, рабфаковцы за три года не успевают овладеть языком настолько, чтобы логически стройно и грамматически правильно выражать свои мысли в устной и письменной форме. Усвоение литературной речи взрослыми людьми, для которых эта речь является до некоторой степени чуждой, требует, о чем свидетельствуют многочисленные наблюдения, более продолжительного срока обучения. Быстрый темп прохождения курса, заставляя рабфаковцев напряженно работать (до 8 акад. часов на рабфаке, не считая домашней работы), не позволяет им улучшать свою речь путем чтения. За редкими исключениями, рабфаковцы очень мало читают книг кроме того литературного материала, который преподается на рабфаке.

Последнее обстоятельство отражается не только на процессе овладения рабфаковцами литературной речью, но и на их общем развитии. Как бы хороши ни были программы, совершенны методы преподавания, опытны и настойчивы преподаватели, — необходимо, особенно по таким дисциплинам, как русский язык (литература), обществоведение и биология, хотя бы некоторое расширение кругозора учащихся путем домашнего чтения книг, дополняющих и углубляющих прорабатываемый в школе материал. На это у огромного большинства рабфаковцев времени нет. Многие из них даже не успевают просмотреть газету.

Чрезмерно быстрый темп прохождения курса в связи с недостаточностью общего развития приводит и к неполному закреплению формальных знаний и к тесно связанному с последним пробелом поверхностному усвоению технических навыков. Чтобы научиться технике математических

преобразований и делать их отчетливо и быстро, нужно гораздо большее количество упражнений, чем это позволяет необходимость при недостатке времени продвигать курс дальше, не останавливаясь на закреплении и технической шлифовке того или иного отдела.

Не позволяя рабфаковцам получить достаточную для успешных занятий в вузах подготовку, краткость срока обучения в то же время крайне неблагоприятно отражается на их физическом состоянии. Не говоря уже о том, что в учебный план рабфаков не входят занятия физкультурой (этому мешает как недостаток времени, так и отсутствие средств), интенсивность темпа работы в связи с неудовлетворительными материальными условиями приводит к значительному распространению среди рабфаковцев малокровия, неврастении, туберкулеза и других заболеваний, создающих предпосылки к снижению продуктивности работы студентов как на рабфаке, так и в вузе.

Учитывая весь комплекс условий педагогической работы рабфаков, Главпрофобр еще в прошлом году пришел к сознанию необходимости удлинения срока обучения. Считая необходимым проверить эту точку зрения путем возможно более широкого ее обсуждения, Главпрофобр вынес вопрос об увеличении продолжительности обучения на Всероссийскую конференцию заведующих учебной частью рабфаков, где необходимость удлинения срока была констатирована почти единогласно. Уже в текущем учебном году президиумы рабфаков, отвечая на запрос Главпрофобра о качестве последнего приема, высказались, опять-таки почти единогласно, в том смысле, что некоторое улучшение качества приема имеется, но оно отнюдь не может рассматриваться как обстоятельство, позволяющее не ставить вопроса об удлинении срока обучения. Не довольствуясь письменными ответами, Главпрофобр созвал в ноябре прошлого года совещание работников московских рабфаков, которые еще раз подтвердили настоятельную необходимость перехода к удлиненному сроку обучения.

Эта точка зрения разделяется и органами, соприкасающимися с работой рабфаков в порядке наблюдения и контроля. Подсекция работы со взрослыми Научно-политической секции Гуса, Научно-техническая секция Гуса, в связи с рассмотрением программы рабфаков, а также исходя из учета наблюдений над работой рабфаковцев в вузах, признали необходимым увеличение продолжительности обучения на дневных рабфаках, минимум до 4 лет. Этот же взгляд разделяет и Литературная подсекция Научно-художественной секции Гуса, отметившая, по докладу Главпрофобра, недостаточность литературно-художественного материала в программе по русскому языку и в то же время высказавшаяся за невозможность усиления этой части программы без увеличения срока обучения.

За удлинение продолжительности обучения высказалось также огромное большинство студенческих организаций и студенческая масса в целом, хотя для студентов увеличение срока обучения является тягостным по материальным и другим причинам. Необходимо также отметить, что бывшие рабфаковцы, обучающиеся в вузах, привлеченные к обсуждению этого вопроса, также считают, что для получения на рабфаках вполне удовлетворительной для работы в вузах подготовки необходимо введение четырехлетнего срока обучения. В частности они указывают на то, что результатом недостаточной подготовленности рабфаковцев является значительный их отсев из вузов и оставление в вузах на повторительный курс.

Исходя из изложенных выше соображений, необходимо установить на дневных рабфаках четырехлетний срок обучения, что даст возможность поставить рабфаковцев в нормальные условия работы и тем самым изжить

дефекты получаемой ими на рабфаках подготовки. Введение четырехлетнего срока обучения отнюдь не должно ставить препятствий к прохождению курса рабфака в меньший срок тем студентам, которые по уровню своей подготовки и по способностям в состоянии успешно проработать курс в три или даже в два года.

Однако из этого положения не следует делать вывода о том, что можно ограничиваться сохранением или некоторым расширением установленного еще в прошлом учебном году факультативного права переводить некоторое число групп I курса (до 30%) на четырехлетний срок обучения, сохраняя для остальных 70% трехлетнюю продолжительность курса. Опыт показал, что в группы с четырехлетним курсом зачисляются лица, подготовка которых не может считаться достаточной для прохождения курса рабфака и в четыре года. Кроме того вся установка учебной работы рабфаков (уч. план программы), рассчитанная на три года, должна быть существенно изменена при установлении 4-годичного курса как нормального. Четыре года обучения нужны не для отсталых, а для нормально развитых и подготовленных рабфаковцев I курса. Положение, таким образом, должно получиться обратное тому, которое имело место до настоящего времени. Не меньшинство групп I курса, а большинство их должны проходить курс рабфака в четыре года, а сокращенный срок обучения должен быть допущен только для лиц указанных выше категорий.

Взгляды противников введения четырехлетнего срока обучения могут быть сведены к следующим моментам.

1. Четыре года обучения приближают рабфаки к школе II ступени и тем самым дискредитируют самую идею рабфаков, как созданной революцией школы, которая должна в кратчайший срок подготовить взрослых рабочих и крестьян к поступлению в высшую школу.

Кроме того сторонники этого взгляда, выдвигающие на первый план политическую сторону вопроса, присоединяют к приведенному соображению еще то, что четырехлетний срок обучения приведет к сокращению количества выпускаемых в вузы рабфаковцев и тем самым к уменьшению числа поступающих в высшую школу рабочих и крестьян.

Нетрудно заметить противоречие, заключающееся в соображениях, ставящих ударение на политическом моменте вопроса. В самом деле, если ежегодный прием в вузы должен состоять, как это было в приеме 1926 г., хотя бы на 30% из рабочих и крестьян (а почти все эти 30% дали рабфаки), то нельзя говорить о том, что лишний год обучения сводит на-нет самую цель рабфаков как революционной школы. Сравнение же рабфаков со II ступенью неправильно как потому, что вторая ступень еще долго не сможет давать в вузы не рабочих и крестьян, конечно, а хотя бы их детей, так и потому, что II ступень охватывает не 4, а 5 лет обучения, имея притом дело с окончившими I ступень, т. е. получившими более высокую подготовку, чем имеют обычно поступающие на первый курс рабфаков. Если, таким образом, классовое комплектование вузов еще втечение ряда лет будет производиться почти исключительно рабфаками, то нельзя, разумеется, говорить о скомпрометировании, а значит, и о необходимости ликвидации рабфаков только потому, что для успешного достижения преследуемой рабфаками цели понадобится лишний год обучения.

Что же касается уменьшения количества выпускаемых в вузы рабфаковцев в случае введения 4-летней продолжительности курса, то, во-первых, уменьшение это не превысит 500-600 человек в год, вовторых, оно является в значительной мере кажущимся по той причине, что получившие лучшую подготовку на рабфаках рабочие и крестьяне будут в

большем количестве, более своевременно и с лучшей, опять-таки, подготовкой оканчивать вузы. Именно с политической точки зрения гораздо важнее дать рабфаковской массе хорошую подготовку, чем выпускать из рабфаков на несколько сот человек больше, причем значительная часть всего выпуска оказывается мало подготовленной, а потому либо уходит из вузов, не оканчивая курса, либо оканчивает несвоевременно и без достаточного запаса знаний и навыков, необходимых специалисту высшей квалификации. Необходимо иметь в виду, что недостаточная подготовленность части рабфаковцев рассматривается противниками классового комплектования вузов не как результат краткости срока обучения на рабфаках, а как доказательство того, что рабочие и крестьяне вообще мало способны к обучению в вузах. Чтобы не подорвать идею классового комплектования вузов, надо к нему подходить не с количественной, а с качественной точки зрения. Эта качественная точка зрения необходима и потому, что без предоставления вузам хорошо подготовленного к обучению материала нельзя требовать от вузов выпуска хороших специалистов. Наконец, сокращение количества выпускаемых в вузы рабфаковцев может быть и вовсе устранено путем некоторого увеличения существующего контингента, для чего потребуется небольшое увеличение кредитов, отпускаемых рабфакам.

2. Сторонники отсрочки решения вопроса о немедленном удлинении курса до 4 лет указывают на то, что вопрос о продолжительности обучения в подготовительной школе не может быть разрешаем отдельно для рабфаков, а должен быть рассмотрен вместе с аналогичным вопросом, касающимся трудовой школы, срок обучения в которой должен быть доведен до 10 лет. Некоторые из сторонников этой точки зрения не скрывают опасений, что рабфаки при 4 годах обучения будут давать гораздо более высокую по качеству продукцию, чем 9-летка. Этот взгляд и неправилен по существу и совершенно не учитывает политической стороны дела. Ведь из девятилетки в вузы идет обеспеченное меньшинство, имеющее возможность втечение одного-двух лет пополнить полученные в школе знания, прежде чем держать конкурсные экзамены в вузы. С рабфаков же в вузы идут, и притом сейчас же по выпуске, все оканчивающие. Таким образом, если с 10-м годом в трудовой школе действительно можно подождать до выяснения результатов применения новых программ и изменения методов преподавания, то рабфаки, весь выпуск которых идет в высшую школу и там должен выдерживать соревнование с поступившими по конкурсу, не могут ждать выяснения общего вопроса и должны получить добавочный год немедленно.

3. Третья группа соображений в пользу отсрочки решения вопроса о 4 годах обучения заключается в указании на то, что удлинять срок обучения — это значит итти по линии наименьшего сопротивления, а не отыскивать возможность проведения ряда других мероприятий, позволяющих при сохранении трехлетнего курса довести подготовку рабфаковцев до желаемого уровня.

Но, как указано было выше, меры, предлагаемые для повышения подготовки рабфаковцев при трехлетнем сроке, — повышение требований при приеме, сокращение программ и улучшение методов преподавания, усиление отбора, сокращение общественной нагрузки студентов, улучшение их материального положения, интенсификация их работы, — частью проведены, частью же являются невыполнимыми.

Выше было подробно указано, насколько эти меры уже исчерпаны. Кроме того, если даже признать, что улучшенное качество приемов и возможная рационализация программ и методов преподавания и могут дать даже при сохранении 3-летнего срока известное повышение подготовки выпускаемых в вузы рабфаковцев по сравнению с прошлыми годами, то ведь растут с каждым годом требования, предъявляемые к поступающим в вузы, и удовлетворить этим повышенным требованиям без увеличения продолжительности курса не представляется возможным.

4. Наконец, противники удлинения срока обучения на рабфаках исходят еще из соображения финансового характера, не считая возможным значительно удорожить и без того высокую стоимость обучения рабфаковцев. Подробные расчеты, основанные на нормах отсева теперь и возможного отсева при 4 годах, показывают, что это удорожание выразится в размере, не превышающем 11%, что, конечно, принимая во внимание значительность ожидаемых результатов, не может быть признано чрезмерным увеличением. Общий же бюджет рабфаков при сохранении существующего контингента не будет увеличен, а только будет несколько уменьшена цифра выпускаемых в вузы рабфаковцев.

Что же касается вечерних рабфаков, на которых существует 4-летний срок обучения, то для них этот срок является едва ли не бо́льшим затруднением к получению достаточной подготовки, чем трехлетний срок для рабфаковцев дневных. Будучи заняты на производстве, рабфаковцы-вечерники почти совершенно не располагают временем для домашней проработки учебного материала, не говоря уже о дополнительном чтении. И если подготовка вечерников, по отзывам работников рабфаков, мало или вовсе не уступает подготовке дневников, то это объясняется главным образом большей сознательностью и трудоспособностью вечерников, являющихся преимущественно рабочими от станка, а также тем, что при 75% отсева на вечерних рабфаках происходит естественный отбор наиболее сильных студентов. Переход дневных рабфаков на четырехлетний срок обучения ставит вопрос и об удлинении срока обучения на вечерних рабфаках. Принимая, однако, во внимание невозможность удлинения срока обучения на вечерних рабфаках, необходимо изыскать меры к некоторому улучшению качества подготовки на них без увеличения срока обучения. Основной мерой здесь является некоторое повышение требований при приеме, небольшое увеличение учебного графика, возможное сокращение программ, исходя из более высокого уровня развития вечерников, обеспечение части выпускного курса стипендиями и некоторые учебно-организационные мероприятия. Все это не может ликвидировать всех возникающих трудностей работы на вечерних рабфаках, а только частично ослабит их. Трудности работы на вечерних рабфаках будут преодолены и вполне доброкачественную продукцию они будут давать только в случае возможности комплектования вечерних рабфаков при повышенных учебных требованиях к поступающим.

После длительной дискуссии в НКП вопрос был передан на разрешение СНК. По рассмотрении этого вопроса СНК признал необходимым с текущего, 27/28, учебного года перейти к четырехлетнему сроку обучения на дневных рабфаках. Организацией этого перехода в настоящее время и занят Главпрофобр.

А. КОНДРАТЬЕВ.

Итоги приема на рабфаки в 1927 г.

В приемную кампанию 1927 г. Наркомпрос дал рабфакам следующие основные директивы.

1. Увеличить процент приема рабочих на дневные рабфаки, доведя его в среднем до 50; процент приема рабочих на вечерние рабфаки увеличить до 80.
2. Вовлечь на рабфаки батраков.
3. Увеличить процент беспартийных рабочих и крестьян, доведя его до 40.
4. Увеличить процент принятых женщин, доведя его до 20.
5. Повысить возрастной состав поступающих.
6. Не понижать уровня подготовки принимаемых на рабфаки.

Самой главной из этих директив была директива об увеличении ядра рабочих на рабфаках и о приеме батраков, ибо если бы обнаружилось, что процент принимаемых рабочих по сравнению с двумя прошлыми годами поднять нельзя, вопрос о судьбе рабфаков в ближайшие же годы решался бы для рабфаков отрицательно.

Следующие подытоживающие прием данные говорят о степени выполнения перечисленных выше директив. Сравнение дается за 1926 и 1927 гг.; итоги приема 1925 г. мало чем отличаются от итогов приема 1926 г.

I. В текущем году на дневные рабфаки принято 7 105 чел. из общего числа подавших заявления 18 410. Число принятых в счет разверстки составляет 90,4%. На вечерние рабфаки было принято 3 964 чел., если не считать вновь открытых рабфаков, итоги приема на которые еще не подведены. Число подавших заявления на вечерние рабфаки — 7 105; в счет разверстки принято 92,3%. В прошлом году на дневные рабфаки было принято 9 900 чел. и на вечерние 3 300. Уменьшение приема на дневные рабфаки в текущем году по сравнению с прошлым годом объясняется неравномерным распределением студентов рабфаков по курсам и меньшим выпуском в текущем году в сравнении с 1926 г. Из всего количества 7 105 чел., принятых на дневные рабфаки, на московские рабфаки принято 1 167 чел., на ленинградские 1 021 и на провинциальные 4 917. На вечерние рабфаки в Москве принято 1 747 чел., в Ленинграде 465, в провинции 1 752. В прошлом году на дневные рабфаки Москвы было принято 2 285 чел., в Ленинграде 1 403, в провинции 6 214. Из указанных цифр видно, что в приемную кампанию этого года удалось сильно разгрузить московские дневные рабфаки (принято 1 167 чел. вместо 2 208 прошлого года).

II. Данные о социальном составе приема в сравнении с прошлым годом следующие:

РАБФАКИ	Рабочих			Крестьян		Прочих	
	1927 г.		1926 г.	1927 г.	1926 г.	1927 г.	1926 г.
Дневные							
Московские	67% (60,2 + 6,8)		51	25,1 15,6	9,5/40	7,9	9
Ленинградские	66% (55,5 + 10,5)		50	30,5/24,1	6,4/46	3,5	4
Провинциальные	60,2% (47,1 + 13,1)		30	35,6/ 7,8	7,8/60	2,4	4
Всего	62,2% (50,5 + 11,7)		42	33,1/25,1	8/53	4,7	5
Вечерние							
Московские	79,1	—	77	6,7 —	8	14,2	15
Ленинградские	84,3	—	84	6,4 —	6,5	9,3	9,5
Провинциальные	81,3	—	75	9,6 —	18	9 1	7
Всего	80,6	—	78	8 —	105	11,4	11,5

Из этих данных видно, что социальный состав приема в этом году резко изменился в сторону увеличения процента приема рабочих и уменьшения процента приема крестьян. Процент приема рабочих увеличился на 22,2, причем особенно сильно он вырос в провинции — на 30,2. Процент приема крестьян снизился на 19,9; особенно он уменьшился в провинции на 34,4. Процент принятых батраков особенно велик в провинции — 13,1; в среднем он равняется 11,7. Основная масса принятого крестьянства — 25,1% — является бедняками. Процент приема рабочих на вечерние рабфаки вырос на 2,6 (с 78 до 80,8). Таким образом директива Наркомпроса об увеличении приема на вечерние и особенно на дневные рабфаки рабочих и об увеличении приема батраков выполнена полностью.

III. Данные о партийном составе приема следующие:

РАБФАКИ	ВКП(б)		ВЛКСМ		Беспарт.	
	1927 г.	1926 г.	1927 г.	1926 г.	1927 г.	1926 г.
Дневные						
Московск.	35 6	30	44,1	45	20,3	25
Ленингр.	37,3	34	44	50	18,7	16
Провинц.	29,3	26	51.9	50	18,8	24
Всего	31,5	28	49,5	49	19	23
Вечерние						
Московск.	30,5	32	46,5	38	23	30
Ленингр.	45,6	31	40,9	48	13,5	21
Провинц.	21,2	30	49	44	29,8	26
Всего	28,2	31	46,9	42	24,9	26

Эти данные указывают на рост числа членов ВКП(б) (с 28 до 31,5%) на небольшой рост комсомола (всего 0,5%) и на уменьшение числа принятых беспартийных (с 23 до 19%); особенно сильно вырос процент принятых коммунистов на московские рабфаки (с 30 до 35,6). На вечерних рабфаках несколько иная картина: уменьшение числа членов ВКП(б) (с 31 до 28,2%), увеличение комсомола (с 42 до 46,9%) и также уменьшение беспартийных (с 26 до 24,9%).

Таким образом директиву об увеличении процента приема беспартийных рабфаки выполнить не могли в силу того, что командирующие организации не посчитались с этой директивой. Рабфакам же пришлось отбирать из того состава, который был прислан командирующими организациями и в котором процент беспартийных был низким.

IV. Возрастной состав приема на рабфаки за последние два года изменился следующим образом:

РАБФАКИ	До 20 лет		20—25 лет		Свыше 25 лет	
	1927 г.	1926 г.	1927 г.	1926 г.	1927 г.	1926 г.
Дневные	36,7	42,2	52,9	47,2	10,4	10,6
Вечерние	30,8	24,6	51,6	51,6	17,7	22
Всего	34,6	—	52,4	—	13	—

Эти данные указывают на повышение возраста приема в сравнении с прошлым годом. Процент принятых на дневные рабфаки до 20-летнего возраста уменьшился (с 42,2 до 36,7), и, наоборот, увеличился процент принятых в возрасте от 20 до 25 лет — с 47,2 до 52,9. На вечерних рабфаках мы имеем некоторое омоложение приема: процент принятых до 20-летнего возраста увеличился, процент принятых свыше 25-летнего возраста уменьшился. В возрастном отношении, таким образом, по линии дневных и вечерних рабфаков мы наблюдаем в этом году сближение.

V. Состав приема по полу следующий:

РАБФАКИ	Мужчин		Женщин	
	1927 г.	1926 г.	1927 г.	1926 г.
Дневные	83,2	83	16,8	17
Вечерние	84,2	86	15,8	14
Всего	83,5	—	16,5	—

Эти данные говорят о том, что процент принятых женщин на дневных рабфаках остался без изменений и немножко лишь повысился на вечерних рабфаках (на 1,8).

VI. Национальный состав приема 1927 г.

РАБФАКИ	Русские (великоросс.)		Нацмен		Из них			
					Западные		Культотстал.	
	1927 г.	1926 г.	1927 г.	1926 г.	1927 г.	1926 г.	1927 г.	1926 г.
Дневные	66,8	66	33,2	34	14,5	12,4	18,7	21,6
Вечерние	83,4	80,6	16,6	19,4	14,8	16,5	1,8	2,9
Всего	72,7	—	27,3	—	14,6	—	12,7	—

Мы имеем некоторое снижение принятых нацмен (по линии культурно-отсталых снижение равняется почти 3%). Этот недокомплект отсталых в культурном отношении нацмен объясняется невязками в приеме на ряде национальных отделений. В Смоленске, например, нехватило кандидатов белоруссов, владеющих белорусским языком, и белорусское отделение фактически сократилось в пользу великороссов. На иркутском рабфаке нехватило командированных для заполнения двух групп приема нацмен. На места для нацмен командировалось много русских.

VII. Данные о предварительной учебной подготовке говорят о следующем:

РАБФАКИ	По образованию						
	Окончивших						
	Менее объема шк. I ст.	Шк. I ст.	7 групп. шк. 7- и 9-л.	ШКМ	ФЗУ	Вечерние курсы взросл.	Без закончен. школьн. подг.
Дневные	28,5	50,3	5,2	1,5	4,9	3,3	6,3
Вечерние	29,3	40,6	6,5	0,4	8,3	9,8	5,1
Всего	28,8	46,8	5,7	1,1	6,1	5,7	5,8

Эти внешние признаки об учебной подготовке приема, а также изучение качества этой подготовки по материалам, присланным рабфаками, говорят за то, что уровень подготовки поступивших в текущем году в общем не отличается от прошлогоднего. Ряд рабфаков, преимущественно провинциальных, отмечает более высокий общий уровень подготовки (Вятка, Иркутск, Уфа, Тверь, Владимир, Саратов, Ив.-вознесенск,

ленинградских сельскохозяйственного и технологического ин-тов, а из московских – МИИТ и Калининский).

На нескольких рабфаках отмечается некоторое ухудшение приема по сравнению с прошлым годом. Это понижение уровня находит себе объяснение в причинах общего характера. Так, например, на Чувашском рабфаке и на Казанском понижение уровня подготовки произошло главным образом за счет увеличения притока нацмен; некоторое ухудшение на рабфаке им. Герцена можно объяснить малой тягой на педвузы.

Большую роль в улучшении качества приема в некоторых местах сыграло наличие в районе комплектования или при самом рабфаке подготовительных курсов (рабфак им. Ленина, Артема, Вятский и др.), организованных профсоюзами, районными комитетами партии и т. п.

Особо следует отметить общее повышение уровня подготовки вечерников. Некоторое ухудшение качества подготовки поступающих на вечернее отделение отмечает один только Бежицкий рабфак. Роль подготовительных курсов здесь выявилась особенно ярко (Богородский, Рогожско-симоновский, 1-го Мая, им. Ленина).

Совершенно ясно, что для рабочего от станка переход к систематическим занятиям после значительного перерыва может стать нормальным только при условии освежения и возобновления в памяти втечение весьма короткого срока тех элементарных знаний, которые он в свое время получил в начальной школе.

СРАВНИТЕЛЬНАЯ ПОДГОТОВКА РАБОЧИХ И КРЕСТЬЯН.

Подготовка крестьян в общем не выше, нежели рабочих. В больших рабочих центрах (Ленинград, Москва, Свердловск, Ив.-вознесенск) подготовка рабочих выше, выше она также и в некоторых крупных неиндустриальных центрах (Уфа, Самара, Саратов), или, во всяком случае, не ниже (Вятка, Иркутск), да и здесь большую роль играет тот факт, что огромное большинство принятых крестьян — это члены ВКП(б) и ВЛКСМ и красноармейцы.

В общем рабфаки отмечают некоторое улучшение из года в год подготовки крестьян, что объясняется фактом устремления на рабфаки крестьянского актива (Уфа, Иркутск, Тверь, им. Герцена, Ленингр. политехн. ин-та, Ленингр. технолог. ин-та и др.).

Особо следует остановиться на подготовке батраков. Батраки показали очень слабую подготовку почти на всех рабфаках, зачастую более слабую, чем у культурно-отсталых нацмен.

Подготовка женщин в общем и в текущем году ниже, чем мужчин. Некоторые рабфаки (Тверской, Вятский и др.) отмечают хорошую подготовку красноармейцев.

Подготовка нацмен была очень слаба и в текущем году, даже для подготовительных групп, особенно по русскому языку (Ленингр. с.-х. ин-та, Вятский, Уральский, Уфимский, Казанский и др.).

VIII. Организация приема и приемных испытаний. Рабфаки указывают следующие основные недочеты в деле организации приема на рабфаки.

1. Несмотря на то, что командирующие организации были в достаточной мере инструктированы, поступающие зачастую оказывались недостаточно информированными об общих правилах приема, о приемных требованиях, а также о том, что рабфаки не берут на себя материального обеспечения поступающих. Многие считали, что факт командирования обеспечивает прием. На этой почве на местах возникали часто большие затруднения (рабфак им. Артема, Свердловский и некоторые другие).

2. Организациями недостаточно тщательно был поставлен отбор командируемых, и последние направлялись часто на рабфаки с большим опозданием (Иркутск, Омск, белорусское отделение Смоленского рабфака и др.). Оба эти обстоятельства срывали правильный академический отбор приема.

3. Недоразумения возникали также на почве недостаточной четкости в вопросах об удвоении числа командируемых по сравнению с числом твердых мест. Так, ВЦСПС рассылал местным ГСПС двойную разверстку, а те в некоторых случаях в свою очередь это число мест удваивали. Получалась таким образом четверная разверстка. Необходимо дать по этому вопросу исчерпывающее разъяснение.

4. Большие затруднения возникали повсеместно в связи с необходимостью выполнения директивы о проценте беспартийных, женщин и т. д. Командирующие организации совершенно не считаются с этими директивами, и отбор на местах приходится производить из массы поступающих, диференцированной по признакам, не соответствующим директивам.

5. Некоторые рабфаки, особенно сибирские, указывают на необходимость получения плана разверстки не позднее середины мая. Важность заблаговременной рассылки плана разверстки по рабфакам, имеющим большие районы комплектования (сибирские, юго-восточные), конечно, должна быть учтена, так как в противном случае отбор при поступлении не может быть проведен достаточно четко.

6. Вопроса о нормах разверстки касаются очень немногие рабфаки (Вятский, Ленингр. с.-х. ин-та, им. Артема). Вятский рабфак находит, что норма разверстки 2 чел. на 1 место слишком велика, — приходится отказывать значительному числу выдержавших испытания — и предлагает установить норму в $1^1/_2$ человека на место. Оба других рабфака считают разверстку слишком малой, благодаря чему приходится зачислять и недостаточно подготовленных.

7. Не менее важный вопрос организационного характера об уменьшении числа командирующих организаций затронут одним только рабфаком Ленингр. с.-х. ин-та. Рабфак предлагает не давать командировок редакциям газет.

8. Следует отметить выявившуюся в последнюю приемную кампанию неувязку программ школ ФЗУ и ШКМ с программами рабфаков. Окончившие эти школы обычно не попадают из-за этой несогласованности на II курс. Нужно принять меры к большей увязке между программами. Некоторые рабфаки (им. Артема и др.) отмечают невысокую подготовку этой категории поступающих.

9. Целый ряд рабфаков (Покровский, МВТУ, Вхутемас, Казанский, Иркутский и др.) выдвигает весьма важный вопрос о длительных — до 2 недель — приемных испытаниях. Более или менее удовлетворительное выявление уровня подготовки и способностей экзаменующихся, конечно, возможно только при условии более или менее длительных классных занятий с поступающими. Некоторые рабфаки (Покровский, Иркутский и некоторые другие) ввели уже в текущем году длительные предварительные классовые занятия с поступающими. Большим затруднением в проведении этого несомненно целесообразного метода отбора является отсутствие у президиумов рабфаков средств на содержание массы экзаменующихся втечение экзаменационного периода.

Н. ВИХИРЕВ.

ВСНХ и промысловой кооперации (использование учебных мастерских, кустарно-ремесленных школ, артелей, инструктажа, материальной помощи). Намечается привлечение к этому делу представителей сельскохозяйственной кооперации и Наркомзема.

Необходимо, чтобы местные отделы народного образования, губернские и уездные, с первых же шагов вывели бы эту работу из узкого круга ведомственных мероприятий и придали бы ей широкий общественный размах. Сама собой ясна огромная роль Комсомола, который должен идеологически возглавить всю эту работу.

Нет сомнения, что родители и население пойдут навстречу в этом деле, оказывая не только моральную поддержку, но и материальную помощь.

В каком направлении необходимо и возможно строить профессиональный уклон в школе подростков? Мы полагаем, что в наших деревенских условиях необходимой предпосылкой для обучения труду должны быть: 1) дешевизна этого обучения и 2) соответствие его потребностям местного производства и экономическим особенностям района. Исходя из этих предпосылок при выборе специальности для введения в школе подростков, необходимо ориентироваться либо на насаждение новых, важных для данного района специальностей, либо на поднятие и качественное совершенствование существующих в районе промыслов. Насаждая новые специальности, необходимо ориентироваться на такие, которые требуют недлительного обучения и могут быть усвоены в короткий срок пребывания учащегося в школе подростков. Приэтом за общеобразовательной частью программы должен быть сохранен определенный минимум в 12-15 недельных часов. К такого рода специальностям можно отнести навыки в швейном деле (кройка, шитье), чулочно-вязальное, обувное дело, металлообработку, кузнечное дело, плотницкое и ряд других.

В районах, где подростки участвуют в производстве вместе с родителями или отдаются в ученичество к кустарям-одиночкам или артелям, очевидно, школе придется ставить задачу по поднятию качества этой работы, по совершенствованию навыков у ребят и по рационализации их труда. Такого рода задания возможны в любом районе с развитой мелкой промышленностью. Для примера можно назвать: кружевное дело, корзиноплетение, деревообделочное игрушечное, папье-маше и др.

Само собой разумеется, что в районах с преобладанием сельского хозяйства трудовая подготовка ребят должна итти по линии улучшения приемов сельскохозяйственной обработки и сообщения прикладных сельскохозяйственных знаний.

Только путем сочетания школьной учобы с трудовой подготовкой возможно приспособление деревенского подростка к сознательному участию в хозяйственном строительстве. Только путем внедрения и углубления технических навыков, необходимых для деревни, можно сдерживающим образом повлиять на непрерывный поток неграмотной и неквалифицированной деревенской молодежи, устремляющейся в город в бесплодных поисках работы.

Вопрос назрел, и к разрешению его необходимо вплотную подойти как органам народного образования на местах, так и всем заинтересованным в нем хозяйственным, профессиональным и партийным организациям.

Я. АКОДИС.

ОРГАНИЗАЦИОННЫЕ ВОПРОСЫ

Реорганизация отделов народного образования и задачи Организационно-планового управления Наркомпроса на 1927/28 год.

Осуществляемая сейчас реорганизация отделов народного образования имеет длинную историю, и та организационная форма, в которую сейчас отливается работа ОНО, родилась в результате длительной дискуссии и специального обследования, проведенного органами НК РКИ.

Возникает вопрос, почему так долго держалась уже осужденная жизнью старая структура отделов народного образования? Ответ на этот, как будто академический, вопрос имеет решающее значение для суждения о целесообразности новой структуры отделов народного образования и тех целей, которые должны быть достигнуты с ее помощью.

Нам кажется, что имелись три основных причины для такой живучести старой структуры, и первой из них являлась еще и сейчас не вполне изжитая разорванность нашей системы народного образования, слишком резкое ее расчленение на соцвосовскую, профобровскую и политпросветскую части, недостаточная функциональная связь между различными типами просветительных учреждений. Но, являясь организационным следствием расчлененности системы народного образования, старая структура ОНО сама постепенно становилась тормозом, мешающим устранению этой расчлененности, консервирующей ее на неопределенное время.

Организационная и административная работа еще и сейчас, на 10-м году революции, играет крупную роль в общем комплексе всей советской и в частности просветительной работы.

Еще и сейчас в грохоте социалистического строительства идет непрерывный отбор наиболее экономных, наиболее эластичных организационных форм и разрушение форм, отброшенных жизнью. Нечего доказывать, что во все предшествующие годы этот процесс шел еще интенсивнее и организация и администрирование составляли 90% всей работы и лишь остальные 10% отводились содержанию, существу работы, ее качеству. В частности, методическая работа долгое время стояла на ступеньке декларирования основных принципов. Эта организационно-административная установка в работе аппаратов служила одним из крепких корней старой структуры отделов народного образования и, в свою очередь, консервировала на более длительный, чем нужно, срок приоритет организационно-административных вопросов над вопросами методическими. Она же служила источником централизаторских тенденций,

мелочной опеки над жизнью и работой учреждений и, как следствие, невероятной лавины „входящих" и „исходящих". Аппарат привыкал видеть жизнь на бумажном экране и укладывать живое дело в рамки все нивелирующих циркуляров.

Аппараты отделов народного образования еще в не столь давние времена были весьма велики. Осуществлять единство руководства такими аппаратами на основе строгой дифференциации работы между сотрудниками, четкой ответственности каждого из них за порученную ему работу (система полной или частичной децернации) было технически невозможно. Приходилось дробить это руководство, организационно укладывая его в рамки п/отделов, частей, секций и тому подобных подразделений. Но, отображая этот разрыв руководства, старая структура консервировала его и для того момента, когда исчезла породившая его причина. Аппараты стали малы, а единство руководства попрежнему отсутствовало, как и фактическая ответственность ОНО в целом за выполнение тех или иных директив и мероприятий, так как старая структура привила работникам психологию своеобразного аппаратного феодализма.

А между тем жизнь и степень развития просветительных учреждений, подбор отстоявшегося кадра работников в них властно ставили перед старыми аппаратами новые задачи.

„Управлять — значит предвидеть", а предвидеть — значит планировать не только на месяцы и на год, а на годы и на пятилетия. Стихийное развитие народного образования в истекшие годы дало нам много диспропорций, ликвидация которых пройдет красной нитью через два предстоящие пятилетия. Жесткие рамки бюджета ставят непреодолимые преграды всяким попыткам бесплановото расходования средств. Требования народного хозяйства и широких масс трудящихся заставляют задуматься над пропорциями и темпами роста разных частей просветительной работы в перспективе ряда лет. Все это выдвинуло вопросы планирования на первый план. Сейчас хорошо управлять — значит, прежде всего, хорошо планировать, исходя, конечно, из хорошего же знания того, что есть.

Хорошо управлять — значит хорошо планировать плюс хорошо учитывать особенности того, чем управляешь. Управление и планирование со стадии сплошного руководства общереспубликанских и общегубернских планов должно подняться на ступеньку индивидуализированного руководства и районированного планирования, что, конечно, предполагает прекрасное знание и руководимых учреждений и районов со всеми их специфическими особенностями. Такова вторая задача, поставленная ходом развития и нашей работы и всего народного хозяйства.

Методическое руководство не только должно иметь больший удельный вес во всей работе отделов народного образования, но и стать дифференцированным, т. е. достаточно расчлененным и индивидуализированным применительно к типам просветительных учреждений. В этом, и только в этом, залог того, что практические проблемы, встающие в этой области со все большей остротой, не будут попрежнему затерты общими рассуждениями на общие темы.

Таково третье требование жизни.

Новая структура отделов народного образования должна давать организационные гарантии для удовлетворительного разрешения этих задач. Реорганизация должна прежде всего отобразить единство системы народного образования, устранив остатки феодальной психологии и давая организационное оформление единству воли, цели и руководству аппаратом. Упразднение деления на подотделы, части и секции дает для этого (при наличии доброй воли и желания) достаточные гарантии.

Аппараты отделов народного образования нужно было повернуть лицом к просветительным учреждениям — и не только повернуть, но и приблизить к ним, придав им достаточную подвижность. Переход на инспекторскую систему работы и организация участковой (районной) инспектуры при наличии достаточных средств на разъезды обеспечивают этот поворот и приближение „к массам" и исключают необходимость мелочной опеки (а следовательно, и переписки) над учреждениями, которым должны быть предоставлены права самостоятельных распорядителей кредитов.

Выделение организационно-плановой инспектуры обеспечивает достаточное внимание вопросам операционного и перспективного планирования и изучения районных особенностей, а диференциация функциональной (методической) инспектуры дает такие же гарантии для правильного методического руководства.

В этой части дело теперь не столько в организационных формах, сколько в подборе людей нужного качества, в особенности в подборе участковой инспектуры, — важнейшего звена в цепи руководства просветительной работой, по прочности которого придется измерять прочность всей цепи.

Задачи, поставленные жизнью перед ОНО, встали и перед НКП; поэтому реорганизация коснулась не только отделов народного образования, но и Наркомпроса. В наибольшей мере реорганизация затронула Административно-организационное управление Наркомпроса, которое распалось на Управление делами, обслуживающее нужды центрального аппарата НКП, и на Организационно-плановое управление, освещению задач которого и будет посвящено все дальнейшее изложение.

Чем была вызвана такая именно реорганизация? Все условия просветительной работы на данном ее этапе, рост и перестройка аппаратов отделов народного образования властно ставили и ставят перед НКП два основных требования: 1) планировать дальнейшее развитие просветительной работы с точки зрения ее количественного и качественного роста, выравнивания показателей степени обслуживания сетью просветительных учреждений различных районов республики и подведения под просветительную работу соответственной материальной базы, и 2) перестроить аппараты ОНО и управлять делом народного образования, учитывая особенности различных районов страны, конечно, тщательно изучивши эти особенности.

Эти две задачи ни в какой мере не решались прежним Административно-организационным управлением. Плановая работа концентрировалась вне его, в Плановом бюро при коллегии НКП, а вторая задача не сходила со стадии „сплошного" руководства, так как основной орган, помогавший АОУ решать эту задачу, инспекция, была экстерриториальной, и работа ее, протекавшая в формах „тематических" обследований, имела значительный методический уклон.

Властная потребность разрешения задачи планирования просветительной работы вызвала к жизни уже полтора года назад Плановое бюро при коллегии НКП, которому удалось за это время проделать довольно большую работу подготовительного к построению перспективного плана характера.

Идея территориальной инспектуры точно так же носилась в воздухе уже давно, хотя и не получила организационного оформления.

Таким образом, почва для реорганизации была в такой степени подготовлена с точки зрения наличия и объективных и субъективных предпосылок, что самая реорганизация по этой линии не вызвала никаких споров.

Поскольку и организационное и плановое руководство делом народного образования со стороны НКП должно подняться со ступеньки „сплошного" руководства на ступеньку руководства „районированного" — вместе с организацией территориальной инспектуры районировалась и работа бывшего Планбюро, ныне Планового отдела. Консультанты Планового отдела превращаются из специалистов по разделам просветительной работы в консультантов, планирующих весь объем просветительной работы в данном районе. Эта перестройка и установление связи каждого консультанта Планового отдела с определенными территориальными инспекторами обеспечивает единство и полноту плановой и инспекторской работы и максимально гарантирует от ошибок в планировании и организационном руководстве.

С точки зрения всего вышеизложенного очевидно, что перед Организационно-плановым управлением НКП в целом в 1927/28 г. будут стоять две основных задачи: 1) построить 5-летний перспективный план в районном разрезе и 2) индивидуализировать руководство просветительной работой и отделами народного образования в условиях перехода их на работу при новой структуре.

Для построения реального районированного перспективного плана нужен ряд материалов, без которых план нельзя сдвинуть с мертвой точки „республиканского разреза". Эти данные должны доставить инспектура, статистика и отчасти Финотдел (по Строй-секции). Какие же это данные?

Прежде всего мы очень слабо знаем состояние нашего основного капитала — зданий, занимаемых просветительными учреждениями, и их капитального учебного оборудования. По госбюджетным учреждениям эти данные должен собрать и обработать Финансовый отдел, по линии местнобюджетных учреждений, по районам — инспектура и статистика (по данным и текущих и основного обследований народного образования). В 1927/28 г. соединенными усилиями НКП и ОНО эта задача должна быть решена. Затяжка в ее разрешении продлит практику дальнейшего бесплановго расходования сумм, отпускаемых на восстановление и расширение основного капитала.

В этой связи нужно иметь ввиду необходимость для инспектуры НКП и ОНО обращать сугубое внимание на новое строительство просветительных учреждений, степень контроля над ним со стороны соответствующих органов и соответствие строящихся зданий качественным стандартным требованиям НКП.

Столь же слабо знаем мы количественные показатели роли общественной инициативы в развитии просветительной работы и не умеем благодаря этому соответственным образом отразить ее в плане. А ведь роль общественной инициативы идет по восходящей кривой, и ряд отраслей просветительной работы просто немыслим без ее активного и значительного участия (дошкольное дело, ликвидация неграмотности, школьное строительство, обеспечение беднейших учащихся обувью, одеждой и питанием и т. д.). Насчет процента, с которым должна быть включена в план общественная инициатива, идут бесконечные и, пока, довольно бесплодные споры, поскольку вопрос вовсе не изучен. Нужно, наконец, получить твердые показатели, взятые из практики жизни. Эти материалы по районам должны дать также статистика и инспектура.

Сеть просветительных учреждений, представляющая собою в основном наследие дореволюционного времени, расположена по районам крайне нерационально. Установление степени этой нерациональности и намечение для 1928/29 г. конкретных поправок к сети — задача, подлежащая проработке в Плановом отделе совместно с инспектурой и с управлениями. Частью этой задачи является проработка вопроса (согласно заданию СНК от 12/VII 1927 г.) о методах и сроках передачи ряда учреждений с государственного бюджета на местный.

Нуждаются в проверке и уточнении показатели фактической годовой стоимости учащихся в учреждениях разных типов, бюджеты самих этих учреждений по источникам финансирования и показатели полезного действия просветительных учреждений (отсев, выпуск, второгодничество). Эти показатели, определяющие рентабельность работы просветительных учреждений, чрезвычайно важны для исчислений в генеральном, перспективном и годовом планах. Эта работа должна быть выполнена Плановым, Статистическим и Орг.-инспекторским отделами, а в части госбюджетных учреждений — Финотделом и управлениями.

Все перечисленные вопросы должны быть проработаны Плановым отделом и инспектурой совместно с Совнацменом и специально в нацменразрезе.

И инспектура и Плановый отдел должны всячески помочь местам живым инструктажем в деле планирования. Нужны и специальные выезды, и созыв планового совещания для обсуждения пятилетки в районном разрезе, и, наконец, курсы по переподготовке плановых работников. С вопросами методологии плановой работы нужно основательно познакомиться и инспектуре, чтобы быть достаточно подготовленной для инструктирования плановых работников ОНО.

Реальное осуществление задачи „районированного" руководства делом народного образования зависит целиком от работы инспектуры, которая путем систематического, углубленного и всестороннего изучения соответственных районов должна обеспечить НКП возможность такого руководства по линии общественно-политической, организационной, плановой, организационно-методической и хозяйственно-финансовой.

В пределах выполнения этой задачи инспектура выступает уже не только в роли собирательницы различных нужных для НКП материалов, но и в роли представителя НКП в целом перед лицом ОНО и местных советских, партийных и профессиональных организаций. Задача инспектуры — прежде всего информировать ОНО о линии правительства и НКП в отношении важнейших очередных задач просветительной работы и проверить выполнение ранее данных правительством и НКП директив.

Изучая личный состав ОНО и его руководящую работу по всем вышеперечисленным разрезам, инспектура должна особое внимание обращать на фактический (а не бумажный) эффект руководящей работы и НКП и ОНО в отношении просветительных учреждений. Жизненны ли планы и директивы, разрабатываемые и даваемые НКП и ОНО, каков предел отклонений от них и по каким причинам, — вот что должен выяснить инспектор, посещая просветительные учреждения, помимо выяснения тех вопросов, важность изучения которых уже отмечалась нами выше.

Значительное внимание должно быть уделено изучению работы участковой (районной) инспектуры.

Инспектура должна изучать район не ради самого процесса изучения и не только в целях, уже ранее перечисленных нами, но и для того, чтобы получить отчетливое представление о специфических закономерностях в развитии просветительной работы каждого района в связи с развитием его экономики в прошлом. Познание этих закономерностей даст в руки инспектуры и НКП инструмент для правильной ориентировки на развитие просветительной работы в районе.

Инспектура должна быть в известной мере адвокатом ОНО соответственных районов и перед НКП и перед соответственными органами

областей, губерний и округов, освещая и в НКП и в этих органах нужды района, снабжая ОНО соответственным сравнительным цифровым и иллюстративным материалом, помогая ОНО особенно энергично во время бюджетной кампании, когда вся инспектура должна быть в своих районах.

Изучение районов должно итти по определенной схеме, в основе которой должна лежать система основных показателей просветительной работы, по которой работал бы весь НКП, по которой разрабатывались бы и контрольные цифры и которая, наконец, лежала бы в основе и форм отчетности и соответственных работ Госплана и ЦСУ. Сейчас в этом деле царит величайший хаос и совершенно недопустимая конкуренция, дающая в руки различных органов (при всяких и всяческих спорах) оружие несравнимых цифр, не выясняющих, а запутывающих обсуждаемые вопросы. С этим хаосом нужно покончить, и эта задача лежит на Статистическом и Плановом отделах, которые и должны совместно с соответственными органами (ЦСУ, Госплан, НКФ, РКИ, Цекпрос, управления НКП) разработать унитарную систему основных показателей и классификации просветительных учреждений.

На основе материалов инспектуры, статистики и планового отдела и по системе показателей информационное бюро должно разработать и систематически корректировать „паспорта" областей и губерний (а потом округов и уездов). Аналогичная работа, но по гораздо более сжатой схеме и по источникам различной ценности, должна быть проделана информационным бюро и в отношении важнейших иностранных государств.

Работа Финансового отдела уже приобрела, так сказать, стандартный, из года в год повторяющийся характер, и в качестве новых задач (да и то „новых" в условном смысле слова) можно отметить лишь необходимость фактически осуществить инспектирование и инструктаж некоторого количества наиболее неблагополучных по отчетности и финансовой недисциплинированности госбюджетных учреждений. Необходимо на деле, фактически, осуществить увязку госбюджетных ассигнований с наличием спецсредств в том или ином учреждении и наконец практически подойти к разработке вопроса о переходе на окладную систему зарплаты в госбюджетных учреждениях.

Больным вопросом является правильное распределение оканчивающих педагогические учебные заведения и безработных просвещенцев по территории республики. Неурегулированность этого вопроса создает безработицу в некоторых пунктах страны, в то время как другие районы испытывают огромную потребность в квалифицированных работниках. Разработка системы распределения педагогических сил будет важнейшей задачей в работе Учетно-распределительного отдела ОПУ в 1927/28 г.

Формулируя кратко основные задачи, стоящие перед Организационно-плановым управлением на 1927/28 г., мы сказали бы в заключение, что Организационно-плановое управление должно помочь Наркомпросу отчетливо узнать состояние просветительной работы и аппаратов ОНО по районам, наметить для каждого района четкие перспективы дальнейшего развития народного образования и на основе этого знания прошлого и научного предвидения будущего организовать индивидуализированное руководство работой ОНО и делом народного образования в республике.

В. КАСАТКИН.

Сокращение аппаратов отделов народного образования

I. СОКРАЩЕНИЕ КАК ПРОЦЕСС УЛУЧШЕНИЯ.

Уже проведено сокращение наркоматов во всех советских республиках. Уже намечена, а местами и выполнена программа упрощения отделов, их удешевления, сжатия.

И не годы нужны для проверки результатов всеобщего сокращения: первые же недели и месяцы работы аппаратов измененного состава показали, что руководство от уменьшения кадра ничего не потеряло. Обслуживание массы не пострадало от таких перемен, которые устранили все лишнее, что стояло между массами и аппаратом.

Для аппаратов просвещения нет и не может быть исключения из общего процесса усовершенствования советов, начинающих второе десятилетие своего славного существования. Молодой класс-диктатор, стоя у власти, первое время терпел многотысячные штаты наркоматов, в том числе и десяток тысяч сотрудников Наркомпроса.

А в 1926/27 г. Наркомпрос РСФСР успешно справлялся со своей работой при 800 служащих, которые на 1927/28 г. сокращаются без ущерба для дела на 23%. Кубано-черноморский ОНО, например, насчитывал не так давно сотни людей. Многие подотделы социального воспитания в губоно представляли 3-4 года назад широкие, почти самостоятельные органы с коллегиями, своим листком, штатом заместителей и руководителей секций. Теперь сильно упрощенная и углубленная работа социального воспитания даже в крупных ОНО выполняется полудесятком проверенных и опытных товарищей.

Помнится, примерные штаты уполитпросвета в 1921 г. насчитывали 81 единицу. Столько народу (при всей резвости самозванных просветителей из буржуазии, дворянства и духовного сословия) ни один уезд набрать не мог. Но по 15-20 новоявленных специалистов политпросвета в скромном уоно встречать приходилось. А теперь? Один-два человека заворачивают в уезде и либкезом, и растущей сетью изб-читален, и прочих массовых учреждений.

Нет, мы сокращались и еще сократимся. Вопрос ставится о явлениях, сопутствующих сокращению, и о наилучшем переходе на новые рельсы. Приэтом в стороне оставляется вопрос о переходе ОНО в инспектуру. Независимо от того, как совершается этот переход, необходимо учесть последствия количественного изменения ОНО, представить себе работу их в момент и после сокращения.

Сокращение проследим по одному из краев, куда тянутся со всех концов РСФСР опытные просвещенцы и где объективные условия работы аппаратов до последнего времени были сравнительно благополучны, — понаблюдаем сокращение ОНО Северного Кавказа.

2. ФАКТЫ СОКРАЩЕНИЯ ОНО СЕВЕРОКАВКАЗСКОГО КРАЯ.

При помощи партийных организаций шел отбор и выбор руководителей просвещения. Съезды советов, исполкомы, профсоюзы и другие организации определили требования к аппаратчикам, из которых многие ушли осенью, либо еще летом.

Кто же уходит?

Подобрался за последние годы такой тип работника, который до революции сложился в крупного педагога. Но еще до всяких сокращений этот увлекающийся аппаратчик мог сказать с полным убеждением за себя и своих сверстников:

— Вы шумите по поводу моей общественно-педагогической работы? Ладно. Только знайте, что первые 27 лет я не считаю. Работал я и работаю в полную охоту и в согласии со своей совестью лишь последние 8 лет.

Оказывается, что целиком творческое плавание бодрый старик-учитель начал только как советский организатор просвещения в одном из ОНО. Но, слышно, ушел из ОНО этот товарищ...

Ему вторит, но уже с надрывом, более молодой аппаратчик одного из круто сокращаемых ОНО.

— У нас и регистраторы бегут. И мы бежим, хотя я свыкся с работой. Кровно жаль бросать. Все-таки 5 лет. Да какие! 10 лет службы до этого времени я не сравню с горячей стройкой в поглотившем всего меня наробразе...

Оба очерченные работника представляют два педагогических поколения, одинаково захваченных строительством новой школы в широком смысле этого слова.

А вот жрецы своей специальности, нестарые сильные „предметники“ дореволюционной средней школы. Они с головой окунулись в организацию просвещения, в его общую методику. Выработались свирепые знатоки бюджета, упорные борцы за „показатели“, идеологи-воспитатели учительских масс, бойцы-полемисты Гуса, мастера обследования и удачливые дипломаты в комсомол, в крестьянство — куда толкает очередная задача просвещения. Короче — воспитался широко квалифицированный руководитель по просвещению, который... и своего узкого дела не забывал. Да, он почитывал и читал не только общую, но и „свою“ литературу. Он частенько вздыхал про „станок“, но успокаивался на общей связи с работниками и особыми интересами своей первоначальной специальности.

Когда же подошли сокращения, этот заработавшийся сорт старожила в ОНО сказал без долгих размышлений:

— Хорошо. Вернуться в производство я готов. Стоит мне взять мел в руки, как я почувствую нужную математике силу.

Словесник, обществовед, ревниво копившие новую марксистскую книжку, отряхнули аппаратный прах и заботливо, но беспечально углубляются в обдумывание курсов, программ и учебных планов — готовятся учительствовать.

— Сами, небось, участвовали в создании образа новой идеологии. Было время взвесить чужой опыт — теперь сами войдем рядовыми в производство.

Но эти с натуры списанные специалисты-аппаратчики дали волю чувству самосохранения. Довольные своей пригодностью к преподавательской деятельности, они скрывают сожаление об утере вновь приобретенной в ОНО квалификации. Они глубоко сознают, что не случайностью было их долгое и упорное горение в органах революционного просвещения. Прижатые к стенке, они не скрывают тревоги о судьбе выношенных принципов, бюджетных и прочих достижений.

Демобилизация напряжения захватывает и ответственного партийца-педагога:

— Пойду и я к станку, зароюсь в песок.

И партийному комитету делается соответствующее заявление: дескать, при сокращении без меня дело обойдется, пустите душу на покаяние в партийную школу, рабфак или другую мастерскую — все они в квалифицированных рабочих нуждаются.

Центробежная сила нередко захватывает и совсем молодых коммунистов-администраторов, которые, успешно начав работу в ОНО, не успели на ней устать. Но, вообразив, что эта работа „не учит“, начали отход, расслабляющий аппараты.

Случалось в последние дни встречать испытаннейших методистов и заправил, этаких тяжеловозов просвещения, массой и организациями почтенных раз навсегда. Казалось, что никакое сжатие ОНО не коснется этих столпов руководства. Между тем они скромно хлопочут об уроках, о свободном месте в том или ином учреждении — тоже ищут „тихого семейства“ и, конечно, находят.

Всего чуднее, что малоустойчивый состав национальных облоно не избежал общей участи. Некоторые из них лишь года два, а то и первый рабочий год наладились спокойно выполнять свое дело, разделив функции между подходящими людьми. Но сократительная волна грозит смыть самую лучшую часть этих аппаратов: потянуло в науку, на другую работу и т. д. А слабейшие работники не спешат уходить.

Пусть извинят меня те товарищи, которые узнали себя в этом беглом очерке состава сокращаемых ОНО: краевого, окружного, областных. Я злоупотребил в печати своим обследовательским материалом, товарищеской откровенностью и письмами. Но слегка обозначенные фигуры работников ОНО взяты как явление дня с целью осмыслить происходящую передвижку, с намерением предупредить наметившееся усыхание ОНО Северо-кавказского края (и вообще отделов образования).

3. ВОЗМОЖНЫЕ ПОСЛЕДСТВИЯ „УСЫХАНИЯ“ АППАРАТОВ.

Обобщая приведенные факты сокращения и сопровождающие его настроения в узко-просвещенской среде, можно указать на вероятные результаты теперешнего сворачивания ОНО.

Прежде всего под ударом оказывается крайоно. За последние два года в Ростове собрался внушительный кулак организаторов-педагогов и настоящих методистов. Наркомпрос положительно оценил их работу и сообщил это свое мнение Совнаркому РСФСР.

По моим наблюдениям, большинство окроно и часть облоно вполне удовлетворены работой окрепшего крайоно. Нормальное развитие последнего требовало лишь некоторого сужения функций с передачей части их на места. Оставались бы группы учреждений и такие задачи, которые имеют краевое значение, завершилось бы естественное разделение труда. Такой рационализации крайоно грозит опасность, если уход основного кадра работников нарушит преемственность и подорвет заслуженное доверие мест к ростовскому центру руководства ответственнейшими задачами краевого просвещения.

В значительной мере сказанное относится к сильнейшим окроно края. Они стоят перед двумя возможностями.

Либо им придется в мирной обстановке руководить все растущим школьным строительством, завершить ликвидацию неграмотности, раздвигать массовое профобразование и т. д., нажимая одновременно на качество работы.

Либо, в обстановке военного потрясения, окроно потребуется, спасая достижения существующей сети, в том числе и методиче-

ские, — вместе с тем налегать на беспризорность, особо на политическое воспитание и другие большие задачи времени.

Ясно, что только крепко слаженные аппараты, хотя бы и сокращенные, справятся в обоих указанных случаях со своими обязанностями низового руководителя местным просвещением и районной инспектурой.

Но настроение некоторой беспечности и разбега водиночку вызывает сомнение в целости окроно: как бы им не захиреть в наступившем учебном году, как бы не превратились они в подобие слабых уоно.

Молодые окроно небольших кругов и почти все облоно рискуют застыть в своем развитии. В сущности они еще идеологически, да и административно, не окрепли.

Национальные облоно только с этого года понастоящему начинают разрешать национализацию I ступени, ее комплектование работниками и другие особые большие задачи. И вот тут-то у них связаны руки в подборе работников. Где уж привередничать да новых людей искать — как бы не срезали единственного методиста, как бы не сократили позарез нужного инспектора родного языка и т. д. Да, к этой части ОНО сокращение может обернуться наиболее сурово и бесповоротно.

Наконец потеря созданных революцией кадров может возродить школьный и прочий консерватизм и даже педагогическую реакцию. Новое в нашем деле, как нигде, требует ярких массе учительства и населению известных носителей. Уже упомянутая райинспектура при всех своих доказанных достоинствах в состоянии выполнять только часть работы по защите позиций нового просвещения. Краевому же, окружным и областным отделам, сжатым в комок, будет не до теории и не до принципиальных боев: они могут снизиться до серой текущей работы.

А сокращенные быстро рассосутся. Одни разочаруются в своей способности к трансформации из аппаратчика в действующего преподавателя, окажутся слабыми мастерами. Другие удачно вольются в учительскую или в политпросветскую среду, но от общественно-организационной работы бегать будут: довольно, мол, попили ОНО нашей кровушки!.. И только редкие исключения вольно и невольно будут выходить за рамки своих новых обязанностей, не будут, что называется, зарывать в землю знания и способности, которые ими приобретены и развернуты были в их прошлой наробразовской работе.

4. КОЕ-КАКИЕ ПРЕДЛОЖЕНИЯ.

Упрекнет читатель в непоследовательности: по началу сокращение приветствовалось, а под конец — какие страсти предсказываются!

Возможен упрек и в бюрократизме: неужели в аппаратах вся сила?

Больно хорошо у вас аппаратное сословие: вы просто представитель и защитник касты!

Но из скромных советов, ниже приводимых, видна будет неосновательность упреков:

Заведующие слабейшими ОНО должны быть свободны в составлении и совершенствовании аппарата.

Полный учет и всемерное использование отставных аппаратчиков — помогай своим опытом, не увиливай!

Конец легкомысленной утечке ценных людей, их возврат в аппараты, если удастся.

Разве все это противоречит рационализации, разве это бюрократизм?

А. РОЗИН.

Основные вопросы финансирования народного образования по местным бюджетам РСФСР.

Закончившийся 1926/27 г. воплотил в себе черты двух периодов развития народного хозяйства Союза ССР. С одной стороны, он заключил восстановительный период, период пятилетия, втечение которого хозяйство Союза развивалось с невиданной в истории скоростью, стремительно настигая довоенный уровень.

С другой стороны, он открыл собою новую фазу социалистического строительства, характеризующуюся реконструкцией промышленности на основе более высокой техники и расширением и увеличением основного капитала социалистического сектора народного хозяйства.

Эта „диалектика" закончившегося хозяйственного года, как в зеркале, отражена в бюджетных планах на этот год: бюджеты 1926/27 г. еще сохранили высокий рост, свойственный периоду восстановления, но в то же время они так реконструированы, что прирост этот использован главным образом на капитальное строительство в области промышленности, транспорта и сельского хозяйства.

Отмеченные черты наиболее ярко выявлены в государственном бюджете, но они характерны также и для местных бюджетов. Так, если мы возьмем местные бюджеты 1926/27 г. по РСФСР, то должны будем отметить следующее изменение их структуры: при росте всей расходной части бюджетов (без оборотных перечислений) против назначений 1925/26 г. в 41,5%, сектор хозяйственно-производственных расходов возрос на 79%, т. е. рост хозяйственно-производственных расходов превысил общий рост бюджетов почти в два раза.

Как этот хозяйственный уклон в местных бюджетах 1926/27 г. отразился на финансировании народного образования?

Чтобы ответить на этот вопрос, рассмотрим рост местных бюджетов и рост ассигнований на народное образование за последние три года.

Годы [1]	Расходы местных бюджетов		Расходы по народн. образованию по местным бюджетам		
	Сумма в млн. р.	Процент роста	Сумма в млн. р.	Процент роста	Удельный вес в бюдж.
1924/25 . . .	530,1	—	169,8	—	32,0
1925/26 . . .	777,8	46,8	240,7	41,7	31,0
1926/27 . . .	1 101,0	41,5	310,3	28,9	28,2

[1] За 1924/25 и 1925/26 гг. суммы взяты в исчислениях местных органов с учетом поправок, принятых Междуведомственной комиссией при НКФ, а за 1926/27 г. — в исчислениях местных органов (Междуведомственная комиссия была упразднена в 1926 г.).

Табличка эта весьма показательна. Расходы по народному образованию в 1926/27 г. еще сохранили относительно высокий рост — 28,9%, однако рост этот значительно ниже роста местных бюджетов в целом.

Если в 1925/26 г. разрыв в темпе роста бюджета в целом и расходов по народному образованию выразился в 5,1%, то в 1926/27 г. этот разрыв достиг уже 12,6%, т. е. он в два с половиной раза выше разрыва предыдущего года.

Явление это вызвало падение удельного веса расходов по народному образованию в местном бюджете с 31% до 28,2%.

По абсолютной сумме прирост расходов на народное образование оказался ниже прироста 1925/26 г. (69,6 млн. р. против 70,9 млн. р.), в то время как прирост расходной части бюджета в целом превысил соответствующий прирост 1925/26 г. на 75 млн. р. Это значит, что в том выигрыше, который получили местные бюджеты 1926/27 г. от увеличения размеров отчислений от госналогов и госдоходов, народное образование не участвовало вовсе.

Местные органы, устремив внимание на производственный сектор местного хозяйства, главную долю прироста бросили на промышленность, жилстроительство и пр., местами ослабив просвещенческий фронт: ассигнование на народное образование оказалось неувязанным с планом хозяйственного строительства, в частности расходы на профобразование, как видно будет из дальнейшего, получили самый ничтожный рост, а по отдельным административным единицам даже снижены против предыдущего 1925/26 года.

Исключение составляют лишь следующие административные единицы: Ленинградская, Самарская, Пензенская и Брянская губернии, Уральская область, Марийская автономная область, Сибирский край и Монголо-бурятская АССР. По этим 8 административным единицам рост ассигнований по народному образованию превысил рост бюджетов, что обусловило увеличение удельного веса просвещенческих расходов в бюджетах этих административных единиц сравнительно с 1925/26 г. на 2,3%. По всем же остальным административным единицам этот удельный вес в среднем понизился на 4,1%.

Как оценить такой подход местных органов к финансированию народного образования с точки зрения задач индустриализации? Можно ли утверждать, что снижение удельного веса расходов на народное образование в местных бюджетах продиктовано интересами индустриализации?

Нам кажется, что на этот вопрос нельзя дать утвердительного ответа. Ведь с точки зрения индустриализации расходы на народное образование — это расходы на восстановление квалифицированной рабочей силы и на подготовку новых кадров рабочих для удовлетворения требований расширяющихся и вновь строящихся предприятий.

„При плановом подходе к реконструкции нашего народного хозяйства на новых социалистических началах необходимо учитытать не только такие мощные материальные факторы этой реконструкции, как электрификация, но и такие, гораздо менее осязательные, как народное образование, без которого, однако, едва ли оказался бы легко осуществимым и наиболее удачный план электрификации“ (Струмилин, „Хозяйственное значение народного образования“).

Необходимо помнить, что в области обеспечения нашей промышленности квалифицированной рабочей силой, мы к десятилетию Октябрьской революции далеко еще не достигли довоенного уровня.

А между тем машинизация производства и рационализация труда с каждым годом требуют и будут требовать от рабочих постоянно возрастающей интеллигентности, развития и систематического повышения квалификации. „С внедрением начал рационализации труда и производства, изменением характера и направления работ промышленности должны будут неизбежно изменяться и содержание работы рабочего и предъявляемые к нему требования. Труд рабочего внешне будет становиться проще, а по существу гораздо труднее и сложнее“ [1].

Нельзя также забывать разницу между ролью в производстве рабочего в капиталистических странах и в Союзе ССР. Рабочий в Союзе ССР не есть поставщик рабочей силы капиталисту, а строитель своего социалистического хозяйства. Для сознательного участия в этом строительстве рабочему недостаточно знать узкую специальность своей профессии, он должен уметь охватывать весь процесс производства и всю сложную организацию нашей промышленности от станка до синдиката.

Вопрос этот привлек внимание XV партконференции ВКП (б), констатировавшей, что „практическое осуществление индустриализации выдвигает неотложную задачу улучшения технической квалификации наличных и подготовки новых кадров квалифицированных рабочих, а также поднятия общего культурного уровня рабочих масс“. Нет сомнения, что в ближайшие же годы, по мере развития машинизации и рационализации и приближения срока пуска новых фабрик и заводов, вопрос обеспечения промышленности квалифицированной рабочей силой встанет перед партией и правительством во всей своей величине.

Приэтом, поскольку низшее и среднее образование как общее, так и специальное возложено на местный бюджет, громадную роль в подготовке новых кадров трудовой армии, кадров, по уровню специальных и общих знаний отвечающих требованиям промышленности, реконструированной на основе последних завоеваний науки и техники, должен играть местный бюджет.

Расходы на низшее и среднее образование (общее и специальное) — это расходы на обслуживание одного из центральных участков индустриализации.

Вот почему линия финансирования народного образования по местным бюджетам 1926/27 г., приведшая по подавляющему числу административных единиц к резкому отставанию роста просвещенческих расходов от роста хозяйственно-производственных и к значительному падению удельного веса народного образования в местных бюджетах, нам кажется не только неправильной с точки зрения политического значения народного образования в стране советов, но и неприемлемой с точки зрения интересов индустриализации.

Однако в 1926/27 г., несмотря на отмеченное выше отставание роста просвещенческих расходов от роста местных бюджетов в целом, ассигнования на народное образование все же имели высокий рост — 28,9%. Совершенно другое положение нас ожидает в 1927/28 г.

Наступающий 1927/28 г. уже полностью принадлежит к новой фазе социалистического строительства. Восстановительный период народного хозяйства закончен, а „с завершением восстановительного периода дальнейшее развитие народного хозяйства упирается в недостаточность и отсталость унаследованной от буржуазного общества производственно-технической базы. Народное хозяйство вступает в полосу, когда темп раз-

[1] См. вступительную статью А. Рабиновича в книге „Воспроизводство квалифицированной рабочей силы“, А. Бейлина, М. — Л., 1926 г.

вития его сильно замедляется сравнительно с истекшими годами" (резолюция XV конференции ВКП (б)).

Рост местных бюджетов на 1927/28 г. определяется всего в 12 — 15%. Может ли такой же рост быть применен и к расходам по народному образованию?

Чтобы ответить на этот вопрос, необходимо принять во внимание, что ряд постановлений законодательных органов, направленных к разрешению основных задач в области просвещения и к размежеванию этих задач между государственным и местным бюджетом, уже обусловил нагрузку сметы по народному образованию по местному бюджету РСФСР на 1927/28 г. в сумме около 40 млн. р.

Большая часть этой нагрузки — около 28 млн. р. — вызвана повышением зарплаты педагогическому и учебно-воспитательному персоналу и установлением периодических прибавок учительству за стаж.

Кроме того с государственного бюджета на местный бюджет передано содержание техникумов и музеев по ряду административных единиц на сумму около 4 млн. р.

Далее осуществление мероприятий, предусмотренных постановлением СНК РСФСР от 15 февраля „Об улучшении постановки среднего и низшего профессионально-технического образования", и образование местных ссудных школьно-строительных фондов связано с новыми расходами в сумме около 8 млн. р.

Ограничить при таких условиях рост расходов на народное образование процентом роста всего бюджета — значило бы поставить народное образование в совершенно безвыходное положение, так как при этом условии весь прирост будет поглощен нагрузкой новых расходов, а на расширение и качественное улучшение сети учреждений и на увеличение ассигнований на школьное строительство не будет никаких средств.

Положение явно несообразное. Поэтому в отношении сметы народного образования по местному бюджету на 1927/28 г. задача заключается не в сохранении пониженного удельного веса 1926/27 г., а в его безусловном повышении. Другими словами, расходы на народное образование на 1927/28 г. должны иметь рост, превышающий общий рост бюджета.

Лишь при этом условии возможно будет обеспечить поступательное движение на основных участках просвещенческого фронта, как всеобщее обучение и профессиональное образование.

Напряженное положение сметы по народному образованию, как и всего местного бюджета на 1927/28 г., с особой остротой выдвигает вопрос о целесообразном использовании средств, ассигнуемых на народное образование. С точки зрения индустриализации не все участки просвещенческой работы могут быть признаны равноценными. В отношении местных бюджетов на первый план выдвигаются задачи, которые прямо и непосредственно служат делу подготовки новых поколений к производственной деятельности; это — задачи всеобщего обучения и профессионального образования.

Рассмотрим с точки зрения этих основных задач распределение средств по отдельным отраслям народного образования в местных бюджетах 1926/27 г., равно как и достижения на отдельных участках просвещения, финансируемых из местных средств, а затем сделаем некоторые выводы в отношении будущего 1927/28 г.

Наименование расходов	1925/26 г.		1926/27 г.		
	Сумма в млн. р.	Удельный вес	Сумма в млн. р.	Удельный вес	Процент роста
1. Отдел народн. обр.	9,7	4,1	20,0	6,5	110
2. Профобр	14,0	5,8	15,0	4,9	7
3. Соц. воспитание	184,4	76,6	233,3	75,2	27
в том числе:					
а) школа I ступ.	100,9	41,9	129,9	42,0	28
б) „ II „	10,7	4,5	14,0	4,6	31
в) 7-и 9-летки	23,6	9,8	36,9	12,0	57
г) школа крест. мол.	3,0	1,2	5,1	1,5	70
д) детдома и правовая охрана несовершеннолетних	42,6	17,7	42,3	13,5	0
4. Политпросвет	30,1	12,5	37,1	12,0	23
в том числе:					
а) школа политграмоты, школа для взрослых и другие школы политпросвета	5,9	2,5	10,0	3,2	70
б) избы-читальни, клубы, нардома, библиотеки и пр.	15,3	6,4	19,2	6,2	26
в) ликвидация неграмотности	6,3	2,6	6,1	2,0	3
5. Прочие расходы	2,5	1,0	4,2	1,4	68
Всего расходов по нар. образованию	240,7[1]	100	309,6[2]	100	28

При рассмотрении этой таблицы обращает на себя внимание исключительно высокий рост расходов по содержанию отделов народного образования. Рост этих расходов достигает 110%.

Основными причинами столь высокого роста расходов по § 1 сметы народного образования являются: а) упразднение общих отделов уисполкомов и организация уездных отделов народного образования; б) повышение ставок зарплаты и прочих расходов по всему управленческому аппарату, в) широкое финансирование вузов, рабфаков и других учебных заведений, состоящих на госбюджете, а также назначение стипен-

[1] Сумма, принятая Междуведомственной комиссией при НКФ.
[2] Сумма, исчисленная местными органами (без Якутской АССР).

дий учащимся этих учебных заведений и г) проведение по некоторым административным единицам расходов на строительство по этому параграфу.

Насколько значительны расходы по финансированию учебных заведений, состоящих на госбюджете, можно судить по тому, что по ряду административных единиц эти расходы превышают управленческие расходы в собственном смысле этого слова, т. е. расходы на содержание отделов народного образования.

Широкий размах, проявленный в отношении отпуска средств по § 1 сметы народного образования, отразился весьма неблагоприятно на финансировании важнейших отраслей просвещения.

Прежде всего нельзя не отметить крайней скудости средств, отпущенных на профобразование. Сравнительно с 1925/26 г. ассигнование на профобразование увеличилось на 1 млн. р. — 15 млн. р. вместо 14 млн. р.

Правда, перенесение на госбюджет хозяйственных расходов по большинству техникумов несколько разгрузило местный бюджет. Однако необходимо учесть, что госбюджет далеко не впитал всей сети техникумов и часть их еще содержится полностью на местном бюджете. Сеть же низших профшкол и в 1926/27 г. осталась в том же тяжелом положении, в котором она находилась и до этого года, что стоит в резком противоречии с нуждами местной и кустарной промышленности и с задачами индустриализации вообще.

Расходы по социальному воспитанию выразились в 232,3 млн. руб.; увеличение против 1925/26 г. составляет 27%, или 48,9 млн. руб.

При анализе распределения средств внутри сектора социального воспитания обращает на себя внимание, что ассигнование на школы повышенного типа (школы II ступени, 7- и 9-летки и школы крест. молодежи) возросло в среднем на 50%, тогда как расходы на начальную школу повысились всего на 28%.

В абсолютной сумме прирост расходов по школам I ступени составил 29 млн. р., в то время как в 1925/26 г. он выразился в 35 млн. р., или в 53%. Таким образом в 1926/27 г. мы имеем не только относительное, но и абсолютное снижение темпа роста ассигнований на начальную школу. Явление это при общем росте местных бюджетов в 41,52 должно быть признано совершенно ненормальным.

Указанный прирост ассигнований на школу I ступени в 29 млн. р. был использован по двум направлениям: на расширение сети и на улучшение ее обслуживания в хозяйственном и учебном отношении.

В 1925/26 г. расширение школьной сети выразилось в 10%. В 1926/27 г. (по данным по 42 административным единицам [1]) рост школьной сети запроектирован в 8,6%, т. е. темп роста сети сравнительно с прошдым годом взят более низкий. В то же время крайне неравномерное распределение прироста по территории РСФСР заставляет опасаться за реальность принятого плана.

Так, при среднем росте сети по 42 административным единицам в 8,6%, по 12 административным единицам рост принят ниже 3%, а по 10 единицам выше 10%; по Вологодской, Вятской и Брянской губ. — по 12%, по Костромской и Самарской губ. — по 17%; рекордный прирост запроектировал Сибкрай — 34%.

[1] В настоящем обзоре все данные относительно сети учреждений и норм массовых расходов взяты по 42 адм. единицам (без Ленинградской, Московской и Псковской губ., ДВК, Уралобласти и АССР: Дагестанской, Якутской и Карельской).

Из общего количества новых 4 603 школ, запроектированных по 42 единицам, на Сибкрай падает 36%, на Средневолжский район — 13%.

Таковы количественные достижения в области развертывания сети начальной школы. Касаясь качественных достижений, следует прежде всего остановиться на вопросе о нагрузке учителя.

В среднем по 42 административным единицам нагрузка учителя выразилась в 1925/26 г. в 42 ученика. В 1926/27 г. некоторое сокращение нагрузки замечается лишь по 10 административным единицам.

В среднем же по рассматриваемым 42 единицам нагрузка учителя не только не снизилась, но даже возросла — с 42 до 43 учеников на учителя. В этом отношении, следовательно, мы имеем в 1926/27 г. шаг назад сравнительно с 1925/26 г.

Другим показателем качественного состояния школы служит размер ассигнования на содержание одного учащегося.

Сравнительно с исполнением 1925/26 г. расходы на содержание учащегося школы I ступени получили следующий прирост:

по зарплате	21%	—14 р. 93 к.	вместо 12 р. 34 к.
по прочим расходам .	38,3%	— 3 „ 25 „	„ 2 „ 35 „
Всего	23,8%	—18 „ 18 „	„ 14 „ 69 „

Более высокий рост прочих расходов сравнительно с ростом зарплаты свидетельствует, что в деле хозяйственного обслуживания школы и снабжения учащихся школьными пособиями в 1926/27 г. сделан заметный шаг вперед. Приэтом наиболее высокий рост обнаружили губернии, сильно отставшие в отношении хозяйственного и материального обслуживания школы.

Улучшение финансово-материальной базы школ I ступени следует признать одним из самых важных достижений 1926/27 г. на фронте всеобщего обучения.

Ассигнования на школы соцвоса повышенного типа, возросшие на 50%, достигли в 1926/27 г. суммы в 56 млн. р. против 37,3 млн. руб., назначенных в 1925/26 г. Удельный вес этих расходов в смете по народному образованию достиг 18,1% против 15,5% в 1925/26 г., т. е. возрос на 2,6% тогда как удельный вес ассигнований на школы I ступени остался без изменения.

Из общей суммы расходов на содержание школ соцвоса на школы повышенного типа в 1926/27 г. приходится более 30%, на школы же I ступени—70%, тогда как в 1925/26 г. на школы I ступени падало 73%, а на школы повышенного типа лишь 27%. С точки зрения интересов всеобщего обучения уклон в сторону повышения темпа роста ассигнований на школы повышенного типа за счет замедления роста расходов на начальную школу едва ли может быть признан правильным.

Приэтом нельзя не отметить, что во многих случаях расширение сети школ повышенного типа производится без ясного плана, координирующего и увязывающего развитие сети различных типов школ с действительными потребностями народного хозяйства.

Из школ повышенного типа наиболее высокий рост получили ассигнования на школы крестьянской молодежи (70%) и 7- и 9-летки (57%); по школам II ступени прирост ассигнований выразился в 31%.

По отдельным административным единицам необходимо отметить значительные отклонения в ту и другую сторону от приведенных средних показателей.

Увеличение ассигнований на школы повышенного типа на 50% против назначения 1925/26 г., или на 18,7 млн. р., использовано как на расширение сети этих школ, так и на качественное их улучшение. Стоимость содержания учащегося в школах II ступени поднялась с 37 р. до 48 р., т. е. на 30%.

В какой степени расширена сеть этих школ, видно из следующих данных, относящихся к 42 административным единицам.

	Данные по исполнению 1925/26 г.	Данные по назначению на 1926/27 г.	Процент роста.
Число школ II ступени	686	723	5,2
„ преподавателей	9 336	10 143	8,6
„ учащихся	200 000	217 000	8,5
„ школ 7- и 9-леток	1 182	1 367	15,7
„ преподавателей	15 382	18 840	22,5
„ учащихся	409 400	504 700	23,3

При увеличении сети школ II ступени на 5,2%, число преподавателей и учащихся возросло на 8,5%. Это показывает, что рядом с открытием новых школ еще продолжается процесс уплотнения существующих.

То же явление наблюдается и в отношении 7- и 9-леток: сеть выросла на 15,7%, а количество учащихся и преподавателей — на 23,3% и на 22,5%.

По темпу роста в текущем бюджетном году на первый план выдвигаются школы 7- и 9-летки. Процент роста сети этих школ превышает процент роста школ I ступени почти в два раза, а рост числа учащихся в них превышает соответствующий рост по начальной школе в три раза.

Расходы на содержание детдомов и на борьбу с беспризорностью в целом по РСФСР запроектированы в 1926/27 г. в сумме 1925/26 г.: 42,3 млн. р. Однако удельный вес этих расходов в сметах по народному образованию ежегодно падает: 23% — в 1924/25 г., 17% — в 1915/26 г. и 13,5% — в 1926/27 г.

При сравнении с действительными расходами 1925/26 г. мы наблюдаем по ряду административных единиц значительный рост расходов на детдома и вообще по борьбе с беспризорностью, в то время как другие административные единицы сократили не только удельный вес, но и абсолютную сумму этих расходов.

Последствием такого сокращения являются свертывание сети детдомов при наличии значительного количества уличной беспризорности, тяжелое положение детворы в остающихся детдомах и подрыв плана ликвидации уличной беспризорности в установленный срок.

Сокращение числа призреваемых в детдомах является характерной чертой смет детдомов 1926/27 г. почти по всем административным единицам. Так, по 42 административным единицам число детей, призреваемых в детдомах, намечено на 1926/27 г. — в 107 тыс. вместо назначенных по бюджету 1925/26 г. — 146 тыс., сокращение составляет 27%. При

сравнении же с фактическим составом детей в детдомах к концу 1925/26 бюджетного года сокращение выражается в 22%. Приэтом наиболее сильное сокращение падает на следующие районы: Северо-кавказский край (40%), Крым (34%), Сибкрай (30%) и Нижневолжский район (20%.

Вторым характерным моментом является повышение норм массовых расходов, т. е. улучшение качества содержания детей за счет сокращения количества призреваемых в детдомах. По тем же 42 административным единицам стоимость содержания 1 ребенка повысилась против 1925/26 г. на 23% — с 161 р. до 198 р. в год, причем рост зарплаты составил 19%, а рост прочих расходов (питания, одежды и пр.) — 25%.)

Бремя расходов по содержанию детей распределено по районам весьма неравномерно. По некоторым административным единицам расходы по содержанию детдомов достигают 16—17% всех ассигнований на просвещение при среднем удельном весе этих расходов в сметах по народному образованию по РСФСР в целом в 13,5%.

Обстоятельство это должно быть учтено при распределении средств по борьбе с беспризорностью из центральных источников.

Расходы по политпросвету в 1926/27 г. составляют 37,1 млн. р. против 30,1 млн. р., назначенных по бюджетам 1925/26 г.

Однако в 1925/26 г. в общей сумме расходов по политпросвету фигурировали расходы на хозяйственное обслуживание совпартшкол, которые в 1926/27 г. отнесены на госбюджет. Без расходов на совпартшколы ассигнование на политпросвет выразилось в 1926/27 г. в 28,8 млн. р. Против этой суммы рост ассигнований 1926/27 г. выражается в 30%. Таким образом из трех основных секторов народного образования (профобр, соцвос, политпросвет) наиболее высокий рост получил политпросвет.

Ассигнования на школьные учреждения политпросвета в текущем году получили весьма высокий рост — 70%. Значительно также возросли расходы по содержанию местных музеев и архивов (на 40%). Расходы же по содержанию низовой сети основных политпросветительных учреждений массового характера — изб-читален, библиотек, нардомов и клубов — возросли всего на 26%, или на 3,9 млн. р. Ассигнования по ликвидации неграмотности в целом по РСФСР не только не возросли, но сокращены против назначения 1925/26 г. на 3%.

Приведенные данные о распределении средств внутри сметы народного образования за 1926/27 г. выявляют следующие аномалии; расходы на профессиональное образование получили прирост всего в 7%, расходы на начальную школу — в 28%, в то время как расходы на школу повышенного типа соцвоса возросли на 50%, расходы на школы политпросвета — на 70%, а расходы по содержанию аппарата и на финансирование учреждений, состоящих на госбюджете — на 110%.

Такое использование средств нельзя признать соответствующим интересам индустриализации, требующим в отношении местных бюджетов выдвижения на первый план задач всеобщего обучения и профессионального образования.

М. МИНЦ.

Расходы на начальную школу в Советском союзе

Расходы на народное образование достигли в 1926/27 бюджетном году огромной суммы — 695,1 млн. р., составляя 11,2% общей суммы государственных и местных бюджетов [1]. По государственному и всем видам местных бюджетов в царской России в 1913 г. ассигновывалось 311 млн. р. — 9,1% всех бюджетных ресурсов страны. Сравнивая приведенные величины, можно притти к заключению, что в настоящее время не только в относительных размерах, но и в абсолютных на дело народного образования уделяется значительно больше средств, чем в дореволюционной России. Внося поправки на покупательную способность червонного рубля, придется установить, что 1913 г. можно считать уже превзойденным.

Отличительной чертой построения советского бюджета народного образования является распределение ассигнований между государственным и местным бюждетами. Если в дореволюционной России $^3/_5$ всех затрат на народное образование проходило по госбюджету, то в Советском союзе $^2/_3$ всех расходов производится по местным бюджетам. Например, школы I ступени почти целиком состоят на местном бюджете. Так, в 1925/26 г. из общего числа школ I ступени по союзу содержалось на местные средства 91,8% при 7,4 млн. детей, обучающихся в них из общего числа 7,8 млн. детей, т. е. 94,5%. В этом отразилась политика приближения управления и хозяйствования к широким массам.

Расход на народное образование по абсолютной величине и по удельному весу занимает главное место в местном бюджете. Помимо этого с каждым годом все больше средств отпускается на дело народного просвещения и не только по абсолютным, но и относительным размерам. Удельный вес расходов местного бюджета на народное образование в 4-летие (1923/24 — 1926/27 гг.) колеблется по годам: 24,1%, 23,7% 23,9% и 25,3%.

По отдельным союзным республикам он выражается для 1926/27 г.: РСФСР (без Москвы и Ленинградской губ.) — 30,1%, УССР — 21,9%, БССР — 34,6%, ЗСФСР — 31,6%, УзССР — 23,3% и ТССР — 23,4%.

В пределах одной и той же республики по разным районам наблюдается значительное колебание: в РСФСР (1925/26 г.) — по Крымской АССР — 20,3%, Средневолжскому району — 29,6%, Центрально-промышленной области (без Москвы и Ленинграда) — 33%, Нижневолжскому району — 32,1% и Центрально-земледельческой области — 35,3%; в БССР (1926/27 г.) — по Бобруйскому округу — 33%, Борисовскому и Полоцкому — 33,5%, Могилевскому — 36,8% и Калининскому — 39,3%.

Особенно высок удельный вес культурно-социальных расходов в низовых бюджетах деревни. Так, народное образование (в целом по союзу) составляет 43,2% волрайбюджета, в то время как в бюджетах городов этот процент равен 19,4.

Расходы на народное образование как в прошлом, так и в текущем году опережают рост местного бюджета. Если в 1925/26 г. это явление наблюдалось не по всем союзным республикам, то в настоящем 1926/27 г. такое явление мы видим повсюду, причем среди прочих союзных республик особенно выделяются Узбекистан и Туркменистан.

[1] По перспективам УМФ НКФ СССР расходы на народное образование по местному бюджету достигли в 1927/28 г. 534 млн. р., увеличиваясь против 1926/27 г.на 19,6%.

При росте всего местного бюджета в 1926/27 г. на 23,3% расходы на народное образование возросли на 30,3%. По союзным республикам, так же, как и по союзу в целом, рост этих расходов в 1926/27 г. опережает рост всего бюджета:

Республики	Рост расходов на народное образование (в процентах) против исполнения 1925/26 г.	Рост всего местного бюджета (в процентах) против исполнения 1925/26 г.
РСФСР	30,6	28,8
УССР	30	24,6
БССР	31,6	29,2
ЗСФСР	20,6	13
УзССР	64,4	54,3
ТССР	52,8	22,2

При анализе расходов на народное образование по отдельным отраслям окажется, что доминирующее место в бюджете занимает соцвос, на который отпущено $^3/_4$ всех средств, расходуемых на нужды народного образования по местному бюджету. В общем на школы I ступени и школы 7- и 9-летки расходуется около половины всех средств, отпускаемых на народное образование местным бюджетом. Поэтому мы можем сказать, что детей школьного возраста начальным обучением обеспечили выше, чем в довоенное время: в 1913 — 49,6%, в 1925/26 г. — 64,4% [1]. По республикам процент охвата составит: по РСФСР — 64,1, УССР — 67,5, БССР — 80,8, ЗСФСР — 80,1, УзССР — 21,4 и ТССР — 22,2. В отдельных районах и административных единицах наблюдаются большие колебания. Так, по некоторым губерниям РСФСР (Ив.-Вознесенская, Владимирская, Ярославская и др.) число мест в школах I ступени соответствует возрасту детей школьного возраста.

В 1926/27 г. охват достиг: в УССР — по Шепетовскому округу — 100%, по Сумскому — 54% и Кременчугскому — 51,3%; в БССР — по Заславскому району Минского округа — 93%, по Ушачскому району Полоцкого округа — 50,5%.

Средним образованием охвачено было (по данным ЦСУ): в 1914 г. 546,6 тыс. человек, а в 1926 г. — 708,9 тыс. человек (увеличение на 25,5%); в 1914 г. на 1000 человек населения приходилось 3,74 ученика средней школы, а в 1926 г. — 4,97.

Число школ I ступени и 7-леток, так же, как и учащихся в них, возрастает значительно быстрее, чем по школам II ступени и 9-леткам. Число школ и учащихся I ступени увеличивается в большей степени в сельских местностях (10,6% и 11,2%), чем в городах (1,2% и 1,3%). Такое явление нужно также признать вполне закономерным и свидетельствующим о правильной политике, поскольку степень обеспеченности детей школьного возраста школами в сельских местностях значительно ниже.

По некоторым республикам наблюдается и обратное явление (УССР, БССР).

[1] Этот показатель исчислен для всех начальных школ, в том числе и не состоящих на местном бюджете (по данным ЦСУ).

Рост школ I ступени и учащихся за 1925/26 г. в процентах.

	РСФСР.			УССР			БССР		
	В среднем.	Город	Село	В среднем	Город	Село	В среднем	Город	Село
Школы . . .	8,9	3,8	9,7	13,8	16,3	13,8	8,6	19,5	8,3
Учащиеся. .	7,7	2,2	9,5	16,8	21,9	16,5	13,7	47,4	12,4

Эта таблица показывает, как сами губисполкомы идут навстречу широким массам населения, требующим скорейшего разрешения задачи введения всеобщего начального обучения. Так, в 1924/25 и 1925/26 гг. было развернуто по РСФСР не 7 000 новых комплектов, как предполагалось по плану Наркомпроса, а 27 тысяч, как оказалось в действительности.

По некоторым административным единицам РСФСР (Владимирская, Тульская, Ленинградская и др. губ.) уже достигнута всеобщая доступность начального обучения в некоторых городах и волостях. Постановление СНК РСФСР от 22/IV 1927 г. разрешает краевым, областным и губернским исполкомам, а также совнаркомам автономных республик, вводить при наличии соответствующих условий обязательность посещения детьми школ I ступени.

Однако мероприятия, приближающие нас к осуществлению всеобщего обучения, тем не менее встречают огромное препятствие в недостатке школьных зданий, могущем тяжело отразиться на проведении планов всеобщего обучения.

В 1926/27 г. число школьных помещений составляет 102,3%, а учеников обучается 129,5% по сравнению с 1914 г. Такое переполнение объясняется только недостатком школьных зданий. Намеченный план строительства за эти годы недовыполняется. Так, по РСФСР недостроено против плана на 7 млн. р. за 1924/25 и 1925/26 гг. На это обстоятельство было обращено внимание также на IV сессии ВУЦИК, где Наркомпрос Украины выдвигал необходимость увеличения школьно-строительного фонда [1], регламентирования участия в деле постройки школ общественных организаций и самого населения. Последнее заслуживает особого внимания, поскольку вопросы школьного строительства, как показывают сообщения с мест, получают живой отклик в широких массах населения. Так, по Криворожскому округу силами трудового населения за один год выстроено около 100 школ. Но привлечение населения должно быть планомерным и организованным, ибо, как показал опыт (например, в Азербайджане), недостаточная организованность приводит подчас к отрицательным результатам, что, несомненно, вредно отзовется на деле и оттолкнет от него само население, а также приведет к нерациональному использованию и без того скудных средств.

В целях развития самодеятельности населения Совнаркомом РСФСР в постановлении от 10/I 1927 г. установлен порядок образования местных ссудно-школьных строительных фондов, из которых отпускаются средства волисполкомами сельсоветам на постройку школ, при условии участия хозяйственных и общественных организаций в размере не менее 1/3 стоимости постройки или капитального ремонта данной школы. Этим постановлением сделан определенный шаг вперед в деле установления организационных форм участия населения в школьном строительстве.

[1] Правительством Украины на школьное строительство утвержден фонд в 3 млн. р.

Таким образом первоочередной задачей проведения всеобщего начального обучения является широкое развитие школьного строительства [1]. Источниками средств для выполнения такой задачи явятся: вопервых, местный бюджет, осуществляющий школьное строительство непосредственно и через образование местных ссудно-школьных фондов; вовторых, республиканский бюджет, создающий центральные школьно-строительные фонды; [2] втретьих, средства самого населения, участвующего тем или иным путем в постройке новых школ; вчетвертых, не менее важной является в этом деле и техническая сторона строительства типовых школ, от которой зависит наиболее экономное расходование средств.

Помехой к проведению планов начального образования служит недостаток нормального ведения преподавания. Основным мероприятием нужно считать повышение учебных расходов на ученика, возможное уменьшение нагрузки на учителя и верное разрешение вопроса о заработной плате учителей.

Низкая стоимость содержания учащихся в школах I ступени по сравнению с довоенным временем видна из таблицы (данные за 1925/26 г.).

	1913 г.	РСФСР	УССР	БССР	ЗСФСР	УзССР	ТССР
Зарплата	18,58	13,63	—	11,38	19,3	26,0	30,0
Учебные расходы	6,57	0,96	—	0,84	—	6,0	2,0
Хозяйств. расходы	7,97	2,04	—	1,35	2,4	12,0	7,0
Всего	33,12	16,63	14,83	13,57	21,7	44,0	39,0

Высокая нагрузка на одного учителя по отдельным районам выпукло ненормальная. Если по РСФСР в среднем приходилось на 1 учителя 42 ученика, то в 1926/27 г. — 43. В среднем по ЦЧО в 1925/26 г. соответствующий показатель был равен 51, по Орловской губ. — 60. По БССР имеются однокомплектные школы, число учащихся которых достигает 80 — 100 человек („БССР" изд. СНК БССР, 1927 г.). Наряду с этим по другим республикам этот показатель очень низок: для 1925/26 г. по ЗСФСР — 34,6, УзССР — 28,0 и ТССР — 27,2. Как правило, нагрузка учителей сельских школ I ступени выше городских. Так, в 1925/26 г. на 1 учителя школ I ступени приходилось учеников: по РСФСР — в городе — 33,4, в селе — 43,3; по УССР — в городе — 37,0, в селе — 47,1; по ЗСФСР — в городе — 26,7, в селе — 38,2 по УзССР — в городе — 26,4, в селе — 29,6.

Необходимость увеличения ассигнований на повышение стоимости содержания учащихся и на возможное уменьшение нагрузки учителей после этого становится понятной.

[1] Это признала и Юбилейная Сессия ЦИК'а Союза, постановившая выделить по госбюджету 15 милл. руб. на школьное строительство. Эта сумма распределяется, по предположениям НКФ СССР, между отдельными Союзными республиками следующим образом: РСФСР — 9,8 млн. руб. УССР — 2,5 милл. руб. БССР — 500 тыс. руб. ЗСФСР — 1 млн. р., УзССР—900 тыс. руб. ТССР — 300 тыс. руб.

[2] В 1913 г. по 40 земским губерниям Европейской России на школьное строительство было отпущено 26 млн. р.

Теперь следует подойти к разрешению вопроса об увеличении заработной платы учителям. Существовавшая втечение последних лет система субвенирования (подтягиваемая за счет госбюджета до законом установленной ставки) заработной платы в достаточной мере себя оправдала: всюду можно наблюдать подтягивание и рост ставок зарплаты.

Так, по РСФСР, если принять 1924/25 г. за 100%,будем иметь средние ставки зарплаты для учителей I ступени на 1925/26 г. — 114% и на 1926/27 г. — 116%.

На ближайшие годы снижение цен на товары для учителя будет играть немаловажное значение. Тем не менее уровень зарплаты для многих категорий работников народного образования все еще недостаточен. Поэтому на 1927/28 год ставки учителей должны быть повышены в меру роста местного бюджета — на 12 — 15%. Причем надо заранее сказать, что ставки учителей II ступени должны быть повышены в большей степени, чем для учителей школ I ступени, потому что в предыдущие годы главная масса средств на повышение заработной платы уделялась последним [1].

Во всяком случае регулирование и влияние на местные органы со стороны республиканских органов следует сохранить и осуществлять через систему субвенирования. Эта система должна быть сохранена и в предстоящем бюджетном году.

В заключение следует остановиться на предварительных соображениях роста отпуска средств местному бюджету на народное образование по 5-летнему плану. Упомянутые раньше недостатки были учтены на проходивших съездах советов, и последние дали директивы об их устранении. В частности XIII Всероссийский съезд советов признал необходимым принять меры к полной ликвидации детской беспризорности, улучшить материальное положение учительства и т. д.

Для проведения этих мероприятий необходимо прирост местного бюджета в 5-летнем плане направить в первую очередь на удовлетворение соцкультурного порядка. Необходимо этим расходам в своем росте придать темп больший, чем рост самого бюджета. При такой постановке вопроса в эту пятилетку ежегодный средний прирост по Советскому союзу соцкультурных расходов можно ожидать не менее чем в 12%, в частности удовлетворению нужд народного образования следует придать несколько больший темп, чем народному здравоохранению. Местный бюджет в период с 1926/27 г. по 1930/31 г. при таком направлении средств будет располагать на дело народного образования следующими минимальными ресурсами:

1926/27 г.	1927/28 г.	1928/29 г.	1929/30 г.	1930/31 г.
429,1 млн. р.	500,2 млн. р.	549,2 млн. р.	603,7 млн. р.	663,7 млн. р.

Общий прирост бюджета народного образования в 1925/26 г. (329,3 млн. р.) на пятилетие определяется в размере 1 100,4 млн. р. (сумма ассигнований за 5-летие — 2 745,9 млн. р. минус ассигнование 1925/26 г., умноженное на 5, — 1 645,5 млн. р.).

Учитывая напряженное состояние бюджета народного образования, наблюдающееся главным образом по линии осуществления всеобщего обучения, борьбы с детбеспризорностью и ликвидации неграмотности, а также финансовые возможности, прирост местного бюджета целесообразно использовать следующим образом:

[1] Как известно из последних опубликованных декретов правительства, ставки учителей I и II ступени на 1927/28 г. значительно повышены.

1. На расширение сети и содержание вновь открываемых школ	405 млн. р.
2. На ремонт существующих школьных зданий	33,0 „ „
3. На повышение норм хозяйственных и учебных расходов	256,5 „ „
4. На повышение уровня заработной платы	405,9 „ „
Всего	1100,4 млн. р.

При использовании прироста по указанному направлению к 1930/31 г. мы достигнем:

а) открытия около 50 тысяч новых комплектов в школах I ступени, что составит к существующей сети 21,7%; в связи с этим степень обеспеченности детей школьными местами поднимется до 80% [1] (в 1925/26 — 64,4%);

б) постройки новых зданий в количестве, соответствующем 60% открываемых комплектов;

в) значительного усиления средств на производство капитального ремонта существующих школьных зданий;

г) доведения норм учебных и хозяйственных расходов в школах I ступени с 3 р. 25 к. до 6 р. 90 к. (на одного ученика без зарплаты);

д) повышения ставок зарплаты учителям школ I ступени с 37 р. (1926/27 г.) по 56 р. (довоенная ставка) и другим категориям работников.

Последнее явится предварительной наметкой того, что мы будем иметь к 1930/31 г. по начальной школе в Советском союзе.

М. ЛЕОНТЬЕВ.

Ответ тов. В. Н. Мещерякову

(по поводу его статьи „Кислые цифры и нудная работа", помещенной в журнале „Коммунистическое просвещение" № 4 за 1927 г.).

Уже больше года, уважаемый Владимир Николаевич, вы твердите о катастрофической уреэке бюджета политпросвета в 1926/27 г. Этот, казалось, уже решенный вопрос вы снова поднимаете в вашей статье в № 4 „Ком. просв." за 1927 г. Постараемся еще раз доказать неправильность вашего утверждения.

До сих пор Организационно-плановое управление, как и вы, вынуждено было пользоваться неполными и не совсем точными данными, поскольку других не было. Для настоящего же письма нами использованы выпущенные на днях сборники НКФ: „Отчеты об исполнении местных бюджетов РСФСР за 1925/26 г." и „Местные бюджеты РСФСР на 1926/27 г." Данные за 1924/25 г. приводятся также по сборнику НКФ. Таким образом ниже приводимая таблица является предельно достоверной.

О чем же говорят цифры?

[1] При исчислении контингент детей школьного возраста в 1930/31 г. принят равным контингенту 1925/26 г.

ТАБЛИЦА

расходов на политпросветработу в сравнении со всеми расходами на народное образование по местным бюджетам (в тысячах рублей).

Территория	Все расходы на народное образование	Расходы на политпросвет-работу.	Удельный вес политпросвет-работы в бюджете народного образования
	1924/25 г.		
РСФСР	171 202,9	21 150,2	12,4
РСФСР без АССР	153 378,7	18 841,3	12,3
РСФСР без АССР и без Московской и Ленинградской губ.	111 663,7	15 220,4	13,6
	1925/26 г.		
	Исполнено		
РСФСР[1]	235 211,6	29 465,0	12,5
РСФСР без АССР	211 865,6	26 853,6	12,7
РСФСР без АССР и без Московской и Ленинградской губ.	159 114,3	22 031,3	13,8
	1926/27 г.		
	Назначено		
РСФСР	311 189,3	37 439,3	12,0
РСФСР без АССР	275 814,4	33 600,9	12,2
РСФСР без АССР и без Московской и Ленинградской губ.	207 137,9	27,967,5	13,5

Таблица эта показывает, что в 1926/27 г. произошло снижение удельного веса расходов на политпросвет работу на 0,3—0,5%. Но вам должно быть известно, что в 1926/27 г. с местного бюджета было снято финансирование совпартшкол по хозрасходам. По исполнению за 1925/26 г. этот расход составлял больше 0,5% бюджета народного образования. С учетом этой суммы (а для сравнимости бюджетов ее нужно либо прибавить к расходам за 1926/27 г., либо вычесть из расходов за 1925/26 г.) получаем стабилизацию удельного веса политпросвета в бюджете народного образования в 1926/27 г.

Правда, в приведенных суммах расходов на политпросветработу сидят музеи и архивы. Но, вопервых, расход на музеи и архивы сидит во всех годах и относительных цифр не меняет, вовторых, если расход на эти учреждения растет, то уж, конечно, не в том проценте, как весь бюджет ОНО и политпросвета, а в меньшем.

Чувствуя, повидимому, слабость своей позиции в вопросе об удельном весе расходов на политпросветработу с точки зрения количественной,

[1] Без Якутской АССР.

вы стараетесь подкопаться под эти расходы с точки зрения качественной, целевой установки их.

Вы указываете на то, что, несмотря на снятие с местного бюджета расходов по совпартшколам, по смете каждого политпросвета суммы на совпартштолу вставляются. Но ведь точно такое же явление мы имеем, скажем, по профобру. По смете профобра вставляются суммы на техникумы, содержащиеся на госбюджете. И мы не слыхали протестов на это со стороны Главпрофобра.

Вы жалуетесь также, что, кроме совпартшкол, вам приписывают целый ряд других расходов на учреждения и мероприятия, которые только формально можно причислить к отраслям работы, входящим в понятие „политпросветработа" (ковычки ваши), как-то: расходы на дома просвещения, дома крестьянина, субсидии на рабочие клубы, суммы на школы политграмоты и т. д.

В сущности говоря, эти рассуждения совершенно не касаются вопроса об урезке доли политпросвета в 1926/27 г., так как и в 1926/27 и в предыдущие годы эти суммы проходят по параграфам сметы Главполитпросвета. Таким образом, если их надо выбросить из сметы политпросвета в 1926/27 г., то их же надо исключить и из расходов по политпросвету за предыдущие годы, и на динамику удельного веса политпросветработы это влияния не окажет. Но, признаться, нам непонятно, почему эти расходы надо выкинуть из сметы политпросвета? Согласитесь с тем, что расходы по борьбе с беспризорностью (детдома и пр.) являются не менее инородным телом в смете соцвоса, чем перечисленные выше учреждения в смете политпросвета. А ведь Главсоцвос и прежде никогда не настаивал на исключении расходов на беспризорность из сметы соцвоса в целях точного ее „анализа".

Что же касается вашего указания, что доля политпросвета не достигла 17% и не обнаруживает тенденции к увеличению, то это, конечно, верно. Но нам кажется, что директива о 17%, данная в свое время без достаточной проверки, нуждается в пересмотре, так как ее вот уже три года пересматривает жизнь, которая не считается с директивами сверху.

Нам кажется, что этим нашим ответом полемику о бюджете 1926/27 г. можно считать законченной и уделить больше внимания бюджету 1927/28 г., который действительно внушает тревогу за долю политпросвета и здесь и Организационно-плановое управление со всем Наркомпросом и его местными органами будут итти вместе с вами в отстаивании интересов политпросветработы.

Л. ЦЫНМАН.

Метод научного инспектирования школьной работы

Один из видных исследователей методики инспектирования школьной работы A. Barr указывает в своем докладе, посвященном этому вопросу[1], на то, что обычная инспекторская работа не строится на базе научного анализа, а потому она весьма субъективна и в своих выводах зависит от личного усмотрения обследователя[2]. Основной причиной дан-

[1] Второй доклад в секции воспитания Американской ассоциации распространения знаний (American Association for the advancement of Science); в декабре 1926 г. напечатан в сокращении в „The journal of Educational Method", 1927 № 5 (january), стр. 190—201.

[2] A. Barr. Цит. докл., стр. 190.

ного явления автор считает отсутствие нормы для оценки качества преподавания, когда инспекторский состав в своем большинстве расходится во мнениях по вопросу о том, какое преподавание надлежит считать хорошим. Другая причина, по мнению автора, состоит в отсутствии стандартных технических приемов для объективного описания обследуемой школьной работы. Наконец последней причиной является разноречивость в определении основных терминов, употребляемых при оценке преподавания, как, например, тактичность преподавателя, сила его характера и т. д.

Это несовершенство методов обследовательской работы, с одной стороны, необходимость точного учета школьной работы и объективной ее оценки, с другой, толкали организационную мысль на пути отыскания иной, более твердой базы для развертывания инспекторской работы. В настоящее время такая база найдена в том методе научного исследования, который был впервые применен Тэйлором в управлении производством. Этот метод, состоящий из анализа работы аппарата и конструкции ее элементов, применяется в школьно-организационном опыте в той же мере и такими же способами, как использовал ее Тэйлор в индустриальной технике управления [1].

До Тэйлора и на производстве методы оценки качества продукции страдали большой неточностью. Норма определялась обычно следующим образом: призывали более или менее опытного мастера или оценщика, который, взглянувши на работу, сразу прикидывал ее в уме и говорил, сколько времени требуется на ее выполнение, и с его слов устанавливалась норма. С развитием производства потребовались более точные способы нормирования, которые и были введены Тэйлором на основе научного анализа с помощью хронометража. Научный анализ, по определению Leffingwell'a, является в высшей степени точным изучением процесса во всех его элементах [2]. При таком изучении обследуемый процесс разбивается на отдельные операции, а эти последние на отдельные исполнительные приемы, с помощью которых выполняется каждая отдельная операция. Учитывая во времени все рабочие приемы и имея их сумму, обследователь приближается к установлению стандартного срока, потребного для выполнения операции. Отсюда мы можем видеть разницу между работой старого оценщика и нового, работающего на базе научного анализа. В то время как первый давал оценку продукции и устанавливал норму выработки „на глазок", на основании простой догадки и своего опыта, второй подходит к своей задаче на основе предварительного разложения операции, учета и фиксирования всех деталей того пути, по которому эта операция шла к своим результатам. Преимущество второго перед первым заключается в том, что второй объективен в своих выводах, установленная им норма разработана на объективных данных, добытых научным исследованием работы, в то время как первый никогда не гарантирован от субъективного взгляда, и норма, установленная им, не является строго проверенной и точной.

Теперь становится ясным, почему опыт имеющийся в производстве, по оценке рабочих процессов и качества продукции, сближается с практикой школьного инспектирования. Школьный аппарат, как производство, в прогрессивном развертывании и усовершенствовании своей работы достиг таких размеров, когда подходы к нему инспектирующего аппарата

[1] Об этом см. Тэйлор — „Научная организация труда". М., 1925 г., гл. 2 и Черч — „Основы управления производством". М., 1927 г., гл. 2 (пер. с англ.).

[2] W. Leffingwell. — „Office Management Principles and Practice", Chicago—New-York, 1925, p. 82.

являются тем же, чем прошлогоднее платье растущим детям. Инспекторский состав Америки, в своем активе, не довольствуется традиционными методами обследования, далеко отставшими от поступательного хода развития школьной работы. Для него необходимы иные, точные методы измерения и оценки рабочих процессов школы, и эта потребность вызывает ориентировку на тэйлоризм, на научный метод, который дал столь блестящие результаты в производстве, который передал в руки индустриальным инспекторам возможность точного измерения на базе объективных научных данных. И этот научный метод, ложась в основу осуществления инспекторской функции, создает особую научную систему инспектирования. Научным (Scientific Supervision) инспектирование называется потому, что оно является не чем иным, как применением научного анализа и конструкции в изучении рабочих процессов школы.

Каким же образом применяется научный метод в обследовании школьной работы?

Принимая во внимание, что целью обучения является передача учащимся комплекса знаний и через то повышение общеобразовательного их уровня, преподавание может стать объектом изучения или с точки зрения этих изменений в знаниях учащихся, или с точки зрения самого процесса преподавания. В то время как в инспекторской практике существуют многочисленные научно проверенные способы измерений знаний учащихся (методы тестирования) [1], рабочие приемы, употребляемые педагогом в классе за уроком для передачи определенных сведений, остаются мало изученными. Процесс преподавания остается попрежнему сложным и разнохарактерным в своем осуществлении. Урок одного учителя в своей планировке и комплексе, употребляемых рабочих приемов, не похож на урок другого преподавателя той же дисциплины.

Отсюда выявляется двоякая задача научного метода, применяемого в инспектировании процесса обучения: 1) с помощью аналитического наблюдения выявить и описать все рабочие приемы, которые употребляются педагогами в процессе обучения, и 2) путем оценки каждого из них сконструировать такую школу рабочих приемов преподавания, которая бы послужила стандартом для менее успешных преподавателей. Выполнение каждой из этих задач определяет два рабочих этапа обследования школьных занятий, проводимого по данному методу,— этапы анализа процесса обучения и конструирования его.

1. В первый этап задач обследования является нанести в хронокарту (timechart) все, что происходило в классе, отмечая рабочие приемы, которые употреблял педагог за уроком, и степень реакции учащихся (их внимание, активность и т. д.). Этот опыт проделан в разное время двумя работниками по просвещению — Rosenow'ым [2] и цитированным нами Barr'ом [3] — для изучения способов ведения уроков учителями разной квалификации. Приведем для образца две карты времени, фиксирующие течение урока, проводимого путем общеклассного обсуждения поставленной темы (Socialised Recitation) опытным и неопытным преподавателями (см. в приложении хронокарты I и II).

Из сопоставления приведенных таблиц мы видим, насколько ровнее проходит урок у более опытного педагога, все время умело регулирующего внимание класса, в то время как менее опытный учитель допускает значительные простои в работе аппарата. Вместе с тем, наблюдения, свя-

[1] См., например, работу Douglass'a — „Modern Method in the High School Teaching", 1926. Ch. IX. На русском языке см. перевод книги Брукса — „Стандарты в школе", 1925 г.

[2] Rosenow. — „A Study of the Activities of Good and Poor Teachers". 1925 г.

[3] Barr. — Цит. докл. стр. 198—200.

Библиографический указатель с.-х. популярной литературы (30 л.).

Сводный каталог иностранных периодических изданий, поступающих в научные библиотеки Ленинграда (15 л.).

По охране природы имеется 11 работ в объеме 78 л., относящихся к деятельности 4 гос. заповедников.

По научно-педагогическим учреждениям имеется 7 работ в объеме 68 л. В числе них:

Рагозин, Обзор детской литературы (20 л.).

Райков, Естественно-историческое образование в России (20 л.).

Наконец, по истории словесности имеются 5 работ в объеме 56 листов.

В числе их:

Соколов, Русская былевая поэзия (25 л.).

Таковы не реализованные до сих пор „залежи" работ научно-исследовательских учреждений Главнауки.

Несмотря на беглость обзора, ясно проступают основные направления работ: изучение естественных производительных сил страны и наиболее актуальных проблем народного хозяйства. Число чисто академических работ чрезвычайно мало. В то же время мы видим, что на одно из первых мест выступает краеведение, как новая форма вовлечения в научную работу широких масс населения. Необходимо принять все меры к напечатанию этих научных работ.

Н. СУВОРОВ.

НА МЕСТАХ

На переходе к программам Гуса.

1. ЖДУТ „ПОДСКАЗА",—КАК, ГДЕ И КАКОЙ МЕСТНЫЙ МАТЕРИАЛ НАДО БРАТЬ.

Зимою прошлого учебного года в Каменском районе Шадринского округа Уральской области на районной конференции просвещенцев относительно новой редакции программ Гуса для первого и второго годов обучения школьными работниками высказывались, между прочим, такие признания:

— Верно, что программы стали теперь проще, — говорили они, — хорошо, что они отпечатаны не колонками, а сплошным текстом... Но трудности, какие у нас были в работе по ним, остаются и теперь. У нас нет местного материала для проработки комплексов... Мы не знаем, откуда и как его брать... И новые программы ничего не говорят об этом...

Школьных работников Каменского района затрудняет, стало быть, то, что у них нет под руками так или иначе оформленных и зафиксированных местных и конкретных материалов, которые можно было бы привлечь и использовать при проработке программных комплексов: в беседах, для самостоятельных письменных работ учеников, различных вычислений, диаграммирования, во время экскурсий, наконец, просто в качестве справочного или подсобного материала.

И школьные работники не знают, откуда же из окружающей обстановки, какой именно материал и как его подбирать.

Попросту говоря, школьных работников этого района затрудняет самое основное, самое главное в переходе на программы Гуса: их локализация и конкретизация, наполнение местным и жизненным материалом, превращение их в программы для каждой школы в отдельности или, по крайней мере, в программы района.

Однако надо правду сказать, локализация и конкретизация программ Гуса не потому затрудняет школьного работника Каменского района, что он стоит в стороне от жизни, что он настолько вдали от окружающей обстановки, что не знает и не видит ее, нет не потому, — он близок к этой обстановке, непосредственно участвует в жизни, часто даже может сказать, что он не „последняя спица в колеснице", — а потому, что без „подсказа" он, к сожалению, не справился с теми задачами, которые с каждым годом все настойчивей вставали перед ним в связи с переходом на программы Гуса. Во всем многообразии окружающей жизни, меняющей старые устои и облекающейся в новые формы, — жизни как будто бы такой однообразной, монотонной, обыденной, но в то же время такой необычной и своеобразной, — в окружающей обстановке в целом он не сумел самостоятельно разобраться, не сумел охватить всего этого многообразия жизни и обстановки, определивши, какой материал нужно брать, откуда, а главное, как его подбирать.

Потому-то он и нуждается прежде всего в „подсказе“ организационном, — как организовать этот подбор, как организовать локализацию и конкретизацию программ Гуса. А по существу, — как организовать переход на эти программы. В этом основное затруднение.

„Подсказа“ такого школьный работник Каменского района до сих пор не имел ни из центра областного, ни из Наркомпроса...

Отсюда, в заключение, и расценка работы по программам Гуса в школах района, даваемая участниками конференции „по совести“, далеко не утешительна:

— Надо правду говорить, — признавались они, — при занятиях одного учителя с двумя группами в первой или во второй группе комплексы еще кое-как мы пытаемся прорабатывать, но в старших группах — третьей и четвертой — занятия идут сплошь предметные... При работе же с тремя группами с трудом приходится говорить о комплексах и в первой группе... Здесь затруднения не только в отсутствии материала, но сказывается и сама работа с тремя группами... Хоть бы справиться при предметных занятиях...

Обследования в последние два года деревенской школы во время инспекторских поездок, беседы со школьными работниками приэтом, участие в их волостных и районных конференциях, знакомство с работой кружковых объединений, наконец, различные материалы — протокольные, учетные и отчетные — по работе деревенского учителя устанавливают, что затруднения школьных работников Каменского района являются в значительной степени общими и повсеместными затруднениями.

Правда, вообще-то школьные работники берут для своей работы местный и конкретный материал. Берут его отдельные работники. Берут коллективы целых школ. Пытаются брать его иногда и более многочисленные группы школьных работников, как кружковые объединения или даже коллективы волостные и районные. Но использование этого материала приэтом чаще всего носит не систематический, скорее эпизодический характер. Его использовывают исключительно в качестве дополнительного, подсобного, часто просто иллюстративного материала, он не накапливается, а если и накапливается, то не подбирается и не разбирается в определенном порядке, не приводится в такое состояние, чтобы его можно было использовать и в дальнейшем, при повторной работе, или другими работниками.

Словом, использование и накапливание материала не выливается в организованную систематическую и планомерную локализацию и конкретизацию программ, оно не превращается в организованный переход на программы Гуса.

Правда, встречаются попытки организовать и систематическое собирание материала, систематическое наполнение им программ Гуса и систематическое, таким образом, использование его, причем школьные работники стремятся организоваться на этой работе даже волостным коллективом. Например два года назад в одной из волостей Череповецкой губернии на волостной конференции школьные работники решили общими усилиями положить начало установлению характеристики своей волости. По их мысли, характеристика эта должна была содержать производственные и природные особенности волости и описания наиболее распространенных в ней форм общественности. Имелось в виду ежегодно, перед началом учебного года, уточнять ее и пополнять новыми материалами и данными.

Другими словами, в коллективно составляемой характеристике своей волости, размножаемой потом по всем школам, школьные работники рассчитывали иметь в готовом виде, под руками, хотя бы в масштабе волости, местный и конкретный материал, который каждый из них мог бы использовать в своей школе при проработке комплексных тем.

Понятно, одновременно это была попытка коллективно организовать переход на программы Гуса.

Но все такие попытки, как и попытка череповецких школьных работников, насколько нам известно, до сих пор срывались как-то с самого начала: у школьных работников нехватало собственных сил, не оказывалось „дерзаний“ довести их до конца. Недоставало опять-таки соответствующего „подсказа“.

Имеются, наконец, попытки получить нужный материал для локализации и конкретизации программ Гуса путем участия в краеведческих организациях, в их краеведческой работе. Но, понятно, не все существующие краеведческие организации по содержанию своей работы могут удовлетворить нужду деревенских школьных работников, не всякая краеведческая работа может облегчить их основное и главное затруднение при переходе к программам Гуса.

А нужда, подчеркиваем, касается самого существа работы: организации перехода на программы Гуса..

И в настоящее время, когда деревенская школа получила изданные Народным комиссариатом просвещения в двух выпусках „в окончательном виде утвержденные Научно-педагогической секцией Гуса программы“, с подробными методическими записками; когда школьные работники осведомлены, что „втечение четырех лет, т. е. втечение того срока, который даст возможность проследить на опыте весь процесс обучения детей по данным программам полностью“, в них никаких изменений вноситься не будет, что программы, стало быть, стабилизируются, — в настоящее время отмечаемые затруднения школьных работников, их нужда в „подсказе“, естественно, станут еще острее, и тем острее, что ожидания их и на этот раз останутся, к сожалению, снова без удовлетворения: в опубликованных материалах они опять не найдут указаний, как же в конце концов организовать локализацию и конкретизацию программ Гуса...

2. ВОЛОСТНЫЕ КРАЕВЕДЧЕСКИЕ СБОРНИКИ, ИЛИ КАК В НОВГОРОДСКОЙ ГУБЕРНИИ ОРГАНИЗОВАН ПОДБОР МЕСТНОГО МАТЕРИАЛА.

Поэтому тем больший интерес может вызвать попытка организовать коллективную работу по локализации и конкретизации программ Гуса, осуществленная в последние два года в Новгородской губернии.

Предпринята она была по инициативе губернского методического совета при губоно.

В губернии была создана новая краеведческая организация, в которую вовлечены были работники массовых деревенских и городских просветительных учреждений, прежде всего работники школ I ступени и избачи.

Работа в этой краеведческой организации рассматривалась органами по народному образованию как работа производственная.

Губерния покрылась сетью краеведческих бюро и ячеек. В центре губернии при методсовете губоно сорганизовалось губернское бюро краеведения в составе представителей: губметодсовета, губплана, губвнуторга, губзу, губстатбюро, губсовнархоза, агитпропа губкома ВКП (б), культотдела губпрофсовета, губкома ВЛКСМ, губпроса, домов просвещения и крестьянина, губмузея, экскурсбазы, центральной библиотеки и бюро нацмен. Находясь под руководством губметодсовета, губернское бюро крае-

ведения в работе своей опирается, как на постоянные краеведческие базы, на дом просвещения, дом крестьянина, губмузей и экскурсбазу, при которых концентрируется его техническая работа.

В уездных центрах сорганизовались уездные бюро в составе представителей тех же учреждений и организаций, имеющихся в уездных центрах. Идейно и технически ими руководят уездные методические бюро при уоно. Базируются они на аналогичных учреждениях.

И в волостных центрах под руководством секретарей волостных методических комиссий были созданы из представителей волполитпросветкомов, волметкомиссий, месткомов союза работников просвещения, райшкол и изб-читален волостные ячейки краеведения.

Методическое письмо губметодсовета о задачах, методе, плане и организации краеведческой работы, которую должна была развернуть новая краеведческая организация, отметив вначале, что „становясь неотъемлемым элементом советского строительства в настоящей его фазе, краеведение не может опираться исключительно на труд ученых специалистов и случайных любителей", что „в значительной мере оно может и должно создаваться из массового опыта, накопляемого в процессе работы всеми органами государственного аппарата, всеми производственными единицами и всеми общественными организациями", — это методическое письмо в дальнейшем так вскрывает смысл организации краеведческой работы:

„Изучение деревни решительно должно поставить перед учителем вопрос о заполнении местными материалами схем Гуса. До настоящего времени так называемый „программный фетишизм" составляет самое распространенное и болезненное явление. Школа, расположенная в районе местных заготовок, на сплавной реке, едва ли не как общее правило, пунктуально следует от темы к теме по схемам, составленным для Центрально-промышленного района, интересуясь лесом только в момент листопада и занимаясь „уборкой овощей", не имеющих для района никакого значения, — тогда, когда от этой уборки остались тусклые воспоминания... Облик района, выявляемый краеведческой работой, должен направлять собой и определять работу над программами Гуса. Совершенно превратно понимается эта последняя в тех случаях, когда местный материал лишь попутно подбирается, как бы для иллюстрации разрабатываемой темы.

Политпросветработа не в меньшей мере нуждается в ясных и точных данных о районе, чем школа. Избач тогда лишь сумеет не менее как на 90% связать свою работу с нуждами местной деревни, когда вложит достаточную долю труда и времени в дело изучения ее хозяйства, быта и внешних условий. Понимание основных задач в развитии производительных сил района ни на житейском знакомстве с деревней, ни на сведениях из популярной сельскохозяйственной литературы достаточно обосновано быть не может...

„Чтобы быть самому активным участником жизни своего района и подготовить других к такому же участию, — так мотивировал губметодсовет намечаемую краеведческую работу в производственном плане на 1925/26 г., — всякий работник просвещения должен изучить жизнь своего края во всех ее проявлениях и главным образом ее экономику... Поэтому, — писалось в этом плане, — производственное краеведение и должно быть положено в основу всей культурно-просветительной работы, поэтому и свою работу губметодсовет начинает с организации работы по изучению жизни местного края".

Имея данные по всей губернии об опорных учреждениях (приблизительно от 3 до 5 на волость), о местонахождении их и количестве объединенных вокруг них просветительных учреждениях и просвещенцев, губметодсовет совместно с губернским бюро краеведения сопоставил эти данные с предположениями по экономическому районированию, с намечавшимся природным и производственным районированием, установив таким образом, к каким хозяйственно-экономическим районам будут относиться районные кружковые объединения просвещенцев и выявив при этом, на какие же отрасли хозяйственно-экономической деятельности должно быть направлено преимущественное внимание при изучении каждого района.

„Наметка такого двойного районирования", произведенная в губернском центре, направлена была затем в уездные методбюро и уездные бюро краеведения, которые по имеющимся у них данным ее уточнили, детализировали и в соответствующей части нанесли на уездные карты, которые были своевременно изготовлены и размножены.

Из уездных центров „наметка" с картами была направлена через волостные меткомиссии и ячейки краеведения в периферийные объединения просвещенцев, которые внесли в них последние поправки и дополнения. Отсюда то и другое снова вернулось в уездные центры и в центр губернии.

В результате этой предварительной работы губернский центр получил точную сеть районных объединений просвещенцев с их опорными пунктами и производственной, целевой установкой в каждом из них. Объединения же просвещенцев, приняв в ней участие, произвели, таким образом, работу по самоопределению, т. е. по учету своих сил.

После этого губметодсовет и губернское бюро краеведения обратились к местным методическим и краеведческим органам с цитированным уже методическим письмом, а ко всем просвещенцам губернии — с детальной инструкцией по краеведческой работе.

И руководствуясь этой инструкцией, районные объединения просвещенцев приступили к развертыванию краеведческой работы, — взялись за изучение своего района, имеющее „конечной целью улучшение производства", которое должно было дать „возможность районным объединениям более точно произвести свою целевую установку, сделать школу или избу-читальню на деле, а не только в идее, трудовой и ввести в нее наиболее продуктивный общественно-полезный труд".

Методическое письмо рекомендовало исходить при изучении района из следующих положений:

1. Объект изучения должен открывать исследователю достаточную полноту картины взаимоотношений, которая отвечала бы марксистскому охвату содержания (с исходной точкой в производстве и с вершиной в идеологии масс). Мелкие организационные и технические вопросы, связанные с рационализацией крестьянского хозяйства, благоустройства деревни и ее быта, ни в коем случае не должны оставаться в тени.

2. Район наблюдений должен быть ограничен в целях получения более ценного материала и выдержанного применения исследовательского метода (путь изучения целого на типичной части его).

3. Время на краеведческую работу должно быть расходуемо экономно ввиду значительной общественной нагрузки просвещенцев, а материал, хотя бы в некоторой мере, следует располагать по сезонам.

План краеведческой работы рассчитан был на два года (1925/26 и 1926/27 гг.) и имел такие разделы:

1) деревня в целом; 2) 3 типичных хозяйства; 3) район деревни; 4) типичный земельный участок; 5) основные задачи развития производительных сил деревни; 6) составление очерка, синтезирующего все данные производственного обследования.

Вышеупомянутая инструкция конкретизировала этот план, вскрывая самым детальным образом не только объем, но и содержание работы по

изучению района. Понятно как в объеме, так и в содержании она отражала особенности Новгородской губернии.

Привести эту инструкцию целиком не представляется возможным: она слишком велика. Но перечислить основные пункты ее необходимо. Они таковы:

1. Общий вид деревни.
2. Ландшафт деревенской улицы.
3. План деревни.
   Составление схематического плана.
   Характеристика распланировки селения.
4. Географическое положение деревни.
5. Местоположение деревни по рельефу.
6. Грунт (почва) в черте деревни. Геологическое строение.
7. Природные и искусственные водоемы. Водоснабжение.
8. Растительность и животный мир в черте деревни.
9. Связь деревни с внешним миром.
   Центры экономического тяготения.
   Места побочных заработков.
   Административные центры (расстояние до уика, вика и сельсовета).
   Культурные центры.
   Центры религиозного тяготения деревни.
   Места гуляний, разгула, пьянства, азартных игр и пр.
10. Пути сообщения и нарсвязь.
11. Общее количество дворов и обеспечение деревни.
    Рабочей силой.
    Земельными угодиями.
    Живым инвентарем.
    Мертвым инвентарем и постройкой.
    Лесом.
    Водоемами (рыбными) и недрами (полезными ископаемыми).
12. Общая характеристика района землепользования деревни.
13. Система хозяйства и основные моменты ее эволюции (во второй половине XIX века, до революции и после 1917 г.).
14. Подсобные сельскохозяйственные промыслы.
    Огороды.
    Сады.
    Пасеки.
15. Лесные промыслы.
    Заготовка и вывозка древесины.
    Заготовка ивовой коры, лыка и пр.
    Корчевка пней, смолокурение и выжигание угля.
    Собирание грибов, ягод и лекарственных растений.
    Охотничий промысел.
    Бортничество и др.
16. Озерные и речные промыслы.
    Рыболовство.
    Сплав лесоматериалов и судоходство.
    Раковый промысел.
    Промысел водоплавающей птицы.
    Добыча „тресты“ (ситника) для мебельного производства.
17. Добыча полезных ископаемых.
18. Кустарные промыслы, ремесла и мелкая промышленность.
19. Отход в другие районы, города и промышленные центры.
20. Физический тип населения.
21. Материальный быт.
    Жилище.
    Одежда. Обувь.
    Пища.
22. Общественный быт деревни.
    Сход.
    Райсельсовет
    ККОВ.
    Кооперация.
    Партийные, профессиональные и др. общественные организации деревни.
    Институт делегаток женотдела.
    Старый и новый быт в организации досугов.
    Налоговая система.
    Военная служба.
    Суд, милиция, прокуратура и юридическая помощь.
    Мировоззрение и общий уклад жизни деревни.
23. Выводы и заключение.

Чтобы все же дать совершенно ясное представление об этой инструкции в целом, достаточно привести содержание одного-двух наиболее характерных из ее пунктов полностью. Вот полностью, например, пункт 15 — „Лесные промыслы“. Кроме перечисления лесных промыслов он имеет следующее содержание.

Для характеристики состояния каждого вида промысла необходимо принять во внимание следующий ряд вопросов.

1. Каковы объективные условия для развития данного промысла?
   а) Перечень промысловых животных или используемых растений в порядке их промыслового значения, начиная с наиболее важных для района.
   б) Обилие перечисленных видов растений или животных в данном районе, отмечаемое по 3-бальной системе („1“ — встречается редко, „2“ — в обычном для нашего края количестве, „3“ — в изобилии). Кроме того важно установить факт постепенного исчезновения, усиливающегося размножения или, наконец, равновесия (неизменности количества) животных или растений, упоминаемых видов, в районе деревни.
   в) Расстояние до ближайших и наиболее отдаленных мест промысла.
   г) Рынок сбыта и пути сообщения с ним. Расстояние до места вывоза или сплава местными силами лесоматериалов или до места непосредственного сбыта продуктов промысла промышленником-крестьянином.

2. Распространенность данного промысла: количество дворов (семей) в деревне, члены которых принимают участие в обследованном промысле. Процентное отношение их к общему числу дворов в деревне. Приблизительное количество дворов, у которых описываемое занятие служит только для удовлетворения потребностей своей семьи, не представляя собою подсобного заработка (также в процентном отношении). Нет ли семей, покупающих, а не заготовляющих своими силами предметы описываемого промысла (например дрова, ивовую кору и пр.). Сезонность промысла (перечисление месяцев, занятых данным промыслом.)

3. Оборудование и техника. Мертвый и живой инвентарь (например ружья, флажки для обкладывания зверя, „железа“ — капканы, породы охотничьих собак, „криковые утки“ и пр.). Припасы. Обоз. Упаковочные средства. Специальные постройки или помещения и т. д. (Характеризуется преобладающее типичное оборудование с намечающимися отклонениями от этого типа как в сторону усовершенствования, так и отсталости.)

4. Краткое описание процесса промысла и различных его методов.

5. Организация промысла. Работа на заготовках того или иного предприятия. Профессиональная организация работающих. Подрядчик, артель. Самостоятельный промышленник-крестьянин (одиночка, семья, артель). Наемный труд. Снабжение промышленника орудиями и припасами. Организация сбыта.

6. Санитарные условия. Условия жилища, одежды и питания на промысле. Случаи заболевания и смерти в связи с промыслом (ранения, простуда, отравление и пр.). Охрана труда на лесозаготовках. Женский и детский труд.

7. Элементарные данные, относящиеся к доходности промысла. Его обложение. Кредит.

8 Инструктивная помощь со стороны учреждений или организаций. Литература вопроса в пользовании промышленника.

9. Влияние данного промысла на общий уклад жизни деревни. Другие вопросы, связанные с промыслом.

Примечание 1. Каждый вопрос освещается для данного промысла со стороны его прошлого, настоящего и видов на близкое будущее.

2. Для некоторых промыслов (например для бортничества), естественно, многие стоящие здесь вопросы отпадут.

Вот пункт 19 — „Отход в другие районы, город и промышленные центры“.

Во всей деревне или на определенной ее части (500 дворов подряд, если деревня слишком велика) выясняется количество дворов (в процентном отношении), имеющих в составе семьи:

а) сезонных рабочих (каменщики, плотники, кровельщики и пр.), а равно и ремесленников (например портных), отходящих в другие районы или города на известную часть года:

б) постоянных рабочих, служащих, лиц свободных профессий или прислугу, живущих на стороне, но не порвавших окончательно связи с деревней;

в) рабочие местных заводов или копей, проживающих дома в деревне и ходящих ежедневно на работу.

Далее необходимо отметить число семей, переселившихся в города и ликвидировавших свои хозяйства в деревне, и обратно — вернувшихся из городов в голодные годы и обросших хозяйством.

Из беседы с осведомленными организациями и специалистами необходимо выяснение видов на дальнейшее существование данного предприятия в районе деревни.

Вместе с вопросом об отходе желательно отметить число дворов, члены которых отвлечены в настоящее время службой в Красной армии или на выборных должностях — от крестьянского хозяйства.

Как видно из перечисленных основных пунктов инструкции, она имеет в виду изучение деревни в целом, т. е. она включает в себя все разделы плана, за исключением второго — изучения 3 типичных хозяйств, которое должно явиться следующим этапом, углубляющим и детализирующим общее изучение деревни.

Итак, изучение района (разумеется, часть территории волости, на которой расположено периферийное объединение просвещенцев) началось с обследования деревни, наиболее типичной в производственном отношении для данного района.

Каждое районное объединение избирало соответственно своим силам две-три характерных деревни.

Объединение же решало, как повести работу по их изучению. Одно, скажем, разбивалось по числу деревень на группы, и каждая группа приступала к изучению деревни в целом. Другое могло решить так, что просвещенцы отдельных учреждений, например коллективы отдельных школ, брали себе для изучения близлежащие деревни. Наконец третье, разбившись на группы, решало изучать намеченные деревни по отдельным вопросам.

Во всех этих случаях могло иметь место привлечение к участию учеников старших групп школ I ступени и особенно школ повышенного типа.

Работа по изучению деревни сопровождалась накоплением следующих материалов:

а) вещественных (коллекции производств, образцы минералов, растений и животных, имеющих хозяйственное значение),

б) изобразительных (рисунки, чертежи),

в) анкетных (попытки учесть путем подсчета суждения крестьян по тем или иным вопросам),

г) описательных,

д) статистических и

е) картографических.

Согласно методическому письму, наибольшее значение должны были иметь материалы описательные, статистические и анкетные, а также заключения специалистов по собранным уже материалам и данным.

Массовой статистической работы производить не рекомендовалось, но так как работа по изучению деревни должна было совпасть с переписью ЦСУ, предлагалось сохранять на местах результаты поселенных и поволостных сводок массовых статистических обследований ЦСУ.

Обилие задач и вопросов в инструкции объяснялось тем, что таким образом имелось в виду „помочь просвещенцу-краеведу нащупать самые характерные и важные черты в жизни деревни, выпуская то, что нашу деревню текущего дня характеризовать не может".

Итоги по изучению деревни, помимо собранных материалов, о которых говорилось выше, выражались в проработанной сводке всех материалов и данных, которая представляла, вопервых, „экономико-географический очерк, подкрепленный наиболее характерными цифровыми данными-живописующими деревню, как она есть — со всеми ее положительными и отрицательными штрихами", и, вовторых, как вывод из предыдущего формулировку основных задач, которые встают перед деревней, как очередные задачи нового строительства.

Сводки эти составлялись в трех экземплярах: один оставался на месте, а два другие передавались в волметкомиссию, которая один экземпляр передавала в волостную ячейку краеведения, а другой — с своим заключением пересылала в уездное бюро краеведения.

Волостные ячейки краеведения подвергали сводки по изучению типичных деревень в районах новой проработке и сводке, дополняемой кроме того материалами по изучению волостных советских и общественных центров. Так были составлены волостные сводки-сборники, содержание которых в тезисах губметсовета к докладу „Краеведение как основа практической работы просвещенца", на II губернской методической конференции, состоявшейся в Новгороде в начале апреля текущего года, представлялось в таком виде:

а) Карта волости как начало и завершение почти всякого краеведческого предприятия, на которой должны быть обозначены границы волости, районных кружковых объединений и школьных районов, возвышенности, реки, озера, пути сообщения, населенные пункты, школы, избы-читальни и др. учреждения народного образования (обозначенные условными знаками) и — тоже условными знаками — важнейшие зональные угодья: леса, болота, заливные луга и т. д.

б) Диаграммы и картограммы. На последних помечаются границы волости и районных кружков, важнейшие реки, озера, дороги и селения, а потом условными знаками — красками или штрихами — производственные районы, места добычи ископаемых, концентрации различных производств и сельскохозяйственных культур, производственные предприятия и т. д.

в) Объяснительный текст к картам, картограммам и диаграммам должен заключать в себе по преимуществу цифровой материал, добытый в волостном центре и пополненный сведениями, полученными в результате изучения типичных селений.

г) Описательная часть сборника составляется по всем 23 пунктам инструкции. Здесь также используются данные и волостного центра и монографических обследований отдельных районов, причем первые главным образом дают цифровой материал и точные сведения по волости, как то: общее количество дворов, обеспечение их рабочей силой, угодьями, инвентарем, пути сообщения, нарсвязь и т. д. Вторые характеризуют волость в целом с хозяйственной и бытовой стороны (системы земледелия, организация хозяйств, центры экономического, культурного и др. тяготений, водоснабжение, гигиенические условия, описание типичных промыслов, общий уклад жизни т. д.) и дают типичные иллюстрации отдельных моментов жизни волости или отдельных ее районов (общий вид, ландшафт и положение двух-трех типичных для волости деревень, жилища, одежда, пища, отдельные картинки, характеризующие быт и мировоззрение сельского населения, и т. д.).

д) Заключительная часть сборника должна содержать в себе как общие выводы по экономике, хозяйству и быту волости, так и пути и предпосылки к их улучшению. К составлению этой последней части обязательно должны быть привлечены местные специалисты: агроном, лесничий, врач, кооператор и др. хозяйственники, и само содержание ее обязательно согласуется с производственными планами волостных учреждений и организаций: вика, агропункта, земельной комиссии, волполитпросветкома, партийных и союзных организаций.

Составление волостных краведческих сборников является, таким образом, завершением первого этапа намеченной краеведческой работы. За ним, как уже было отмечено, последует второй — изучение 3 типичных хозяйств в тех деревнях, общее изучение которых уже проведено. Прохождение этого этапа даст возможность осуществить проектированное уже методическим письмом составление районных краеведческих сборников.

Появление волостных сборников, которые к началу нового учебного года, как предполагалось, будут проредактированы уездными бюро крае

ведения и размножены по школам, откроет возможность не только для наполнения программ Гуса уже районным материалом, почти непосредственно из окружающей среды и обстановки, но и для определения общественно-полезного труда в школе.

Итак, путем организации краеведческой работы в среде просвещенцев новгородский губметсовет осуществил попытку начать организованный переход школ I ступени на программы Гуса, осуществил попытку путем краеведческого изучения школьными работниками ближайшей к школе деревни выявления и подбора материалов, необходимых для локализации и конкретизации программ Гуса, — осуществил, наконец попытку организовать коллективную работу просвещенцев, вне которой, собственно, не мыслится создание новой, подлинно трудовой, советской школы...

В заключение необходимо отметить, что одновременно с организацией и руководством краеведческой работой на местах по изучению района велась краеведческая работа в самом губернском центре в масштабе всего Новгородского края. В результате этой работы ко времени составления волостных сборников волостными ячейками краеведения последние имели под руками сборник „материалов по изучению Новгородского края", изданный новгородским губернским бюро краеведения под общей редакцией новгородского губплана. В этом сборнике даны были: „Естественно-географический очерк Новгородской губернии" и очерк „Сельское и лесное хозяйство". В подготовленном в начале лета этого года к печати новом сборнике будут даны такие очерки: „Обрабатывающая и добывающая промышленность" и „Торговля и транспорт".

Какое значение для правильной принципиальной ориентировки в развертываемой краеведческой работе на местах должны иметь настоящие сборники, понятно само собой.

3. ЗА ОРГАНИЗАЦИЕЙ ПОДБОРА МАТЕРИАЛА ВСТАЮТ ПЕДАГОГИЧЕСКИЕ И МЕТОДИЧЕСКИЕ ЗАДАЧИ.

В этой попытке имелись, понятно, недостатки. Имелись они в руководстве. Имелись и в самой краеведческой работе на местах. Важен, однако, самый факт такой попытки — попытки „подсказать" пресвещенцам, в частности деревенскому школьному работнику, как разрешить его затруднения в самом главном и самом основном — в его работе. И тем важнее эта попытка, что она имеет уже несомненные положительные результаты.

Дальнейшее развертывание и углубление этой работы может, конечно, освободиться от имевшихся недостатков. Учтут выявившиеся недочеты руководители и организаторы. Учтут свои ошибки и промахи в работе и просвещенцы-краеведы. Важно только, чтобы эта попытка не прервалась в дальнейшем, не прервалась тогда, когда она преодолела начальные и самые большие трудности.

А перед инициаторами и руководителями этой попытки наряду с ее продолжением встают уже новые задачи, не менее неотложные и не менее нужные, нежели начатое ими дело. И если, не переоценивая слишком сил нашего школьного работника, можно было до некоторой степени ожидать, что он самостоятельно разрешит все затруднения, связанные с локализацией и конкретизацией программ Гуса, что он без „подсказа" разберется в том, какой, откуда и как надо брать местный материал, то „подсказов" при разрешении этих новых задач, которые, конечно, также стоят и перед ним, он с бо́льшими основаниями имеет право ожидать. Местный материал выявлен, он имеется под руками, школьный работник знает теперь, откуда и как его брать, но этому материалу нужно дать теперь педагогическую оценку, его необходимо проработать теперь методически. Это без „подсказа" школьным работникам еще труднее проделать.

В. ЕНЮТИН.

Из записной книжки инспектора.

1. РОЖИ...

Кто звал его в школу и кто он?

Не учитель — и сам не отрицает.

Не рабочий, не крестьянин, вышедший в учителя. Вообще он не любит распространяться на тему, всегда интересующую обследователя: какого корня-происхождения руководители учительства? А ведь он — инспектор в университетском городе!

Жутко, но инспектирование у него — вот такое.

Пришел в большую девятилетку. Потребовал производственный и рабочий планы. Фыркнул — не понравилось. Уклонился от предложения заглянуть в классы и кабинеты. Вообще спешил — визит ограничил получасом. Но мнение о школе составил и выпалил его на ближайшем заседании совета школы:

— Методы у вас скверные, дух нехороший, успеваемость слабая.

Обычно побаивающийся наробраза коллектив не выдержал линии и прорвался возмущением:

— А как же нарком нашу работу признал удовлетворительной? И почему это нас причли к лику опытных учреждений? Да как вы, не послушав, не посмотрев занятий, судите о школе, ее работниках и ребячьем коллективе?

Психологи и рефлексологи почти без колебаний и обычной между ними драки относят „гнев" к состояниям со знаком плюс, почти приятным. Попросту говоря, разгневанный коллектив 9-летки отвел наконец душу на инспекторе.

А на другой день пожалел: стоило ли раздражать нового человека? Ведь стычка со школой может толкнуть новичка-администратора неведомо как далеко; сживет со свету! Стала школа разведывать, что за человек инспектор, откуда пришел.

Установили:

Недавно окончил курс в одном из педагогических вузов Москвы. Повадка городового, а прошел вуз. Чудно́, но факт!

После вуза несколько месяцев инспектировал в одном из округов. Недолго! Эх, если бы и тут не задержался!

На том разведка и закончилась. Прошлое уступило место настоящему.

— Заразил!

— Как, вот этот бритый, мрачный, крикливый?

— Да, он. Двух, а кто говорит четырех учительниц заразил.

— Да как это могло случиться? Да как это терпят?

Учительство и партийная организация вскоре узнали судьбу инспектора: исключен, снят.

— Ну вот, это мы понимаем! — торжествовала девятилетка, а с нею и город весь.

Однако торжество было преждевременным, как в сказке: „тут радость не вечна, а печаль не бесконечна"...

Без партийного билета, без послужного списка инспектор не растерялся. Сдна из его соучениц по вузу с изумлением пишет мне:

— Как могло случиться, что он благополучно перекочевал на инспекторскую работу в N-ский губоно?

Умножим недоумение, растянем его по всему служебному пути инспектора.

— Как это случилось, что он везде, не мигая, утверждал о своем революционном прошлом, но не был проверен?

— Как сталось, что N-ская организация партии дала ему командировку в высшее учебное заведение?

— Почему вуз не раскусил, не разоблачил будущего инспектора, который во время учения вел себя весьма странно?

— Как, наконец, объяснить, что проходимец берет инспекторские места одно за другим соблазнительно просто и легко, шагая через собственные склоки и преступления?

— Чья слепота или сознательное попустительство воспитали и берегут растлителя просвещения?

2. НА ВОЛАХ.

Разъезжать с ним из школы в школу по горам и лесам — не заскучаешь.

Голосист, хоть и слабогруд.

Нельзя не смеяться, когда он имитирует:

„Вынул саблю вострy и зарезал сам „себе" —

„Веселый разговор".

И когда он повествует о своих наробразовских делах, то как-то чувствуешь это постоянное соседство мучительного и смешного, острой, как казачья сабля, злобы дня ОНО и „веселых", т. е. подчас нелепых положений, создаваемых самозванцами и головотяпами от просвещения.

Вот наш герой, окринспектор, воюет за нормативные показатели. Опытнейший практик-педагог, он любит и знает мельчайшие из слагаемых, которые составляют ту или иную, все еще убогую „норму". Но надо убедить других. А эти другие и по необходимости и без нужды скареднячают, упорствуют на срезках.

— Мы очень бедны, дефицитны, — говорят они. — При желании можно ручек детям не покупать, а настрогать им палочек и к ним ниточкой привязывать перья.

Скажет такое иной бюджетник и смотрит на окринспектора: чуть смущенно, но не без задора.

А в его инспекторской груди полутуберкулезной клокочет возмущение, разряд которого расстроил бы все дело. Но он не подает виду и спокойно возражает:

— Зачем же палочки строгать? Проще перья в ноздрю вставлять и так, нагнувшись, писать. Это тем возможнее, что носы наши ребята научились держать сухими, когда проходили комплекс „Охрана здоровья".

После такого ответа не только палочка снимается с очереди, но бойчее идет дальнейшее обсуждение вопроса: что же в конце концов совершенно необходимо дать требовательному „полпреду" ОНО, окринспектору, и в чем его можно урезать?

Едем и слушаем:

— У меня переменилось начальство, — рассказывает окринспектор, — и я написал тезисы для четырех докладов и полдюжины объяснительных записок. Настоящее дело — рабочий план учителю, сообщение ему опыта соседней школы, которую ты посетил, подбор материала. Но между этим делом и тобою стоят ненужные бумажки. Я их пишу — не отказываюсь, но думаю я мимо и через них. Легко ли такое раздвоение?

Затевают у нас курсы учительские. Один дядя из ОНО, вижу насквозь, не то в учебный план ставит, о чем просит — ревет учитель, а тычет „установки", итоги, — словом такое, чтобы себя „воспрославить". Моя же проклятая должность заключается в том, чтобы ненужные разговоры подсократить, а курсы все-таки провести, как нужно. Пороху жаль на эту ненужную борьбу.

И так как нас не спеша везут волы и вместе с окринспектором нас целых четверо, то оказывается возможным сменить беседу хоровым пением. Мы ему подтягиваем, а каждый про себя думает:

„Когда же истинным организаторам просвещения, вроде нашего симпатичного спутника-инспектора, перестанут мешать недоросли от руководства, которых немало еще сохранилось в ОНО?"

Я прикидывал в уме биографию инспектора. Из бедной беднющей семьи, из пастушков. До церковно-учительской семинарии дорвался, как до сказочного замка. Но не покорил дух поповский прилежного юнца. Наоборот, вышел в учителя атеистом и увлекающимся любителем новых методов преподавания. Эти методы не без борьбы пришлось применять в образцовой школе при учительском институте.

Ревлюция оседлала крепко, и тут уже пошла другая методика: исполкомская, партизанская, даже подпольная, хоть и не был в партии. Но от школы не отрывался и чуть не первым в родных местах правоверным „гуситом" сделался.

Стало поспокойнее — опять за свое. Крепнет вино; вырос в труде и упорном самообразовании инспектор и, ослабев здоровьем, но твердый духом, несет через препятствия свое педагогическое мировоззрение, свой богатый опыт, свой товарищеский подход к учительству.

Это учительство не нуждается в наводящих вопросах, чтобы полностью охарактеризовать своего инспектора.

— Всегда его, как гостя, ждем. Как лучшего помощника, с сожалением провожаем!

Так говорят русские учителя, которым вторят их молодые армянские товарищи:

— Инспектор — „лав" (хорош).

А украинец, председатель сельской комиссии по постройке школы, до поту доведенный обстоятельной проверкой инспектора, не без восхищения определяет:

— О, цей спектор все чисто зна, — його не одуришь.

Не обязывают ли нас такие оценки?

Да и вообще созрела необходимость крепко подумать о выросшей фигуре инспектора, о нем и о его детях, — подумать и запечатлеть в законодательстве.

3. ППС ВТИРАЕТ ОЧКИ.

Видали вы парикмахера, который после трудового дня, перебривший уйму людей, сам не спеша бреется? Или врача, который, заболев, не без любопытства измеряет собственную „докторову" температуру? Так и у нас, присяжных обследователей, есть наблюдения внеслужебные: это своеобразное инспектирование в себе и для себя. Глубже обыкновенного изучаешь явление, не спеша проникаешься его значимостью.

Подпадая под влияние большого и отрадного волнующего факта педагогической живой жизни, думаешь иногда:

— Показать бы маловерам! Стало бы меньше спора, бессознатель-

ной школьной реакции и консерватизма, не шатался бы так невежественно „курс". Да, некоторые зав. ОНО просто не знают о крупнейших победах нашей педагогики и нуждаются в „проповеди фактами". Заезженные тяжелыми буднями, они пришли ко второму десятилетию скептиками:

— Одно дело программы, а другое дело массовая школа.

Или:

— Не верю в опыт. Сколько этим Шацким и Всесвятским денег отпускается! Какой штат они подбирают! И при всем том в их работе много дутого: очки втирают!

Но читатели наши явно теряют терпение:

— Мы думали, что вы о международном положении. Какое отношение к ППС имеет ваш парикмахер, ваш инспектор, который в своем обследовательском азарте и отца родного не пощадит, — и марксистская педагогика при чем тут? Успокоим читателя: мы политикой почти не занимаемся.

И не о породившей Пилсудского польской „партии социалистичной" пойдет речь, а о заведующем одной из замечательных подмосковных опытных школ. Зовут его, скажем, Павел Павлович Сокольницкий, но дети сократили: ППС. Детей вините, а не автора этих блокнотных записей.

Он, ППС, опасный человек: втирает очки. Один приятель мой полагал, что его мальчишка — неисправимое городское дитя. Приятелю же моему обоснованно и без капризу хотелось видеть сына... работником земли. Да, без романтизма обиженного городом любителя природы товарищ мой (тоже инспектор) упорствовал в воспитании из своего 12-летнего москвича-пионера будущего садовода или лесовода.

Пошел он, приятель мой, к Павлу Павловичу:

Возьмите паренька к себе в школу. Ваш уклон мне по душе. Сам разве я дам молодцу нужное направление?

Хитро усмехнулся ППС.

— Мы чудес не знаем, мы — естественники. Раз у ребенка нет надежного влечения к той или иной отрасли природы, мы его „устанавливать" не возьмемся.

— Но где мы на 3-й Мещанской можем вам родить твердый интерес к природе? — отчаивался мой приятель.

— Согласен, печально, но у нас так уж повелось, — деловито улыбается ППС: — кандидат в нашу школу предъявляет готовую установку, примерно, в цветоводстве, птицеводстве и т. д.; мы ему на слово не верим, стажируем и уже после длительного испытания принимаем.

Товарищ мой махнул рукой и на установку и на стаж:

— Будет мальчик расти вербалистом, городской фитюлькой...

Болит отцовское сердце (и у инспектора сердце есть!), но некогда было задумываться: надо было в командировку далекую уезжать.

Месяца через два товарищ вернулся из поездки, а дома у него перемены сверхординарные — сын куроводом стал!

То ли ППС подослал своих школьников, то ли случай помог, но городской мальчишка снюхался со школьными пепеэсовскими куроводами. Те его и в школу потянули, в кружок записали, обязанностей навалили.

Не верит своим глазам товарищ: интеллигентское дитя городское, как по заказу, „установилось" на птичью жизнь!

Снова к ППС.

— Павел Павлович, не примете ли мальчишку?

— Да он у нас уже стажер.

— Как так, он мне ничего не говорил?

— Но ведь вы же меня весной-то просили? У нас без формальностей: вы сделали заявление, а сын определенно куроводством захвачен.

— Спасибо! Не пойму я только, как это случилось. Вы же говорили, что у вас строго и без чудес.

— А про „скачок" забыли? — торжествовал ППС, гордый своей школой.

Если сократить отцовские излияния моего приятеля, то они сводятся к следующему:

Славный коллектив сотрудников ППС дает ребятам здоровье, аппетит; занимает все их время увлекательным трудом; воспитывает политически; дает знания, навыки.

Приятель заканчивает свой отзыв о школе так:

— Что бы с сыном ни случилось в будущем, ППС дал ему за пару лет все предпосылки для плодотворного труда и счастья.

Хотя все это очень убедительно, но я не спешу заключить портрет Павла Павловича Сокольницкого возгласом:

— Да здравствует ППС!

Я хотел бы натравить своего товарища на некоторых зав. ОНО, которые потихонечку скатываются к неверию в трудовую школу, к тихой „бузе" против Гуса: пусть бы „стажированный" отец убедил маловеров описанием метаморфозы, которую проделал его сынишка.

Впрочем, слово слабее факта. Пусть агитирует своей будничной работой сам ППС; его коллеги и славные „граждане будущего", все эти полноправные уже в настоящем звероводы, луговоды и пр. Ручаюсь, что, посетив школу, иной зав. ОНО, противник комплекса и враг прохождения математики „не по Давыдову", а на каких-то клумбах и участках, — этот зав. ОНО, побывав у ППС, сам себя не узнает. Удивления будут полны его аппаратчики и учительство, когда он соберет их и расскажет:

— Есть уже в ее высшем проявлении новая советская школа. Давайте учиться и догонять. Ведь уже 10 лет Октября. И не осуждайте меня, друзья, за крутую перемену взглядов: сознание сделало скачок!

— Мы же вам говорили, — возразят без желчи лучшие из учителей и инспектуры.

А. РОЗИН.

Что сделано в ознаменование десятилетия Октября.

(Предварительные итоги.)

Юбилейные выставки.

1 ноября Наркомпросом была открыта постоянная музей-выставка по народному образованию. Материал всех шести отделов выставки настолько серьезно продуман, интересен и богат, что может служить предметом специального изучения для лиц, желающих детально исследовать ту или иную область народного образования.

Наряду с экспонатами, иллюстрирующими итоги работы по народному просвещению за 10 лет в масштабе всей республики, широко представлена работа отдельных учреждений по просвещению, науке и искусству — начиная от научно-исследовательских институтов и научных обществ и кончая массовыми школами I ступени, дошкольными детсадами, детдомами и т. д.

Внимательно отнеслись к выставке Цутранпрос, ПУР, Гиз, Центроиздат, общество „Долой неграмотность", предоставив свои экспонаты.

Из отделов народного образования необходимо отметить Вятский губоно, давший наиболее ценный и любовно подобранный материал.

За месяц существования выставки ее посетило свыше 1 000 чел. Организованно проводятся экскурсии. Выставку осматривали: экскурсия студентов II МГУ и Высш. научно-педаг. курсов, Московск. политико-просвет. ин-т, экскурсии из дома крестьянина, экскурсия калужских учителей, малаховских учителей, группы московского учительства и т. д.

Не оставили без внимания выставку и наши иностранные гости, приезжавшие на октябрьские праздники — французские, чешские, немецкие и английские работники просвещения и науки.

Организованы выставки, иллюстрирующие достижения за 10 лет революции также и на местах. Имеются сведения о таких выставках с Урала, из Брянской, Курской и Ярославской губернии. Грандиозная общемосковская выставка была организована МОНО к торжественному заседанию Моссовета.

Большая и интересная выставка по народному образованию была организована в Тифлисе, в Алма-Ата, в Петрозаводске, центре АССР немцев Поволжья.

Многочисленные выставки, подытоживающие достижения просветительной работы, были развернуты рядом уоно и многочисленными низовыми просветительными учреждениями.

Мы не останавливаемся здесь на грандиозных и интересных специальных выставках, развернутых научными учреждениями, равно как и на единственной в своем роде выставке „Искусство народов СССР", организованной Государственной академией художественных наук. Это тема для специального обзора.

Всероссийский конкурс на лучшую школу I ступени.

Всероссийский конкурс на лучшую школу I ступени должен был закончиться октябрьским праздникам, но в связи с тем, что местные отделы народного образования задерживали материалы, предназначенные для конкурса, для своих выставок, коллегия Наркомпроса отложила срок окончания конкурса до 1 января 1928 г.

В настоящее время на всероссийский конкурс уже представлены от губоно 53 школы. Подавляющее большинство конкурирующих школ — школы сельские.

Сейчас над углубленным изучением материалов конкурса работает в Главсоцвосе специальная рабочая комиссия под председательством старшего инспектора по школьному образованию ГСВ — А. А. Пичугина.

Цель рабочей комиссии — изучить материалы школ, представленные на конкурс, и отобрать те школы, которые могут фигурировать, как кандидаты к премированию на конкурсе. Надо сказать, что, изучая материалы, комиссия попутно дает инструктивные указания учителям, а иногда и проводит специальные обследования.

Из просмотренных комиссией 28 школ намечены к конкурсу 12.

Окончательное решение по премированию школ сделает жюри в составе тт. Н. К. Крупской, Эпштейна, Пистрака, Пичугина, Шацкого, представителя Цекпроса и ЦК ВЛКСМ. Жюри будет работать примерно в 20 числах декабря.

Присланные материалы дают исчерпывающее представление о работе школ. Многокомплектные школы иногда характеризуют своими материалами прекрасную работу лишь отдельных групп, оставляя в тени остальные группы или работу школы в целом.

Представленные на конкурс материалы школ создают полную уверенность, что наши массовые школы значительно шагнули вперед. Отдельные же лучшие из массовых школ поставили свою работу на такую высоту, что во многом отношении не уступают передовым центральным опытным школам.

Несколько иллюстраций.

Нижнедевицкая школа Воронежской губернии поражает своей весьма высокой грамотностью ребят и отменной красотой и чистотой детских работ — тетрадей, рисунков, диаграмм. Проведенное по просьбе комиссии обследование этой школы одним из работников Гуса целиком подтвердило ценность присланных материалов.

Стрелецко-хуторская школа этой же губернии сумела установить теснейшую связь с населением и высоко поставила общественно-полезную работу школы.

Баевская школа на Урале исключительно хорошо сорганизовала детское самоуправление — сами дети организовали общежитие, проводят по крестьянским дворам сбор продуктов, наладили систематическое коллективное питание. Все учителя этой школы — комсомольцы.

Высоко также поставлено детское самоуправление в Нехлюдовской однокомплектной школе 4-летке Рязанской губернии. Здесь все ребята, за исключением 3 человек, пионеры, и организация школы приближается к пионершколе. „Дружные ребята" — твердо установившаяся кличка, данная школе местным крестьянством.

Саранская школа Пензенской губернии усовершенствовала метод обучения грамоте. Школа создала своеобразный метод целых слов, очень удачно укладывающийся в общую систему работы по комплексным программам Гуса.

Присланные материалы говорят о том, что школы работают по программам Гуса, правильно понимая и применяя их в своей педагогической практике. Поняли и осилили школы пресловутую увязку между навыками и комплексами. Значительно шагнула вперед по сравнению с предыдущими годами, грамотность учащихся.

Всеобщее обучение.

Дата юбилейного года значительно подвинула вперед дело всеобщего обучения. В итоге нажима на этот первоочередной важности участок мы имеем целый ряд территориальных островков, где введение всеобщего обучения можно считать фактом совершившимся.

Прежде всего о Ленинграде. Октябрьская комиссия Ленинградского губисполкома признала возможным и осуществимым введение всеобщего обучения в Ленинграде уже в этом юбилейном году. Непосредственно после праздничных дней открылась областная ленинградская конференция по народному образованию, основным вопросом которой явился вопрос о подготовке введения всеобщего обучения в округах области.

Можно указать, как на ударную задачу юбилейного года, на введение почти полностью всеобщего обучения в Курске, Сталинграде и Орле.

Дальше идут более мелкие островки: семь волостей в Костромской губернии, 300 деревень Александровского уезда Владимирской губернии, 47 школьных районов Касимовского уезда, ряд районов Мегринского уезда Эриванской губернии и т. д. В селе Троицком Борисовской волости и деревне Захарьевской, Улышевской волости к Октябрьским дням поставлена и разрешена задача введения всеобщего обязательного обучения.

Ликвидация неграмотности.

Наряду с введением всеобщего обучения выделяются, в связи с юбилеем Октября, отдельные волости, районы и села для полной ликвидации в них неграмотности взрослых.

Такие ударные районы выделил Северный Кавказ в Донецком, Таганрогском, Ставропольском, Майкопском и Сальском округах. Такие же районы и села выделены Костромской и Иваново-вознесенской губерниями. В Калужском уезде в 7 сельсоветах Воротинской волости ликвидируется неграмотность в возрасте до 36 лет. В Грузии вновь открыто 15 ликпунктов и школ малограмотных. В Хунзах день юбилея отмечен открытием 5 ликпунктов. Газеты сообщают об открытии новых ликпунктов по ряду деревень и селам нашей республики.

Новые просветительные учреждения.

У нас еще нет сколько-нибудь точных сведений о количестве вновь открытых просветительных учреждений и о постройке и закладке новых зданий под просветительные учреждения. Но отрывочные газетные сведения указывают на то, что к 10-летию советов открыта не одна сотня новых больших и малых очагов культуры.

В Ржевском уезде Тверской губернии открылось 56 новых школ. В Славгородском округе (Новосибирск) имеется в виду расширить школьную сеть на 115 комплектов, что дает увеличение сети почти на 25%. В Свердловском округе открыто 23 новых школы. По округам Северного Кавказа открыто 8 новых школ I и II ступени, 3 девятилетки и 16 школ по аулам. По Московской губернии открывается 43 новых школы, 11 детсадов и 11 детплощадок для беспризорных. Новые детдома и детсады открыты в Ленинграде, Курске, Смоленске, Туле. В 16 районах Одесского округа открыто 44 школы. В Днепровском районе — 32 школы. В уездах Азербайджана, где до сих пор не было школы крестьянской молодежи, будет открыто по одной школе на уезд. В Ташкентском округе — новые школы в 4 кишлаках и 2 поселках, 3 новых красных чайхана, 2 райсовпартшколы и одна изба-читальня. В Тифлисе заложено здание для совпартшколы. Под Грозным на Северном Кавказе заложена широковещательная радиостанция.

К октябрьским дням открыто около десяти рабочих университетов — в Бежице, Перми, Шахтах и т. д.

Госиздатом, согласно постановления Октябрьской комиссии ЦИК СССР, скомплектованы и разосланы 6 500 библиотечек по низовым школам и политпросветучреждениям. Библиотеки подобраны по трем типам: 1) с сельским уклоном — для изб-читален, 2) с преобладанием детской и юношеской литературы — для школ и 3) для культурно-просветительных организаций рабочих районов. В избы-читальни послано 3 000 библиотек, в школы – 2 000 и в культурно-просветительные организации рабочих — 1 500. Из школьных библиотек — 400 выделено для школ крестьянской молодежи. Номинальная стоимость каждой библиотеки — от 200 до 220 рублей. В общей сложности разослано свыше 2 000 названий книг в количестве около 4 700 000 экземпляров на сумму до 1 400 000 рублей.

Непосредственно самим Главполитпросветом и под редакцией Главполитпросвета издано к октябрьским дням целый ряд художественных сборников, методических пособий, серии плакатов, диаграмм, лубков и списков библиографических указаний.

Комсомольские субботники и беспризорность

Нельзя не сказать несколько слов о том великом подарке, который получен к 10-летию Октября беспризорными от Комсомола и рабочих — о проведении комсомольских субботников.

У нас нет еще общей цифры средств, полученных на борьбу с беспризорностью от комсомольских субботников. Мы располагаем лишь отрывочными сведениями. Москва дала 150 000 рублей, Ленинградский комсомол — 200 000 рублей, Самара — 10 000 рублей. В двух районах Ярославля собрано 3 500 рублей. В Шахтинском округе Донбасса комсомольцы и рабочие собрали около 50 000 рублей, Сормовский завод дал 3 000 рублей.

Дни октябрьских праздников принесли крупные достижения в деле борьбы с беспризорностью. Сплошь изъяты с улиц и помещены в детские учреждения беспризорные Москвы, Одессы, Харькова и ряда губернских городов.

Нижегородская деткомиссия учредила 2 стипендии по 300 рублей каждая для воспитанников детдомов, поступивших в вузы. Для детей Нижегородского доскинского труддома и детей, переданных на воспитание в семьи, приобретены подарки на 3 000 рублей. На расширение и дооборудование мастерских при детдомах этой губернии отпущено 10 000 рублей. В Бийске организуются механические мастерские для детей детдомов. Из целого ряда губернских и уездных городов поступают сообщения об оборудовании мастерских для беспризорных и о снабжении обувью и одеждой беспризорных в детдомах.

Н. Р.

Над снежной ширью былой России
рассвет сияет небывалый...

Валерий Брюсов.

В Абхазии

(Путевые заметки)

Абхазия входит в состав ССР Грузии как договорная с нею республика. Она обращена лицом к Закавказью. С ним связывают Абхазию тысячелетние традиции, напластования сказочных преданий, легендарная фантастика, „пыль веков".

Через Абхазию проникали на Кавказ античные греки и древние римляне. Здесь подолгу жили египтяне, скифы, готы, арабы, тюрки, персы. Сюда, как в отдаленнейшую колонию, ссылались мятежные и беспокойные граждане „вечного Рима". В Абхазию упиралась империя Митридата. В XIII столетии здесь утвердились генуэзцы. Диковинные „франкские" товары отсюда гужом ввозились в глубь Закавказья. Двумя столетиями позже Абхазия перешла в руки турок, вытесненных в начале XIX века войсками „белого" царя. Было время, когда Абхазия была частью Грузии и Имеретии.

Лишь небольшими историческими урывками Абхазия пользовалась политической самостоятельностью. Во времена Византии она была независимым государством. В XII веке Абхазия — вотчина княжеского рода Шервашидзе.

Страна покрыта пестрыми остатками материальной культуры, отражающими эпохи владычества этих многоязычных племен и народов. Митридатова стена, развалины неведомых замков и больших городов, феодальные башни и древние монастыри, многообразие архитектурных стилей, живописи, орнаментации, изображение лилий, тростника и среди них птицы, звери, разнотипный декоративно-символический пейзаж — многокрасочные свидетельства о культуре разных эпох и народов.

В годы нашей революции Абхазия была „завоевана" „народной гвардией" грузинских меньшевиков.

Время правления бело-розовой Грузии ознаменовалось многочисленными безобразными расправами с волной крестьянских восстаний в Абхазии. Грузо-меньшевиков прогнали турки, высадившие десант в Кодорском уезде. По уходе турок меньшевики снарядили карательный отряд и направили его для погромов в Абхазию. Гудаутский и Кодорский уезды подверглись неслыханному насилию. Бесподобные меньшевистские „народогвардейцы" поджигали абхазские деревни, пороли, насиловали женщин, очень „храбро" расстреливали безоружных рабочих и крестьян...

Расстрелы и погромы в Абхазии были введены в систему „социалистического" государства меньшевиков и характеризовали его национальную политику.

В эти годы Абхазия, конечно, не обошлась и без покровительства его величества короля Англии.

Английские капитаны и фельдфебели с плохо скрываемой брезгливостью командовали „правительствами" закавказских меньшевиков и социал-националистов.

„Суверенные" министры бесплодно пресмыкались в передних английского командования и ценой предательства усиленно домогались помощи против собственных рабочих и крестьян...

В 1918 г. Грузия была оккупирована английскими войсками. Абхазия, как часть Грузии под названием Абхазского комиссариата, должна была на собственном опыте испытать прелести „королевского покровительства".

Позднее Абхазию пытались облагодетельствовать правые эсеры.

И, конечно, быстро обанкротились...

В марте 1921 г. Абхазия свергла наконец политическую слякоть меньшевиков и на торжественном съезде советов рабочих и крестьянских депутатов объявила себя Абхазской советской социалистической республикой.

Годы меньшевистского рая и английской оккупации живы в Абхазии.

Народ помнит и не забудет „культурную" миссию меньшевизма: остатки разрушенных селений, разгром школьных помещений, погромы, убийства и поджоги...

Жива и „высокая" английская культура: до сих пор Абхазский комиссариат здравоохранения вытравливает болезни, занесенные английскими войсками: тропическую форму малярии и особый вид изнурительной дезинтерии.

* * *

Абхазия — маленькая страна.

В ее состав, правда, входят пять уездов. Но какие это крохотные уезды! Площадь всей Абхазии равна 8 398 *кв. км.* Это — не больше территории двух больших уездов Московской губернии.

Абхазия — страна гор. Она богата каменным углем (Ткварчельское месторождение), районами свинцовых, цинковых и медных руд. Страна орошается небольшими речками, бурно спадающими с гор. Наиболее значительные из них Бзыбь и Кодор. Горы покрыты дубовыми, ореховыми и каштановыми лесами

Лишь незначительная полоса, извилистой лентой окаймляющая страну с запада, представляет низменность, спадающую к Черному морю.

Эта часть Абхазии местами превращает ее в подлинную оранжерею: горы, покрытые коврами лесов, задерживают холодные ветры. Южное солнце горячо, а море умеряет жар.

Здесь то раскинулись культурные сады, на воле растут вечнозеленые деревья, поражают туриста разнообразные виды пальм, кактусов, субтропических цветов, одуряющих воздух пленительным ароматом.

Здесь произрастают самые нежные сорта фруктов, сочных и сладких.

Достаточно беглого взгляда, чтобы убедиться в том, что здесь, в сущности, почти вся программа годовой деятельности Наркомпроса, — всех почти отделов его работа находит отражение в журнале.

В общем можно сказать, что весь облик журнала в значительной степени рационализировался, если можно в данном случае употребить этот термин.

Мало того, журнал проделал интересную эволюцию в своем содержании: от агитационно-политического и организационно-административного характера материал журнала понемножку передвинулся в сторону углубленного освещения вопросов чисто педагогического содержания. И это понятно: до 1924/25 гг. Наркомпрос вел отчаянную борьбу за экономические ресурсы, за организационные формы и за рационализацию работы. Некогда было подумать о таких деликатных вещах, как педагогика или педология. Постепенно гнет материально-организационных вопросов ослабевал. Поэтому организационные вопросы стали сближаться уже не столько с хозяйственными и финансовыми, сколько с педагогическими вопросами.

Раньше освещением педагогических вопросов, так сказать, по должности, занимался преимущественно журнал „На путях к новой школе“, возникший в 1922 г. Однако, потребность в популяризации педагогических идей среди просвещенцев всех типов и в особенности среди организаторов народного образования заметно ширится. Всем стало ясно, что организационные вопросы нечувствительно, но неизбежно переходят в образовательно-педагогическую работу. Сейчас уже началась тонкая, ажурная работа в деле народного образования; нужна вдумчивая отделка всех видов просвещения. Отсюда понятно, почему в статьи журнала „Народное просвещение“ стало сильно просачиваться советская педагогика и педология.

Просвещенцу-организатору необходимо спешно „реорганизоваться“ на педагогической основе.

Повышение удельного веса журнала и расширение его популярности среди просвещенцев отмечено в статье т. Переля „Основы производственного плана Административно-организационного управления Наркомпроса“, помещенной в № 2 за 1926 г. Отмечая, что инспектура Наркомпроса служит важнейшим органом связи с местами, т. Перель о журнале сказал таким образом:

„Другим мощным орудием связи Наркомпроса с местами является журнал „Народное просвещение“. За последний год „Народное просвещение“ не только стал действительно руководящим органом „политики и организации народного просвещения“ для наших ОНО, но и стал завоевывать себе определенное место среди квалифицированных просвещенцев вообще. „Народное просвещение“ в 1925/26 г. будет стремиться к тому, чтобы в еще большей мере стать руководящим органом Наркомпроса. Для этой цели к участию в журнале будут привлечены все главки Наркомпроса, независимо от того, имеют ли они обслуживающие специфические стороны их работы в журнале или нет. Как правило, будет установлено, что коллегия Наркомпроса в целом в лице своих членов и ответственных работников обращается к отделам народного образования по вопросам организации политики народного просвещения прежде всего через журнал „Народное просвещение“. „Народное просвещение“ в 1925/26 г. должен стать доподлинно директивным органом Наркомпроса“.

Оставляя в стороне вопрос о том, действительно ли журнал стал „доподлинно директивным органом Наркомпроса“, отметим, что т. Перель не упомянул, почему центральный орган Наркомпроса „стал завоевывать себе определенное место среди квалифицированных просвещенцев вообще“. Ответить нетрудно за т. Переля: содержание журнала стало богаче и многосторонней; качество помещаемых статей несравнимо выше, чем в предшествующие годы. Попадается в журнале много статей научно-педагогического и научно-педологического характера, помогающих просвещенцам разрешать педагогические проблемы практического характера.

Наконец, и еще огромное значение имеет журнал „Народное просвещение“ — это его историческая ценность. Нельзя писать истории советского народного образования без широкого использования этого журнала. Масса ценнейших исторических документов исследователь-историк найдет на его страницах.

Какие же наши пожелания „Народному просвещению“ в десятую годовщину его общественного служения? Наши пожелания следующие. Вопервых, жить долгие годы и материально благоденствовать. Вовторых, неизменно повышать качество своей продукции, чтобы глубже вспахивать мозги организаторам просвещения. Чем полновеснее зерна культуры будут разбрасываться журналом, тем обильнее соберем жатву ко второму десятилетию. Третье пожелание — смелее плыть по волнам научно-педагогического и педологического уклонов, разгрузившись от статей организационно-административного характера второстепенного значения. Наше знакомство с инспектурой и заведующими ОНО показало, что эти работники хорошо ориентированы в вопросах организационного характера, слабее знакомы с педагогикой и ничего не знают в педологии. В наш век ребенка не знать педологии даже администратору грешно. Четвертое пожелание — увеличить число корреспондентов с мест; нам показалось, что у журнала много корней в центре и мало в провинции. Наконец пятое, последнее пожелание — немножко потолстеть, но не чересчур: массовый просвещенец толстых журналов боится.

К. БЕНДРИКОВ.

БИБЛИОГРАФИЯ

Новые книги по народному просвещению.

Трахтенберг С., Просвещение в СССР. Под ред. Е. Лифшиц, М. — Л., Гиз, 1927, 52 стр., диагр., схем., 18 к. (Б-чка работницы и крестьянки. Серия „Делегатка“.) Цели и задачи сов. просвещения. Чему учили при царской власти, как учат в сов. трудов. школе, и как учили в старой школе. Дошк. воспитание. Трудовая школа. Совместное обучение. Религия удалена из школы. Школа на родном языке. Как делегатки помогают школе. Раскрепощение девочек. Внешк. образование детей. Профессиональн. образование. Вузы. Политпросветработа. Ликвидация неграмотности. Избы-читальни и клубы. Печать. Б-ка. Что сделано за десять лет.

Методы инспектирования просветительных учреждений, сборник статей с предислов. М. Эпштейна, под ред. А. Волковского, И. Заколодкина, Г. Ильина. М., Транспечать, 1927, 244 стр., 1 р. 90 к. (Центр. управление по просвещению на транспорте.)

Структура, организация и учет работ инспекторского аппарата. Содержание и метод общественной работы инспектора. Контрольно-административная работа инспектора. Содержание, организация и приемы инспектирования в учреждениях соцвоса. Инспектор и массовая школа соцвоса. Практика глубоких обследований школ соцвоса. Повышение квалификации инспекторов соцвоса. Инспекторская работа по вопросам педологии и охраны здоровья учащихся. Методика инспектирования профтехнических учебных заведений. Повышение квалификации инспекторов профобра на транспорте. Работа инспектора политпросвета. Посещение, анализ и оценка урока как метод инспектирования учреждений политпросвета. Обследование и инструктирование изб-читален. Инспектор и клуб. Чего ждет от инспектуры массовое учительство. Метод научной организации труда и управления как основа шк. инспектирования в Америке. Шк. инспекция в Англии, Франции и Германии.

Комиссия по изучению истории профессионального движения в СССР, Профессиональные союзы СССР в прошлом и настоящем. 1905 — 1917 — 1927 гг., под ред. Ю. Милонова, М., „Жизнь и знание“, 1927, 408 стр., 2 р. 55 к.

Имеются главы: Профсоюз рабочих бумажного производства. Союз рабочих полиграфического производства. Профсоюз работников искусства. Профсоюз работников просвещения. — По другим союзам приводятся краткие сведения о их культпросветработе.

Диамент Х., Организационные формы профсоюзной культработы, изд. 2, доп., М., „Труд и книга“, 1927, 127 стр., 90 к.

Новое в профсоюзной культработе. Задачи работы на предприятии. Культкомиссии. Клуб. Профтехнические курсы. Школы грамоты. Общеобразов. курсы. Библиотека. Дет. учреждения. Проф. и производственная пропаганда. Работа на мелких и частных предприятиях, в домах-коммунах и общежитиях. Руководство губотделов профсоюзов. Культконференции и совещания. Комиссионная работа. Организационно-метод. инструктирование. Культотдел. Клубная комиссия. Комиссия по профтехобразованию и производств. просвещению. Комиссии по самообразованию. Секционная работа культотделов, губотделов и упрофбюро. Подготовка и переподготовка культработников. Плановая работа. Межсоюзное руководство. Кабинет профсоюзной культработы. Финансирование. Культработа в деревне. Учет работы. Уставы и постановления.

Михайлов В. и **Диамент Х.,** Задачи профессиональных союзов и культработа. Доклады на VI московской межсоюзной культконференции (май 1927), М., „Труд и книга“, 1927, 55 стр., 25 к.

Задачи профсоюзов и культработа. Итоги и дальнейшее направление культработы московск. профсоюзов.

Финкельштейн В., Работа культкомиссии, М., РИО ЦК ВССР, 1927, 52 стр.

Организация, задачи и работа культкомиссии. Руководство рабочего комитета культработой. Средства культкомиссии. Самообразование членов культкомиссии. Что читать членам культкомиссии (2 стр.).

Малая энциклопедия по международному профдвижению, под ред. М. Зеликмана, с предисл. А. Лозовского, при участии Алмаз Н., Ангельми И., Апельта и др., М., Профинтерн, 1927, 9 стр., 2 170 стб., портр., 11 вкл. лист. илл. и портр., 6 р. 75 к.

Имеются главы: культотдел, культпросветработа профсоюзов (в разных странах), культфонд и нек. др., имеющие отношение к вопросам просвещения.

Благой Д., Лавредкий А., Лунин Э., Львов К., Учитель в русской художественной литературе, с предисл. А. Луначарского, М., „Раб. просв.“, 1927, 431 стр.

(Б-ка народного учителя.)—Прилож. № 4—6 к журналу „Нар. учитель".

41 отрывок из произведений русских писателей, дающих художественное отображение учителя в его быту и за работой в школе. Образы учителей от петровских времен до наших дней.

Щуров Л. и Гловацкий Л., Профессиональное движение просвещенцев. (Исторический очерк.) Л., Ленинградский губотдел Союза работников просвещения, 1927, 112 стр., илл., портр., 50 к.

Цеховые организации учительства. Организация производственного союза работников просвещения. Работа союза в годы военного коммунизма. Работа союза в условиях нэпа. Улучшение быта работников. Хронологический указатель. Статист. данные.

Маркус Б. и Бенсман А., Сборник постановлений и распоряжений по охране труда в Союзе ССР. Составили и снабдили пояснениями Б. Маркус и А. Бенсман, под ред. С. Каплуна, М., „Вопросы труда", 1927, 304 стр., 3 р.

Имеются постановления, касающиеся воспитателей, педагог. персонала, раб. искусств, цирковых работников, работников печати, малолетних, подростков, материнства, научных работников, студентов-практикантов, кустарей-учеников, учебно-показат. мастерских, школ-мастерских.

РСФСР, НКП, Отдел техникумов Главпрофобра, Сборник материалов по педагогическому образованию, в. II, резолюции II Всеросс. конференции по среднему педагогическому образованию, учебные планы, программы и методические материалы для педагог. техникумов, М., Гиз, 1927, 175 стр., 1 р. 60 к.

РСФСР, НКП, Главсоцвос, Отдел повышения квалификации работников соцвоса, Схемы программ для повышения квалификации работников школ повышенного типа. (Проекты.) М., Центральн. курсы Главсоцвоса, 1927, 95 стр., 45 к.

Залкинд А., Основные вопросы педологии, доп. н.-п. секцией Гуса, М., „Раб. просв.", 1927, 76 стр., 75 к.

Некоторые проблемы естествознания. Ревизия науки о ребенке. Биогенетический закон в педологии. Учение о рефлексах. Учение о „психоневрозах". Возрастная эволюция ребенка. Наследственность в педологии. Методы изучения развивающегося человека. Психофизиология детства и взрослого человека. Коллективная педологическая мысль в СССР.

Блонский П., Ионова М., Левинский В., Шейман М., сотрудники кабинета шк. педологии Академии коммунистическ. воспитания им. Н. К. Крупской, Методика педологического обследования детей школьного возраста. Под общ. ред. П. Блонского. Доп. н.-пол. секцией Гуса в качестве справочного пособия для вузов, М. — Л., Гиз, 1927, 180 стр., илл., черт., график., схем., 1 р. 60 к. (Учебники и учебн. пособия для вузов.)

Антропометрия. Обследование физического состояния детей. Социально-бытовое обследование. Психологическое обследование детей. Исследование моторной одаренности. Методика статистической обработки. Некоторые библиографические указания (2 стр.).

Фейгин О., д-р, Половое созревание и половое воспитание, Л., изд. автора, 1927, 32 стр., 20 к. (Половой вопрос в популярном изложении.)— Склад: Культ.-просветит. кооперат. т-во „Просвещение".

Значение полового воспитания. Железы секреции. Развитие полового инстинкта и половое воспитание. Воспитание в период полового созревания. Половое воспитание юношества. Половой вопрос и общественное воспитание.

Саади А., доц., Педагогические мысли Востока. Опыт исследования, Казань, Тат. научно-педагог. общество при Академцентре Татнаркомпроса, 1927, 31 стр. — Доклад.

Рубинштейн М., пр., Основы общей методики, М., „Мир.", 1927, 176 стр., 1 р. 90 к.

Необходимость метода. Метод, его определители и понятие. Относительность значения методов. Служба метода. Современные общие метод. требования. Классификация методов. Методы введения образовательной проблемы и образовательного материала.

Методы решения образовательной проблемы. Новые методы и возможность их совмещения. Памятка учителя.

Бибанова Е., Труд и творчество в раннем детстве, М. — Л., Гиз, 1927, 94 стр., 70 к. (Б-ка педагога.)

Творчество детей как трудовой процесс. Реакции детей на праздник революции. Дет. труд по самообслуживанию.

Толстов А., Практика трудовой школы. Четвертый год работы, М. — Л., Гиз, 1927, 170 стр., 2 р. (Гагинская опытная станция НКП РСФСР).

Педагог. задачи станции. Программы Гуса. Навыки методич. работы. Планирование. Экскурсии. Краеведческая работа. Труд в школе. Художественное воспитание. Физ. воспитание. Самоорганизация учащихся. Клубная работа. Праздники. Общественно-необходимая работа. Изучение ребенка. Учет работы. Весенний летний триместр. Профессионализация II концентра. Повышение квалификации педагог. персонала.

Соснина Л., История одной школьной общины, с предисл. С. Шацкого М., „Посредник", 1927, 87 стр., 1 р.

История свободной трудовой воспитательной общины близ ст. Пушкино, Московск. губ. Община была учреждена в 1920 г. и закрылась в 1924 г.

Челюсткин И., Класс как трудовой коллектив, М. — Л., Гиз, 1927, 92 стр., 50 к. (Б-ка педагога.)

Организация классной работы по принципам трудового коллектива. Коллективная заготовка и коллективное использование наличного классного инвентаря. Коллективное самообслуживание в процессе проработки заданий и в других видах шк. работы и жизни. Планирование и учет работы как метод коллективистического воспитания. Выработка трудовой дисциплины. Общественно-значимые выступления класса как коллектива.

Нар. комиссариат просвещения РСФСР, Главсоцвос, Вопросы всеобщего обучения, в. II (V), под ред. М. Эпштейна, М. — Л., Гиз, 312 стр., 3 р. 50 к.

Сборник целиком посвящен вопросам финансирования дела начального образования и дает богатейшие материалы по этому вопросу. Очень обстоятельная статья П. Григорьева освещает бюджет нар. образования в СССР в связи с задачей введения всеобщего обучения, а статьи Н. Соловьева и Б. Веселовского — расходы на нар. образование по местному бюджету РСФСР. Статья И. Богданова дает характеристику бюджетов нар. образования иностранных государств, а статья И. Воронова — довоенные расходы земств на нар. образование. В статье Р. Коварского современные планы по введению всеобщего обучения сопоставляются с однородными земскими работами. Во всех статьях наряду с текстом даются обильные, тщательно проработанные статистические данные. В общем настоящий сборник, наряду с выпущенными уже ранее по этому же вопросу, дает наглядное представление о той глубокой и серьезной работе, которая развертывается республикой по осуществлению всеобщего обучения. Сборник следует признать необходимым пособием для всех тех органов и работников республики, которым приходится так или иначе участвовать в этой очередной работе первостепенного социального значения.

Нар. комиссариат просвещения РСФСР, Научно-педагогическая секция Гуса, Главсоцвос, Программы и методические записки единой трудовой школы, М. — Л., Гиз, 1927.

В. II, Городские и сельские школы I ст., Методическ. записки к программам, 264 стр., черт., 85 к.

О распределении рабочего времени в школе I ст. Метод. записки по обществоведению, естествоведению, математике, русскому языку. Театральная работа в школе I ст. Список художеств. литературы для учащихся I ст. Список песен. Инструкция о постановке учета в школе I ст.

В. III, 1-й концентр городской школы II ст., 429 стр., схем., ноты, 1 р. 80 к.

Циркуляр. Вводная записка. Учебн. план городской школы-семилетки. Программы по: обществоведению, русскому языку и литературе, математике, естествознанию, химии, физике, географии, иностранным языкам, труду, изобразит. искусствам, музыке, физкультуре, ритмике.

В. IV, 2-й концентр школы II ст., Программы общеобразовательных предметов, 151 стр., 65 к.

Учебный план 2-го концентра. Программы по: обществоведению, русскому языку и литературе, математике, естествознанию, химии, физике, иностр. языкам, изобразит. искусствам, музыке, физкультуре.

В. VI, 2-й концентр школы II ст. Программы специальных предметов, 358 стр., 1 р. 50 к.

О профессионализации 2-го концентра школы II ст. Программы: педагогического уклона (отделения школьное, дошкольное, политико-просветительное), кооперативного уклона (отделение потребительской кооперации), административно-советского уклона (отделение делопроизводства.)

Научно-педагогическая секция Гуса, Физическое воспитание в школе I ст. Материалы к составлению программ. Изд. 3, М., „Раб. просв.", 1926, 228 стр., график., схем., 2 вкл. листа илл. и табл., 2 р. 25 к.

Сборник статей. Совещание по физ. воспитанию школьников. Биолог. особенности растущего организма. Естественные движения. Использование детьми города, фаб. поселка и деревни, воздуха, солнца и воды. Питание в школе. Исследовательская и трудовая деятельность учащихся. Игры. Ритмические упражнения. Гимнастика. Спортивные развлечения. Пляска. Гигиенические навыки. Суточный режим школьника. Оборудование школы. Дет. площадки. Врачебно-педологический контроль. Педагог. проводник физкультуры. Роль пионеров. Значение общественн. организаций. Красная армия и физ. подготовка шк. молодежи. Литература (2 стр.).

Московский отдел нар. образования, Рабочие программы для сельской школы первой ступени, М., „Раб. просв.", 1927, 207 стр., 1 р. 10 к.

Вводная записка. Объяснит. записки к программам 1, 2, 3 и 4 групп. Программы по математике и русскому языку. Учебники и учебно-педагогическая литература Моно, издаваемая „Раб. просв.".

Иностранные писатели в школе, под ред. А. Ефремина и Б. Гимельфарба, М.—Л., Гиз, 1927, 188 стр., 1 р. 50 к.

Задача — „дать преподавателям-словесникам такое пособие при прохождении в школе иностранных писателей, в котором приведены были бы важнейшие сведения и указания историко-литературного и методического характера". Вошли писатели: Г. Гауптман, М. Бартель, Б. Келлерман, Э. Золя, А. Франс, Ж. Валлес, Ш. Л. Филипп, П. Амп, А. Барбюс, Э. Верхарн, Ж. Экоут, Д. Лондон, У. Синклер, Л. Декав.

Центр. педагогич. лаборатория соцвоса Моно и МБЮП, Практика самоорганизации школьников. Сборник кабинета по организации детской жизни и общественной работы, под ред. А. Гельмонта и А. Дурикина, М., „Раб. просв.", 1927, 100 стр., схем., 95 к.

Изучение вопросов дет. самоорганизации в метод. семинариях. Практика самоорганизации школьников (существующие формы, содержание работы, роль педагога и пионеров, эволюция дет. самоорганизации в школе). Практика самоорганизации в 1-м концентре школы. Из опыта самоорганизации учащихся во II ст.

Манжос Б. и Тищенко П., Учебно-производственный труд в школе соцвоса. Прин-

ципы и практика на основе опыта Киевской трудовой школы при производстве им. Г. Петровского, М., Транспечать, 1927, 155 стр., илл., черт., схем., 1 р. 40 к.

Школа на производстве — лаборатория дет. труда. Киевская школа им. Г. Петровского Педологич. обоснования дет. труда в учебн. мастерских. Содержание учебно-производственного труда детей. Содержание дет. труда в столярной мастерской. Содержание работы на VI и VII годах обучения. Методика производственного обучения в школе. Организационные формы, дет. самоуправление и проблема учета. Учебно-производственный и умственный труд. Литература (95 назв.).

Школа и производство, Сборник статей, под ред. С. Дзюбинского и А. Калашникова, М., „Раб. просв.", 1927, 125 стр., 1 вкл. лист схем, 1 р. 25 к. (Высшие научно-педагог. курсы при II Моск. госуд. ун-те.)

Школа и производство. Место индустриального производства в программах Гуса. Производство как объект комплексного изучения. Изучение техник производства в школе I ст. Экономика производства. Рабочий на производстве. Организация производства как объект изучения. Фабрично-заводск. комитет и ячейки ВКП и ВЛКСМ. Семейный и общественный быт рабочих как объект изучения в школе. Изучение фабрично-заводск. производства на курсах по переподготовке учительства. Общественно-полезная работа школы в связи с производством. Литература для учителя (4 стр.). Литература для школьника (2 стр.).

Тарасов Н., Массовые обществоведческие экскурсии и общественно-полезный труд. Теория и практическое оформление, М., „Раб. просв.", 1927, 35 стр., 40 к. (Научно-педагогич. институт. методов внешк. работы, Сектор массовых экскурсий, В. I.)

Новые линии экскурсионной работы. Цель, задача, материал и содержание массовой экскурсии по благоустройству; построение экскурс. работы. Оформление ее. Особенности и значение этого вида экскурсий. Литература (6 стр.).

Центр. управление по просвещению на транспорте, Беседа как форма и прием работы в современной школе. Метод. письмо Цутранпроса. Разработ. учен. секрет. Центр. пед. лаб. Моно И. Крапчатовым. Одобр. Методбюро Цутранпроса, М., Транспечать, 1927, 48 стр.

Беседа как форма организованного педагог. процесса. Типы беседы и их методика. Общая методика беседы. Общая методика построения и задавания вопросов.

Наркомпрос РСФСР. Главсоцвос, Десятая годовщина Октября в учреждениях соцвоса, М. — Л., Гиз, 1927, 39 стр., 25 к.

Основные задачи празднования. Празднование: в дошк. учреждениях, в учреждениях шк. типа, в учреждениях СПОН. Библиография. Художественная и музыкальная литература (38 назв.).

Корнильева-Радина М. и **Радин Е.,** Новым детям новые игры. Подвижные игры школьного и внешкольного возрастов от 7 до 18 л. в рефлексологическом и педологическом освещении, изд. 3, испр. и доп., М., Наркомздрав РСФСР, 1927, 168 стр., 1 вкл. лист табл., 70 к.

Игры малоподвижные. Перечень игр с преимущественным воздействием на моторную функцию по возрастам: 7 — 9 л. 9 — 12 л., 12 — 15 л., 16 — 18 л.

Наркомпрос РСФСР, Главсоцвос, Как организовать детский сад, М. — Л., Гиз, 1927, 45 стр., 40 к.

Организация: учреждения, дет. жизни. Общественно-педагог. работа дошк. учреждения. Планирование и учет работы. Организация коллектива. Форма обязательства при открытии учреждения за счет общ. инициативы. Суточный паек ребенка. Меню на неделю. Нормы оборудования дет. сада в городе.

Быховская В., врач, Летние детские площадки. М. — Л., Гиз, 1927, 52 стр., илл., 35 к. (В помощь вожатому.)

Развитие площадок в СССР. Роль пионеротряда. Оздоровительная работа. Питание. Оборудование. Игры. Общественно-трудовая, кружковая, клубная работа. Экскурсии и праздники. Учет работы.

Крупская Н., Пути пионерского движения, М., „Мол. гвардия", 1927, 218 стр., 75 к. (Б-ка пионерработника. Серия „Основные вопросы пионердвижения".)

Сборник статей и высказываний. Отделы: На путях к пионерскому движению. Меньше барабанного боя. Дет. комдвижение и школа. Пионерская дисциплина. Внимание детворе. За красочность и сплоченность.

Смирнов А., Работа пионеров в семье, М. — Л., „Мол. гвардия", 1927, 69 стр., 35 к. (Б-ка городского вожатого, под ред. ЦБ ЮП при ЦК ВЛКСМ.)

Работа в семье. Семья и буржуазия. Семья в пролетарском государстве. Изучение домашней жизни пионеров. Практические задачи работы пионеров в семье. Помощь по хозяйству. Заботы о малышах. Собрания родителей пионеров. Заинтересованность родителей. Втягивание родителей в культурную и общественную жизнь. Новый быт и юные пионеры.

Подгорецкий К., Военная подготовка молодежи, М. — Л., „Мол. гвардия", 1927, 39 стр., 15 к. (Военная опасность и молодежь, под ред. М. Алексинского и Н. Чаплина.)

Военизация молодежи за границей. Подготовка к обороне советской молодежи. Практическая работа молодежи в подготовке к обороне.

Военная работа комсомола, Сборник статей, составл. при участии С. Каменева, Р. Муклевича, В. Путно, И. Клочко, Н. Артеменко, Б. Кальпуса, Н. Сумского, С. Фрумина. Под ред. Военной комиссии ЦК ВЛКСМ, с предисл. А. Бубнова, М. — Л. „Мол. гвардия", 1927, 143 стр., илл. 90 к.

Имеются статьи: Комсомол в Кр. армии и Кр. флоте. Стрелковый спорт. Военная школа. Территор. строительство и допризывная подготовка. Физкультура и военная подготовка молодежи. Военная пропаганда и Осоавиахим. Массовая военная работа ВЛКСМ.

Уткес Д., МОПР и интернациональное воспитание молодежи, М., МОПР, СССР, 1927, 32 стр., 10 к. (Международная организация помощи борцам революции (МОПР).

Путь зарубежного Комсомола. МОПР — школа интернацион. воспитания молодежи. МОПР в массовой работе Комсомола. Комсомолец-мопровец в деревне. Комсомолец в интернац. воспитании детей. Международный юношеский день.

РСФСР, НКП, Главсоцвос, Отдел повышенного образования, О кабинете обществоведения в школе повышенного типа, М. — Л., Гиз, 1927, 18 стр., 10 к. Серия инструктивных и методических писем для руководства в работе школ повышенного типа. Письмо четвертое.

Наркомпрос РСФСР, Главн. управление соц. воспитания, Проект учебного плана и программ 2-го концентра школ II ст. М. — Л., Гиз, 1927.

Кооперативный уклон. Отделение с.-х. кооперации, 114 стр., 85 к.

Административно-советский уклон. Финансово-налоговое отделение, 35 стр., 30 к.

Административно-советский уклон. Страховое отделение, 63 стр., 50 к.

НКП РСФСР, Отдел техникумов Главпрофобра, Сборник материалов по низшему сельскохозяйственному образованию. Типовые положения, уставы, учебные планы и программы для учебн. заведений по различным видам низшего с.-х. образования, М. — Л., Гиз, 1927, 125 стр., 1 р. 20 к.

РСФСР, Наркомпрос, Отдел техникумов Главпрофобра, Сборник материалов по художественному образованию. Учебн. планы и программы для учебн. заведений по различным видам художеств. образования, М., Гиз, 1927, 190 стр., 2 р.

Учебн. планы и объяснительные записки к ним. Программы художеств. цикла для художеств.-промышленных и худож.-педагогических техникумов. Программы для музык. школы I ст.

ОРО и НП Главпрофобра, Правила приема в школы рабочего и низшего профобразования. Объемный минимум требований для поступающих и оканчивающих и материалы по сети учебных заведений, М. — Л., Гиз, 1927, 80 стр., 85 к. (ОРО и НП Главпрофобра. Б-ка рабочего образования, № 8).

Правила приема, объемный минимум, сеть школ.

Центр. институт труда, Тезисы ЦИТа. Реконструкция производства. Подготовка рабсилы, М., ЦИТ, 1927, 110 стр.—Отд. отт. из „Журнала „Установка рабочей силы".

Период реконструкции. Рабочие типы. Установка рабсилы. Подготовка рабсилы. Методическая работа ЦИТа. Практика подготовки рабочей силы ЦИТом.

Пальчинский В., д-р, Научная организация научного труда, с предисловием пр. Н. Костямина, Одесса, 1927, 108 стр., 1 р. (Кабинет НОТ при секции гигиены Одесской научно-исследовательской кафедры профилактической медицины.) — Склад издания у Н. Е. Фесенко, Одесса, Отрадная ул., 14, кв. 4.

Организация научного труда. Организация среды научного труда. Организация среды по линии: социальных отношений; личных мероприятий; служебно-ведомственных отношений; общественно-профессиональных организаций. Подготовка смены научных работников.

Зимина М., К вопросу о планировании политпросветработы в деревне. Анализ планов 28 волполитпросветкомов Ленинградской губ., М. — Л., „Долой неграм.", 1927, 33 стр., 30 к. (Госуд. институт научной педагогики. Ленингр. губполитпросвет.)

Система построения планов. Выдвигаемые вопросы. Работа волполитпросветкомов: общественно-политическая; производственно-кооперативная; культурно-бытовая; среди нацменьшинств и крестьянок.

Главполитпросвет, Как построить избу-читальню, Сборник, М — Л., Гиз, 1927, 212 стр., илл., черт., план, 2 р.

Как построить новую избу-читальню. Оборудование готового здания. Типовая смета. Постановления. Библиография. Каменные и деревянные постройки: описание 8 проектов, сведения по устройству уборных и выгребных ям, сметы, таблицы допускаемой нагрузки и расчета деревянных стоек. Постройки из огнестойких материалов: проекты; пояснительная записка, сметы.

Дом крестьянина, Июнь-июль 1927 г., М., Центр. дом крестьянина, 1927, 83 стр.

Из итогов II Всеросс. совещания руководителей домов крестьянина. Декреты и распоряжения о домах крестьянина. Из жизни домов крестьянина. Хроника.

Куфаев М., Книга в процессе общения, М. „П. Витязев", 1927, 108 стр., 1 р. 85 к. Тираж 325 экз.

Книга как явление, взятое в целом, и общий метод исследования книжного процесса. Индивидуальная и социальная стороны книги. Начальный момент книги, индивидуальное творчество. Слово в процессе передачи мысли автора. Вторая стадия книжного процесса — чтение. Книга как явление общественное и как процесс общения. Анализ автора и синтез читателя. Современный читатель. Творческий характер процесса чтения. Общение в процессе книги. Автор и общество как коллективный читатель. Общение читателей в книжном процессе. Процесс книжного общения в стадии книгодельного мастерства. Творческая акция печатника. Характеристика творческого процесса книжного общения. Книга, природа и соц. среда.

Воронский А., Вересаев В., Асеев Н., Маяковский В., Журбина Е., Шагинян М., Либединский Ю., Винокур В., Как и над

чем работать писателю, М. — Л., „Мол. гвардия", 1927, 200 стр., 1 р. 50 к.

Искусство писателя. Что нужно для того, чтобы быть писателем. Ключ сюжета. В мастерской стиха. Современный фельетон. Мастерская современного искусства. Темы, которые ждут своих авторов. Культура чтения.

Чарнолуский В., Техника чтения. Краткое руководство для читателя. Доп. н.-полит. секцией Гус. М. — Л., „Дол. негр.", 1927, 64 стр., 35 к.

Основные правила чтения. Особые формы чтения: перечитывание, просмотр, чтение вслух. Правила записи чтения. Чтение: научных книг; художественной литературы; газет и журналов. Гигиена и обстановка чтения. Примерные образцы рекомендуемых карточек и записей.

Чарнолуский В., Техника записи чтения. Руководство для сознательного читателя, школьных, библиотечных, научных и литературных работников и для студентов. С формами и образцами записей прочитанных книг, выписок и пр. Изд. 3, пересмотр. и значит. дополн. Второе издание премировано Экспертной комиссией при Цекубу. М., „Раб. просв.", 1927, 71 стр., 75 к.

Запись чтения, ее значение, задачи и формы. Карточная запись прочитанных книг. Карточные выписки из прочитанных книг. Углубленная и специальная проработка книг и формы ее записей. Вспомогательные записи чтения. Как начинать правильную запись своего чтения. Особенности записей чтения некоторых отдельных читательских групп (детей, школьников и слабограмотных взрослых, студентов и других учащихся, шк. работников, биб. работников, научных работников и специалистов.) Примерные образцы рекомендуемых карточек и записей. Обзор некоторых образцов карточек для записей чтения разл. авторов. Некоторые материалы к техническому оборудованию записей чтения.

Доблер Ф., Передвижные библиотеки, их организация и техника, под общ. ред. М. Смушковой, изд. 2, испр. и доп., М.—Л., Гиз, 1927, 164 стр., схем. план., 1 р. 10 к. (Главполитпросвет. Биб. отдел.)

Значение передвижной б-ки. Организация передвижного дела. Техника и отчетность. Оборудование передвижных б-к и передвижных пунктов. Комплектование. Активная работа передвижника с книгой. Передвижники. Положения, примерная смета, программы. Список литературы по работе передвижных б-к (3 стр.).

Агитпроп ЦК ВКП. Орграспред ЦК ВКП. Отдел печати ЦК ВКП, За рационализацию. Сборник статей по массовой работе, М. — Л., Гиз, 1927, 148 стр., 90 к.

Имеются статьи: Газета в борьбе за рационализацию производства. Практика агитации за рационализацию. Основные директивы по рационализации производства. (Справочник-указатель — 2 стр.) Указатель статей по вопросам рационализации (11стр.).

Главполитпросвет. Массовая военная пропаганда политпросветучреждений, М.—Л., „Дол. негр.", 1927, 52 стр., 18 к.

Массовая военная пропаганда. Как вести военную пропаганду среди разных слоев населения. Что должно делать каждое политпросветучреждение по военной пропаганде. Распространение военных навыков среди населения. Что читать по военной пропаганде. Массовая литература об угрозе войны и обороне СССР (2 стр.) Литература к неделе обороны (4 стр.).

Военная пропаганда и профессиональные союзы, Сборник статей и материалов, М., ВЦСПС, 1927, 136 стр., илл., черт., 1 р. (Культпросветотдел ВЦСПС.)

Оборона СССР и рабочий класс. Профсоюзы и военная пропаганда. Кружки военных знаний на производстве. Как устроить тир. Круг чтения по военным вопросам (10 стр.). Резолюции и циркуляр.

Андреев А., Деревенская стенная газета, изд. 2, доп. и испр., М., „Крестьянская газета", 1927, 64 стр., илл., 20 к. (В помощь селькору).

Деревенские стенные газеты получили у нас уже очень большое распространение и имеют огромное культурное значение. Литературная и техническая помощь активу этой отрасли печати поэтому особенно важны, и появление специального издания по этому вопросу следует горячо приветствовать. Книжка написана вполне доступным деревенскому активу языком и последовательно освещает все основные вопросы, связанные с деревенской стенгазетой: ее задачи, постановку и организацию, руководство ею, ее связь с культурными и просветительными учреждениями деревни, ее отделы и технику. К сожалению, в программе издания допущено два досадных пробела. Во-первых, в нем было бы далеко не лишним посвятить особую главу основным вопросам „документации" местной жизни (ее задачам и технике.) Во-вторых, совершенно необходимо обратить внимание на важность тщательного сохранения всех номеров стенгазеты в каком-либо местном учреждении (всего лучше при избе-читальне) и дать понятие о технике этого хранения.

В общем, изданию можно пожелать самого широкого распространения.

В. Чарнолуский.

ПИСЬМО В РЕДАКЦИЮ

ЖУРНАЛА „НАРОДНОЕ ПРОСВЕЩЕНИЕ".

Уважаемый товарищ редактор.

В связи с печатаемыми в редактируемом вами журнале статьями тов. Бендрикова „Вопросы народного образования при Временном правительстве" прошу не отказать поместить в журнале „Народное просвещение" нижеследующее:

1) В конце 1925 г. я уже эту тему впервые обработал в формулировке „Деятельность Временного правительства в области народного просвещения" по архивным и литературным источникам и прочел на эту тему зачетный доклад при окончании высших научно-педагогических курсов.

2) Эта тема в формулировке „Народное образование и Временное правительство" закреплена за мною в 1925 году, как дипломная работа, которая в начале сентября представлена и будет мною защищаться в ноябрьской сессии квалификационной комиссии.

3) В краткой конспективной форме мой зачетный доклад, как наметка дипломной работы, хранится с 1925 года при делах ВНПК.

4) Тов. Бендриков, как окончивший одновременно со мною ВНПК, зная, что я разработал эту тему и продолжаю над ней работать, в прошлом году получил от меня указания на архивные материалы и литературные источники по данному вопросу.

5) Таким образом, довожу до сведения читателей „Народного просвещения", что первая проработка вопроса о деятельности Временного правительства в области народного образования принадлежит мне.

С коммунистическим приветом

А. ВИГДОРОВ.

Москва 20/IX 1927 г.

Ответ на письмо тов. Вигдорова.

Уважаемый товарищ редактор.

В ответ на письмо тов. Вигдорова заявляю 1) что я совсем не оспариваю того, что тов. Вигдоров занимается разработкой вопросов народного образования при Временном правительстве с 1925 г. и 2) что я действительно обращался к тов. Вигдорову по вопросу о том, где можно найти материалы, относящиеся к народному образованию при Временном правительстве. Тов. Вигдоров сказал мне, что материалы по этому вопросу имеются у В. И. Чарнолуского, в государственной библиотеке по народному образованию, а также имеется его зачетный студенческий доклад „в краткой конспективной форме", который хранится в делах ВНПК. Я должен добавить, что одновременно с такой же просьбой обращался к В. И. Чарнолускому, А. П. Пинкевичу, Н. В. Чехову, Н. Н. Иорданскому и Т. Д. Корпейчику; пользуюсь случаем выразить всем им глубокую благодарность за их указания.

К. БЕНДРИКОВ.

Государственное Издательство

Ответственный редактор **М. С. Эпштейн**
Зам. отв. редактора **Э. Б. Лунин**